55-Vi-GR
Hocheinbau
Vi Vollintegriert
GR Grossraum

546 | 9,5 | 527 | 9,5

593 | 37 | 132 | 415 | 9

ø 2,0 x 14 mm

ø 2,0 x 14 mm

ø 2,0 x 14 mm

ø 2,0 x 14 mm

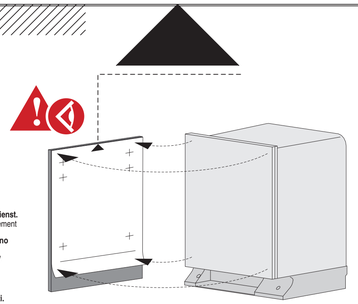

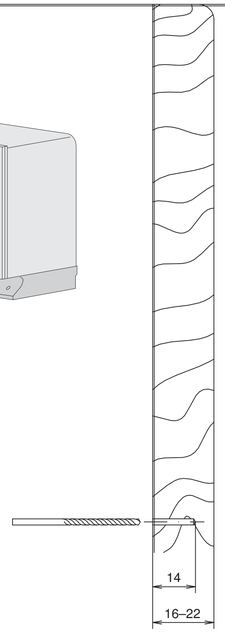

DE Sicherheitshinweise | **IT Osservazioni sulla sicurezza**
FR Consignes de sécurité | EN Safety precautions

Gerät nicht an Blende hochheben.
Ne pas soulever l'appareil au niveau du bandeau.
Non sollevare l'apparecchio per il pannello.
Do not lift appliance by the operating panel.

Geräteseiten/-oberseite nicht eindrücken.
Ne pas enfoncer les côtés/le haut de l'appareil.
Non premere la parte superiore e i lati dell'apparecchio.
Do not press sides/top of appliance in.

Gerät nicht kippen.
Ne pas basculer l'appareil.
Non rovesciare l'apparecchio.
Do not tip the appliance.

Alle Montagearbeiten im stromlosen Zustand durchführen.
Tous les travaux de montage doivent être réalisés en l'absence de courant.
Effettuare tutte le operazioni di montaggio in assenza di corrente.
Ensure appliance is without current before conducting any assembly work.

Veränderungen am Netzkabel und an Zu-/Ablaufleitungen nur durch Kundendienst.
Les modifications sur le cordon de l'appareil et sur les conduites d'amenée/d'écoulement doivent uniquement être réalisées par le service clientèle.
Le modifiche al cavo di rete e alle tubazioni di alimentazione/di scarico possono venire effettuate solo dal servizio clienti.
Modifications to mains cable or water supply/drain hoses may only be carried out by Customer Services.

Ausgepackte Geräte nur mit Handschuhen transportieren.
Les appareils désallés doivent toujours être transportés avec des gants.
Dopo aver estratto gli apparecchi dall'imballaggio, trasportarli usando i guanti.
Gloves must be worn when transporting the unpacked appliance.

In der Nische müssen Schrauben und Befestigungen versenkt werden.
Dans la niche, les vis et les fixations doivent être encastrées.aa
Le viti e i fissaggi devono essere incassati nella nicchia.
Screws and fasteners must be countersunk in the niche.

Alte Zu-/Ablaufleitungen durch neue ersetzen.
Toujours remplacer les anciennes conduites d'amenée/d'écoulement par des neuves.
Sostituire le tubazioni di alimentazione/di scarico vecchie con quelle nuove.
Replace old water supply and drain hoses with new ones.

	Normalraum Volume normal **Spazio normale** Standard height	**Grossraum** Grand volume **Grande spazio** Extra height	**Nischenhöhe** Hauteur de la niche **Altezza della nicchia** Niche height	**Dekorhöhe** Hauteur du décor **Altezza della decorazione** Height of decor panel	**Dekorgewicht** Poids du décor **Peso della decorazione** Weight of decor panel **Integriert** Intégré **Integrato** Integrated	**Vollintegriert** Entièrement intégré **Interamente integrato** Fully integrated	**Designintegriert** Intégré au design **Design integrato** Design integrated	**ChromeClass** ChromeClass **ChromeClass** ChromeClass
DE FR **IT** EN								
55 cm	–	✓	**C = 830mm**	**D = 822 mm**	–	**9,5 kg**	–	–

Geräteeinbau/Dekormontage
Montage de l'appareil/du décor
Montaggio apparecchio/decorazione
Appliance installation/decor panel assembly

1. 550 | ≥580 | ≥40 | C | ≥80
Nische/Dekor kontrollieren
Contrôler la niche/le décor
Controllare la nicchia/la decorazione
Check niche/decor panel

2. 4x | 50
Gleitblech beidseitig fixieren
Fixer le cadre coulissant des deux côtés
Fissare su entrambi i lati la lamiera scorrevole
Fix the sliding plate at both sides

3. **Ab-/Zuleitungen richtig einführen**
Installer correctement l'amenée/l'évacuation
Inserire correttamente i tubi di scarico/di alimentazione
Install water supply and drain hoses correctly

4. **Gerät einschieben und ausrichten**
Installer et aligner l'appareil
Inserire l'apparecchio e orientarlo
Slide in and align appliance

5. **Dekor mit Bohrschablone vorbohren**
Pré-percer le décor avec le gabarit de perçage
Preforare la decorazione mediante la maschera di foratura
Pre-drill the decor panel using drilling template

Schallschutz-Vlies (falls mitgeliefert) auf Dekor kleben
Apposer le carreau de protection phonique (si fourni) sur le décor
Incollare lo strato di tessuto non tessuto di protezione contro i rumori (se compreso nella fornitura) sulla decorazione
Adhere noise-insulation mat (if supplied) to decor panel

6. 2 mm
Dekor einhängen
Accrocher le décor
Agganciare la decorazione
Hook on decor panel

7. 4x
Dekor ausrichten, anschrauben
Aligner, visser le décor
Orientare la decorazione, avvitare
Align and screw in decoration

546 | D | 16–22
Dekor
Décor
Decorazione
Decor panel

50
Distanz zu Vorderkante
Distance à l'arête avant
Distanza al bordo anteriore
Distance to front edge

Gleitblech einmitten
Centrer le cadre coulissant
Fissare la lamiera scorrevole al centro
Centre the sliding plate

OK!

Schläuche kontinuierlich nachziehen
Resserrer continuellement les tuyaux
Serrare i tubi flessibili uno dopo l'altro
Slowly pull the hoses through

Schläuche umbauen/fixieren
Transformer/fixer les tuyaux
Cambiare/fissare i tubi flessibili
Change round/secure the hoses

Schläuche nicht knicken/quetschen!
Ne pas tordre/écraser les tuyaux!
Non schiacciare/piegare i tubi flessibili!
Do not kink or crush the hoses!

3.1 | **3.2**

! Wichtig | Important | Importante | Important

8. **Tür schliessen, fein ausrichten**
Fermer la porte, aligner avec précision
Chiudere la porta, orientare in modo preciso
Close appliance door and then align precisely

9. **Gerät unten verriegeln**
Verrouiller l'appareil dans la partie inférieure
Bloccare in basso l'apparecchio
Lock appliance into position at bottom

Riegel nach aussen schieben, festschrauben
Pousser le verrou vers l'extérieur, visser
Spingere il paletto verso l'esterno, fissare
Push lock out, screw firmly

10. 4x
Gerät oben/unten verschrauben
Visser l'appareil en haut/en bas
Avvitare l'apparecchio sopra/sotto
Screw appliance in at top and bottom

Luftspalt an Schattenfuge muss bestehen bleiben
La fente d'aération au niveau des joints creux doit rester en l'état.
La fessura sulla scanalatura nascosta deve rimanere inalterata
Screw appliance in at top and bottom

11. **Tür halb offen halten und Schrauben so einstellen, dass die Tür im Gleichgewicht bleibt**
Maintenir la porte à demi ouverte et régler les vis de manière à ce que la porte reste en équilibre
Tenere la porta aperta a metà e regolare le viti in modo da fare rimanere la porta in equilibrio
Open appliance door halfway and then adjust screws so it remains in equilibrium

Beidseitig gleich einstellen
Régler de la même manière des deux côtés
Regolare in modo identico su ambo i lati
Adjust both sides the same

Prüfen:
1. **Tür darf nicht ungebremst aufschlagen**
2. **Dekor/Blende darf nicht streifen**
3. **Bei Türöffner: Bei einer Öffnung von 12 cm muss die Tür still stehen**

Contrôler:
1. La porte ne doit pas s'ouvrir brutalement sans être freinée
2. Le décor/le bandeau ne doit pas frotter
3. Dans le cas d'un ouvre-porte : pour une ouverture de 12 cm, la porte doit rester en place

Controllare:
1. **La porta non si apre troppo velocemente**
2. **La decorazione/il pannello non devono strisciare**
3. **Con apertura della porta: Con un'apertura di 12 cm la porta deve rimanere ferma**

Check:
1. Door must not swing open uncontrolled
2. Decor panel and operating panel must not touch
3. For door opener: Appliance door must remain stationary if opened 12 cm

12. **Gerät anschliessen**
Raccorder l'appareil
Collegare l'apparecchio
Connect appliance

Siehe separate Installationsanleitung
Voir notice d'installation séparée
Vedi le istruzioni di installazione separate
See separate installation instructions

ø 2,0 x 14 mm

ø 2,0 x 14 mm

DE FR IT EN

W8.5599-0