Installationsanleitung
Waschautomat
Modelle 287, 288, 11019, 11020

1014076-05
04.08.2026

Die Installation darf nur durch fachkundiges Personal ausgeführt werden.
Alle Arbeitsschritte müssen der Reihe nach vollständig ausgeführt und kontrolliert werden.

Netzstecker erst dann einstecken, wenn die Wasserzulauf- und Wasserablaufschläuche angeschlossen sind.

Relevanteste Schritte - Während der Installation zwingend zu beachten

Überprüfen Sie die nachfolgenden Arbeitsschritte in den genannten Kapiteln. Sie zeigen die relevantesten Punkte der Installation, ersetzen jedoch nicht die vollständige Anleitung.

Installationsplatte

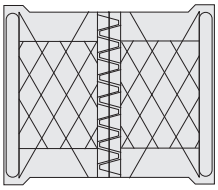

Installationsplatte entnehmen
>>> Kapitel 1

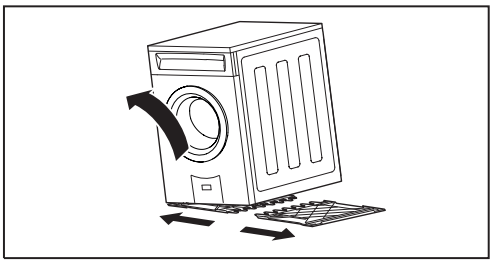

Installationsplatte befestigen
>>> Kapitel 3

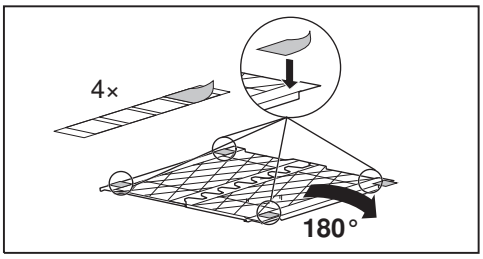

Transportsicherungen

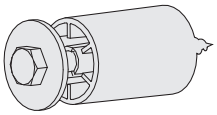

Transportsicherungen entfernen
>>> Kapitel 2

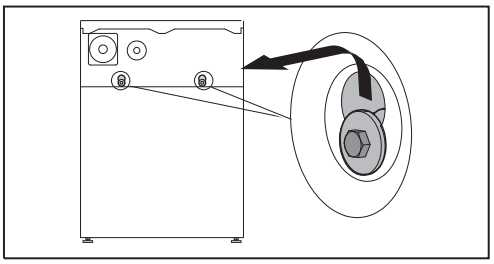

Ablaufschlauch

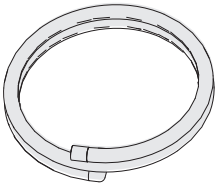

Ablaufschlauch befestigen
>>> Kapitel 4

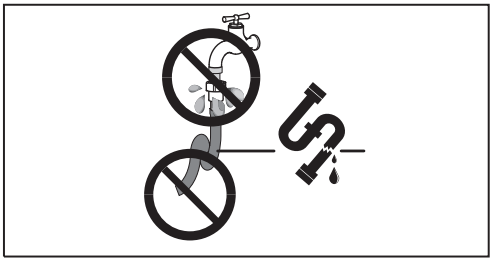

Gerät einschieben
>>> Kapitel 6

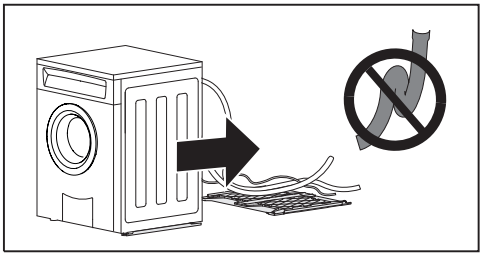

Gerätestabilität

Gerätefüsse vorsichtig justieren
>>> Kapitel 7

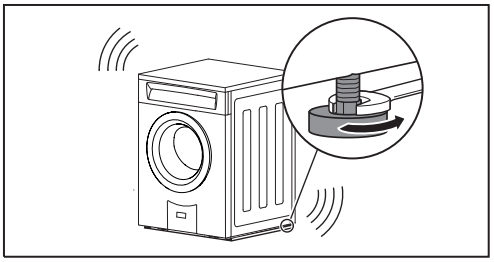

Kapitel 1 - Installationsplatte und Installationszubehör-Set entnehmen

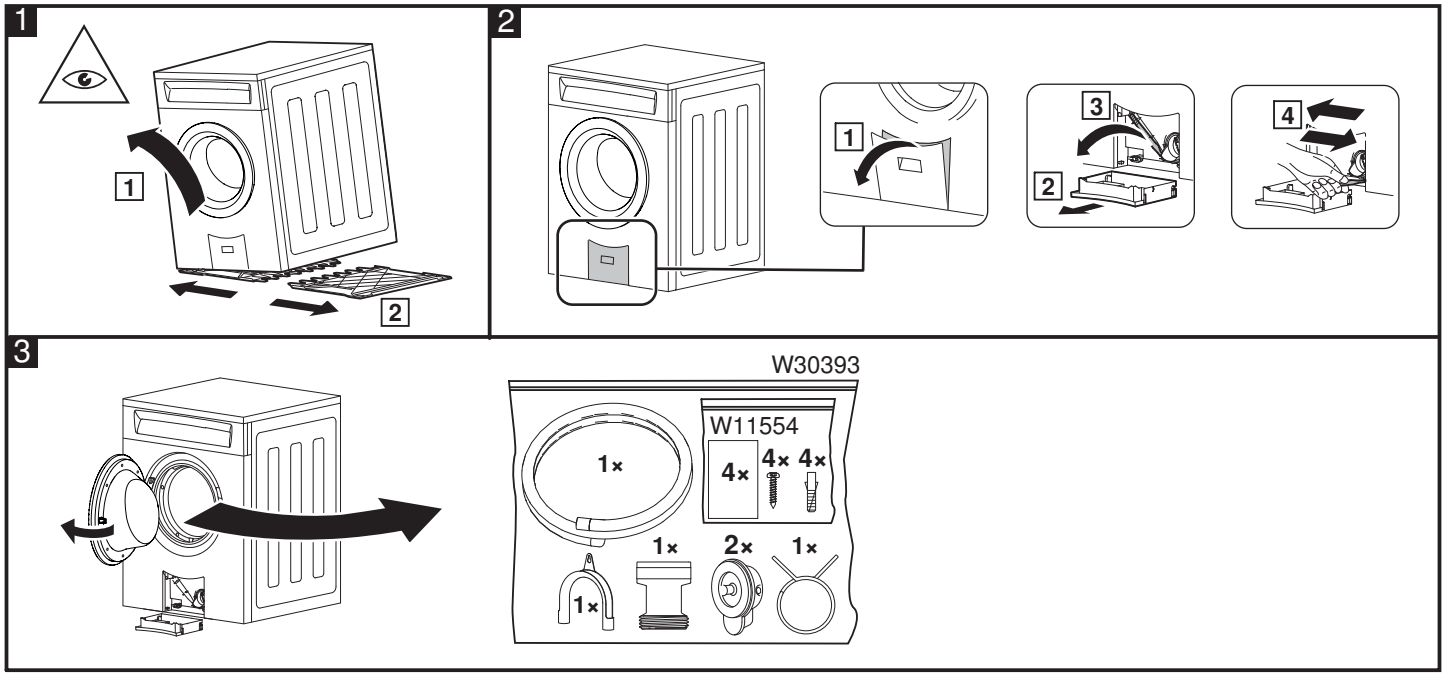

Kapitel 2 – Styroporring und Transportsicherungen entfernen

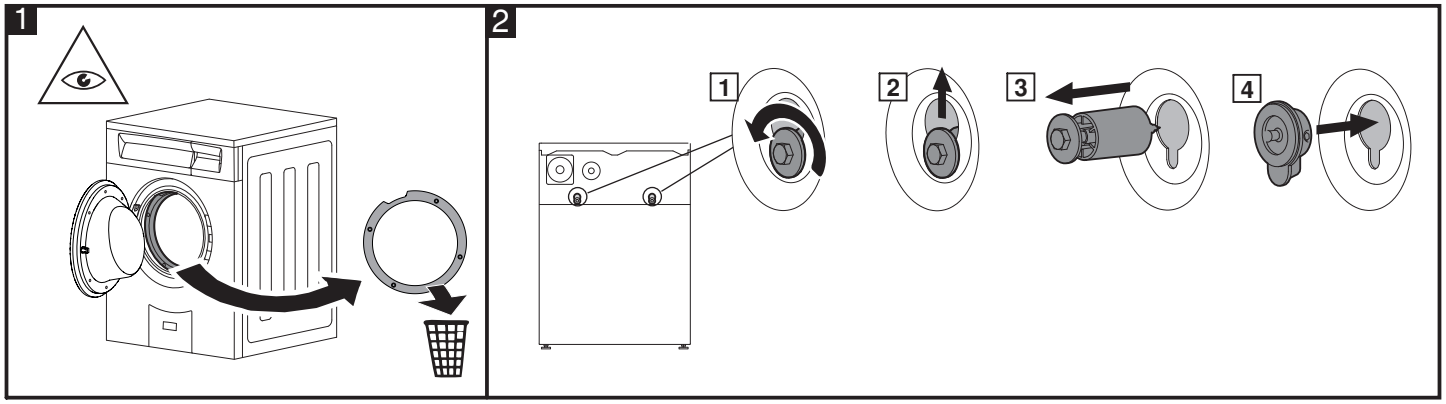

Kapitel 3 - Installationsplatte befestigen

Bei Bodenheizung keine Löcher in den Boden bohren! Installationsplatte ankleben!

Es ist auf die Platzierung in geschlossenen Nischen oder Schränken mit Tür zu verzichten.
Eine unzureichende Belüftung des Waschautomats führt zu Bakterien-/Keim- und Geruchsbildung.

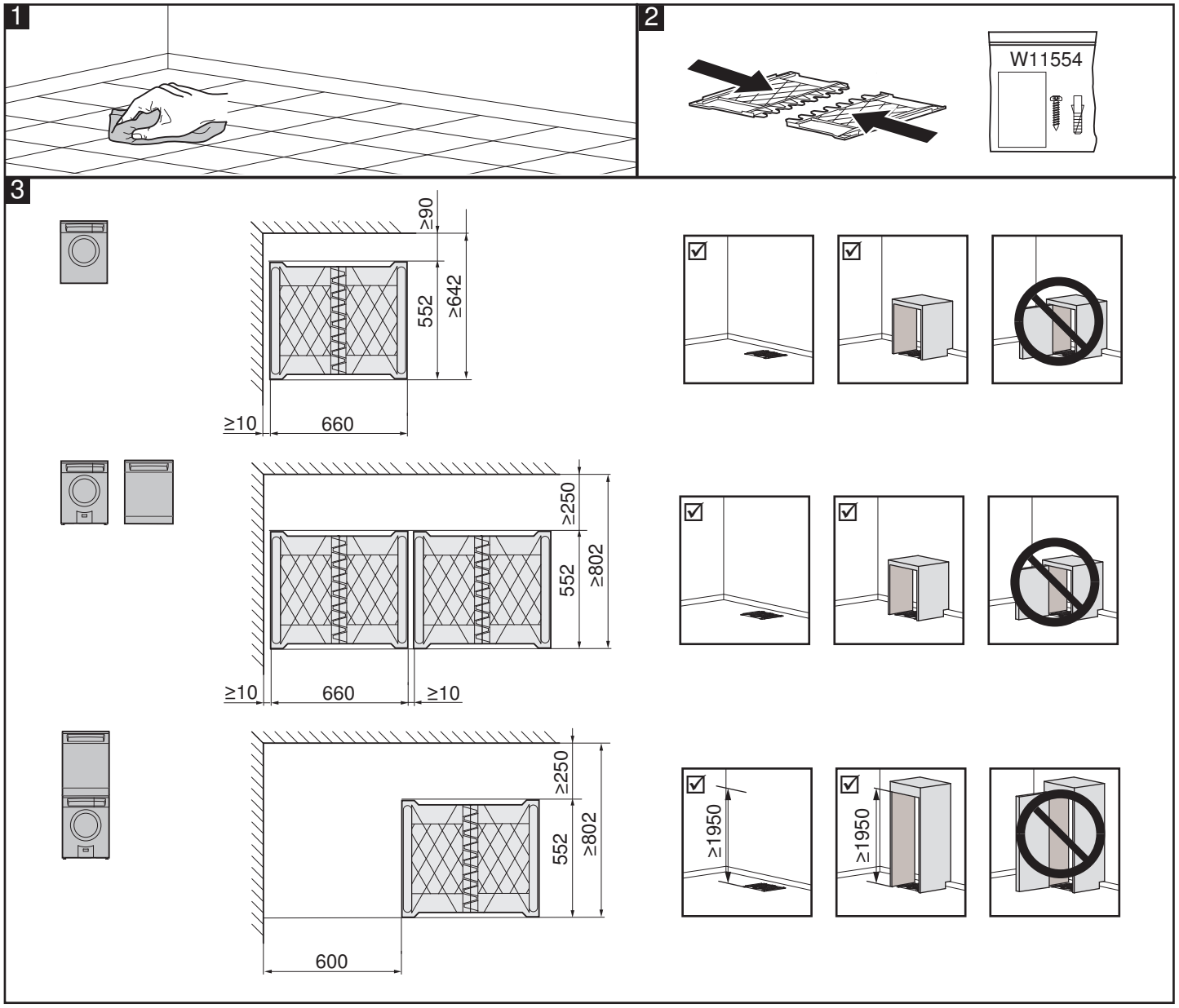

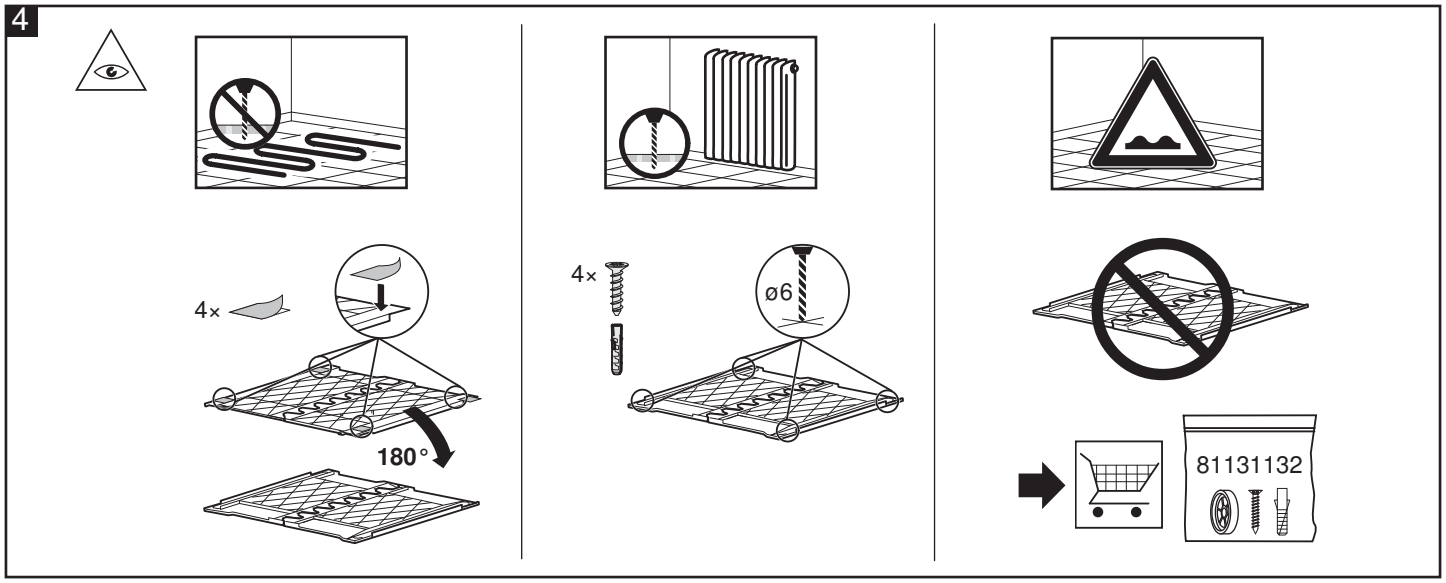

Kapitel 4 - Wasserzulaufschlauch und Wasserablaufschlauch befestigen

Die Vorschriften des örtlichen Wasserversorgungsamtes sind zu beachten.
Allfällige alte Zu- und Ablaufleitungen müssen immer durch neue ersetzt werden.

Schlauchhalter Ⓢ nicht direkt an der Waschmaschine befestigen, sondern an einer Wand oder einem Haken.

Maximale Förderhöhe der Ablaufpumpe: ≤1200 mm.

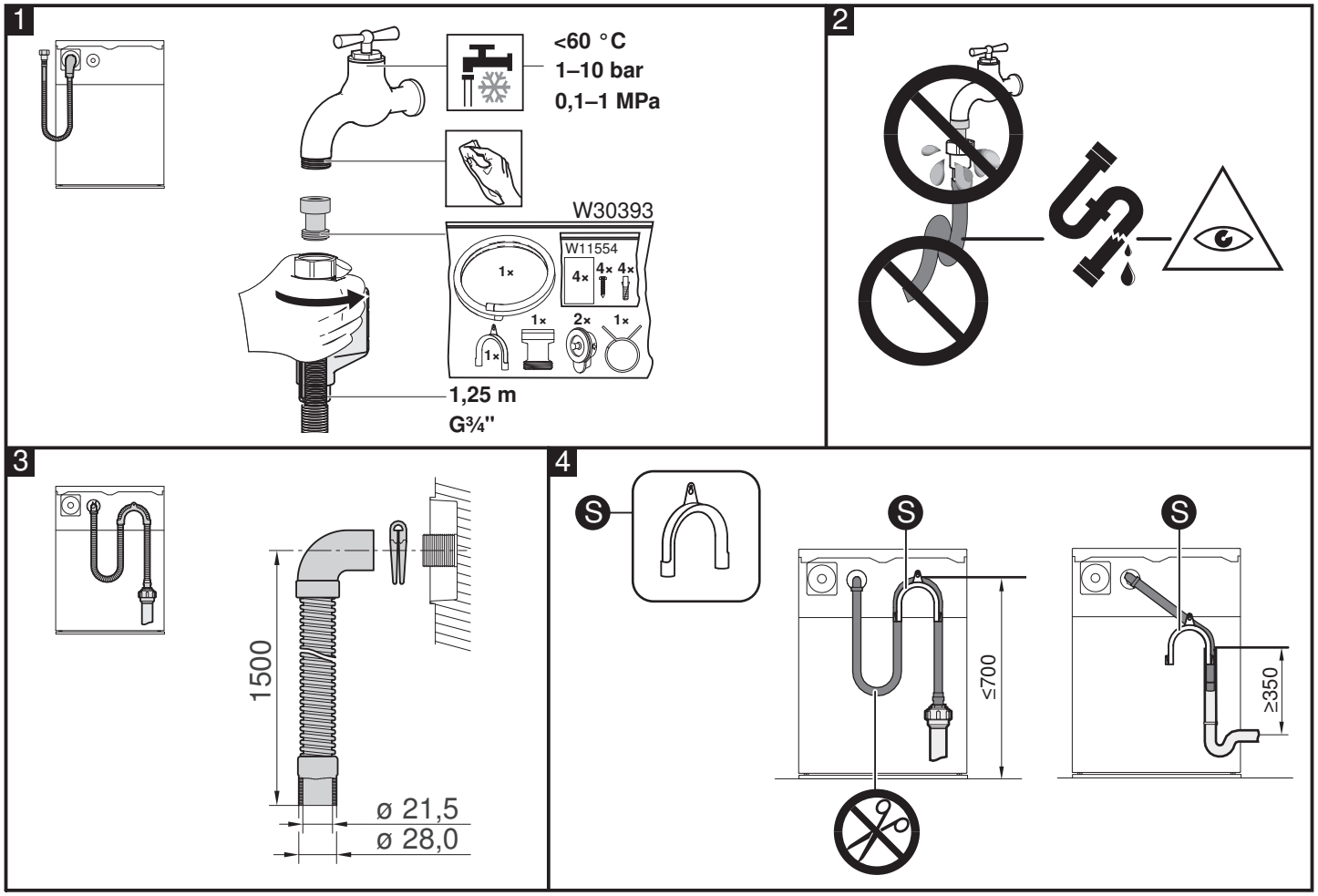

Kapitel 5 - Elektrische Anschlüsse

Elektrische Anschlüsse sind durch fachkundiges Personal nach den Richtlinien und Normen für Niederspannungsinstallationen und nach den Bestimmungen der örtlichen Elektrizitätswerke auszuführen.

Ein steckerfertiges Gerät darf nur an eine vorschriftsmässig installierte Schutzkontaktsteckdose angeschlossen werden. In der Hausinstallation ist eine allpolige Netz-Trennvorrichtung mit 3 mm Kontaktöffnung vorzusehen. Schalter, Steckvorrichtungen, LS-Automaten und Schmelzsicherungen, die nach der Geräteinstallation frei zugänglich sind und alle Polleiter schalten, gelten als zulässige Trenner. Eine einwandfreie Erdung und getrennt verlegte Neutral- und Schutzleiter sorgen für einen sicheren und störungsfreien Betrieb. Nach dem Einbau dürfen spannungsführende Teile und betriebsisolierte Leitungen nicht berührbar sein. Alte Installationen überprüfen.

- Einsatzhöhe der Geräte: Die elektrische Sicherheit ist bis 2000 m. ü. M. gewährleistet.
- Angaben über erforderliche Netzspannung, Stromart und Absicherung dem Typenschild entnehmen.

Anschlusskabel

Farbcode

L2 schwarz
L1 braun
Ⓝ blau
⏚ gelb/grün

400 V 2N~ 50 Hz, 10 A

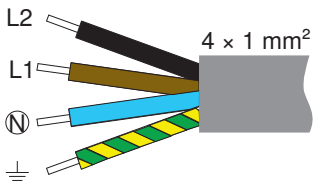

Fehlermeldung «U1»

Das Gerät erkennt eine Überspannung. Verdrahtung, insbesondere Neutralleiter, kontrollieren.

Kapitel 6 - Gerät nivellieren und auf Installationsplatte platzieren

Gilt sowohl für die freistehende Platzierung als auch die Nischenplatzierung.

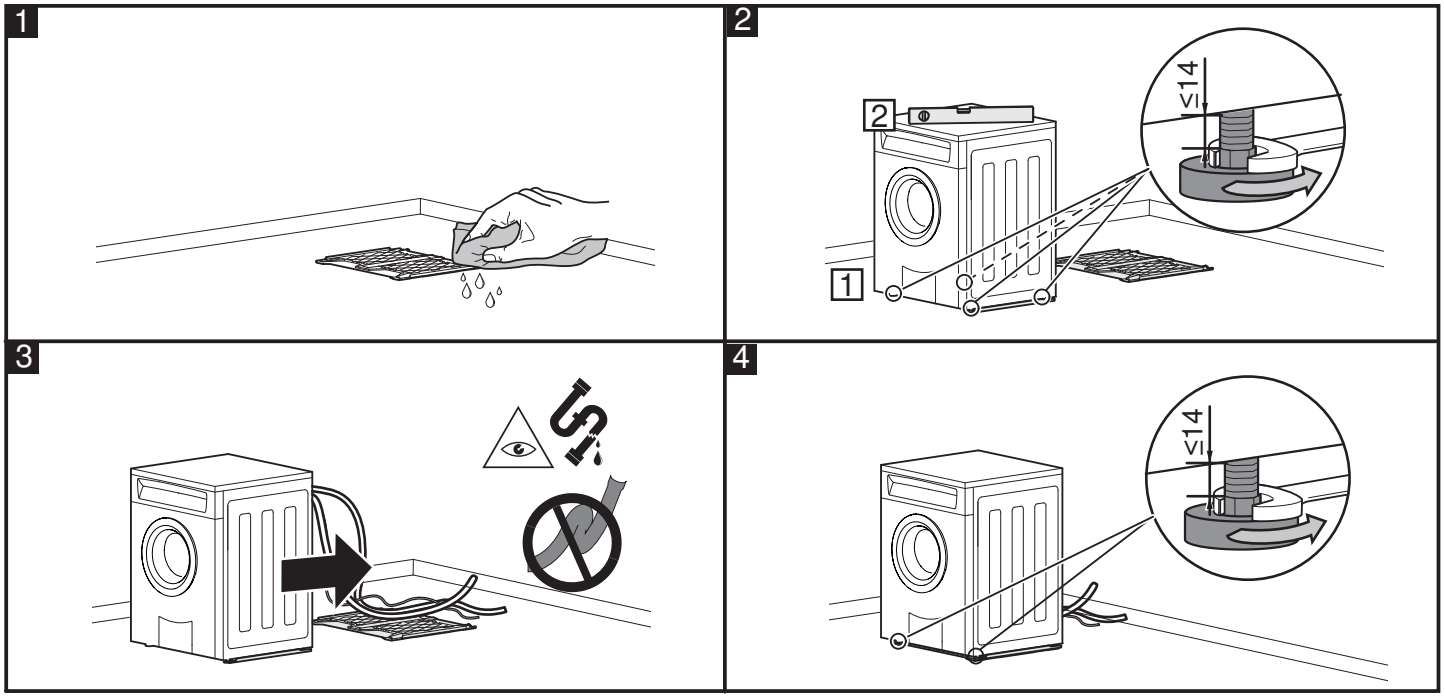

Kapitel 7 - Stabilitätskontrolle

Gerät vorbereiten

Gerät an Strom anschliessen, den Wasserhahn öffnen und sicherstellen, dass die Transportsicherungen entfernt sind.

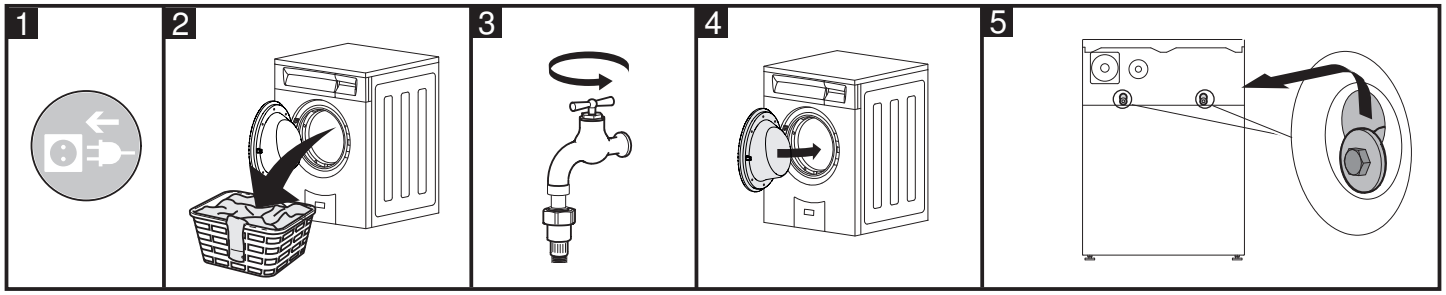

Stabilitätskontrolle starten

Während der Stabilitätskontrolle werden starke Vibrationen erzeugt. Der/Die Benutzer/-in muss die Stabilität von Hand und Auge kontrollieren und bei zu starken Gerätebewegungen die Nivellierfüsse vorsichtig drehen.

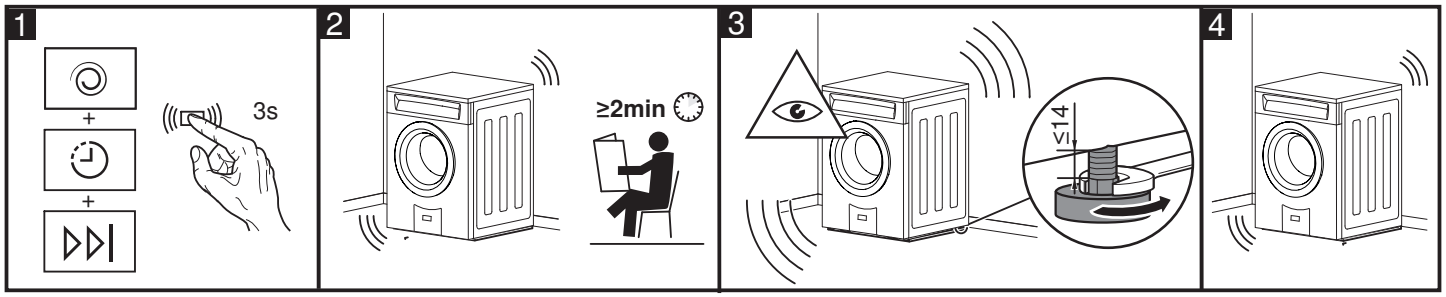

Stabilitätskontrolle beenden
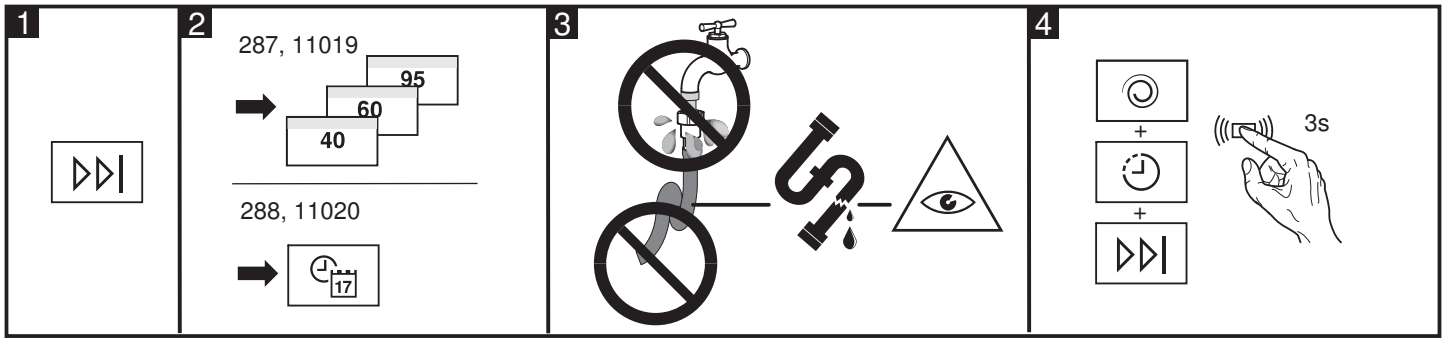
Gerät in Betrieb nehmen und Dichtheit des Wasseranschlusses überprüfen. Ggf. Stabilitätskontrolle wiederholen.