L’installazione può essere eseguita soltanto da personale specializzato.
Tutte le operazioni devono essere eseguite sequenzialmente in modo completo e devono essere controllate.

Campo di validità

Queste istruzioni d’installazione valgono per i modelli:

62006 (DWPQ12, larghezza d'ingombro 120 cm)

62007 (DWPQ9, larghezza d'ingombro 90 cm)

H4.2608 (scarico - involucro motore standard)

H4.2604 (ricircolo - involucro motore standard - cappa per isola e da parete)

H4.2605 (ricircolo - involucro motore ridotto - cappa per isola e da parete)

H4.2774 (scarico - involucro motore con allacciamento per opzioni)

Indicazioni generali

In caso di utilizzo contemporaneo di impianti di combustione (p. es. piani cottura a gasolio, gas, legna o carbone), la pressione nell'ambiente in cui viene utilizzato l'apparecchio non deve scendere al di sotto di 4 Pa (0,04 mbar). Solo in questo modo è assicurato un funzionamento privo di pericoli.
Pericolo di avvelenamento! Garantire un apporto sufficiente di aria esterna, p. es. attraverso aperture non chiudibili in porte o finestre e attraverso l'utilizzo di prese d'aria a muro di scarico/ventilazione, o attraverso altre misure tecniche.

Se l'apparecchio viene installato sopra piani cottura a gas, ogni zona di cottura deve essere munita di una sicurezza contro la fuoriuscita di gas incombusto e devono essere rispettate le distanze minime (vedere capitolo 'Dimensioni').

Una riparazione ineccepibile può essere garantita soltanto se l'intero apparecchio è stato disinstallato in maniera corretta e senza provocare danni.

Targhetta dei dati

- Rimuovere il filtro del grasso. La targhetta dei dati si trova sul lato interno dell'apparecchio.

Accessorio d'installazione in dotazione

Tutti gli elementi di fissaggio sono forniti in dotazione.

Modo di scarico dell'aria

L'aria di scarico non deve essere condotta a un camino utilizzato per i gas di scarico di apparecchi alimentati a gas o con altri materiali combustibili. Rispettare le norme antincendio locali.

Raccordi elettrici

I raccordi elettrici devono essere eseguiti da personale specializzato in base alle direttive e norme per le installazioni a bassa tensione e alle disposizioni delle aziende elettriche locali.
Un apparecchio pronto per l'uso può essere collegato unicamente ad una presa con contatto di protezione installata conformemente alle prescrizioni. Nell'installazione interna si deve prevedere un disgiuntore di rete onnipolare con un'apertura dei contatti di 3 mm. Interruttori, connettori ad innesto, interruttori automatici LS e fusibili, liberamente accessibili dopo l'installazione dell'apparecchio e che commutano tutti i conduttori polari, sono considerati disgiuntori ammissibili. Una messa a terra ineccepibile e conduttori neutri e di protezione posati separatamente permettono un esercizio sicuro ed esente da disturbi. Dopo l'installazione, le parti sotto tensione e le linee con isolamento principale non devono poter essere toccate. Verificare le installazioni vecchie.

Altezza d'impiego degli apparecchi: max 2000 m l. m.

- Le informazioni su tensione di rete, tipo di corrente e di protezione necessari sono riportate sulla targhetta dei dati.

Collegamento per opzioni

L'opzione non deve essere collegata da un secondo lato con tensione di rete.

Veduta X

Collegamento per opzioni

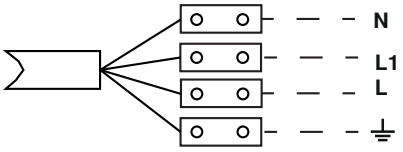

N (blu) = conduttore neutro
L1 (marrone) = conduttore di fase (conduttore polare attivo)
L (bianco) = conduttore polare
(giallo/verde) = conduttore di protezione

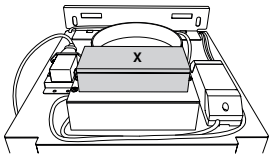

Collegamento per finestra

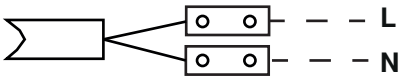

L (nero) = conduttore polare
N (rosso) = conduttore neutro

Dimensioni

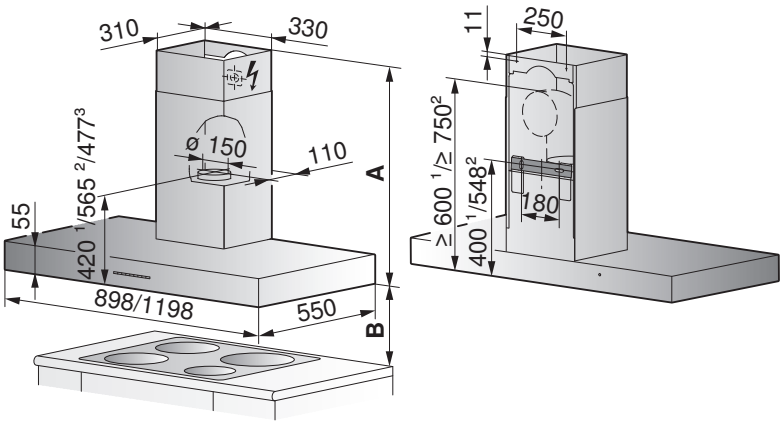

Utilizzo della copertura in pietra

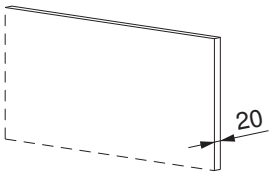

Possibilità di pannello da parete (in granito, marmo) dello spessore di 20 mm.

[1] Scarico/ricircolo 2,5 kg
[2] Ricircolo 5 kg
[3] Scarico con anello di lamiera

Rivestimento telescopico con altezza A

Disponibile con altezze differenti: vedere i consigli per la disposizione degli apparecchi da cucina

Distanza dal piano cottura

Distanza minima **B**:

In caso di piano cottura elettrico:	min. 500 mm.
In caso di piano cottura a gas:	min. 650 mm.

Installazione

Consigli per l'installazione

- Oltre all'installazione corretta della conduttura dell'aria di scarico, deve essere assicurata la corrispondente circolazione dell'aria alimentata.
  L'aria alimentata è necessaria per lo scarico.
- Evitare il passaggio della conduttura dell'aria di scarico attraverso il rivestimento del camino.
- Caratteristiche progettuali per la disinstallazione e manutenzione senza danni all'apparecchio.
  – Non inserire il rivestimento telescopico in controsoffitti.
  – Si sconsiglia di eseguire fughe in silicone sul rivestimento telescopico e sull'apparecchio.
  – Eventuali operazioni di intonacatura, stucco, tappezzeria o pittura devono essere eseguite prima dell'installazione dell'apparecchio.

Installazione

1. Disporre l'involucro del motore **A** sul corpo della cappa **B**. Assicurarsi che in questa operazione non venga pinzato alcun cavo.
2. Avvitare 2 viti **S1** (M4 × 15 mm) sul lato anteriore e 2 viti **S2** (ø 3,5 × 6 mm) su quello posteriore dell'involucro del motore **A**.
3. Fissare l'angolo di fissaggio **C** con 2 viti **S3** (M4 × 15 mm) sull'involucro del motore **A**.
4. Disporre la cappa sul lato posteriore.
5. Smontare il filtro del grasso.
6. Avvitare 6 viti **S4** (ø 3,5 × 6 mm) sul corpo della cappa.
7. Inserire il cavo dell'involucro del motore attraverso il corpo della cappa ed eseguire il collegamento con entrambe le spine.
   ATTENZIONE! Connettore cieco Non rimuovere il connettore cieco del terzo cavo poiché esso è importante ai fini del funzionamento.
8. Montare la copertura della spina **E**.
9. Fissare la maschera di carta alla parete. Eseguire 2 fori (ø 8 mm) per le viti **S5** e posizionare il tassello.
10. Fissare alla parete l'angolo di fissaggio a parete utilizzando 2 viti **S5** (ø 5 × 40 mm).

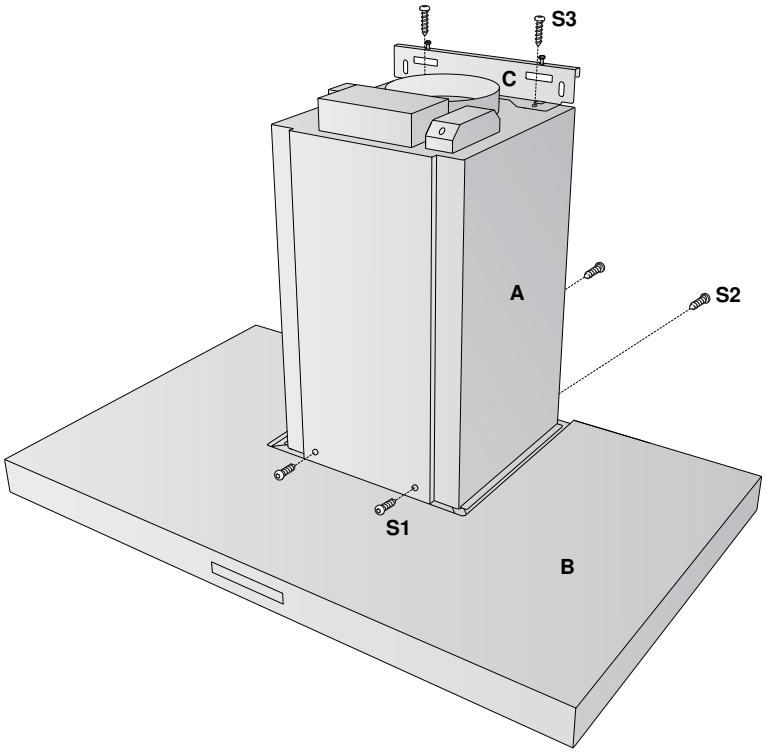

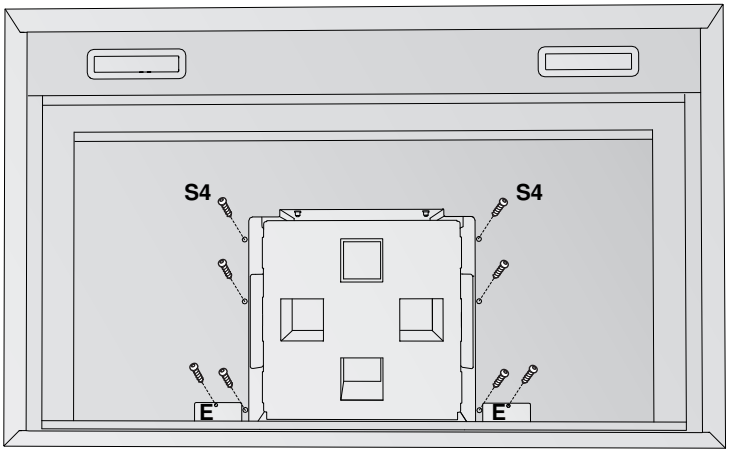

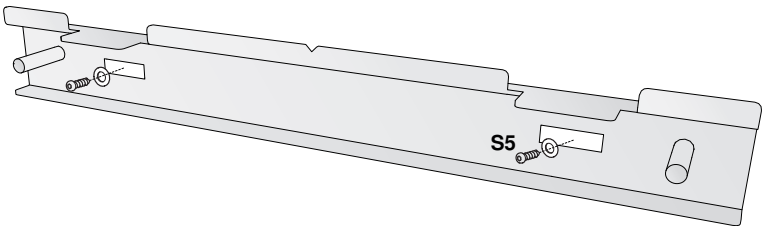

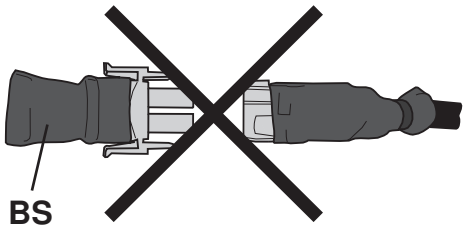

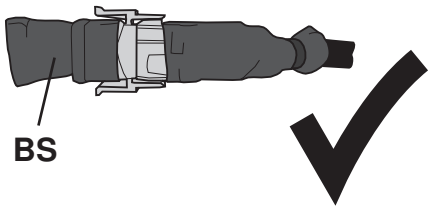

11. Incardinare la cappa sull'angolo di fissaggio a parete e stringere leggermente con 2 dadi **G**.
12. Allineare orizzontalmente la cappa utilizzando le viti di regolazione **S6**.
13. Segnare la posizione dei 2 fori (ø 8 mm) per le viti **S7**, sganciare la cappa, praticare i fori e inserire i tasselli.
14. Incardinare la cappa, stringere i dadi **G**.
15. Fissare con 2 viti **S7** (ø 5 × 40 mm) e coprire con il coperchio cieco **D**.
16. Eseguire nella parete, sotto il coperchio, 2 fori (ø 8 mm) per le viti **S8** e inserire i tasselli. I fori devono essere allineati rispetto all'apparecchio.
17. Fissare il supporto in lamiera **J** con 2 viti **S8** (ø 5 × 40 mm).
18. Fissare il flessibile di scarico sul bocchettone di scarico. In caso di utilizzo della valvola antiritorno, dopo l'installazione verificare il funzionamento, eventualmente fissare l'anello di lamiera **R**.
19. Effettuare il collegamento elettrico (vedere la sezione 'Raccordi elettrici').
20. Per la modalità di ricircolo:

    collegare il deflettore **K** con il flessibile di scarico e, servendosi di 4 viti **S9** (ø 3,5 × 6 mm), avvitarlo sul supporto in lamiera **J**.

    Per la modalità di scarico:

    collegare il flessibile di scarico con il tubo di scarico dell'abitazione.
21. Applicare le lamiere di rivestimento **L1**, **L2**. Allineare la lamiera di rivestimento **L1** nella parte superiore e, servendosi di 2 viti **S10** (ø 3,5 × 6 mm), avvitarla saldamente sul supporto in lamiera **J**.

    Per la modalità di ricircolo:

    allineare la griglia del rivestimento superiore verso l'alto.

    Per la modalità di scarico:
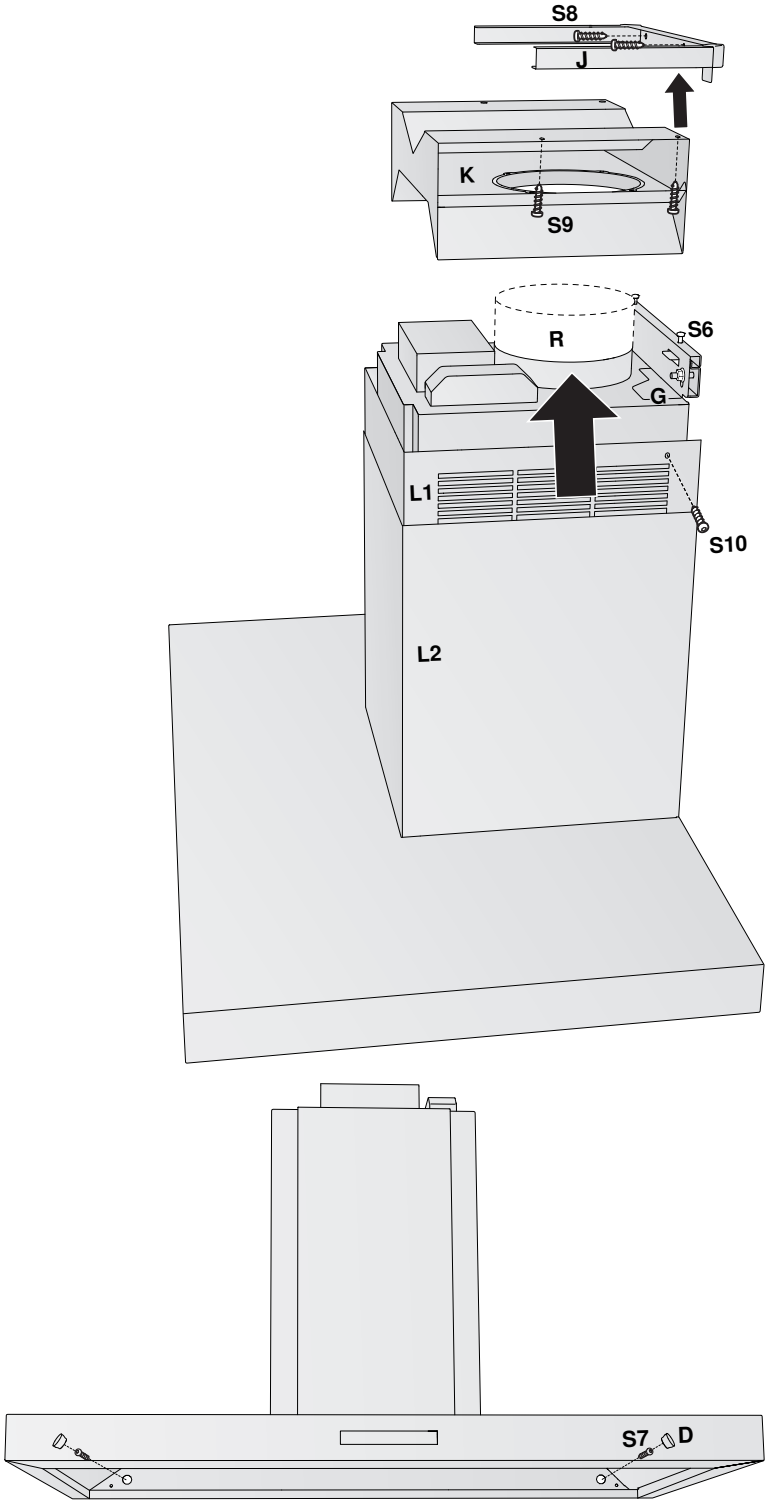
    allineare la griglia del rivestimento superiore verso il basso.
22. Inserire il filtro del grasso.
23. Eseguire il test funzionale.