L'installation doit impérativement être exécutée par un personnel qualifié. Toutes les étapes doivent être réalisées en intégralité dans l'ordre et contrôlées.

Domaine de validité

Cette notice d'installation est valable pour le modèle: **629**

Indications générales

En cas d'encastrement dans un matériau inflammable, il est impératif de respecter les directives et les normes relatives pour les installations basse tension et pour la protection contre le feu.

Plaque signalétique

► La plaque signalétique se trouve en bas à droite à l'intérieur de l'appareil.

Accessoires d'installation fournis

Désignation	Dimension	Pièces	Pos.
Support	–	2	**A**
Plaque d'écartement charnière complète	–	2	**B**
Profil de compensation complet	878 mm	1	**C**
Vis pour panneaux agglomérés Pan-Head	3,5 × 12	8	**S1**
Vis pour panneaux agglomérés à tête conique	3,5 × 16	4	**S2**
Set de goupilles de limitation	–	1	–

Raccordements électriques

Les raccordements électriques doivent être réalisés par un personnel qualifié, selon les directives et les normes relatives aux installations basse tension et selon les prescriptions des entreprises locales d'électricité.
Un appareil prêt à brancher doit exclusivement être raccordé à une prise de courant de sécurité installée conformément aux prescriptions. Dans l'installation domestique, un dispositif de coupure sur tous les pôles, avec une distance de coupure de 3 mm, est à prévoir. Les interrupteurs, les prises, les disjoncteurs de protection de ligne et les fusibles accessibles après l'installation de l'appareil et qui déclenchent tous les conducteurs polaires sont des interrupteurs fiables. Une mise à la terre correcte et des conducteurs neutres et de protection posés séparément garantissent un fonctionnement sûr et sans panne. Suite au montage, tout contact avec des pièces conductrices de tension et des lignes isolées doit être impossible. Contrôler les installations anciennes.

► Les indications sur la tension de secteur nécessaire, le type de courant et les fusibles figurent sur la plaque signalétique.

Installation

L'appareil est disponible avec charnières à gauche ou à droite. Il ne peut plus être modifié ultérieurement.

Pour une aération parfaite, une ouverture de la largeur de l'appareil (en haut et en bas) est nécessaire (feuille 5-13 dans le manuel technique pour les cuisines ASC). Desjoints d'ombre seulement, même s'ils sont situés sur plusieurs largeurs d'éléments, sont insuffisants.

1. Encastrement des supports A (kit de montage H7.2435) seulement avec une hauteur de la niche >877 mm

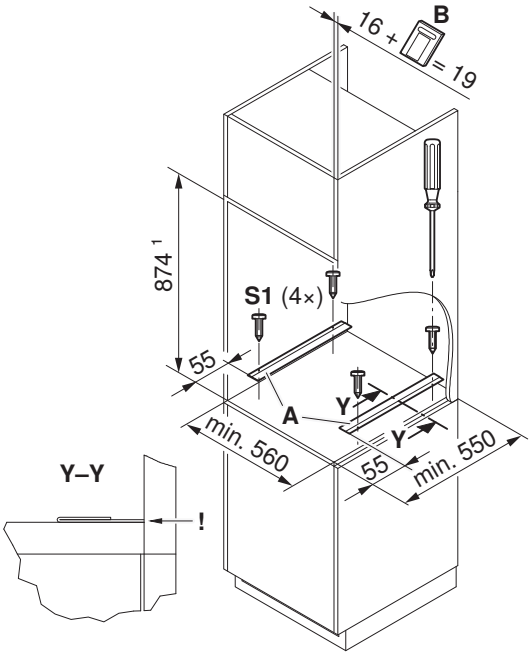

2. Encastrement de l'appareil

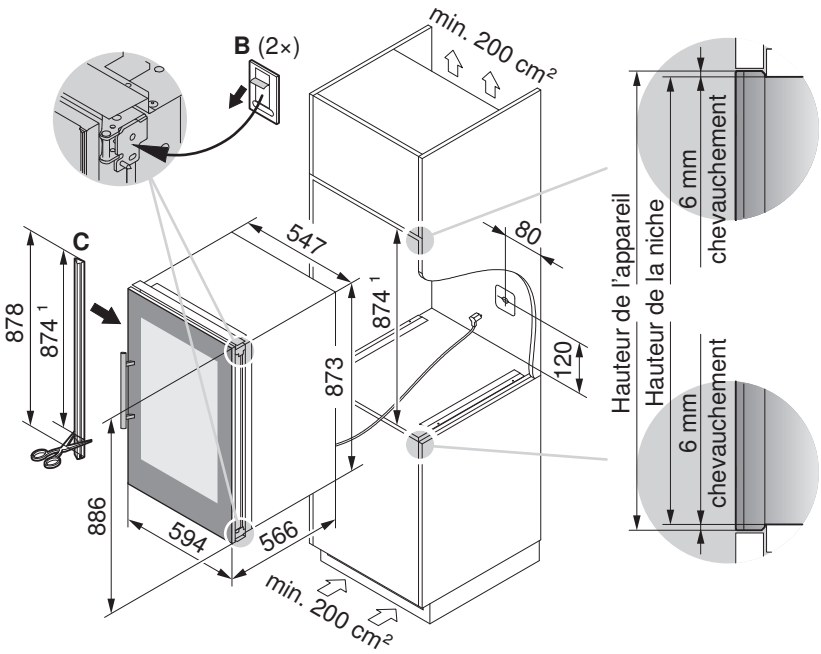

[1] Encastrement SMS: hauteur de la niche de 889 mm = 7/6 –> utiliser le kit de montage 55 H7.2436 (option)

3. Fixation de l'appareil

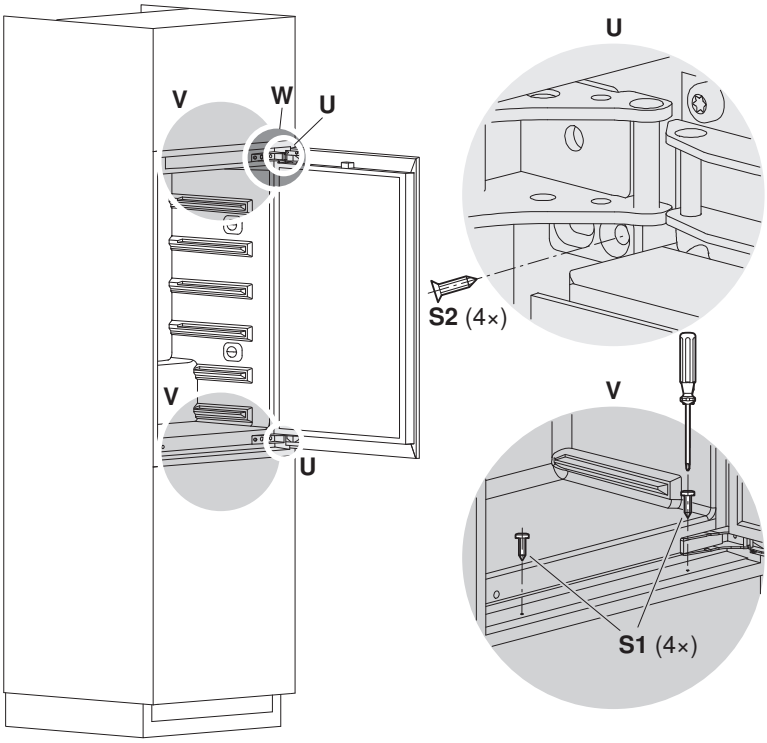
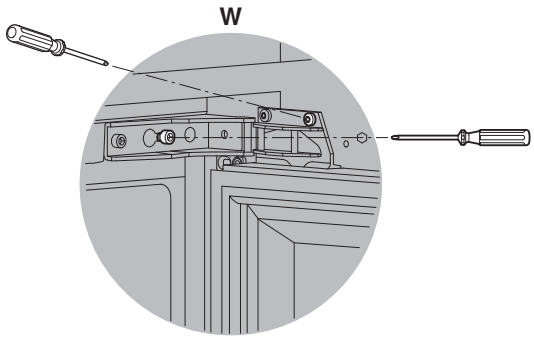
4. Ajustage de la porte de l'appareil