Sortiment

2023

Küche & Textilpflege

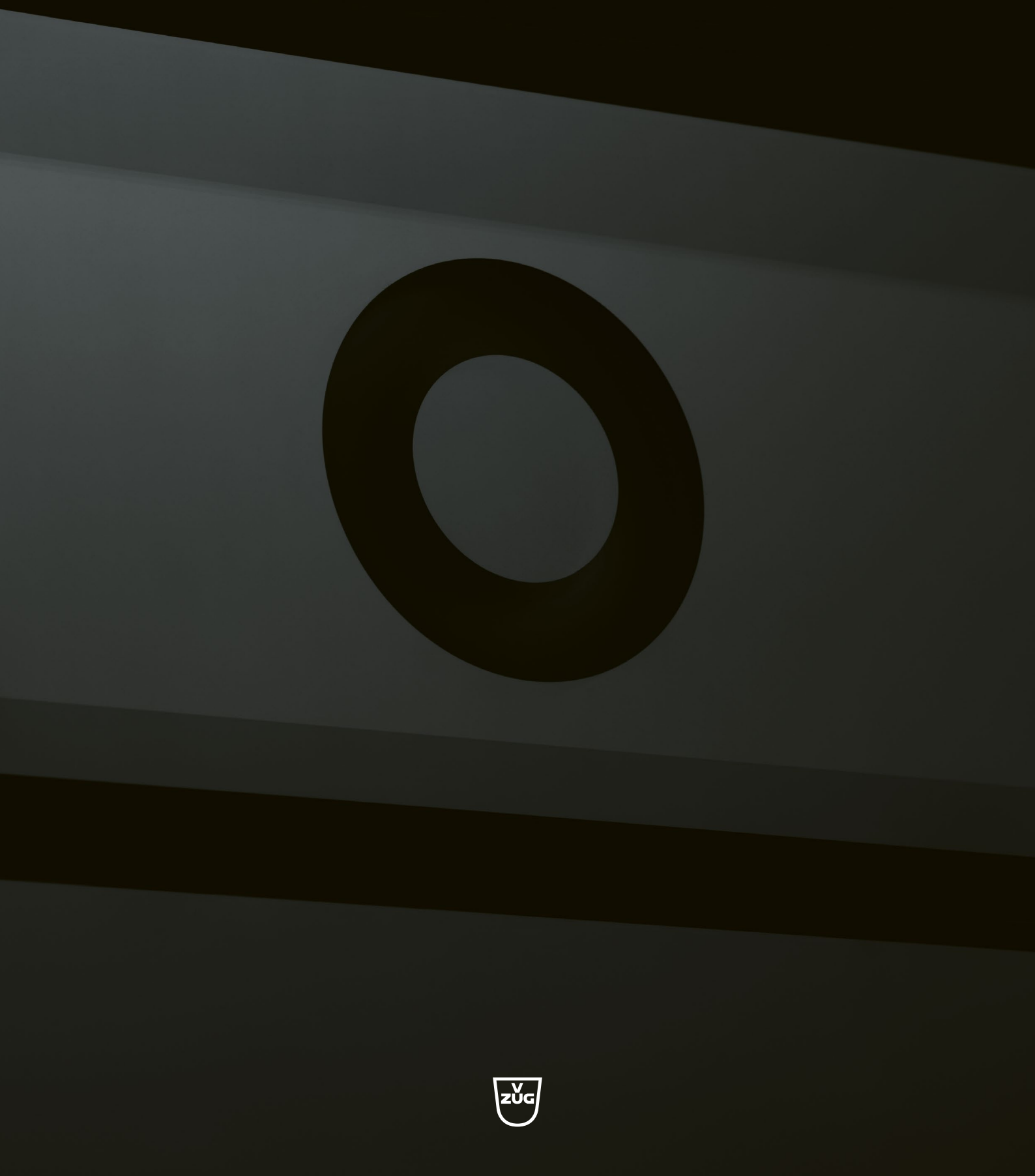

Die aktuellen Preise sind der Preisliste und
der Website zu entnehmen.

Inhalt

7 Über uns

16 Küche
17 Steamer, Combi-Steamer, Combair-Steamer
63 Backöfen und Herde
127 Schubladen
145 Mikrowellen
159 Kaffeevollautomaten
167 Kochfelder
247 Dunstabzüge
291 Geschirrspüler
331 Kühl- und Gefriergeräte

388 Textil
389 AdoraWaschen
403 AdoraTrocknen
415 Adorina
427 UnimaticWaschen
437 UnimaticTrocknen
445 Zubehör

456 Warendeklaration

491 Anwendungen

Tauchen Sie ein in die digitale V-ZUG Welt
Hintergrundinformationen, Videos und Bilder: Hinter jedem QR-Code steckt etwas Interessantes. Erfahren Sie mehr über Ihr Lieblingsprodukt, studieren Sie die neuesten Funktionen und profitieren Sie von ergänzenden Beiträgen.

Küche

17 Steamer, Combi-Steamer, Combair-Steamer
27 Excellence Line 60
38 Mass-Skizzen Excellence Line 60
41 Excellence Line 55
48 Mass-Skizzen Excellence Line 55
50 Ausstattung und Zubehör Excellence Line 60/55
53 Classic Line 60
55 Mass-Skizzen Classic Line 60
56 Classic Line 55
58 Mass-Skizzen Classic Line 55
59 Ausstattung und Zubehör Classic Line 60/55

63 Backöfen und Herde
69 Excellence Line Backöfen 60
78 Mass-Skizzen Excellence Line 60
81 Advanced Line Backöfen 60
86 Mass-Skizzen Advanced Line 60
88 Classic Line Backöfen 60
90 Mass-Skizzen Classic Line 60
91 Ausstattung und Zubehör Excellence Line, Advanced Line und Classic Line 60
93 Excellence Line Backöfen 55
100 Mass-Skizzen Excellence Line 55
102 Advanced Line Backöfen 55
108 Mass-Skizzen Advanced Line 55
110 Classic Line Backöfen 55
112 Mass-Skizzen Classic Line 55
113 Ausstattung und Zubehör Excellence Line, Advanced Line und Classic Line 55
115 Advanced Line Herde 60
118 Mass-Skizzen Advanced Line 60
119 Ausstattung und Zubehör Advanced Line 60
120 Advanced Line Herde 55
124 Mass-Skizzen Advanced Line 55
125 Ausstattung und Zubehör Advanced Line 55

127 Schubladen

145 Mikrowellen
149 Excellence Line und Advanced Line Mikrowellen 60
152 Mass-Skizzen Excellence Line und Advanced Line 60
154 Excellence Line und Advanced Line Mikrowellen 55
156 Mass-Skizzen Excellence Line und Advanced Line 55
157 Ausstattung und Zubehör Excellence Line und Advanced Line 55/60

159 Kaffeevollautomaten

167 Kochfelder
176 Excellence Line CookTop (Induktion)
190 Flächenbündige Induktionskochfelder für den Ersatzmarkt
191 Mass-Skizzen Excellence Line CookTop (Induktion)
208 Mass-Skizzen Induktion für den Ersatzmarkt
210 Excellence Line CookTop (Strahlungsheizkörper mit autarker Bedienung)
215 Flächenbündige Toptronic-Kochfelder für den Ersatzmarkt
216 Mass-Skizzen Excellence Line CookTop (Strahlungsheizkörper mit autarker Bedienung)
227 Mass-Skizzen Toptronic für den Ersatzmarkt
228 Advanced Line CookTop (Strahlungsheizkörper externe Bedienung)
228 Quicklight für den Ersatzmarkt
236 Flächenbündige Quicklight-Kochfelder für den Ersatzmarkt
238 Einbauschaltkästen
240 Mass-Skizzen CookTop Advanced Line (Strahlungsheizkörper externe Bedienung)
243 Mass-Skizzen Quicklight-Kochfelder für den Ersatzmarkt
244 Mass-Skizzen Einbauschaltkästen
245 Zubehör

247 Dunstabzüge
254 Tischlüfter, Inselhauben und Wandhauben
263 Mass-Skizzen
270 Einbau-Dunstabzüge und Huttenlüfter
279 Mass-Skizzen
286 Zubehör

291 Geschirrspüler
300 Excellence Line und Advanced Line 60
310 Mass-Skizzen Excellence Line 60
314 Mass-Skizzen Advanced Line 60
316 Ausstattung und Zubehör Excellence Line 60
318 Excellence Line und Advanced Line 55
324 Mass-Skizzen Excellence Line 55
326 Mass-Skizzen Advanced Line 55
328 Ausstattung und Zubehör Excellence Line 55

331 Kühl- und Gefriergeräte
336 Kühl- und Gefriergeräte 60
349 Mass-Skizzen 60
358 WineCooler Excellence Line 60
360 WineCooler Classic Line 60
362 Mass-Skizzen Excellence Line und Classic Line 60
364 Ausstattung und Zubehör Kühl- und Gefriergeräte 60
366 Kühl- und Gefriergeräte 55
376 WineCooler Classic Line 55
377 Mass-Skizzen 55
383 Ausstattung und Zubehör Kühl- und Gefriergeräte 55
386 FoodCenter
387 Mass-Skizzen

Textil

389 AdoraWaschen
397 Excellence Line Adora Waschmaschinen
401 Mass-Skizzen Excellence Line

403 AdoraTrocknen
408 Excellence Line Adora Wäschetrockner
412 Mass-Skizzen Excellence Line

415 Adorina
419 Advanced Line Adorina Waschmaschinen
422 Mass-Skizzen Advanced Line
423 Advanced Line Adorina Wäschetrockner
425 Mass-Skizzen Advanced Line

427 UnimaticWaschen
433 Unimatic Waschmaschinen
435 Mass-Skizzen

437 UnimaticTrocknen
441 Unimatic Wäschetrockner
443 Mass-Skizzen

445 Zubehör
448 Digitales Zahlungs- und Buchungssystem
449 Mass-Skizzen
451 Kassiersysteme
452 Mass-Skizzen
453 Zubehör Kassiersysteme
454 Zubehör Waschmaschinen
454 Zubehör Wäschetrockner
455 Raumluft-Wäschetrockner



Passion und Perfektion seit 110 Jahren

V-ZUG steht für modernste Geräte, die auf Präzision, Design und Langlebigkeit ausgerichtet sind. In der Schweiz entwickeln und produzieren wir unsere Produkte – auf der ganzen Welt begeistern sie Kundinnen und Kunden.

Im Herzen der Schweiz
Mit Passion fürs Detail und spürbarer Perfektion entstehen in Zug innovative Funktionalitäten, vernetzte Technologien und intuitive Bedienelemente, eingebettet in ein minimalistisches, elegantes Design.

Kompromissloses Engagement
Swissness bedeutet für uns die langfristige Sicherung des Industrie- und Produktionsstandorts Schweiz. Menschen auf der ganzen Welt schätzen die typische Schweizer Innovationskraft. Deshalb machen wir unsere Haushaltsgeräte weltweit zugänglich. Heute sind wir mit einem ausgewählten Premiumsortiment in 19 Ländern präsent.

Zukunft braucht Herkunft
1913 in Zug als Familienbetrieb gegründet, nutzt V-ZUG Tradition, Wurzeln und Verbundenheit als Nährboden für eine erfolgreiche, der Nachhaltigkeit verpflichteten Zukunft.

V-ZUG bedeutet Verantwortung

Die Region, in der wir tätig sind, im Markennamen zu tragen, erfüllt uns mit Stolz, aber auch mit einem Verantwortungsgefühl.

Für heute, morgen und übermorgen
Wir übernehmen Verantwortung für Menschen und Ressourcen und leisten unseren Beitrag für die Zukunft – mit nachhaltigen Projekten und Zukunftsvisionen.

Forschen, entwickeln und produzieren in Zug
Mit dem visionären Projekt «Technologiecluster Zug» engagieren wir uns gemeinsam mit der Metall Zug AG und der Stadt Zug für die langfristige Sicherung des Industrie- und Produktionsstandorts Schweiz.

Um unseren hohen Qualitätsanspruch zu erfüllen, ist es für uns als Schweizer Unternehmen zentral, unseren Werkplatz in der Schweiz zu haben und ihn fit für die Zukunft zu machen. Bis 2033 entsteht auf unserem Areal in Zug ein ganz neuer Stadtteil. Mit dem Bau einer vertikalen Fabrik reduzieren wir den Bodenbedarf und steigern die Effizienz in der Produktion.

Vermeiden, reduzieren und kompensieren
Wir nutzen immer mehr erneuerbare Energien und optimieren unsere Prozesse und Maschinen, um V-ZUG Geräte energie- und ressourceneffizient herzustellen. Verbleibende CO_2-Emissionen kompensieren wir. Die Kompensationsbeiträge unterstützen die Aufforstung in einem eigenen Waldprojekt, dem V-Forest in Schottland. Seit 2020 produzieren wir CO_2-neutral.



Zukunft ist jetzt

Vernetzte Geräte sind eine Investition in innovatives, aktuelles und inspirierendes Haushalten: Mit der V-ZUG App können Betriebsarten und Rezepte von überall gewählt und an das Gerät gesendet werden.

Alle Informationen zur Hand
In der V-ZUG App gibt es eine grosse Auswahl an Kochrezepten, deren Zubereitungseinstellungen sich einfach auf den Backofen, den Steamer oder die Mikrowelle übertragen lassen. Die benötigten Zutaten lassen sich im Handumdrehen auf die Shoppingliste von Bring!* übertragen.
Die Einstelltipps EasyCook zeigen die besten Zubereitungsarten für über 250 Lebensmittel an. Jede gewünschte Betriebsart kann mit einem Klick vom Smartphone oder vom Tablet an das Gerät gesendet werden.

Immer auf dem neuesten Stand
Mit V-ZUG-Home können neue Funktionen und Software-Updates schnell und einfach auf das Gerät übertragen werden. Eine Vielzahl von Küchengeräten sowie die Adora Waschraumgeräte sind standardmässig vernetzbar. Alle Geräte mit V-ZUG-Home sind für die digitalSTROM-Plattform vorbereitet und können darin eingebunden werden.

V-Kitchen App: Ideen von Schweizer Kochprofis
Die Ergänzung zur V-ZUG App hält inspirierende Rezepte und hilfreiche Tipps von Schweizer Expertinnen und Experten wie Tiptopf und Annemarie Wildeisen bereit.

Mit diesem vernetzungsfähigen Gerät von den Vorteilen von V-ZUG-Home profitieren.

Download on the App Store
GET IT ON Google Play

Bring!
*Bring! ist ein App- und Dienstleistungsangebot der Bring! Labs AG



Wie V-ZUG-Home Haushalten noch bequemer macht.

digitalSTROM

V-Kitchen: Jetzt kostenlos downloaden!

Service, Beratung und Inspiration

Über ein Drittel unseres gesamten Teams kümmert sich allein um die Beratung und das Wohl der Kundinnen und Kunden – vor, während und noch lange nach dem Kauf eines Geräts.

Technischer Support
Erstklassig ausgebildete Servicetechnikerinnen und -techniker sorgen schnell und unkompliziert für einen jahrelang einwandfreien Betrieb der Geräte. Unsere Ersatzteilgarantie gewährt eine 15-jährige Funktionsfähigkeit aller V-ZUG Geräte.

Entscheidungshilfen vor dem Kauf
In den ZUGORAMAs stehen ausgewählte Produkte des aktuellen Sortiments für Küche und Textilpflege zum Erleben bereit. Vorgeführt werden die Vorzüge und die Funktionen der Geräte sowie die Zubereitung kulinarischer Gerichte wird erklärt.

Beratung nach dem Kauf
An kostenlosen Vorführungen in den ZUGORAMAs oder während persönlicher Heimberatungen helfen unsere Fachleute, die Möglichkeiten der Geräte maximal auszuschöpfen.

How-to-Videos
Bei Fragen zur Inbetriebnahme und zu Gerätefunktionen helfen unsere How-to-Videos. Sie führen Schritt für Schritt durch verschiedene Szenarien und ersetzen komplizierte Bedienungsanleitungen.

Kochkünste verfeinern
Ein vielfältiges Angebot an Kochkursen in den ZUGORAMAs bietet Inspiration und zeigt auf, welche Gerätefunktionen die gewünschte Zubereitung am besten unterstützen.

How-to-Videos:
Jetzt alles Wissenswerte über die Geräte erfahren.

Umfassendes Kochkursangebot entdecken.



Design verbindet Funktion mit Ästhetik

V-ZUG Geräte haben einen eigenen Charakter und zeichnen sich durch Schlichtheit und Eleganz aus.

Ikonisch
Passion für jedes Detail bedeutet für uns, dass wir beim Entwickeln und beim Testen der Geräte keinen Aufwand scheuen. So haben wir das Design der Excellence Line entwickelt. Ein Design, das von der Funktion über die Ästhetik bis zur Bedienfreundlichkeit überzeugt und von einer einzigartigen Simplizität getragen wird.

Intuitiv
Die Simplizität erreicht ihren Höhepunkt in der intuitiven Bedienung der Geräte. Diese haben wir bis ins Detail perfektioniert, mit der Absicht, die Abläufe zur richtigen Geräteeinstellung so einfach wie möglich zu halten. Bei Steamern, Backöfen und Mikrowellen der Excellence Line liegt der Schlüssel dazu im grosszügigen TouchDisplay in Kombination mit dem revolutionären CircleSlider.

Harmonisiert
V-ZUG Geräte zeichnen sich durch Zeitlosigkeit und Langlebigkeit aus. Durch das produktübergreifend einheitliche Design lassen sich die Geräte beliebig miteinander kombinieren – zusammen bilden sie eine charakterstarke, elegante Produktfamilie.



Excellence Line – nahtlose Integration in die Küche

Mit ihrem puristischen Design fügen sich die Geräte der Excellence Line harmonisch in die Architektur und die Atmosphäre der Küche ein.

Puristisches Design
Die Geräte der Excellence Line sind auf das Wesentliche reduziert. Durch das verspiegelte Glas der Fronten greifen sie Farben und Materialien der Umgebung auf. Im ausgeschalteten Zustand nimmt sich das Gerät vollständig zurück. In grifflosen Küchen kann dank AutoDoor komplett auf die Griffe an den Steamern und Backöfen verzichtet werden. Modelle mit Griff überzeugen durch eine detailgenaue, ergonomische Ausarbeitung. Das schnörkellose Design des Griffs erleichtert die Aussenreinigung der Geräte.

Interaktive Bedienung
Die Geräte zeichnen sich durch höchste Nutzerfreundlichkeit aus und ermöglichen es sowohl erfahrenen als auch Gelegenheitsköchinnen und -köchen, perfekte Garergebnisse zu erzielen.


Spiegelglas Schwarz


Spiegelglas Platinum


Spiegelglas Pearl


V
ZUG

Steamer, Combi-Steamer, Combair-Steamer

Der Inbegriff für Dampfkompetenz seit über 20 Jahren –
für die präziseste und schonendste Art des Garens.

Innovativ kochen mit Dampf

Einfach
Seit über 20 Jahren ist V-ZUG Vorreiter für die präzisesten Dampfgarer der Welt. Intelligente Programme und Einstelltipps machen die Bedienung besonders einfach. Im Programm GarAutomatik wählt das Gerät automatisch die richtigen Betriebsarten mit der exakt benötigten Temperatur und Dauer.

Schnell
Die Anwendung Heissluft mit Beschwaden beschleunigt den Garvorgang, bräunt gleichmässig und trocknet das Gargut nicht aus. Noch schneller ist der PowerSteam: Bis zu 30 % schneller als andere V-ZUG Steamer dämpft und backt der CombiSteamer V6000 45M PowerSteam mit integrierter Mikrowelle.

Vielseitig
Die Dampftechnologie wurde ursprünglich in Profiküchen verwendet, um perfekte Texturen zu erzielen und gleichzeitig natürliche Aromen, Farben und Vitamine beizubehalten. Heute gelingt das mit Gemüse, Brot, Fleisch etc. auch zuhause.

Sauber
Dank eines externen Dampferzeugers und des Edelstahlgarraums fällt die Reinigung besonders leicht. Geführte Programme reinigen automatisch, hartnäckige Verschmutzungen bewältigt das spezielle Reinigungsmittel SteamerCleaner.

Steamer-Sortiment entdecken.


4
3
2
1

Ein Steamer für jedes Bedürfnis

Ein Gerät, das alles kann, oder zwei Garräume für flexibles Kochen – mit unseren Geräten ist Kochen nach individuellen Wünschen möglich.

Steamer
Unsere Steamer bieten das reine Dampferlebnis für gesundes Garen bei Schonung der Nährstoffe. Für eine sichere Zubereitung von Gemüse und Fisch sowie schnelles Regenerieren von Vorgekochtem.

Combi-Steamer
Die beliebten Allrounder kombinieren Dampffunktionen mit Heissluft für perfekte Garergebnisse. Damit trocknet das Gargut nicht aus und erhält eine knusprige, goldbraune Oberfläche.

Combair-Steamer
Unsere Combair-Steamer kombinieren die Vorteile des traditionellen Backofens mit fortschrittlicher Dampftechnologie. Eine neue Backerfahrung in einem einzigen, einfach zu bedienenden Gerät.

Die Standardgeräte



60 cm / 76 cm

60 cm / 55 cm

In folgenden Kategorien erhältlich:
Combair-Steamer
Backöfen

Die Kompaktgeräte



45 cm

60 cm

In folgenden Kategorien erhältlich:
Combi-Steamer
Steamer
Backöfen
Kaffeevollautomaten
Mikrowellen

Die Kleingeräte



38 cm

60 cm / 55 cm

In folgenden Kategorien erhältlich:
Combi-Steamer
Steamer
Backöfen
Mikrowellen

Von der Alltags- bis zur Spitzenküche

Die verschiedenen Anwendungen der Steamer, Combi-Steamer und Combair-Steamer erlauben kreative Zubereitungen für den Alltag und lassen Gastgeberinnen und Gastgeber brillieren.



Dämpfen
Die schonende Betriebsart erhält Vitamine und Mineralstoffe. Die Zubereitung ist einfach und erfordert keine ständige Überwachung. Es kann nichts überkochen und nichts brennt an.



Regenerieren
Vorgekochte Menüs und Fertigprodukte kommen zu jeder Tageszeit schnell auf den Tisch – wie frisch zubereitet. Die Kombination aus Dampf und Heissluft verhindert einen Qualitäts- und Feuchtigkeitsverlust.



Zartgaren
In Verbindung mit dem 3-Punkt-Gargutsensor wird das Fleisch auf Knopfdruck perfekt zubereitet – und zwar auf den gewünschten Servierzeitpunkt und Gargrad.



Vacuisine
In vakuumversiegelten Beuteln erreicht das Lebensmittel, ohne über- oder unterzugaren, zum gewünschten Servierzeitpunkt den perfekten Gargrad. Ohne Überwachung, wie in der Profiküche.



GarAutomatik
In diesem Programm wählt man einfach das gewünschte Lebensmittel, das Gerät wählt die Betriebsart und das Garraumklima mit der exakt benötigten Temperatur und Dauer.



Profi-Backen
Brote, Brötchen, Zöpfe und Blätterteiggerichte gelingen auf Knopfdruck: knusprig, mit goldbrauner Oberfläche, ohne auszutrocknen. Die Anwendung unterstützt bereits beim Aufgehen des Teigs.

Intelligente Betriebsarten mit Power

Die vielfältigen Betriebsarten des CombiSteamer V6000 45M PowerSteam nutzen das Beste aus jeder Heiztechnologie. Für die Extra-Power sorgt die Mikrowelle, die sich bei den neuen Betriebsarten automatisch dazuschaltet.



PowerDämpfen
Dampf mit Mikrowelle kombiniert in einer Betriebsart – dadurch reduziert sich die Garzeit um bis zu 30 %. Die Lebensmittel behalten Textur und Geschmack – Qualität, Vitamine und Farbe bleiben erhalten.



PowerHeissluft
Ob Cake oder Ofengemüse, mit der Kombination aus Heissluft und Mikrowelle gelingen Gerichte um bis zu 30 % schneller und sie erhalten eine schöne Oberfläche sowie einen saftigen Kern.



PowerRegenerieren
Die Kombination aus Heissluft, Mikrowelle und Dampf sorgt für einen Zeitgewinn von bis zu 40 % gegenüber herkömmlichem Regenerieren. Auch ganze Tellergerichte werden gleichmässig erwärmt, ohne auszutrocknen.



Auftauen
Die Betriebsart bietet Optionen an, die ideal auf das jeweilige Lebensmittel abgestimmt sind – für gleichmässige Resultate, ohne das Fleisch, das Brot und jedes andere Lebensmittel zu erhitzen.



PowerHeissluft mit Beschwaden
Beschleunigte Zubereitung und gleichmässig erwärmte Ergebnisse: Die Kombination aus Heissluft, Mikrowelle und Dampf macht Gerichte wie Poulets oder Lasagne aussen knusprig und innen saftig.

Kompromisslos und schonend

Der CombiSteamer V6000 45M PowerSteam ist ein vollwertiger Combi-Steamer und eine High-End-Mikrowelle in einem. Er bietet eine Vielzahl an Zubereitungsarten in einem Gerät.

Revolution für die Hobbyküche
Der PowerSteam kann alles, was unsere bewährten Combi-Steamer können. Er dämpft und backt dank intelligenter Garmethoden jedoch bis zu 40 % schneller – dabei behält das Lebensmittel Qualität, Farbe, Textur und Geschmack.

Für jedes Lebensmittel die beste Technologie
Die vielfältigen Betriebsarten des neuen PowerSteam nutzen das Beste aus jeder Heiztechnologie. Die integrierte Inverter-Mikrowelle kann allein oder in Kombination mit dem Combi-Steamer verwendet werden. Der grosse Unterschied zur Mikrowelle: Der Dampf verhindert das Austrocknen des Gerichts.

Energieeffizent und schonend
Im Gegensatz zu herkömmlichen Mikrowellen, die ihre Leistung pulsierend einspeisen, gibt die Inverter-Mikrowelle im PowerSteam permanent die gewünschte Leistung ab. Das erlaubt eine präzise, gleichmässige und vitaminerhaltende Erwärmung, ohne lokale Überhitzung. Empfindliche Lebensmittel wie Schokolade oder Butter lassen sich schonend schmelzen.





Produktvergleich – Excellence Line

Euro 60 cm

	CombiSteamer V6000 PowerSteam	CombiSteamer V6000	CombiSteamer V4000	CombairSteamer V6000	CombairSteamer V2000	Steamer V4000
Katalogseite	**28**	**29-31**	**32**	**33/34**	**35/36**	**37**
Ausführungen						
Spiegelglas Schwarz | Platinum | Pearl	●|●|●	●|●|●	●|●|○	●|●|●	●|●|○	●|●|○
AutoDoor	●*	●*		●*		
Beleuchtung LED | Halogen	●|○	●|○	○|●	●|○	○|●	
Beleuchtung automatisch mit Tür wählbar	●	●	●	●		
Garraumvolumen (l) 69 | 48 | 41 | 34	○|○|●|○	○|●|○|●	○|●|○|●	●|○|○|○	●|○|○|○	○|●|○|●
Gerätehöhe (cm) 76 | 60 | 45 | 38	○|○|●|○	○|○|●|●	○|○|●|●	●|●|○|○	●|●|○|○	○|○|●|●
Schublade mit SoftClose (bei Gerätehöhe 76 cm)				●		
Garraum Edelstahl	●	●	●			●
Garraum DualEmaille				●	●	
Energieeffizienzklasse		A++	A++	A+	A+	
Exklusivitäten von V-ZUG						
Vacuisine | gradgenaue Einstellung bei Dampffunktionen	●|●	●|●	●|●	●|●	●|●	●|●
GarAutomatik mit Climate Control System (CCS)	●	●		●		
Zartgaren	●	●	●	●		
Regenerieren | PowerRegenerieren | RegenerierAutomatik	●|●|●	●|○|●	●|○|○	●|○|●	●|○|○	●|○|○
Profi-Backen	●	●		●	●	
Gargutsensor mit 3-Punkt-Messung	●	●	●	●		
Electronic Steam System (ESS)	●	●	●	●	●	●
Integrierte Rezepte | Favoriten | EasyCook	●|●|●	●|●|●	●|●|●	●|●|●	●|●|○	○|●|●
V-ZUG-Home	●	●	●	●	●	●
Anwendungen						
Dämpfen | PowerDämpfen	●|●	●|○	●|○	●|○	●|○	●|○
Ober-/Unterhitze/feucht/eco				●	●	
Heissluft/mit Beschwaden/feucht/eco	●	●	●	●	●	
PowerHeissluft/PowerHeissluft mit Beschwaden	●					
Maximale Temperatur bei Heissluft | Ober- und Unterhitze	230 | -	230 | -	230 | –	230 | 230	230 | 230	– | –
PizzaPlus				●	●	
Grill | Grill mit Umluft				●|●	●|●	
Mikrowelle	●					
Auftauen	●					
Wellness	●	●	●	●	●	●
Hygiene	●	●	●	●	●	●
Warmhalten	●	●	●	●	●	●
Bedienung und Anzeige						
Funktion Festwasseranschluss/Dampfabbau		●*				
Entkalkungsprogramm	●	●	●	●	●	●
Personalisierbarer Touchscreen mit CircleSlider	●	●	●	●	●	●
Sprachen	16	16	16	16	16	16
Uhranzeige | Timerfunktion	●|●	●|●	●|●	●|●	●|●	●|●
Automatische Umstellung Sommer-/Winterzeit	●	●	●	●	●	●

● = vorhanden ○ = nicht vorhanden *optional



CombiSteamer V6000 45M PowerSteam

Der schnellste Combi-Steamer mit integrierter Inverter-Mikrowelle für bis zu 40 % Zeitersparnis bei exzellenten Garergebnissen.

Ausstattung

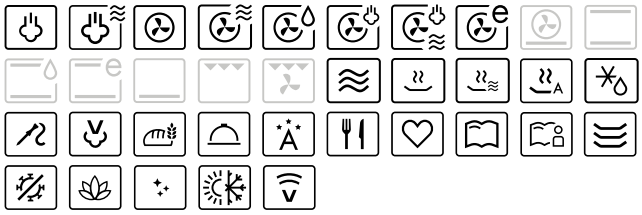

Bedienung und Anzeige

- Vollfarbiges Grafikdisplay
- Touchscreen mit CircleSlider
- Personalisierbares Display
- Automatisches Licht bei Programmende
- Beleuchtung LED
- SoftOpen und SoftClose
- Tageszeitanzeige
- Timerfunktion
- Schnelles Aufheizen des Garraums mit Vorheizen
- Garraum Edelstahl
- EasyCook mit Filterfunktionen
- 3-Punkt-Gargutsensor
- Rezeptbuch inbegriffen
- Kostenlose Heimberatung

Geräteinformationen

Masse (H × B × T)	454 × 597 × 569 mm		
Anschluss	380 – 415 V 2N~	5100 W	16 A

ECO Standby | Climate Control System (CCS) | Electronic Steam System (ESS)

Ausführung	Artikelnummer
Standardgerät	
Spiegelglas Schwarz	**230410**00003
Spiegelglas Platinum	**230410**00004
Spiegelglas Pearl	**230410**00005



CombiSteamer V6000 45M PowerSteam

Der schnellste Combi-Steamer mit integrierter Inverter-Mikrowelle und automatischer Türöffnung/-schliessung für bis zu 40 % Zeitersparnis bei exzellenten Garergebnissen.

Ausstattung

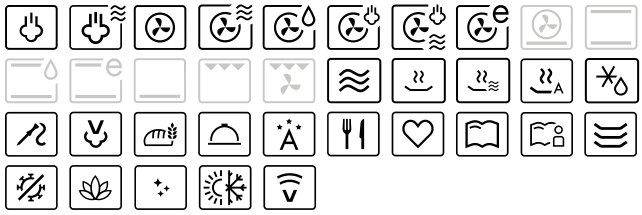

Bedienung und Anzeige

- Vollfarbiges Grafikdisplay
- Touchscreen mit CircleSlider
- Personalisierbares Display
- Automatisches Licht bei Programmende
- Beleuchtung LED
- AutoDoor
- Automatisches Auskühlen
- SoftOpen und SoftClose
- Tageszeitanzeige
- Timerfunktion
- Schnelles Aufheizen des Garraums mit Vorheizen
- Garraum Edelstahl
- EasyCook mit Filterfunktionen
- 3-Punkt-Gargutsensor
- Rezeptbuch inbegriffen
- Kostenlose Heimberatung

Geräteinformationen

Masse (H × B × T)	454 × 597 × 569 mm		
Anschluss	380 – 415 V 2N~	5100 W	16 A

ECO Standby | Climate Control System (CCS) | Electronic Steam System (ESS)

Ausführung	Artikelnummer
AutoDoor	
Spiegelglas Schwarz	**230470**00001
Spiegelglas Platinum	**230470**00002



CombiSteamer V6000 45

Das beliebte Kombigerät zum Dämpfen und Backen. Dank GarAutomatik übernimmt dieses Gerät sogar die nötigen Einstellungen für Zeit und Temperatur.

Ausstattung



Bedienung und Anzeige

- Vollfarbiges Grafikdisplay
- Touchscreen mit CircleSlider
- Personalisierbares Display
- Automatisches Licht bei Programmende
- Beleuchtung LED
- Leichte Türreinigung durch Türzerlegung
- SoftOpen und SoftClose
- Tageszeitanzeige
- Timerfunktion
- Schnelles Aufheizen des Garraums mit Vorheizen
- Garraum Edelstahl
- EasyCook mit Filterfunktionen
- 3-Punkt-Gargutsensor
- Rezeptbuch inbegriffen
- Kostenlose Heimberatung

Geräteinformationen

Masse (H × B × T) 454 × 597 × 569 mm
Anschluss 380 – 415 V 2N~ 4100 W 10 A

Energie-effizienz · ECO Standby · Climate Control System (CCS) · Electronic Steam System (ESS)

Ausführung	Artikelnummer
Standardgerät	
Spiegelglas Schwarz	**230320**00003
Spiegelglas Platinum	**230320**00004
Spiegelglas Pearl	**230320**00005



CombiSteamer V6000 45

Dämpfen und Backen auf höchster Ausstattungsstufe mit automatischer Türöffnung/-schliessung.

Ausstattung



Bedienung und Anzeige

- Vollfarbiges Grafikdisplay
- Touchscreen mit CircleSlider
- Personalisierbares Display
- Automatisches Licht bei Programmende
- Beleuchtung LED
- AutoDoor
- Automatisches Auskühlen
- Leichte Türreinigung durch Türzerlegung
- SoftOpen und SoftClose
- Tageszeitanzeige
- Timerfunktion
- Schnelles Aufheizen des Garraums mit Vorheizen
- Garraum Edelstahl
- EasyCook mit Filterfunktionen
- 3-Punkt-Gargutsensor
- Rezeptbuch inbegriffen
- Kostenlose Heimberatung

Geräteinformationen

Masse (H × B × T) 454 × 597 × 569 mm
Anschluss 380 – 415 V 2N~ 4100 W 10 A

Energie-effizienz · ECO Standby · Climate Control System (CCS) · Electronic Steam System (ESS)

Ausführung	Artikelnummer
AutoDoor	
Spiegelglas Schwarz	**230430**00001
Spiegelglas Platinum	**230430**00002



CombiSteamer V6000 45F

Dank Festwasseranschluss ist bei diesem beliebten Kombigerät kein manuelles Auffüllen des Wassertanks mehr nötig – das Gerät regelt die Wasserzu- und -abfuhr automatisch.

Ausstattung



Bedienung und Anzeige

- Vollfarbiges Grafikdisplay
- Touchscreen mit CircleSlider
- Personalisierbares Display
- Automatisches Licht bei Programmende
- Beleuchtung LED
- Leichte Türreinigung durch Türzerlegung
- SoftOpen und SoftClose
- Tageszeitanzeige
- Timerfunktion
- Schnelles Aufheizen des Garraums mit Vorheizen
- Garraum Edelstahl
- EasyCook mit Filterfunktionen
- 3-Punkt-Gargutsensor
- Rezeptbuch inbegriffen
- Kostenlose Heimberatung
- Festwasseranschluss

Geräteinformationen

Masse (H × B × T)	454 × 597 × 569 mm		
Anschluss	380 – 415 V 2N~	3700 W	10 A

Ausführung	Artikelnummer
Festwasseranschluss	
Spiegelglas Schwarz	**230330**0001
Spiegelglas Platinum	**230330**0002
Spiegelglas Pearl	**230330**0003



CombiSteamer V6000 45F

Maximaler Komfort: kein manuelles Auffüllen des Wassertanks dank Festwasseranschluss und eine automatische Türöffnung/-schliessung.

Ausstattung



Bedienung und Anzeige

- Vollfarbiges Grafikdisplay
- Touchscreen mit CircleSlider
- Personalisierbares Display
- Automatisches Licht bei Programmende
- Beleuchtung LED
- AutoDoor
- Automatisches Auskühlen
- Leichte Türreinigung durch Türzerlegung
- SoftOpen und SoftClose
- Tageszeitanzeige
- Timerfunktion
- Schnelles Aufheizen des Garraums mit Vorheizen
- Garraum Edelstahl
- EasyCook mit Filterfunktionen
- 3-Punkt-Gargutsensor
- Rezeptbuch inbegriffen
- Kostenlose Heimberatung
- Festwasseranschluss

Geräteinformationen

Masse (H × B × T)	454 × 597 × 569 mm		
Anschluss	380 – 415 V 2N~	3700 W	10 A

Ausführung	Artikelnummer
AutoDoor, Festwasseranschluss	
Spiegelglas Schwarz	**230450**0001
Spiegelglas Platinum	**230450**0002



CombiSteamer V6000 38

Dieses Kombigerät bietet auf kleinem Raum jeglichen Komfort und die vollumfängliche Ausstattung.

Ausstattung



Bedienung und Anzeige

- Vollfarbiges Grafikdisplay
- Touchscreen mit CircleSlider
- Personalisierbares Display
- Automatisches Licht bei Programmende
- Beleuchtung LED
- Leichte Türreinigung durch Türzerlegung
- SoftOpen und SoftClose
- Tageszeitanzeige
- Timerfunktion
- Schnelles Aufheizen des Garraums mit Vorheizen
- Garraum Edelstahl
- EasyCook mit Filterfunktionen
- 3-Punkt-Gargutsensor
- Rezeptbuch inbegriffen
- Kostenlose Heimberatung

Geräteinformationen

Masse (H × B × T)	378 × 597 × 569 mm		
Anschluss	380 – 415 V 2N~	3800 W	10 A

Energie-effizienz · ECO Standby · Climate Control System (CCS) · Electronic Steam System (ESS)

Ausführung	Artikelnummer
Standardgerät	
Spiegelglas Schwarz	**23030**00003
Spiegelglas Platinum	**23030**00004



CombiSteamer V4000 45

Ein Kombigerät, ausgestattet mit allen Grundfunktionen, die man zum Dämpfen und Backen braucht.

Ausstattung



Bedienung und Anzeige

- Vollfarbiges Grafikdisplay
- Touchscreen mit CircleSlider
- Personalisierbares Display
- Automatisches Licht bei Programmende
- Leichte Türreinigung durch Türzerlegung
- SoftOpen und SoftClose
- Tageszeitanzeige
- Timerfunktion
- Schnelles Aufheizen des Garraums mit Vorheizen
- Garraum Edelstahl
- EasyCook mit Filterfunktionen
- 3-Punkt-Gargutsensor
- Rezeptbuch kostenpflichtig erhältlich

Geräteinformationen

Masse (H × B × T)	454 × 597 × 569 mm		
Anschluss	380 – 415 V 2N~	3700 W	10 A

Ausführung / Artikelnummer

Standardgerät

Spiegelglas Schwarz	**23031**00001
Spiegelglas Platinum	**23031**00002



CombiSteamer V4000 38

Das kompakte Kombigerät ist mit allen Grundfunktionen zum Backen und Dämpfen ausgestattet.

Ausstattung



Bedienung und Anzeige

- Vollfarbiges Grafikdisplay
- Touchscreen mit CircleSlider
- Personalisierbares Display
- Automatisches Licht bei Programmende
- Leichte Türreinigung durch Türzerlegung
- SoftOpen und SoftClose
- Tageszeitanzeige
- Timerfunktion
- Schnelles Aufheizen des Garraums mit Vorheizen
- Garraum Edelstahl
- EasyCook mit Filterfunktionen
- 3-Punkt-Gargutsensor
- Rezeptbuch kostenpflichtig erhältlich

Geräteinformationen

Masse (H × B × T)	378 × 597 × 569 mm		
Anschluss	380 – 415 V 2N~	3800 W	10 A

Ausführung / Artikelnummer

Standardgerät

Spiegelglas Schwarz	**23028**00001
Spiegelglas Platinum	**23028**00002

Euro 60 cm



CombairSteamer V6000 60

Ein hochwertiger Backofen ergänzt durch zusätzliche Dampffunktionen für vielseitiges Kochen. Auch geeignet als Backofenersatz.

Ausstattung

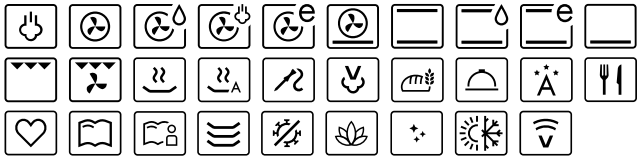

Bedienung und Anzeige

- Vollfarbiges Grafikdisplay
- Touchscreen mit CircleSlider
- Personalisierbares Display
- Automatisches Licht bei Programmende
- Beleuchtung LED
- Leichte Türreinigung durch Türzerlegung
- SoftOpen und SoftClose
- Tageszeitanzeige
- Timerfunktion
- Schnelles Aufheizen des Garraums mit Vorheizen
- Garraum DualEmaille
- EasyCook mit Filterfunktionen
- 3-Punkt-Gargutsensor
- Sabbat-Modus
- Rezeptbuch inbegriffen
- Kostenlose Heimberatung

Geräteinformationen

Masse (H × B × T)	598 × 597 × 569 mm		
Anschluss	380 – 415 V 2N~	4300 W	10 A

Energie-effizienz · ECO Standby · Climate Control System (CCS) · Electronic Steam System (ESS)

Ausführung	Artikelnummer
Standardgerät	
Spiegelglas Schwarz	**23038**00003
Spiegelglas Platinum	**23038**00004

AutoDoor



CombairSteamer V6000 60

Der hochwertige Backofen mit zusätzlichen Dampffunktionen lässt sich dank der automatischen Türöffnung/-schliessung komfortabel bedienen.

Ausstattung

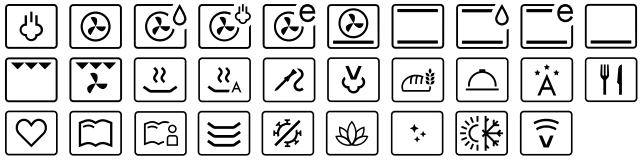

Bedienung und Anzeige

- Vollfarbiges Grafikdisplay
- Touchscreen mit CircleSlider
- Personalisierbares Display
- Automatisches Licht bei Programmende
- Beleuchtung LED
- AutoDoor
- Automatisches Auskühlen
- Leichte Türreinigung durch Türzerlegung
- SoftOpen und SoftClose
- Tageszeitanzeige
- Timerfunktion
- Schnelles Aufheizen des Garraums mit Vorheizen
- Garraum DualEmaille
- EasyCook mit Filterfunktionen
- 3-Punkt-Gargutsensor
- Sabbat-Modus
- Rezeptbuch inbegriffen
- Kostenlose Heimberatung

Geräteinformationen

Masse (H × B × T)	598 × 597 × 569 mm		
Anschluss	380 – 415 V 2N~	4300 W	10 A

Energie-effizienz · ECO Standby · Climate Control System (CCS) · Electronic Steam System (ESS)

Ausführung	Artikelnummer
AutoDoor	
Spiegelglas Schwarz	**23049**00001
Spiegelglas Platinum	**23049**00003



CombairSteamer V6000 76

Der hochwertige Backofen mit zusätzlichen Dampffunktionen wird durch die beheizbare Geräteschublade ergänzt. Auch geeignet als Backofenersatz.

Ausstattung

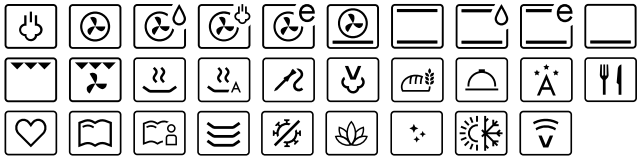

Bedienung und Anzeige

- Vollfarbiges Grafikdisplay
- Touchscreen mit CircleSlider
- Personalisierbares Display
- Automatisches Licht bei Programmende
- Beleuchtung LED
- Leichte Türreinigung durch Türzerlegung
- SoftOpen und SoftClose
- Tageszeitanzeige
- Timerfunktion
- Schnelles Aufheizen des Garraums mit Vorheizen
- Garraum DualEmaille
- EasyCook mit Filterfunktionen
- 3-Punkt-Gargutsensor
- Sabbat-Modus
- Rezeptbuch inbegriffen
- Kostenlose Heimberatung

Geräteinformationen

Masse (H × B × T)	759 × 597 × 569 mm		
Anschluss	380 – 415 V 2N~	4700 W	10 A

Energie-effizienz · ECO Standby · Climate Control System (CCS) · Electronic Steam System (ESS)

Ausführung	Artikelnummer
Geräteschublade beheizbar	
Spiegelglas Schwarz	**23103**00000
Spiegelglas Platinum	**23103**00001



CombairSteamer V6000 7U

Ein hochwertiger Backofen mit Dampffunktionen und beheizbarer Geräteschublade für den Untereinbau. Auch geeignet als Backofenersatz.

Ausstattung

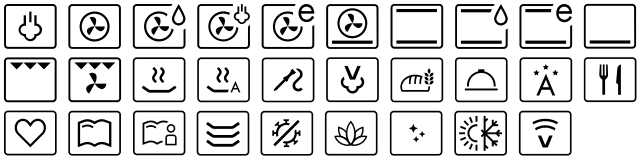

Bedienung und Anzeige

- Vollfarbiges Grafikdisplay
- Touchscreen mit CircleSlider
- Personalisierbares Display
- Automatisches Licht bei Programmende
- Beleuchtung LED
- Leichte Türreinigung durch Türzerlegung
- SoftOpen und SoftClose
- Tageszeitanzeige
- Timerfunktion
- Schnelles Aufheizen des Garraums mit Vorheizen
- Garraum DualEmaille
- EasyCook mit Filterfunktionen
- 3-Punkt-Gargutsensor
- Sabbat-Modus
- Rezeptbuch inbegriffen
- Kostenlose Heimberatung

Geräteinformationen

Masse (H × B × T)	759 × 597 × 569 mm		
Anschluss	380 – 415 V 2N~	4700 W	10 A

Energie-effizienz · ECO Standby · Climate Control System (CCS) · Electronic Steam System (ESS)

Ausführung	Artikelnummer
Untereinbau, Geräteschublade beheizbar	
Spiegelglas Schwarz	**23060**00001
Spiegelglas Platinum	**23060**00002



CombairSteamer V2000 60

Der Backofen mit grundlegenden Dampffunktionen. Auch geeignet als Backofenersatz.

Ausstattung



Bedienung und Anzeige

- Vollfarbiges Grafikdisplay
- Touchscreen mit CircleSlider
- Personalisierbares Display
- Leichte Türreinigung durch Türzerlegung
- SoftOpen und SoftClose
- Tageszeitanzeige
- Timerfunktion
- Schnelles Aufheizen des Garraums mit Vorheizen
- Garraum DualEmaille
- Sabbat-Modus
- Rezeptbuch kostenpflichtig erhältlich

Geräteinformationen

Masse (H × B × T)	598 × 597 × 569 mm		
Anschluss	380 – 415 V 2N~	4300 W	10 A

Ausführung	Artikelnummer
Standardgerät	
Spiegelglas Schwarz	**23036**00001
Spiegelglas Platinum	**23036**00003



CombairSteamer V2000 6U

Der Backofen mit grundlegenden Dampffunktionen für den Untereinbau. Auch geeignet als Backofenersatz.

Ausstattung

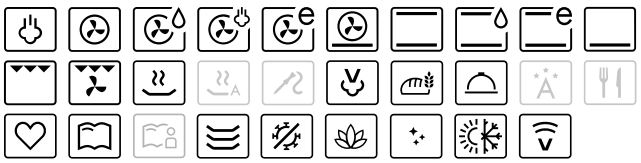

Bedienung und Anzeige

- Vollfarbiges Grafikdisplay
- Touchscreen mit CircleSlider
- Personalisierbares Display
- Leichte Türreinigung durch Türzerlegung
- SoftOpen und SoftClose
- Tageszeitanzeige
- Timerfunktion
- Schnelles Aufheizen des Garraums mit Vorheizen
- Garraum DualEmaille
- Sabbat-Modus
- Rezeptbuch kostenpflichtig erhältlich

Geräteinformationen

Masse (H × B × T)	598 × 594 × 569 mm		
Anschluss	380 – 415 V 2N~	4300 W	10 A

Ausführung	Artikelnummer
Untereinbau	
Spiegelglas Schwarz	**23098**00000
Spiegelglas Platinum	**23098**00001



CombairSteamer V2000 76

Der Backofen mit grundlegenden Dampffunktionen und einer beheizbaren Geräteschublade. Auch geeignet als Backofenersatz.

Ausstattung



Bedienung und Anzeige

- Vollfarbiges Grafikdisplay
- Touchscreen mit CircleSlider
- Personalisierbares Display
- Leichte Türreinigung durch Türzerlegung
- SoftOpen und SoftClose
- Tageszeitanzeige
- Timerfunktion
- Schnelles Aufheizen des Garraums mit Vorheizen
- Garraum DualEmaille
- Sabbat-Modus
- Rezeptbuch kostenpflichtig erhältlich

Geräteinformationen

Masse (H × B × T)	759 × 597 × 569 mm		
Anschluss	380 – 415 V 2N~	4700 W	10 A

Ausführung	Artikelnummer
Geräteschublade beheizbar	
Spiegelglas Schwarz	**230400**00001
Spiegelglas Platinum	**230400**00000



CombairSteamer V2000 7U

Der Backofen mit grundlegenden Dampffunktionen und einer beheizbaren Geräteschublade für den Untereinbau. Auch geeignet als Backofenersatz.

Ausstattung

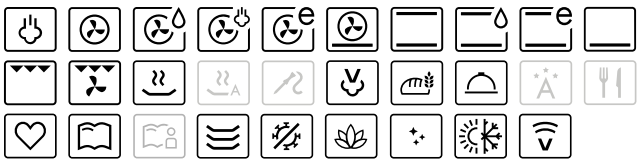

Bedienung und Anzeige

- Vollfarbiges Grafikdisplay
- Touchscreen mit CircleSlider
- Personalisierbares Display
- Leichte Türreinigung durch Türzerlegung
- SoftOpen und SoftClose
- Tageszeitanzeige
- Timerfunktion
- Schnelles Aufheizen des Garraums mit Vorheizen
- Garraum DualEmaille
- Sabbat-Modus
- Rezeptbuch kostenpflichtig erhältlich

Geräteinformationen

Masse (H × B × T)	759 × 597 × 569 mm		
Anschluss	380 – 415 V 2N~	4700 W	10 A

Ausführung	Artikelnummer
Untereinbau, Geräteschublade beheizbar	
Spiegelglas Schwarz	**230590**00001
Spiegelglas Platinum	**230590**00002



Steamer V4000 45

Der Steamer mit Regenerierfunktion ist die ideale Ergänzung zum Backofen.

Ausstattung



Bedienung und Anzeige

- Vollfarbiges Grafikdisplay
- Touchscreen mit CircleSlider
- Personalisierbares Display
- Leichte Türreinigung durch Türzerlegung
- SoftOpen und SoftClose
- Tageszeitanzeige
- Timerfunktion
- Garraum Edelstahl
- EasyCook mit Filterfunktionen

Geräteinformationen

Masse (H × B × T)	454 × 597 × 569 mm		
Anschluss	380 – 415 V 2N~	3700 W	10 A

ECO Standby | Electronic Steam System (ESS)

Ausführung	Artikelnummer
Standardgerät	
Spiegelglas Schwarz	**23026**00003
Spiegelglas Platinum	**23026**00004



Steamer V4000 38

Die kleine Variante des reinen Steamers ist mit der Funktion Regenerieren ausgestattet.

Ausstattung



Bedienung und Anzeige

- Vollfarbiges Grafikdisplay
- Touchscreen mit CircleSlider
- Personalisierbares Display
- Leichte Türreinigung durch Türzerlegung
- SoftOpen und SoftClose
- Tageszeitanzeige
- Timerfunktion
- Garraum Edelstahl
- EasyCook mit Filterfunktionen

Geräteinformationen

Masse (H × B × T)	378 × 597 × 569 mm		
Anschluss	380 – 415 V 2N~	3300 W	10 A

ECO Standby | Electronic Steam System (ESS)

Ausführung	Artikelnummer
Standardgerät	
Spiegelglas Schwarz	**23025**00003
Spiegelglas Platinum	**23025**00004

Mass-Skizzen – Excellence Line

CombiSteamer V6000 45M PowerSteam,
CombiSteamer V6000 45 / 45 F,
CombiSteamer V4000 45, Steamer V4000 45
Gültig für Artikelnummer

CombiSteamer V6000 45M PowerSteam

2304100003
2304100004
2304100005
2304700001
2304700002

CombiSteamer V4000 45

2303100001
2303100002

CombiSteamer V6000 45 / 45F

2303200003
2303200004
2303200005
2304300001
2304300002
2303300001
2303300003
2303300002
2304500001
2304500002

Steamer V4000 45

2302600003
2302600004

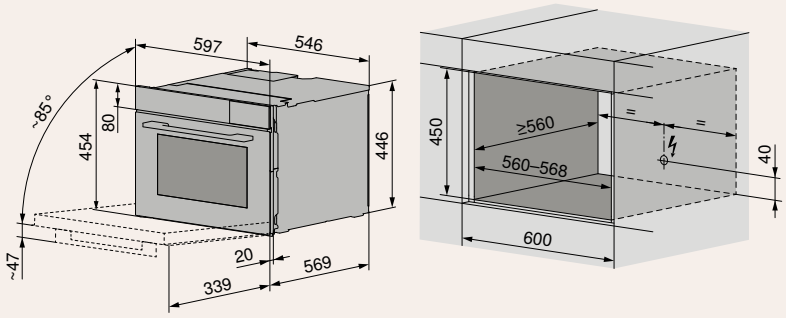

CombiSteamer V6000 38,
CombiSteamer V4000 38, Steamer V4000 38
Gültig für Artikelnummer

CombiSteamer V6000 38

2303000003
2303000004

Steamer V4000 38

2302500003
2302500004

CombiSteamer V4000 38

2302800001
2302800002

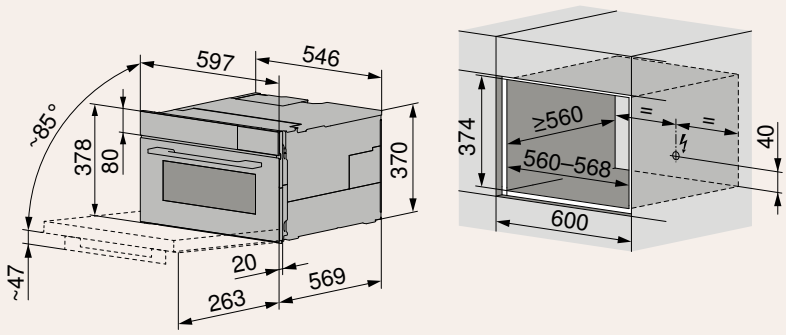

Mass-Skizzen – Excellence Line

Euro 60 cm

CombairSteamer V6000 60,
CombairSteamer V2000 60
Gültig für Artikelnummer

CombairSteamer V6000 60	CombairSteamer V2000 60
2303800003	**23036**00001
2303800004	**23036**00003
2304900001	
2304900003	

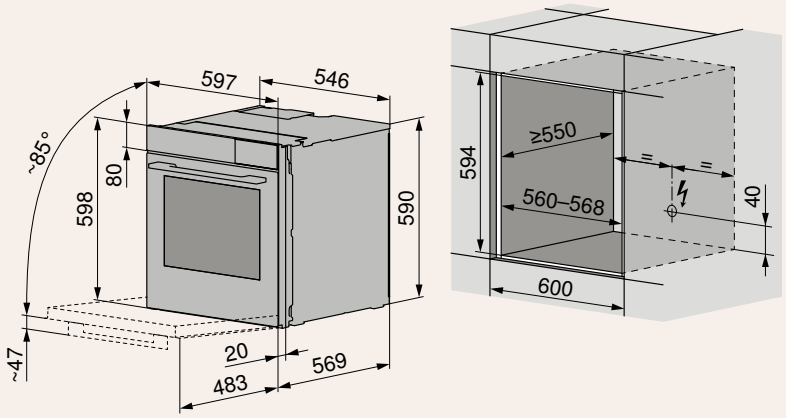

CombairSteamer V2000 6U
Gültig für Artikelnummer

CombairSteamer V2000 6U
2309800000
2309800001

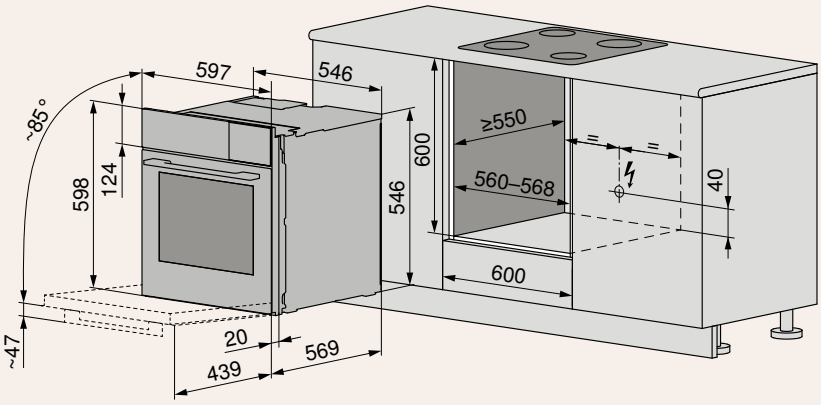

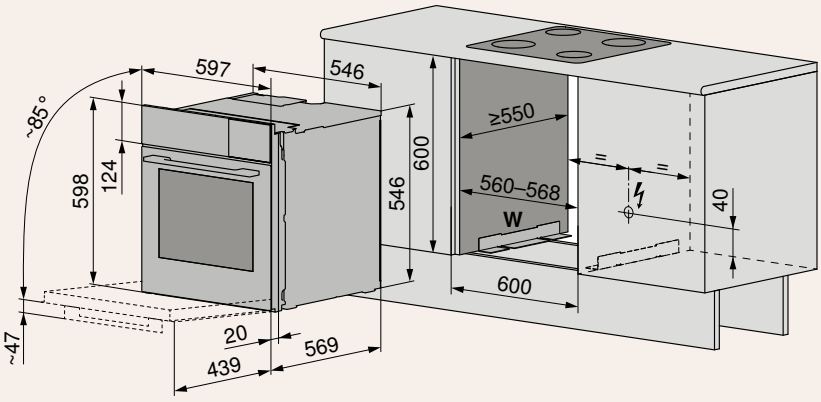

Detaillierte Planungsinformationen
sind auf unserer Website zu finden.

CombairSteamer V6000 76,
CombairSteamer V2000 76
Gültig für Artikelnummer

CombairSteamer V6000 76	**CombairSteamer V2000 76**
2310300000	**23040**00000
2310300001	**23040**00001

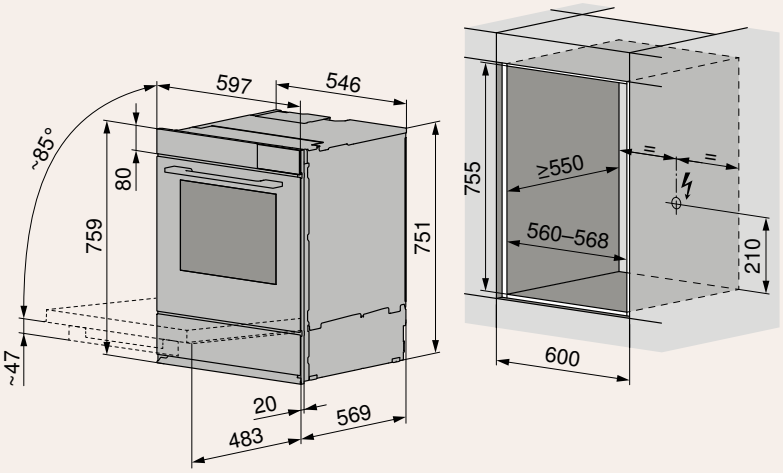

CombairSteamer V6000 7U,
CombairSteamer V2000 7U
Gültig für Artikelnummer

CombairSteamer V6000 7U	**CombairSteamer V2000 7U**
2306000001	**23059**00001
2306000002	**23059**00002

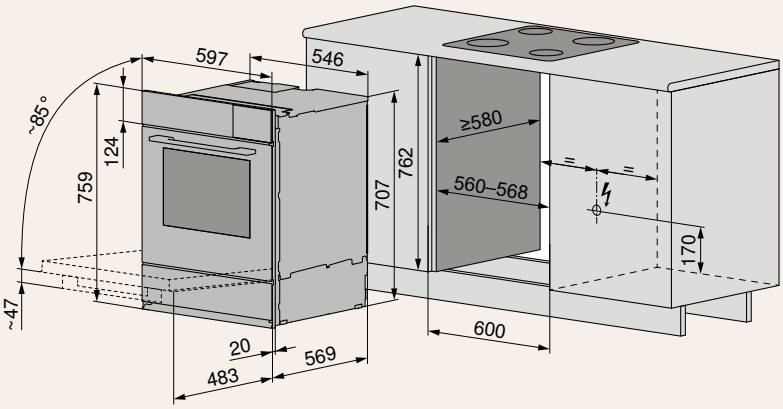

Detaillierte Planungsinformationen
sind auf unserer Website zu finden.

Produktvergleich – Excellence Line

SMS 55 cm

	CombiSteamer V6000	CombiSteamer V4000	CombairSteamer V6000	Combair Steamer V2000	Steamer V4000
Katalogseite	**42**	**42**	**43/44**	**45/46**	**47**
Ausführungen					
Spiegelglas Schwarz | Platinum | Pearl	● | ● | ○	● | ● | ○	● | ● | ○	● | ● | ○	● | ● | ○
AutoDoor			●*		
Beleuchtung LED | Halogen	● | ○	○ | ●	● | ○	○ | ●	
Beleuchtung automatisch mit Tür wählbar	●	●	●		
Garraumvolumen (l) 69 | 34	○ | ●	○ | ●	● | ○	● | ○	○ | ●
Gerätehöhe (cm) 76 | 60 | 38	○ | ○ | ●	○ | ○ | ●	● | ● | ○	● | ● | ○	○ | ○ | ●
Schublade mit SoftClose (bei Gerätehöhe 76 cm)			●		
Garraum Edelstahl	●	●			●
Garraum DualEmaille			●	●	
Energieeffizienzklasse	A++	A++	A+	A+	
Exklusivitäten von V-ZUG					
Vacuisine | gradgenaue Einstellung bei Dampffunktionen	● | ●	● | ●	● | ●	● | ●	● | ●
GarAutomatik mit Climate Control System (CCS)	●		●		
Zartgaren	●	●	●		
Regenerieren | RegenerierAutomatik	● | ●	● | ○	● | ●	● | ○	● | ○
Profi-Backen	●		●	●	
Gargutsensor mit 3-Punkt-Messung	●	●	●		
Electronic Steam System (ESS)	●	●	●	●	●
Integrierte Rezepte | Favoriten | EasyCook	● | ● | ●	● | ● | ●	● | ● | ●	● | ● | ○	○ | ● | ●
V-ZUG-Home	●	●	●	●	●
Anwendungen					
Dämpfen	●	●	●	●	●
Ober-/Unterhitze/feucht/eco			●	●	
Heissluft/mit Beschwaden/feucht/eco	●	●	●	●	
Maximale Temperatur bei Heissluft | Ober- und Unterhitze	230 | -	230 | –	230 | 230	230 | 230	– | –
PizzaPlus			●	●	
Grill | Grill mit Umluft			● | ●	● | ●	
Wellness	●	●	●	●	●
Hygiene	●	●	●	●	●
Warmhalten	●	●	●	●	●
Bedienung und Anzeige					
Entkalkungsprogramm	●	●	●	●	●
Personalisierbarer Touchscreen mit CircleSlider	●	●	●	●	●
Sprachen	16	16	16	16	16
Uhranzeige | Timerfunktion	● | ●	● | ●	● | ●	● | ●	● | ●
Automatische Umstellung Sommer-/Winterzeit	●	●	●	●	●

● = vorhanden ○ = nicht vorhanden *optional



CombiSteamer V6000 38C

Dieses Kombigerät bietet auf kleinem Raum jeglichen Komfort und die vollumfängliche Ausstattung.

Ausstattung



Bedienung und Anzeige

- Vollfarbiges Grafikdisplay
- Touchscreen mit CircleSlider
- Personalisierbares Display
- Automatisches Licht bei Programmende
- Beleuchtung LED
- Leichte Türreinigung durch Türzerlegung
- SoftOpen und SoftClose
- Tageszeitanzeige
- Timerfunktion
- Schnelles Aufheizen des Garraums mit Vorheizen
- Garraum Edelstahl
- EasyCook mit Filterfunktionen
- 3-Punkt-Gargutsensor
- Rezeptbuch inbegriffen
- Kostenlose Heimberatung

Geräteinformationen

Masse (H × B × T)	378 × 548 × 569 mm		
Anschluss	380 – 415 V 2N~	3800 W	10 A

Ausführung / Artikelnummer

Standardgerät

Spiegelglas Schwarz	**23029**00003
Spiegelglas Platinum	**23029**00004



CombiSteamer V4000 38C

Dieses Kombigerät bietet auf kleinem Raum jeglichen Komfort und die vollumfängliche Ausstattung.

Ausstattung



Bedienung und Anzeige

- Vollfarbiges Grafikdisplay
- Touchscreen mit CircleSlider
- Personalisierbares Display
- Automatisches Licht bei Programmende
- Leichte Türreinigung durch Türzerlegung
- SoftOpen und SoftClose
- Tageszeitanzeige
- Timerfunktion
- Schnelles Aufheizen des Garraums mit Vorheizen
- Garraum Edelstahl
- EasyCook mit Filterfunktionen
- 3-Punkt-Gargutsensor
- Rezeptbuch kostenpflichtig erhältlich

Geräteinformationen

Masse (H × B × T)	378 × 548 × 569 mm		
Anschluss	380 – 415 V 2N~	3800 W	10 A

Ausführung / Artikelnummer

Standardgerät

Spiegelglas Schwarz	**23027**00001
Spiegelglas Platinum	**23027**00002



CombairSteamer V6000 76C

Der hochwertige Backofen mit zusätzlichen Dampffunktionen und einer beheizbaren Geräteschublade eignet sich auch als Backofenersatz.

Ausstattung

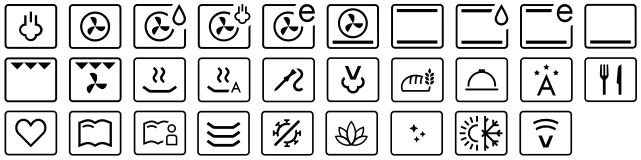

Bedienung und Anzeige

- Vollfarbiges Grafikdisplay
- Touchscreen mit CircleSlider
- Personalisierbares Display
- Automatisches Licht bei Programmende
- Beleuchtung LED
- Leichte Türreinigung durch Türzerlegung
- SoftOpen und SoftClose
- Tageszeitanzeige
- Timerfunktion
- Schnelles Aufheizen des Garraums mit Vorheizen
- Garraum DualEmaille
- EasyCook mit Filterfunktionen
- 3-Punkt-Gargutsensor
- Sabbat-Modus
- Rezeptbuch inbegriffen
- Kostenlose Heimberatung

Geräteinformationen

Masse (H × B × T) 759 × 548 × 569 mm
Anschluss 380 – 415 V 2N~ 4700 W 10 A

Ausführung Artikelnummer

Geräteschublade beheizbar

Spiegelglas Schwarz **23105**00000
Spiegelglas Platinum **23105**00001



SMS 55 cm

CombairSteamer V6000 76C

Der hochwertige Backofen mit zusätzlichen Dampffunktionen wird durch die beheizbare Geräteschublade und die automatische Türöffnung und -schliessung ergänzt.

Ausstattung

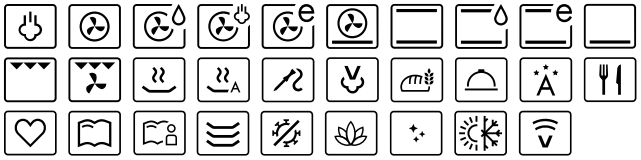

Bedienung und Anzeige

- Vollfarbiges Grafikdisplay
- Touchscreen mit CircleSlider
- Personalisierbares Display
- Automatisches Licht bei Programmende
- Beleuchtung LED
- AutoDoor
- Automatisches Auskühlen
- Leichte Türreinigung durch Türzerlegung
- SoftOpen und SoftClose
- Tageszeitanzeige
- Timerfunktion
- Schnelles Aufheizen des Garraums mit Vorheizen
- Garraum DualEmaille
- EasyCook mit Filterfunktionen
- 3-Punkt-Gargutsensor
- Sabbat-Modus
- Rezeptbuch inbegriffen
- Kostenlose Heimberatung

Geräteinformationen

Masse (H × B × T) 759 × 548 × 569 mm
Anschluss 380 – 415 V 2N~ 4700 W 10 A

Ausführung Artikelnummer

AutoDoor, Geräteschublade beheizbar

Spiegelglas Schwarz **23106**00000
Spiegelglas Platinum **23106**00001



CombairSteamer V6000 7UC

Ein hochwertiger Backofen mit Dampffunktionen und beheizbarer Geräteschublade für den Untereinbau. Auch geeignet als Backofenersatz.

Ausstattung

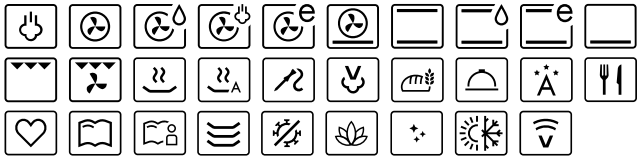

Bedienung und Anzeige

- Vollfarbiges Grafikdisplay
- Touchscreen mit CircleSlider
- Personalisierbares Display
- Automatisches Licht bei Programmende
- Beleuchtung LED
- Leichte Türreinigung durch Türzerlegung
- SoftOpen und SoftClose
- Tageszeitanzeige
- Timerfunktion
- Schnelles Aufheizen des Garraums mit Vorheizen
- Garraum DualEmaille
- EasyCook mit Filterfunktionen
- 3-Punkt-Gargutsensor
- Sabbat-Modus
- Rezeptbuch inbegriffen
- Kostenlose Heimberatung

Geräteinformationen

Masse (H × B × T)	759 × 548 × 569 mm		
Anschluss	380 – 415 V 2N~	4700 W	10 A

Ausführung	Artikelnummer
Untereinbau, Geräteschublade beheizbar	
Spiegelglas Schwarz	**23057**00001
Spiegelglas Platinum	**23057**00002



CombairSteamer V6000 60C

Ein hochwertiger Backofen ergänzt durch Dampfunktionen für vielseitiges Kochen. Auch geeignet als Backofenersatz.

Ausstattung

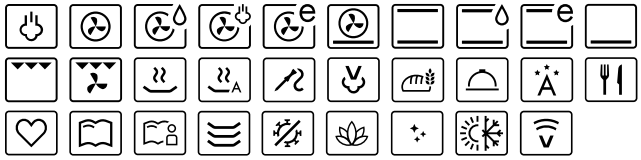

Bedienung und Anzeige

- Vollfarbiges Grafikdisplay
- Touchscreen mit CircleSlider
- Personalisierbares Display
- Automatisches Licht bei Programmende
- Beleuchtung LED
- Leichte Türreinigung durch Türzerlegung
- SoftOpen und SoftClose
- Tageszeitanzeige
- Timerfunktion
- Schnelles Aufheizen des Garraums mit Vorheizen
- Garraum DualEmaille
- EasyCook mit Filterfunktionen
- 3-Punkt-Gargutsensor
- Sabbat-Modus
- Rezeptbuch inbegriffen
- Kostenlose Heimberatung

Geräteinformationen

Masse (H × B × T)	598 × 548 × 569 mm		
Anschluss	380 – 415 V 2N~	4300 W	10 A

Ausführung	Artikelnummer
Kurzmodell	
Spiegelglas Schwarz	**23037**00002
Spiegelglas Platinum	**23037**00004



SMS 55 cm



CombairSteamer V2000 76C

Der Backofen mit grundlegenden Dampffunktionen und einer beheizbaren Geräteschublade eignet sich auch als Backofenersatz.

Ausstattung



Bedienung und Anzeige

- Vollfarbiges Grafikdisplay
- Touchscreen mit CircleSlider
- Personalisierbares Display
- Leichte Türreinigung durch Türzerlegung
- SoftOpen und SoftClose
- Tageszeitanzeige
- Timerfunktion
- Schnelles Aufheizen des Garraums mit Vorheizen
- Garraum DualEmaille
- Sabbat-Modus
- Rezeptbuch kostenpflichtig erhältlich

Geräteinformationen

Masse (H × B × T)	759 × 548 × 569 mm		
Anschluss	380 – 415 V 2N~	4300 W	10 A

Ausführung	Artikelnummer
Geräteschublade	
Spiegelglas Schwarz	**2303**900001
Spiegelglas Platinum	**2303**900000
Geräteschublade beheizbar	
Spiegelglas Schwarz	**2303**900003
Spiegelglas Platinum	**2303**900002

CombairSteamer V2000 7UC

Der Backofen mit grundlegenden Dampffunktionen und einer beheizbaren Geräteschublade für den Untereinbau. Auch geeignet als Backofenersatz.

Ausstattung

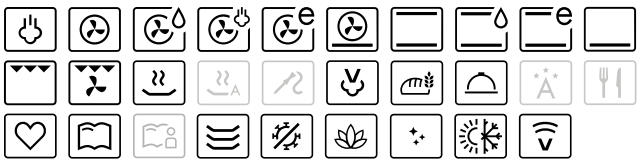

Bedienung und Anzeige

- Vollfarbiges Grafikdisplay
- Touchscreen mit CircleSlider
- Personalisierbares Display
- Leichte Türreinigung durch Türzerlegung
- SoftOpen und SoftClose
- Tageszeitanzeige
- Timerfunktion
- Schnelles Aufheizen des Garraums mit Vorheizen
- Garraum DualEmaille
- Sabbat-Modus
- Rezeptbuch kostenpflichtig erhältlich

Geräteinformationen

Masse (H × B × T)	759 × 548 × 569 mm		
Anschluss	380 – 415 V 2N~	4300 W	10 A

Ausführung	Artikelnummer
Untereinbau, Geräteschublade	
Spiegelglas Schwarz	**2305**600001
Spiegelglas Platinum	**2305**600003
Untereinbau, Geräteschublade beheizbar	
Spiegelglas Schwarz	**2305**600002
Spiegelglas Platinum	**2305**600004



CombairSteamer V2000 60C

Der Backofen mit grundlegenden Dampffunktionen für vielseitiges Kochen. Auch geeignet als Backofenersatz.

Ausstattung



Bedienung und Anzeige

- Vollfarbiges Grafikdisplay
- Touchscreen mit CircleSlider
- Personalisierbares Display
- Leichte Türreinigung durch Türzerlegung
- SoftOpen und SoftClose
- Tageszeitanzeige
- Timerfunktion
- Schnelles Aufheizen des Garraums mit Vorheizen
- Garraum DualEmaille
- Sabbat-Modus
- Rezeptbuch kostenpflichtig erhältlich

Geräteinformationen

Masse (H × B × T)	598 × 548 × 569 mm		
Anschluss	380 – 415 V 2N~	4300 W	10 A

Ausführung	Artikelnummer
Kurzmodell	
Spiegelglas Schwarz	**23035**00005
Spiegelglas Platinum	**23035**00008



CombairSteamer V2000 6UC

Der Backofen mit grundlegenden Dampffunktionen für den Untereinbau. Auch geeignet als Backofenersatz.

Ausstattung

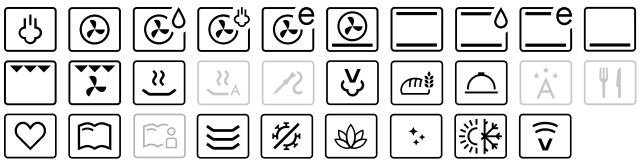

Bedienung und Anzeige

- Vollfarbiges Grafikdisplay
- Touchscreen mit CircleSlider
- Personalisierbares Display
- Leichte Türreinigung durch Türzerlegung
- SoftOpen und SoftClose
- Tageszeitanzeige
- Timerfunktion
- Schnelles Aufheizen des Garraums mit Vorheizen
- Garraum DualEmaille
- Sabbat-Modus
- Rezeptbuch kostenpflichtig erhältlich

Geräteinformationen

Masse (H × B × T)	598 × 544 × 569 mm		
Anschluss	380 – 415 V 2N~	4300 W	10 A

Ausführung	Artikelnummer
Untereinbau, Kurzmodell	
Spiegelglas Schwarz	**23100**00000
Spiegelglas Platinum	**23100**00001



Steamer V4000 38C

Die kleine Variante des reinen Steamers ist mit der Funktion Regenerieren ausgestattet.

Ausstattung



Bedienung und Anzeige

- Vollfarbiges Grafikdisplay
- Touchscreen mit CircleSlider
- Personalisierbares Display
- Leichte Türreinigung durch Türzerlegung
- SoftOpen und SoftClose
- Tageszeitanzeige
- Timerfunktion
- Garraum Edelstahl
- EasyCook mit Filterfunktionen

Geräteinformationen

Masse (H × B × T)	378 × 548 × 569 mm		
Anschluss	380 – 415 V 2N~	3300 W	10 A

ECO Standby | Electronic Steam System (ESS)

Ausführung	Artikelnummer
Standardgerät	
Spiegelglas Schwarz	**23024**00003
Spiegelglas Platinum	**23024**00004

Mass-Skizzen – Excellence Line

CombiSteamer V6000 38C,
CombiSteamer V4000 38C,
Steamer V4000 38C
Gültig für Artikelnummer

CombiSteamer V6000 38C	**CombiSteamer V4000 38C**
2302900003	**23027**00001
2302900004	**23027**00002

Steamer V4000 38C

2302400003
2302400004

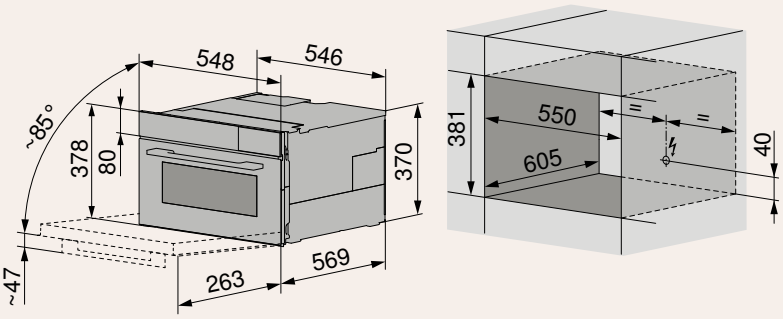

CombairSteamer V6000 76C,
CombairSteamer V2000 76C
Gültig für Artikelnummer

CombairSteamer V6000 76C	**CombairSteamer V2000 76C**
2310500000	**23039**00000
2310500001	**23039**00001
2310600000	**23039**00002
2310600001	**23039**00003

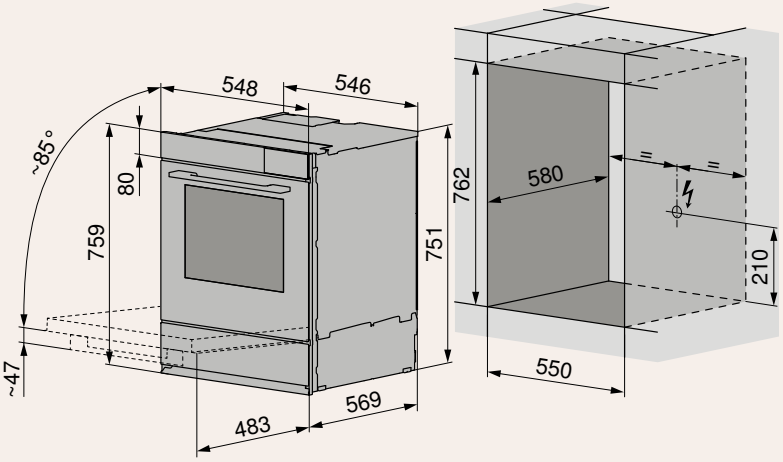

CombairSteamer V6000 7UC,
CombairSteamer V2000 7UC
Gültig für Artikelnummer

CombairSteamer V6000 7UC	**CombairSteamer V2000 7UC**
2305700001	**23056**00001
2305700002	**23056**00002
	2305600003
	2305600004

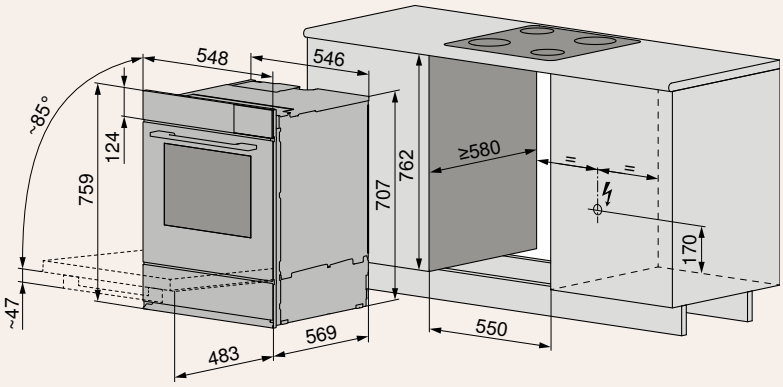

Mass-Skizzen – Excellence Line

SMS 55 cm

CombairSteamer V6000 60C,
CombairSteamer V2000 60C
Gültig für Artikelnummer

CombairSteamer V6000 60C	CombairSteamer V2000 60C
2303700002	**23035**00005
2303700004	**23035**00008

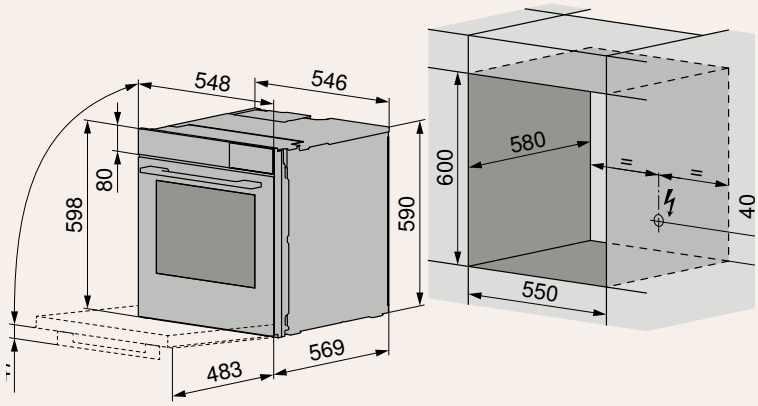

CombairSteamer V2000 6UC
Gültig für Artikelnummer

CombairSteamer V2000 6UC
2310000000
2310000001

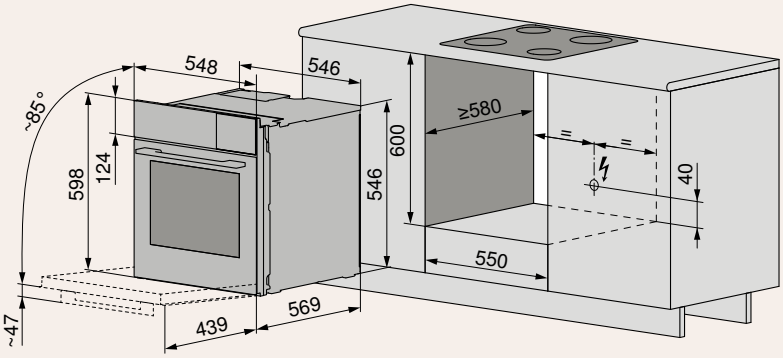

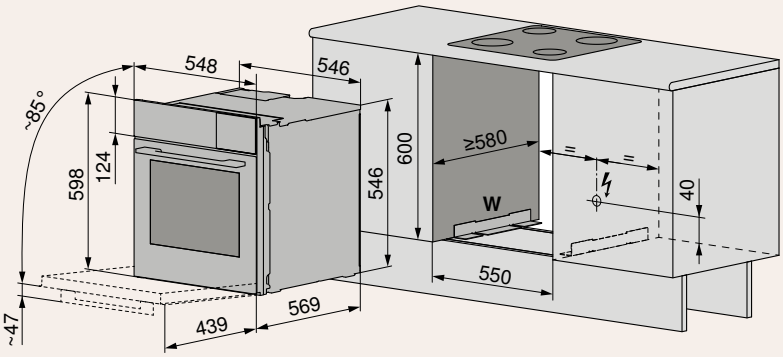

Detaillierte Planungsinformationen
sind auf unserer Website zu finden.

Ausstattung und Zubehör – Excellence Line

	Beschreibung	Art.-Nr.	CombiSteamer V6000 PowerSteam	CombiSteamer V6000	CombiSteamer V4000	CombairSteamer V6000	CombairSteamer V2000	Steamer V4000
1	Rezeptbuch «Steamen. Mit Passion für Details»	1063711	♦	♦	●	♦	●	
2	Rezeptbuch «Backen. Mit Passion für Details»	1063707				●	●	
3	Broschüre Vacuisine – inspirierende Rezepte von Spitzenköchen und alles Wissenswerte rund um Vacuisine (Sous-vide-Garen)	J1029752	●	●	●	●	●	●
4	Gitterrost, Edelstahl, B × T: 430 × 370 mm	K44120	■ (1)	■ (1)	■ (1)	■ (1)	■ (1)	■ (1)
5	Glasbackschale gehärtet, B x T x H: 430 x 345 x 24 mm	1102740	■ (1)					
6	Porzellanform weiss, ⅔ GN, Höhe 65 mm	K27621	(●)	(●)	(●)	(●)	(●)	(●)
7	Porzellanform weiss, ½ GN, Höhe 65 mm	K27622	(●)	(●)	(●)	(●)	(●)	(●)
8	Porzellanform weiss, ⅓ GN, Höhe 65 mm	K27626	(●)	(●)	(●)	(●)	(●)	(●)
9	Dampfeinsatz Edelstahl zu Porzellanform ⅔ GN	K21254	●	●	●	●	●	●
10	Dampfeinsatz Edelstahl zu Porzellanform ½ GN	K21243	●	●	●	●	●	●
11	Dampfeinsatz Edelstahl zu Porzellanform ⅓ GN	K21252	●	●	●	●	●	●

■ (Anzahl) im Lieferumfang enthalten ● mit Gerät kompatibel (●) Position auf Gitterrost ♦ kostenlos erhältlich (mit im Gerät beiliegender Bestellkarte)



1



2



3



4



5



6



7



8



9/10/11

Euro 60 cm SMS 55 cm

	Beschreibung	Art.-Nr.	CombiSteamer V6000 PowerSteam	CombiSteamer V6000	CombiSteamer V2000	CombairSteamer V6000	CombairSteamer V4000	Steamer V4000
1	Garbehälter ungelocht, ⅔ GN, Höhe 40 mm	K42365	(●)	(●)	(●)	(●)	(●)	(●)
2	Garbehälter ungelocht, ⅔ GN, Höhe 40 mm, mit Ausguss	K42366	(●)	(●)	(●)	(●)	(●)	(●)
3	Garbehälter ungelocht, ½ GN, Höhe 40 mm	K50319	(●)	(●)	(●)	(●)	(●)	(●)
4	Garbehälter ungelocht, ½ GN, Höhe 65 mm	K50320	(●)	(●)	(●)	(●)	(●)	(●)
5	Garbehälter ungelocht, ⅓ GN, Höhe 40 mm	K23223	(●)	(●)	(●)	(●)	(●)	(●)
6	Garbehälter ungelocht, ⅓ GN, Höhe 65 mm	K27358	(●)	(●)	(●)	(●)	(●)	(●)
7	Garbehälter ungelocht, ⅓ GN, Höhe 100 mm	K27359	(●)	(●)	(●)	(●)	(●)	(●)
8	Garbehälter gelocht, ⅔ GN, Höhe 40 mm	K42363	(●)	(●)	(●)	(●)	(●)	(●)
9	Garbehälter gelocht, ⅔ GN, Höhe 65 mm	K42367	(●)	(●)	(●)	(●)	(●)	(●)
10	Garbehälter gelocht, ½ GN, Höhe 40 mm	K50327	(●)	(●)	(●)	(●)	(●)	(●)
11	Garbehälter gelocht, ⅓ GN, Höhe 40 mm	K23208	(●)	(●)	(●)	(●)	(●)	(●)
12	Garbehälter gelocht, ⅓ GN, Höhe 65 mm	K27357	(●)	(●)	(●)	(●)	(●)	(●)
13	Garbehälter gelocht, B × T × H: 430 × 370 × 25 mm	K40011	■ (1)	■ (1)	■ (1)	■ (1)	■ (1)	■ (1)
14	Garbehälter Kunststoff gelocht, ⅓ GN, Höhe 52 mm	K40199	■ (1)	(●)	(●)	(●)	(●)	(●)
15	Edelstahlblech ungelocht, ⅔ GN, Höhe 20 mm	K42362	(●)	(●)	(●)	(●)	(●)	(●)
16	Edelstahlblech ungelocht, ⅓ GN, Höhe 20 mm	K23224	(●)	(●)	(●)	(●)	(●)	(●)
17	Edelstahlblech ungelocht, B × T × H: 430 × 370 × 25 mm	K40010	■ (1)	■ (1)	■ (1)	■ (1)	■ (1)	■ (1)
18	Kuchenblech DualEmaille, B × T × H: 430 × 370 × 25 mm	K44077	■ (1)	■ (1)	■ (1)	■ (1)	■ (1)	

■ (Anzahl) im Lieferumfang enthalten ● mit Gerät kompatibel (●) Position auf Gitterrost



1 2 3 4 5 6 7



8 9 10 11 12 13 14



15 16 17 18

Ausstattung und Zubehör – Excellence Line

	Beschreibung	Art.-Nr.	CombairSteamer V6000 PowerSteam	CombiSteamer V6000	CombiSteamer V4000	CombairSteamer V6000	CombairSteamer V2000	Steamer V4000
1	Kuchenblech rund, mit TopClean, Ø 24 cm	K34527	(●)	(●)	(●)	(●)	(●)	(●)
2	Kuchenblech rund, mit TopClean, Ø 29 cm	K34528	(●)	(●)	(●)	(●)	(●)	(●)
3	Kuchenblech rund, mit TopClean, Ø 31 cm	K34529	(●)	(●)	(●)	(●)	(●)	(●)
4	Terrinenform Edelstahl, halbrund, 60 × 60 × 300 mm	K27623	(●)	(●)	(●)	(●)	(●)	(●)
5	Terrinenform Edelstahl, dreieckig, 55 × 55 × 300 mm	K27624	(●)	(●)	(●)	(●)	(●)	(●)
6	Vollauszug CombairSteamer 60, 3 Ebenen	1060516				●	●	
7	Vollauszug CombiSteamer und Steamer 45, 3 Ebenen	1046041		●	●			●
8	Vollauszug CombiSteamer und Steamer 38, 2 Ebenen	1060637		●	●			●
9	ThermoBox zu ⅓ GN bis max. Höhe 65 mm	K37234	●	●	●	●	●	●
10	Sushi-Schaufel inkl. Herstellanleitung	K50895	●	●	●	●	●	●
11	Erfrischungstücher Oshibori, Set à 6 Stück	1029704	●	●	●	●	●	●
12	Dichtungspads zu Vacuisine mit Gargutsensor, eine Rolle à 100 cm	1029496	●	●	●	●	●	●
13	Entkalkungsmittel Durgol	B28005	■	■	■	■	■	■
14	SteamerCleaner Edelstahlreiniger, 250 ml	1100327	●	●	●			●

■ im Lieferumfang enthalten ● mit Gerät kompatibel (●) Position auf Gitterrost

Legende Gastronorm-Masse GN

	Breite (B)	×	Tiefe (T)
⅔ GN	325 mm	×	354 mm
½ GN	325 mm	×	265 mm
⅓ GN	325 mm	×	177 mm


1/2/3


4


5


6


7


8


9


10


11


12


13


14

Weiteres Zubehör auf
vzug.com/zubehoer

Produktvergleich – Classic Line

Euro 60 cm

	Combi-Steam HSL 60
Katalogseite	**54**
Ausführungen	
Spiegelglas Schwarz	●
Beleuchtung Halogen | automatisch mit Tür	● | ●
Garraumvolumen (l)	34
Garraum Edelstahl	●
Garraum DualEmaille	
Gerätehöhe (cm)	38
Energieeffizienzklasse	A+
Exklusivitäten von V-ZUG	
Vacuisine | gradgenaue Einstellung	● | ●
GourmetDämpfen	●**
GarAutomatik mit Climate Control System (CCS)	●
Zartgaren angebraten | mit Dampf	● | ●
RegenerierAutomatik	●
Regenerieren | PowerRegenerieren	● | o
Profi-Backen	●
Gargutsensor	●
Electronic Steam System (ESS)	●
Hindernisfreier Garraumboden	●
Integrierte Rezepte	●
V-ZUG-Home	●
Anwendungen	
Dämpfen	●
Ober-/Unterhitze	
Heissluft | Heissluft mit Beschwaden	● | ●
PizzaPlus	
Heissluft feucht	●
Grill | Grill mit Umluft	
Mikrowelle	
Wellness	●
Hygiene	●
Warmhalten	●
Bedienung und Anzeige	
Einstellknopf	●
Sensortasten	●
Vollfarbiges Grafikdisplay | Touch (6 Sprachen)	
Grafikdisplay (6 Sprachen)	●
Funktion Dampfabbau	
Entkalkungsprogramm	●
Automatische Umstellung Sommer-/Winterzeit	●

● = vorhanden o = nicht vorhanden
** Rezepte können nach dem Kauf eines Rezeptbuchs freigeschaltet werden.

Verfügbar bis August 2023



Combi-Steam HSL 60

Grosse Leistung beim Dämpfen und Backen auf kleinem Raum.

Ausstattung



Bedienung und Anzeige

- Grafikdisplay
- TouchControl und Einstellknopf
- Elektronische Zeitschaltuhr
- Anzahl Sprachen in der Anzeige 6
- Garraum Edelstahl
- Rezeptbuch inbegriffen
- Kostenlose Heimberatung

Geräteinformationen

Masse (H × B × T)	378 × 596,7 × 567,4 mm		
Anschluss	400 V 2N~	3500 W	10 A

A+ Energie-effizienz | ECO Standby | Climate Control System (CCS) | Electronic Steam System (ESS)

Ausführung	**Artikelnummer**
Spiegelglas Schwarz	
Designgriff Nero	**230691**0002

Mass-Skizzen – Classic Line

Euro 60 cm

Combi-Steam HSL 60
Gültig für Artikelnummer

Combi-Steam
HSL 60

2306910002

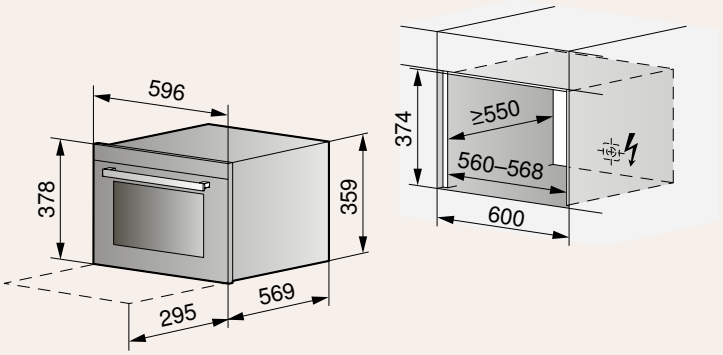

Detaillierte Planungsinformationen
sind auf unserer Website zu finden.

Produktvergleich – Classic Line

	Katalogseite	Combi-Steam HSL 57
Ausführungen		
Spiegelglas Schwarz		●
Beleuchtung Halogen | automatisch mit Tür		● | ●
Garraumvolumen (l)		34
Garraum Edelstahl		●
Gerätehöhe (cm)		38
Energieeffizienzklasse		A+
Exklusivitäten von V-ZUG		
Vacuisine | gradgenaue Einstellung		● | ●
GourmetDämpfen		■*
GarAutomatik mit Climate Control System (CCS)		●
Zartgaren angebraten | mit Dampf		● | ○
Profi-Backen		●
Gargutsensor		●
Electronic Steam System (ESS)		●
Hindernisfreier Garraumboden		●
Integrierte Rezepte		●
V-ZUG-Home		●
Anwendungen		
Dämpfen | PowerDämpfen		●
Ober-/Unterhitze		●
Heissluft/mit Beschwaden		● | ●
PizzaPlus		
Heissluft feucht		●
Grill | Grill mit Umluft		
Mikrowelle		
Wellness		●
Hygiene		●
Warmhalten		●
Bedienung und Anzeige		
Einstellknopf		●
Sensortasten		●
Vollfarbiges Grafikdisplay | Touch (6 Sprachen)		
Grafikdisplay (6 Sprachen)		●
Entkalkungsprogram		●
Automatische Umstellung Sommer-/Winterzeit		●

● = vorhanden ○ = nicht vorhanden * optional

* Rezepte können nach dem Kauf eines Rezeptbuchs freigeschaltet werden.

Verfügbar bis August 2023



Combi-Steam HSL

Grosse Leistung beim Dämpfen und Backen auf kleinem Raum.

Ausstattung



Bedienung und Anzeige

- Grafikdisplay
- TouchControl und Einstellknopf
- Elektronische Zeitschaltuhr
- Anzahl Sprachen in der Anzeige 6
- Garraum Edelstahl
- Rezeptbuch inbegriffen
- Kostenlose Heimberatung

Geräteinformationen

Masse (H × B × T)	378 × 549,2 × 567,4 mm		
Anschluss	400 V 2N~	3500 W	10 A

Ausführung Artikelnummer

Spiegelglas Schwarz

Designgriff Nero **230631**0002

Mass-Skizzen – Classic Line

SMS 55 cm

Combi-Steam HSL
Gültig für Artikelnummer

Combi-Steam HSL

2306310002

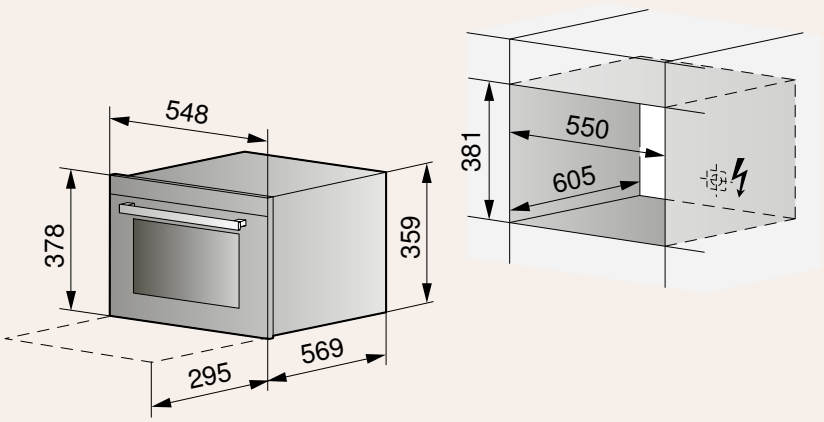

Detaillierte Planungsinformationen
sind auf unserer Website zu finden.

Ausstattung und Zubehör – Classic Line

Euro 60 cm SMS 55 cm

	Beschreibung	Art.-Nr.	Combi-Steam HSL (60)
1	Rezeptbuch «Zauberhaft Steamen»	J23003014	■ (1)
2	Rezeptbuch «GourmetDämpfen»	J23005014	●
3	Broschüre Vacuisine – inspirierende Rezepte von Spitzenköchen und alles Wissenswerte rund um Vacuisine (Sous-vide-Garen)	J1029752	●
4	Gitterrost, Edelstahl, ⅔ GN	K43206	■ (2)
5	Porzellanform weiss, ⅔ GN, Höhe 65 mm	K27621	●
6	Porzellanform weiss, ½ GN, Höhe 65 mm	K27622	●
7	Porzellanform weiss, ⅓ GN, Höhe 65 mm	K27626	●
8	Dampfeinsatz Edelstahl zu Porzellanform ⅔ GN	K21254	●
9	Dampfeinsatz Edelstahl zu Porzellanform ½ GN	K21243	●
10	Dampfeinsatz Edelstahl zu Porzellanform ⅓ GN	K21252	●

■ (Anzahl) im Lieferumfang enthalten ● mit Gerät kompatibel (●) Position auf Gitterrost



1



2



3



4



5



6



7



8/9/10

	Beschreibung	Art.-Nr.	Combi-Steam HSL (60)
1	Garbehälter ungelocht, ⅔ GN, Höhe 40 mm	K42365	●
2	Garbehälter ungelocht, ⅔ GN, Höhe 40 mm, mit Ausguss	K42366	●
3	Garbehälter ungelocht, ½ GN, Höhe 40 mm	K50319	●
4	Garbehälter ungelocht, ½ GN, Höhe 65 mm	K50320	●
5	Garbehälter ungelocht, ⅓ GN, Höhe 40 mm	K23223	●
6	Garbehälter ungelocht, ⅓ GN, Höhe 65 mm	K27358	●
7	Garbehälter ungelocht, ⅓ GN, Höhe 100 mm	K27359	●
8	Garbehälter gelocht, ⅔ GN, Höhe 40 mm	K42363	■ (1)
9	Garbehälter gelocht, ⅔ GN, Höhe 65 mm	K42367	●
10	Garbehälter gelocht, ½ GN, Höhe 40 mm	K50327	●
11	Garbehälter gelocht, ⅓ GN, Höhe 40 mm	K23208	●
12	Garbehälter gelocht, ⅓ GN, Höhe 65 mm	K27357	●
13	Edelstahlblech ungelocht, ⅔ GN, Höhe 20 mm	K42362	■
14	Edelstahlblech ungelocht, ⅓ GN, Höhe 20 mm	K23224	●
15	Kuchenblech emailliert, ⅔ GN, Höhe 20 mm	K43211	●

■ (Anzahl) im Lieferumfang enthalten ● mit Gerät kompatibel (●) Position auf Gitterrost



1 2 3 4 5 6 7



8 9 10 11 12 13 14



15

Euro 60 cm SMS 55 cm

	Beschreibung	Art.-Nr.	Combi-Steam HSL (60)
1	Kuchenblech rund, mit TopClean, Ø 24 cm	K34527	(●)
2	Kuchenblech rund, mit TopClean, Ø 29 cm	K34528	(●)
3	Kuchenblech rund, mit TopClean, Ø 31 cm	K34529	(●)
4	Terrinenform Edelstahl, halbrund, 60 × 60 × 300 mm	K27623	(●)
5	Terrinenform Edelstahl, dreieckig, 55 × 55 × 300 mm	K27624	(●)
6	Vollauszug, 2 Ebenen	K40210	●
7	ThermoBox zu ⅓ GN bis max. Höhe 65 mm	K37234	●
8	Sushi-Schaufel inkl. Herstellanleitung	K50895	●
9	Erfrischungstücher Oshibori, Set à 6 Stück	1029704	●
10	Deckel zu Wasserbehälter	1008625	●
11	Dichtungspads zu Vacuisine mit Gargutsensor, eine Rolle à 100 cm	1029496	●
12	Entkalkungsmittel Durgol	B28005	■
13	Edelstahlreiniger SteamerCleaner, 250 ml	1100327	●

■ (Anzahl) im Lieferumfang enthalten ● mit Gerät kompatibel (●) Position auf Gitterrost

Legende Gastronorm-Masse GN

	Breite (B)	x	Tiefe (T)
⅔ GN	325 mm	x	354 mm
½ GN	325 mm	x	265 mm
⅓ GN	325 mm	x	177 mm


1/2/3


4


5


6


7


8


9


10


11


12


13

Weiteres Zubehör auf
vzug.com/zubehoer



Backöfen und Herde

Das Ergebnis modernster Technologien, Schweizer Innovationen und minimalistischen Designs für genussvolle Backergebnisse.

Raffinierte Zubereitung im Backofen

Einfach
Intelligente Programme machen die Zubereitung der Speisen ganz einfach. In den Automatikprogrammen wählt das Gerät automatisch die richtigen Betriebsarten mit der exakt benötigten Temperatur und Dauer.

Flexibel
Der Betriebsstart lässt sich auf den gewünschten Endpunkt aufschieben oder man nimmt jetzt alle Einstellungen vor und startet zu einem beliebigen Zeitpunkt mit nur einem Tastendruck.

Zuverlässig
Raffinierte Gerichte gelingen ohne permanente Überwachung. Ob knusprige Pizza, saftiges Schmorgericht oder luftiger Kuchen: Für jedes gewünschte Garresultat gibt es ein passendes Programm.

Gesund
Im Backofen werden Lebensmittel nicht nur schnell, sondern auch gesund zubereitet. Im Gegensatz zur Zubereitung in der Bratpfanne benötigen Fertigprodukte im Backofen keine Fettzugabe.

Backofen-Sortiment entdecken.



Bewährte und innovative Backprogramme

Vom manuellen Einstellen bis zu Automatikprogrammen, die nur wenige Schritte erfordern: Unsere Backöfen decken die unterschiedlichsten Bedürfnisse ab.



Heissluft eco und Ober-/Unterhitze eco
Mit den Eco-Programmen lässt sich Energie sparen, ohne auf Qualität zu verzichten. Ideal für lange schmorende Gerichte.



GarAutomatik
Das Gerät wählt für das gewünschte Lebensmittel die beste Betriebsart mit der exakt benötigten Temperatur und Dauer. Ideal für Apérogebäck, Gratin, Brot, Zopf, Pizza oder Wähe.



Heissluft feucht
Die Feuchtigkeit des Ragouts, des Eintopfs oder des Ratatouilles bleibt im Garraum und verhindert somit das Austrocknen des Gerichts.



Zartgaren
In Verbindung mit dem 3-Punkt-Gargutsensor wird das Fleisch auf Knopfdruck perfekt zubereitet – und zwar auf den gewünschten Servierzeitpunkt und Gargrad.



PizzaPlus
Das Programm kombiniert Heissluft mit Unterhitze. Dadurch erhalten Pizzen, italienische Focaccias, Quiches oder Wähen eine goldbraune Oberfläche und einen knusprigen Boden.

Pyrolyse
Verschmutzungen verwandeln sich mit dem speziellen Reinigungsprogramm Pyrolyse ohne manuelles Eingreifen in Asche. Diese lässt sich mit einem feuchten Tuch einfach wegwischen.





Produktvergleich – Excellence Line

Euro 60 cm

	Combair V6000	Combair V4000	Combair V2000
Katalogseite	**70-72**	**73/74**	**75-77**
Ausführungen			
Spiegelglas Schwarz | Platinum | Pearl	● | ● | ●	● | ● | o	● | ● | o
AutoDoor	●*		
Beleuchtung LED | Halogen	● | o	o | ●	o | ●
Beleuchtung automatisch mit Tür wählbar	●	●	
Garraumvolumen (l) 69 | 43	● | ●	● | ●	● | ●
Grösse 76 | 60 | 45	● | ● | ●	● | ● | ●	● | ● | ●
Schublade mit SoftClose (bei Gerätehöhe 76 cm)	●	●	
Energieeffizienzklasse	A+	A	A
Pyrolytische Selbstreinigung	●*	●*	
TopClean	●	●	●*
Exklusivitäten von V-ZUG			
GarAutomatik mit Climate Control System (CCS)	●		
Klimasensor	●		
Zartgaren	●	●	
Gargutsensor mit 3-Punkt-Messung	●	●	
Integrierte Rezepte | Favoriten | EasyCook	● | ● | ●	● | ● | ●	● | ● | o
V-ZUG-Home	●	●	●
Anwendungen			
Ober-/Unterhitze/feucht/eco	●	●	●
Heissluft/feucht/eco	●	●	●
Maximale Temperatur bei Heissluft | Ober- und Unterhitze	300* | 300*	300* | 300*	280 | 280
PizzaPlus	●	●	●
Grill | Grill mit Umluft	● | ●	● | ●	● | ●
Vorheizen	●	●	●
Tellerwärmen	●	●	●
Warmhalten	●	●	●
Drehspiess	●**/***		
Bedienung und Anzeige			
Personalisierbarer Touchscreen mit CircleSlider	●	●	●
Sprachen	16	16	16
Uhrzeitanzeige | Timerfunktion	● | ●	● | ●	● | ●
Automatische Umstellung Sommer-/Winterzeit	●	●	●

● = vorhanden o = nicht vorhanden *optional

** Drehspiess nicht im Lieferumfang enthalten, kann jedoch kostenlos bestellt werden *** Nur für Geräte 60/76



Combair V6000 60/60P

Die GarAutomatik übernimmt die nötigen Einstellungen für Zeit und Temperatur und dank TopClean oder der Option Pyrolyse reinigt sich das Gerät fast von selbst.

Ausstattung



Bedienung und Anzeige

- Vollfarbiges Grafikdisplay
- Touchscreen mit CircleSlider
- Personalisierbares Display
- Automatisches Licht bei Programmende
- Beleuchtung LED
- Leichte Türreinigung durch Türzerlegung
- SoftOpen und SoftClose
- Tageszeitanzeige
- Timerfunktion
- Schnelles Aufheizen des Garraums mit Vorheizen
- EasyCook mit Filterfunktionen
- 3-Punkt-Gargutsensor
- Drehspiess
- Sabbat-Modus
- Rezeptbuch inbegriffen
- Kostenlose Heimberatung

Geräteinformationen

Masse (H × B × T)	598 × 597 × 569 mm		
Anschluss	380 – 415 V 2N~	3400 W	10 A

Ausführung	Artikelnummer
TopClean	
Spiegelglas Schwarz	**210470**0001
Spiegelglas Platinum	**210470**0003
Pyrolyse	
Spiegelglas Schwarz	**210570**0003
Spiegelglas Platinum	**210570**0005
Spiegelglas Pearl	**210570**0007

AutoDoor



Combair V6000 60/60P

Höchster Komfort dank GarAutomatik und der automatischen Türöffnung/-schliessung. Mit TopClean oder der Option Pyrolyse reinigt sich das Gerät fast von selbst.

Ausstattung

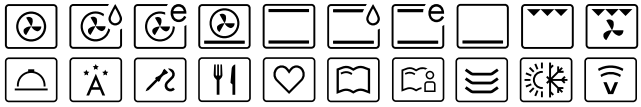

Bedienung und Anzeige

- Vollfarbiges Grafikdisplay
- Touchscreen mit CircleSlider
- Personalisierbares Display
- Automatisches Licht bei Programmende
- Beleuchtung LED
- AutoDoor
- Automatisches Auskühlen
- Leichte Türreinigung durch Türzerlegung
- SoftOpen und SoftClose
- Tageszeitanzeige
- Timerfunktion
- Schnelles Aufheizen des Garraums mit Vorheizen
- EasyCook mit Filterfunktionen
- 3-Punkt-Gargutsensor
- Drehspiess
- Sabbat-Modus
- Rezeptbuch inbegriffen
- Kostenlose Heimberatung

Geräteinformationen

Masse (H × B × T)	598 × 597 × 569 mm		
Anschluss	380 – 415 V 2N~	3400 W	10 A

Ausführung	Artikelnummer
AutoDoor, TopClean	
Spiegelglas Schwarz	**210680**0001
Spiegelglas Platinum	**210680**0003
AutoDoor, Pyrolyse	
Spiegelglas Schwarz	**210730**0001
Spiegelglas Platinum	**210730**0003





Euro 60 cm

Combair V6000 76/76P

Der Backofen mit beheizbarer Geräteschublade mit SoftClose reinigt sich dank TopClean oder der Option Pyrolyse fast von selbst.

Ausstattung

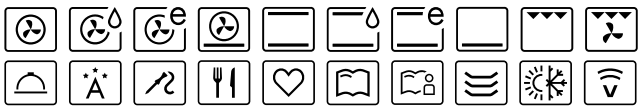

Bedienung und Anzeige

- Vollfarbiges Grafikdisplay
- Touchscreen mit CircleSlider
- Personalisierbares Display
- Automatisches Licht bei Programmende
- Beleuchtung LED
- Leichte Türreinigung durch Türzerlegung
- SoftOpen und SoftClose
- Tageszeitanzeige
- Timerfunktion
- Schnelles Aufheizen des Garraums mit Vorheizen
- EasyCook mit Filterfunktionen
- 3-Punkt-Gargutsensor
- Drehspiess
- Sabbat-Modus
- Rezeptbuch inbegriffen
- Kostenlose Heimberatung

Geräteinformationen

Masse (H × B × T)	759 × 597 × 569 mm		
Anschluss	380 – 415 V 2N~	3700 W	10 A

A+ Energie-effizienz · ECO Standby · Climate Control System (CCS)

Ausführung	Artikelnummer
Geräteschublade beheizbar, TopClean	
Spiegelglas Schwarz	**21113**00000
Spiegelglas Platinum	**21113**00001
Geräteschublade beheizbar, Pyrolyse	
Spiegelglas Schwarz	**21117**00000
Spiegelglas Platinum	**21117**00001

Combair V6000 7U/7UP

Dieser Backofen der höchsten Komfortstufe ist für den Untereinbau geeignet und verfügt über eine beheizbare Geräteschublade mit SoftClose.

Ausstattung

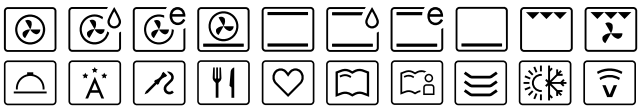

Bedienung und Anzeige

- Vollfarbiges Grafikdisplay
- Touchscreen mit CircleSlider
- Personalisierbares Display
- Automatisches Licht bei Programmende
- Beleuchtung LED
- Leichte Türreinigung durch Türzerlegung
- SoftOpen und SoftClose
- Tageszeitanzeige
- Timerfunktion
- Schnelles Aufheizen des Garraums mit Vorheizen
- EasyCook mit Filterfunktionen
- 3-Punkt-Gargutsensor
- Drehspiess
- Sabbat-Modus
- Rezeptbuch inbegriffen
- Kostenlose Heimberatung

Geräteinformationen

Masse (H × B × T)	759 × 597 × 569 mm		
Anschluss	380 – 415 V 2N~	3700 W	10 A

A+ Energie-effizienz · ECO Standby · Climate Control System (CCS)

Ausführung	Artikelnummer
Untereinbau, Geräteschublade beheizbar, TopClean	
Spiegelglas Schwarz	**21088**00001
Spiegelglas Platinum	**21088**00002
Untereinbau, Geräteschublade beheizbar, Pyrolyse	
Spiegelglas Schwarz	**21090**00001
Spiegelglas Platinum	**21090**00002



Combair V6000 45/45P

Das perfekte Gerät bei hohen Ansprüchen an das Backresultat – ideal in Kombination mit einem Combi-Steamer.

Ausstattung

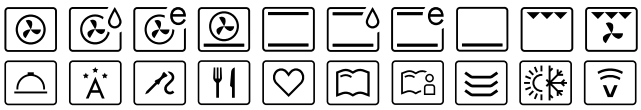

Bedienung und Anzeige

- Vollfarbiges Grafikdisplay
- Touchscreen mit CircleSlider
- Personalisierbares Display
- Automatisches Licht bei Programmende
- Beleuchtung LED
- Leichte Türreinigung durch Türzerlegung
- SoftOpen und SoftClose
- Tageszeitanzeige
- Timerfunktion
- Schnelles Aufheizen des Garraums mit Vorheizen
- EasyCook mit Filterfunktionen
- 3-Punkt-Gargutsensor
- Sabbat-Modus
- Rezeptbuch inbegriffen
- Kostenlose Heimberatung

Geräteinformationen

Masse (H × B × T)	454 × 597 × 569 mm		
Anschluss	380 – 415 V 2N~	3000 W	10 A

Ausführung	Artikelnummer
TopClean	
Spiegelglas Schwarz	**21050**00003
Spiegelglas Platinum	**21050**00004
Pyrolyse	
Spiegelglas Schwarz	**21059**00003
Spiegelglas Platinum	**21059**00004
Spiegelglas Pearl	**21059**00005



Combair V6000 45/45P

Das perfekte Gerät mit automatischer Türöffnung/-schliessung bei hohen Ansprüchen an das Backresultat – ideal in Kombination mit einem Combi-Steamer.

Ausstattung

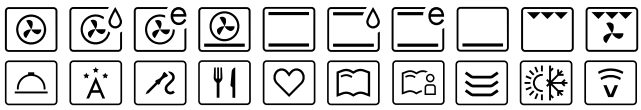

Bedienung und Anzeige

- Vollfarbiges Grafikdisplay
- Touchscreen mit CircleSlider
- Personalisierbares Display
- Automatisches Licht bei Programmende
- Beleuchtung LED
- AutoDoor
- Automatisches Auskühlen
- Leichte Türreinigung durch Türzerlegung
- SoftOpen und SoftClose
- Tageszeitanzeige
- Timerfunktion
- Schnelles Aufheizen des Garraums mit Vorheizen
- EasyCook mit Filterfunktionen
- 3-Punkt-Gargutsensor
- Sabbat-Modus
- Rezeptbuch inbegriffen
- Kostenlose Heimberatung

Geräteinformationen

Masse (H × B × T)	454 × 597 × 569 mm		
Anschluss	380 – 415 V 2N~	3000 W	10 A

Ausführung	Artikelnummer
AutoDoor, TopClean	
Spiegelglas Schwarz	**21067**00001
Spiegelglas Platinum	**21067**00002
AutoDoor, Pyrolyse	
Spiegelglas Schwarz	**21070**00001
Spiegelglas Platinum	**21070**00002





Euro 60 cm

Combair V4000 60/60P

Der beliebteste Backofen mit Unterstützung von EasyCook bei der Programmwahl. Dank TopClean oder der Option Pyrolyse reinigt er sich sogar fast von selbst.

Ausstattung

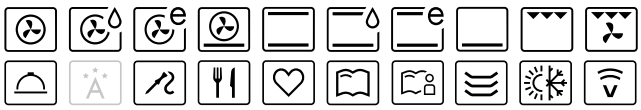

Bedienung und Anzeige

- Vollfarbiges Grafikdisplay
- Touchscreen mit CircleSlider
- Personalisierbares Display
- Automatisches Licht bei Programmende
- Leichte Türreinigung durch Türzerlegung
- SoftOpen und SoftClose
- Tageszeitanzeige
- Timerfunktion
- Schnelles Aufheizen des Garraums mit Vorheizen
- EasyCook mit Filterfunktionen
- 3-Punkt-Gargutsensor
- Sabbat-Modus
- Rezeptbuch kostenpflichtig erhältlich

Geräteinformationen

Masse (H × B × T)	598 × 597 × 569 mm		
Anschluss	380 – 415 V 2N~	3400 W	10 A

Energie-effizienz A · ECO Standby

Ausführung	Artikelnummer
TopClean	
Spiegelglas Schwarz	**21045**00003
Spiegelglas Platinum	**21045**00005
Pyrolyse	
Spiegelglas Schwarz	**21055**00003
Spiegelglas Platinum	**21055**00005

Combair V4000 76/76P

Der beliebteste Backofen mit Unterstützung von EasyCook bei der Programmwahl, kombiniert mit einer beheizbaren Geräteschublade mit SoftClose.

Ausstattung

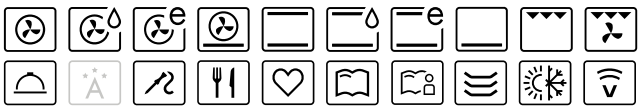

Bedienung und Anzeige

- Vollfarbiges Grafikdisplay
- Touchscreen mit CircleSlider
- Personalisierbares Display
- Automatisches Licht bei Programmende
- Leichte Türreinigung durch Türzerlegung
- SoftOpen und SoftClose
- Tageszeitanzeige
- Timerfunktion
- Schnelles Aufheizen des Garraums mit Vorheizen
- EasyCook mit Filterfunktionen
- 3-Punkt-Gargutsensor
- Sabbat-Modus
- Rezeptbuch kostenpflichtig erhältlich

Geräteinformationen

Masse (H × B × T)	759 × 597 × 569 mm		
Anschluss	380 – 415 V 2N~	3700 W	10 A

Energie-effizienz A · ECO Standby

Ausführung	Artikelnummer
Geräteschublade beheizbar, TopClean	
Spiegelglas Schwarz	**21064**00001
Spiegelglas Platinum	**21064**00000
Geräteschublade beheizbar, Pyrolyse	
Spiegelglas Schwarz	**21066**00001
Spiegelglas Platinum	**21066**00000



Combair V4000 7U/7UP

Der Backofen mit einer Geräteschublade mit SoftClose, der den Alltag erleichtert – für den Untereinbau geeignet und damit ideal für den Austausch.

Ausstattung



Bedienung und Anzeige

- Vollfarbiges Grafikdisplay
- Touchscreen mit CircleSlider
- Personalisierbares Display
- Automatisches Licht bei Programmende
- Leichte Türreinigung durch Türzerlegung
- SoftOpen und SoftClose
- Tageszeitanzeige
- Timerfunktion
- Schnelles Aufheizen des Garraums mit Vorheizen
- EasyCook mit Filterfunktionen
- 3-Punkt-Gargutsensor
- Sabbat-Modus
- Rezeptbuch kostenpflichtig erhältlich

Geräteinformationen

Masse (H × B × T)	759 × 597 × 569 mm		
Anschluss	380 – 415 V 2N~	3700 W	10 A

Energie-effizienz A · ECO Standby

Ausführung	Artikelnummer
Untereinbau, Geräteschublade beheizbar, TopClean	
Spiegelglas Schwarz	**21086**00001
Spiegelglas Platinum	**21086**00002
Untereinbau, Geräteschublade beheizbar, Pyrolyse	
Spiegelglas Schwarz	**21087**00001
Spiegelglas Platinum	**21087**00002



Combair V4000 45/45P

Der beliebte Backofen mit geringer Höhe bietet alle wichtigen Backfunktionen.

Ausstattung

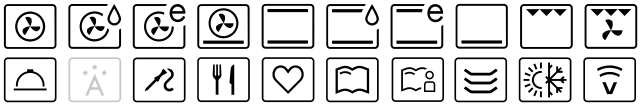

Bedienung und Anzeige

- Vollfarbiges Grafikdisplay
- Touchscreen mit CircleSlider
- Personalisierbares Display
- Automatisches Licht bei Programmende
- Leichte Türreinigung durch Türzerlegung
- SoftOpen und SoftClose
- Tageszeitanzeige
- Timerfunktion
- Schnelles Aufheizen des Garraums mit Vorheizen
- EasyCook mit Filterfunktionen
- 3-Punkt-Gargutsensor
- Sabbat-Modus
- Rezeptbuch kostenpflichtig erhältlich

Geräteinformationen

Masse (H × B × T)	454 × 597 × 569 mm		
Anschluss	380 – 415 V 2N~	3000 W	10 A

Energie-effizienz A · ECO Standby

Ausführung	Artikelnummer
TopClean	
Spiegelglas Schwarz	**21049**00003
Spiegelglas Platinum	**21049**00004
Pyrolyse	
Spiegelglas Schwarz	**21058**00003
Spiegelglas Platinum	**21058**00004



Combair V2000 60

Das Basismodell der Excellence Line überzeugt mit einem grossen Garraumvolumen.

Ausstattung



Bedienung und Anzeige

- Vollfarbiges Grafikdisplay
- Touchscreen mit CircleSlider
- Personalisierbares Display
- Leichte Türreinigung durch Türzerlegung
- SoftOpen und SoftClose
- Tageszeitanzeige
- Timerfunktion
- Schnelles Aufheizen des Garraums mit Vorheizen
- Sabbat-Modus
- Rezeptbuch kostenpflichtig erhältlich

Geräteinformationen

Masse (H × B × T)	598 × 597 × 569 mm		
Anschluss	380 – 415 V 2N~	3400 W	10 A

Energie-effizienz A · ECO Standby

Ausführung	Artikelnummer
Standardgerät	
Spiegelglas Schwarz	**21043**00001
Spiegelglas Platinum	**21043**00005
Standardgerät, TopClean	
Spiegelglas Schwarz	**21043**00003
Spiegelglas Platinum	**21043**00007



Combair V2000 6U

Das Basismodell der Excellence Line mit grossem Garraumvolumen für den Untereinbau.

Ausstattung

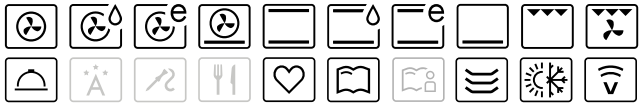

Bedienung und Anzeige

- Vollfarbiges Grafikdisplay
- Touchscreen mit CircleSlider
- Personalisierbares Display
- Leichte Türreinigung durch Türzerlegung
- SoftOpen und SoftClose
- Tageszeitanzeige
- Timerfunktion
- Schnelles Aufheizen des Garraums mit Vorheizen
- Sabbat-Modus
- Rezeptbuch kostenpflichtig erhältlich

Geräteinformationen

Masse (H × B × T)	598 × 594 × 569 mm		
Anschluss	380 – 415 V 2N~	3400 W	10 A

Energie-effizienz A · ECO Standby

Ausführung	Artikelnummer
Untereinbau	
Spiegelglas Schwarz	**21110**00000
Spiegelglas Platinum	**21110**00002
Untereinbau, TopClean	
Spiegelglas Schwarz	**21110**00001
Spiegelglas Platinum	**21110**00003



Combair V2000 76

Das Basismodell der Excellence Line überzeugt mit grossem Garraumvolumen und einer beheizbaren Geräteschublade.

Ausstattung

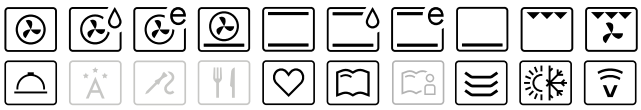

Bedienung und Anzeige

- Vollfarbiges Grafikdisplay
- Touchscreen mit CircleSlider
- Personalisierbares Display
- Leichte Türreinigung durch Türzerlegung
- SoftOpen und SoftClose
- Tageszeitanzeige
- Timerfunktion
- Schnelles Aufheizen des Garraums mit Vorheizen
- Sabbat-Modus
- Rezeptbuch kostenpflichtig erhältlich

Geräteinformationen

Masse (H × B × T)	759 × 597 × 569 mm		
Anschluss	380 – 415 V 2N~	3700 W	10 A

Energie-effizienz A | ECO Standby

Ausführung	Artikelnummer
Geräteschublade beheizbar	
Spiegelglas Schwarz	**21052**00001
Spiegelglas Platinum	**21052**00000
Geräteschublade beheizbar, TopClean	
Spiegelglas Schwarz	**21052**00003
Spiegelglas Platinum	**21052**00002



Combair V2000 7U

Dieses Basismodell der Excellence Line überzeugt mit grossem Garraumvolumen und einer Geräteschublade und eignet sich für den Untereinbau.

Ausstattung

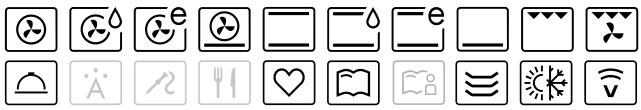

Bedienung und Anzeige

- Vollfarbiges Grafikdisplay
- Touchscreen mit CircleSlider
- Personalisierbares Display
- Leichte Türreinigung durch Türzerlegung
- SoftOpen und SoftClose
- Tageszeitanzeige
- Timerfunktion
- Schnelles Aufheizen des Garraums mit Vorheizen
- Sabbat-Modus
- Rezeptbuch kostenpflichtig erhältlich

Geräteinformationen

Masse (H × B × T)	759 × 597 × 569 mm		
Anschluss	380 – 415 V 2N~	3700 W	10 A

Energie-effizienz A | ECO Standby

Ausführung	Artikelnummer
Untereinbau, Geräteschublade beheizbar	
Spiegelglas Schwarz	**21085**00001
Spiegelglas Platinum	**21085**00003
Untereinbau, Geräteschublade beheizbar, TopClean	
Spiegelglas Schwarz	**21085**00002
Spiegelglas Platinum	**21085**00004



Combair V2000 45

Der kleine, praktische Backofen mit allen gängigen Backprogrammen – besonders gefragt als Einstiegsmodell.

Ausstattung



Bedienung und Anzeige

- Vollfarbiges Grafikdisplay
- Touchscreen mit CircleSlider
- Personalisierbares Display
- Leichte Türreinigung durch Türzerlegung
- SoftOpen und SoftClose
- Tageszeitanzeige
- Timerfunktion
- Schnelles Aufheizen des Garraums mit Vorheizen
- Sabbat-Modus
- Rezeptbuch kostenpflichtig erhältlich

Geräteinformationen

Masse (H × B × T)	454 × 597 × 569 mm		
Anschluss	380 – 415 V 2N~	3000 W	10 A

A Energie-effizienz ECO Standby

Ausführung	Artikelnummer
Standardgerät	
Spiegelglas Schwarz	**21048**00001
Spiegelglas Platinum	**21048**00003
Standardgerät, TopClean	
Spiegelglas Schwarz	**21048**00002
Spiegelglas Platinum	**21048**00004

Mass-Skizzen – Excellence Line

Combair V6000 60/60P, Combair V4000 60/60P,
Combair V2000 60
Gültig für Artikelnummer

Combair V6000 60/60P

2104700001
2104700003
2105700003
2105700005
2105700007
2106800001
2106800003
2107300001
2107300003

Combair V4000 60/60P

2104500003
2104500005
2105500003
2105500005

Combair V2000 60

2104300001
2104300003
2104300005
2104300007

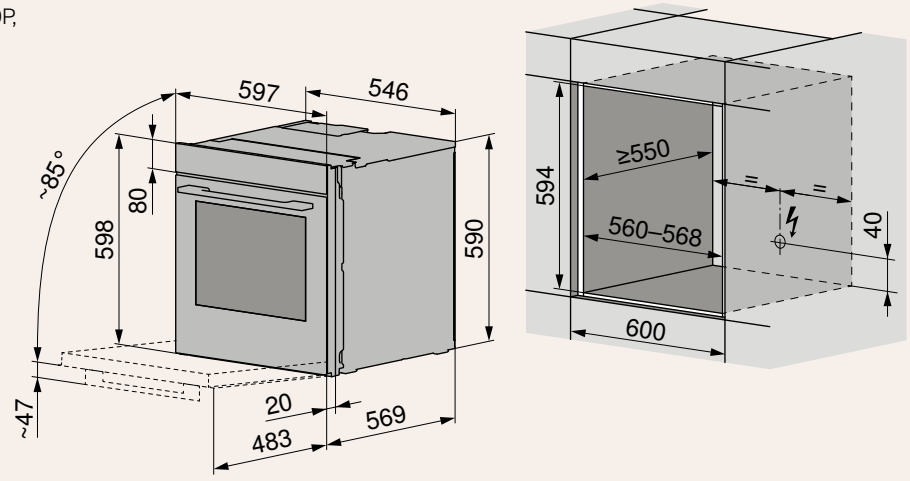

Combair V2000 6U
Gültig für Artikelnummer

Combair V2000 6U

2111000000
2111000001
2111000002
2111000003

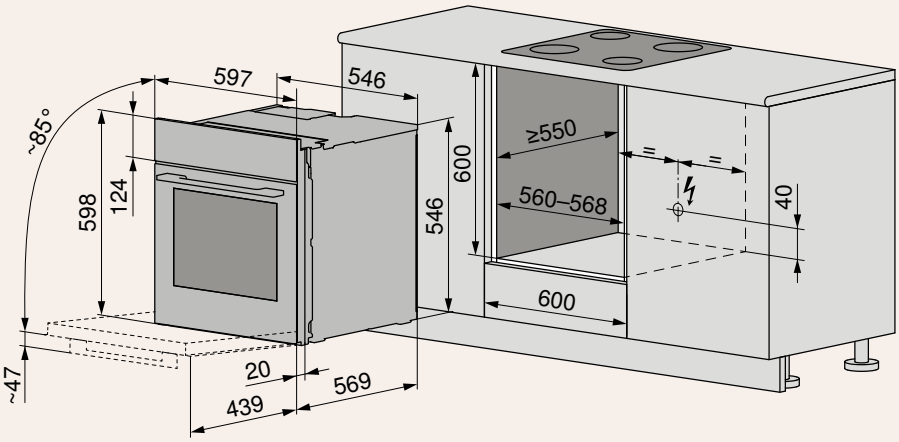

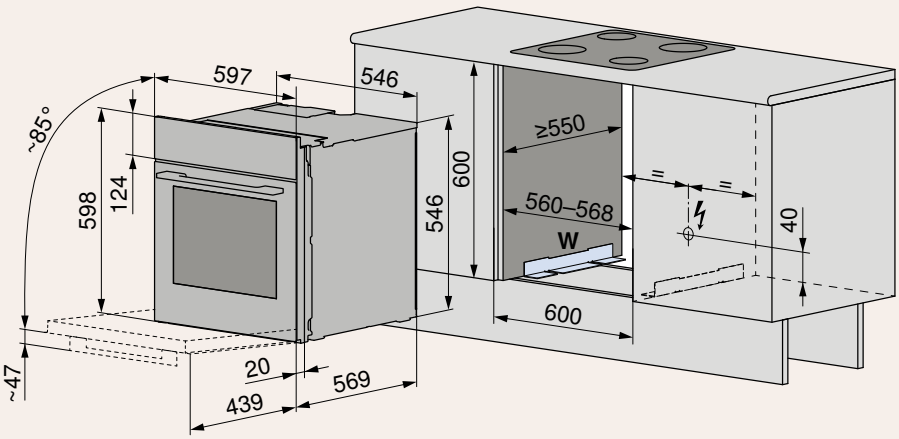

Combair V6000 76/76P, Combair V4000 76/76P,
Combair V2000 76
Gültig für Artikelnummer

Combair V6000 76/76P

2111300000
2111300001
2111700000
2111700001

Combair V4000 76/76P

2106400000
2106400001
2106600000
2106600001

Combair V2000 76

2105200000
2105200001
2105200002
2105200003

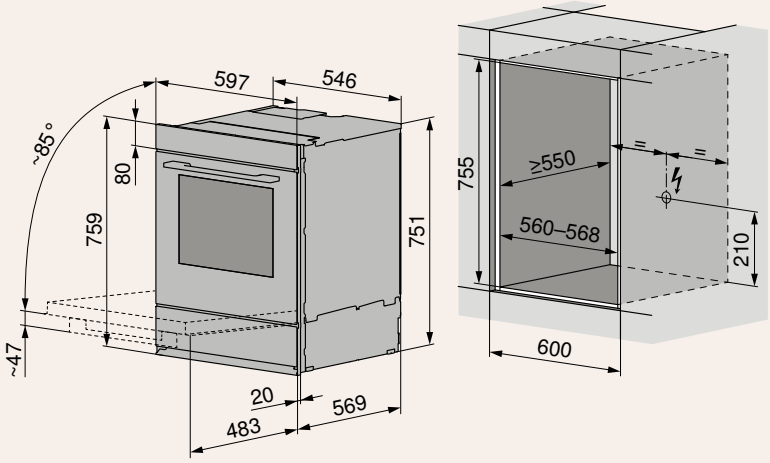

Combair V6000 7U/7UP, Combair V4000 7U/7UP,
Combair V2000 7U
Gültig für Artikelnummer

Combair V6000 7U/7UP

2108800001
2108800002
2109000001
2109000002

Combair V4000 7U/7UP

2108600001
2108600002
2108700001
2108700002

Combair V2000 7U

2108500001
2108500002
2108500003
2108500004

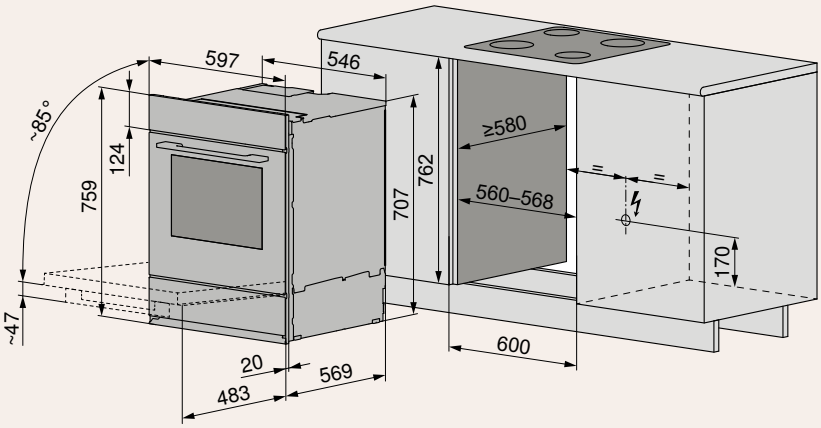

Detaillierte Planungsinformationen
sind auf unserer Website zu finden.

Combair V6000 45/45P, Combair V4000 45/45P,
Combair V2000 45
Gültig für Artikelnummer

Combair V6000 45/45P

21050000003
21050000004
2105900003
2105900004
2105900005
2106700001
2106700002
2107000001
2107000002

Combair V4000 45/45P

2104900003
2104900004
2105800003
2105800004

Combair V2000 45

2104800001
2104800002
2104800003
2104800004

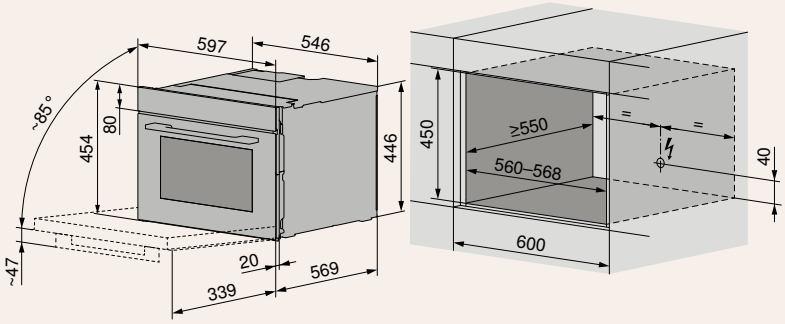

Detaillierte Planungsinformationen
sind auf unserer Website zu finden.

Produktvergleich – Advanced Line

Euro 60 cm

	Combair V600	Combair V400	Combair V200
Katalogseite	**82/83**	**84**	**85**
Ausführungen			
Glas Nero | Glas Weiss	● | ●		
Nero | Weiss | ChromeClass		● | ● | ●	● | ● | o
Halogenbeleuchtung	●	●	●
Anzahl Beleuchtungen	2	2	1
Garraumvolumen (l)	69	69	69
Energieeffizienzklasse	A	A	A
TopClean	●*	●*	
Exklusivitäten von V-ZUG			
V-ZUG-Home	●	●	
Anwendungen			
Ober-/Unterhitze/feucht/eco	●	●	●
Heissluft/feucht/eco	●	●	
PizzaPlus	●	●	
Grill | Grill mit Umluft	● | ●	● | ●	
Vorheizen	●	●	
Tellerwärmen	●	●	
Bedienung und Anzeige			
Drehwahlschalter Metall | Kunststoff	● | o	o | ●	o | ●
SoftOpen und SoftClose	●	●	●
Bedienfeld mit LED-Display	●	●	
Optische Betriebsanzeige (LED)			●
Uhrzeitanzeige | Timerfunktion	● | ●	● | ●	

● = vorhanden o = nicht vorhanden *optional



Combair V600 60

Der Backofen mit hochwertiger Glasbedienblende ist mit allen Grundfunktionen sowie Uhrzeit und Timerfunktion ausgestattet und eignet sich perfekt für den Obereinbau.

Ausstattung



Bedienung und Anzeige

- Bedienfeld mit LED-Display
- Metall-Drehschalter
- Elektronische Zeitschaltuhr
- Tageszeitanzeige
- Signaltöne
- Leichte Türreinigung durch Türzerlegung
- SoftOpen und SoftClose

Geräteinformationen

Masse (H × B × T)	598 × 596 × 569 mm		
Anschluss	400V 2~	3300 W	10 A

Energie-effizienz A

Ausführung	Artikelnummer
Glas Nero	**2104**00029
Glas Weiss	**2104**00021
TopClean	
Glas Nero	**2104**00030
Glas Weiss	**2104**00025



Combair V600 76

Der Backofen mit hochwertiger Glasbedienblende und einer beheizbaren Geräteschublade eignet sich perfekt für den Obereinbau.

Ausstattung



Bedienung und Anzeige

- Bedienfeld mit LED-Display
- Metall-Drehschalter
- Elektronische Zeitschaltuhr
- Tageszeitanzeige
- Signaltöne
- Leichte Türreinigung durch Türzerlegung
- SoftOpen und SoftClose

Geräteinformationen

Masse (H × B × T)	759 × 596 × 569 mm		
Anschluss	400V 2~	3700 W	10 A

Energie-effizienz A

Ausführung	Artikelnummer
Geräteschublade beheizbar	
Glas Nero	**2112**00001
Glas Weiss	**2112**00000
Geräteschublade beheizbar, TopClean	
Glas Nero	**2112**00003
Glas Weiss	**2112**00002



Combair V600 6U

Der Backofen mit hochwertiger Glasbedienblende und einer beheizbaren Geräteschublade eignet sich perfekt für den Untereinbau.

Ausstattung



Bedienung und Anzeige

- Bedienfeld mit LED-Display
- Metall-Drehschalter
- Elektronische Zeitschaltuhr
- Tageszeitanzeige
- Signaltöne
- Leichte Türreinigung durch Türzerlegung
- SoftOpen und SoftClose

Geräteinformationen

Masse (H × B × T)	598 × 596 × 569 mm		
Anschluss	400V 2~	3300 W	10 A

Energie-effizienz A

Ausführung	Artikelnummer
Untereinbau	
Glas Nero	**21106**00012
Glas Weiss	**21106**00009
Untereinbau, TopClean	
Glas Nero	**21106**00013
Glas Weiss	**21106**00011



Euro 60 cm

Combair V600 7U

Der Backofen mit hochwertiger Glasbedienblende kombiniert mit einer Wärmeschublade eignet sich perfekt für den Untereinbau.

Ausstattung



Bedienung und Anzeige

- Bedienfeld mit LED-Display
- Metall-Drehschalter
- Elektronische Zeitschaltuhr
- Tageszeitanzeige
- Signaltöne
- Leichte Türreinigung durch Türzerlegung
- SoftOpen und SoftClose

Geräteinformationen

Masse (H × B × T)	759 × 596 × 569 mm		
Anschluss	400V 2~	3700 W	10 A

Energie-effizienz A

Ausführung	Artikelnummer
Untereinbau, Geräteschublade beheizbar	
Glas Nero	**21084**00008
Glas Weiss	**21084**00007
Untereinbau, Geräteschublade beheizbar, TopClean	
Glas Nero	**21084**00010
Glas Weiss	**21084**00009



Combair V400 60

Ein solides Gerät für den Obereinbau – ausgestattet mit allen Grundfunktionen, die es zum Backen braucht, sowie Uhrzeit und Timerfunktion.

Ausstattung



Bedienung und Anzeige

- Bedienfeld mit LED-Display
- Drehschalter
- Elektronische Zeitschaltuhr
- Tageszeitanzeige
- Signaltöne
- Leichte Türreinigung durch Türzerlegung
- SoftOpen und SoftClose

Geräteinformationen

Masse (H × B × T)	598 × 596 × 569 mm		
Anschluss	400V 2~	3300 W	10 A

Energie-effizienz A

Ausführung	Artikelnummer
Nero	**2103**00009
Weiss	**2103**00008
ChromeClass	**2103**00010
TopClean	
Nero	**2103**00012
Weiss	**2103**00011
ChromeClass	**2103**00013



Combair V400 6U

Ein solides Gerät für den Untereinbau – ausgestattet mit allen Grundfunktionen, die es zum Backen braucht, sowie Uhrzeit und Timerfunktion.

Ausstattung



Bedienung und Anzeige

- Bedienfeld mit LED-Display
- Drehschalter
- Elektronische Zeitschaltuhr
- Tageszeitanzeige
- Signaltöne
- Leichte Türreinigung durch Türzerlegung
- SoftOpen und SoftClose

Geräteinformationen

Masse (H × B × T)	598 × 596 × 569 mm		
Anschluss	400V 2~	3300 W	10 A

Energie-effizienz A

Ausführung	Artikelnummer
Untereinbau	
Nero	**2110**00006
Weiss	**2110**00007
ChromeClass	**2110**00008
Untereinbau, TopClean	
Nero	**2110**00009
Weiss	**2110**00010
ChromeClass	**2110**00011



Combair V200 60

Das Einstiegsmodell für den Obereinbau mit grossem Garraumvolumen ist mit den klassischen Ober-/ Unterhitzefunktionen ausgestattet.

Ausstattung



Bedienung und Anzeige

- Optische Betriebsanzeige (LED)
- Drehschalter
- Leichte Türreinigung durch Türzerlegung
- SoftOpen und SoftClose

Geräteinformationen

Masse (H × B × T)	598 × 596 × 569 mm		
Anschluss	400V 2~	2300 W	6 A

A Energie-effizienz

Ausführung	Artikelnummer
Nero	**21037**00007
Weiss	**21037**00006

Mass-Skizzen – Advanced Line

Combair V600, Combair V400, Combair V200
Für den Hocheinbau
Gültig für Artikelnummer

Combair V600

2104100021
2104100025
2104100029
2104100030

Combair V400

2103900008
2103900009
2103900010
2103900011
2103900012
2103900013

Combair V200

2103700006
2103700007

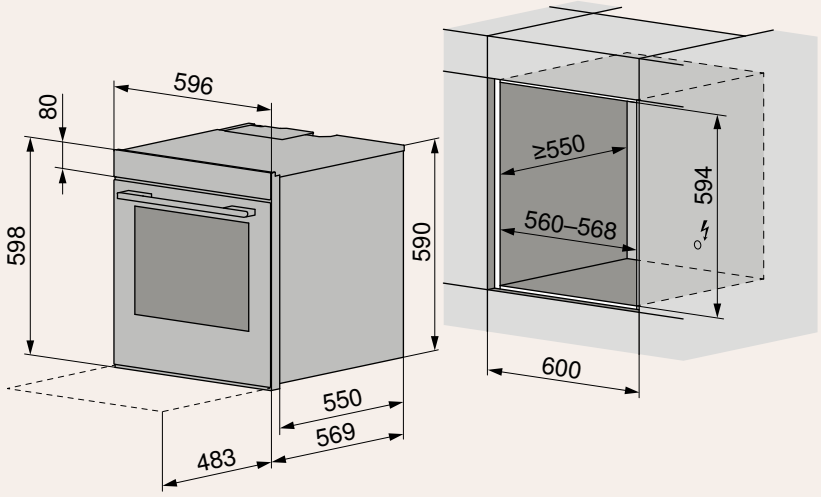

Combair V600
Mit beheizbarer Geräteschublade für den Hocheinbau
Gültig für Artikelnummer

Combair V600

2112300000
2112300001
2112300002
2112300003

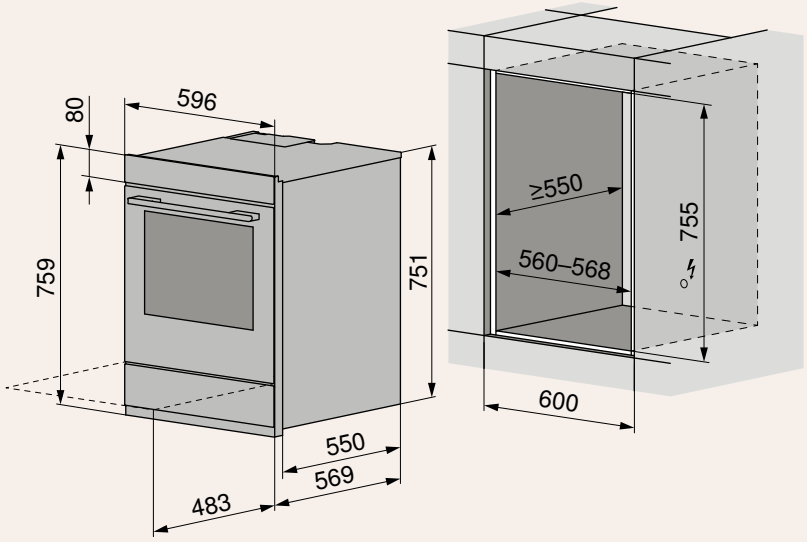

Combair V600
Mit beheizbarer Geräteschublade für den Untereinbau
Gültig für Artikelnummer

Combair V600

2108400007
2108400008
2108400009
2108400010

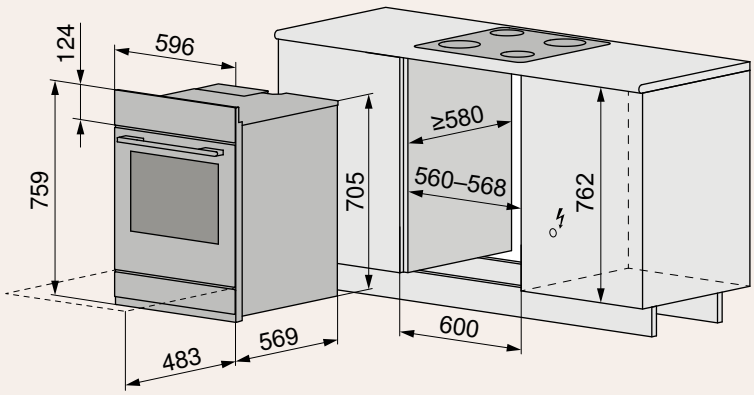

Combair V600, Combair V400
Für den Untereinbau
Gültig für Artikelnummer

Combair V600	Combair V400
2110600009	**21107**00006
2110600011	**21107**00007
2110600012	**21107**00008
2110600013	**21107**00009
	2110700010
	2110700011

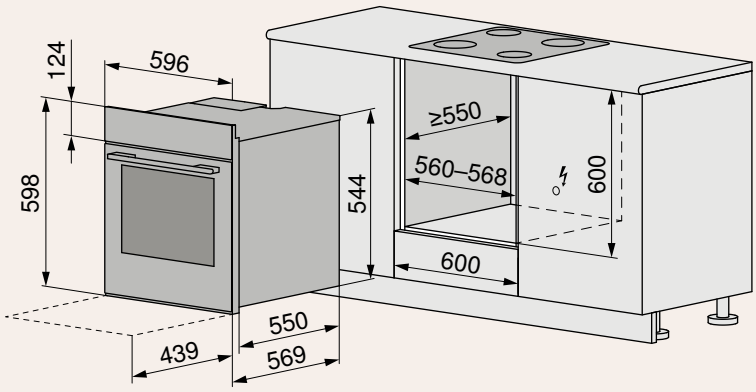

Detaillierte Planungsinformationen
sind auf unserer Website zu finden.

Produktvergleich – Classic Line

	Combair HSE 60
Katalogseite	**89**
Ausführungen	
Spiegelglas Schwarz	●
Beleuchtung Halogen | automatisch mit Tür	● | o
Garraumvolumen (l)	39
Kleinbackofen	●
Energieeffizienzklasse	A
TopClean	●
Exklusivitäten von V-ZUG	
Zartgaren	●
Gargutsensor	●
Integrierte Rezepte	●*
Anwendungen	
Ober-/Unterhitze	●
Heissluft	●
PizzaPlus	●
Grill | Grill mit Umluft	● | ●
Schnellaufheizen	●
Tellerwärmen	●
Warmhalten	●
Bedienung und Anzeige	
Einstellknopf	●
Sensortasten	●
Grafikdisplay (6 Sprachen)	●
Uhrzeitanzeige | Timerfunktion	● | ●

● = vorhanden o = nicht vorhanden

* Rezepte können nach dem Kauf des Rezeptbuchs «Vielseitig Backen» freigeschaltet werden

Verfügbar bis August 2023



Combair HSE 60

Grosse Leistung auf kleinem Raum: der Bestseller bei den Kleinbacköfen.

Ausstattung



Bedienung und Anzeige

- Grafikdisplay
- TouchControl und Einstellknopf
- Elektronische Zeitschaltuhr
- Anzahl Sprachen in der Anzeige 6
- Rezeptbuch kostenpflichtig erhältlich

Geräteinformationen

Masse (H × B × T)	378 × 596 × 569 mm		
Anschluss	400 V 2N~	3100 W	10 A

A Energie-effizienz ECO Standby

Ausführung	Artikelnummer
Spiegelglas Schwarz, TopClean	
Designgriff Nero	**21004**00002

Mass-Skizzen – Classic Line

Euro 60 cm

Combair HSE 60
Gültig für Artikelnummer

Combair HSE 60

2100400002

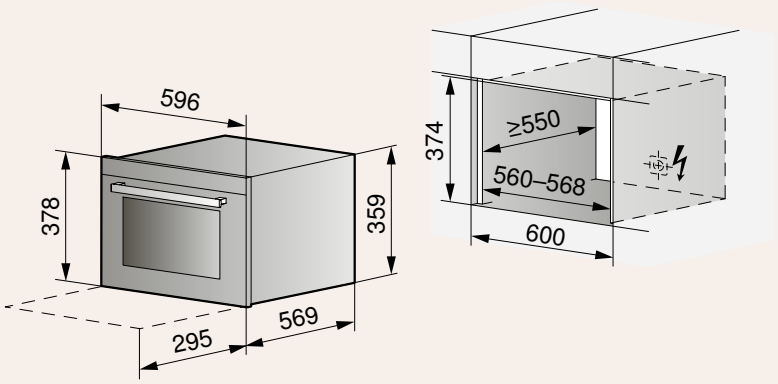

Detaillierte Planungsinformationen
sind auf unserer Website zu finden.

Ausstattung und Zubehör – Excellence Line, Advanced Line und Classic Line

Euro 60 cm

	Beschreibung	Art.-Nr.	Combair V6000	Combair V4000	Combair V2000	Combair V600	Combair V400	Combair V200	Combair HSE 60
1	Rezeptbuch «Backen. Mit Passion für Details»	1063707	♦	●	●				
2	Rezeptbuch «Vielseitig Backen»	J21021014							●
3	Kuchenblech BrillantEmaille	K44006			■ (2)	■ (2)	■ (2)	■ (1)	
4	Kuchenblech mit TopClean	K54000	■ (2)	■ (2)	■ (2)*	■ (2)*	■ (2)*	■ (1)*	
5	Kuchenblech mit TopClean	K44005							■ (1)
6	Gitterrost, Stahl vernickelt	K44119	■ (1)	■ (1)	■ (1)	■ (1)	■ (1)	■ (1)	
7	Gitterrost, Stahl vernickelt	K44102							■ (1)
8	Kuchenblech rund, mit TopClean, Ø 24 cm	K34527	●	●	●	●	●	●	●
9	Kuchenblech rund, mit TopClean, Ø 29 cm	K34528	●	●	●	●	●	●	●
10	Kuchenblech rund, mit TopClean, Ø 31 cm	K34529	●	●	●	●	●	●	●

■ (Anzahl) im Lieferumfang enthalten ● mit Gerät kompatibel

♦ kostenlos erhältlich (mit im Gerät beiliegender Bestellkarte) | *Optional bei Geräten mit TopClean



1



2



3/4/5



6/7



8/9/10

	Beschreibung	Art.-Nr.	Combair V6000	Combair V4000	Combair V2000	Combair V600	Combair V400	Combair V200	Combair HSE 60
1	Porzellanform weiss, ⅔ GN, Höhe 65 mm	K27621	●	●	●	●	●	●	●
2	Porzellanform weiss, ½ GN, Höhe 65 mm	K27622	●	●	●	●	●	●	●
3	Porzellanform weiss, ⅓ GN, Höhe 65 mm	K27626	●	●	●	●	●	●	●
4	Vollauszug Combair 60, 3 Ebenen	1060456	●	●	●	●	●	●	
5	Vollauszug Combair 45, 2 Ebenen	1060394	●	●	●				
6	Vollauszug, 2 Ebenen	K40209							●
7	Drehspiess mit Auflagerahmen	1073540	♦						
8	Blindentauglichkeitsfolie	1067231						●	

■ (Anzahl) im Lieferumfang enthalten ● mit Gerät kompatibel
♦ kostenlos erhältlich (mit im Gerät beiliegender Bestellkarte)


1


2


3


4

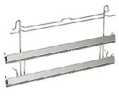
5

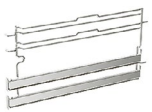
6


7

Weiteres Zubehör auf
vzug.com/zubehoer

Produktvergleich – Excellence Line

	Katalogseite	Combair V6000 94/95	Combair V4000 96/97	Combair V2000 98/99
Ausführungen				
Spiegelglas Schwarz | Platinum | Pearl		● | ● | o	● | ● | o	● | ● | o
AutoDoor		●*		
Beleuchtung LED | Halogen		● | o	o | ●	o | ●
Beleuchtung automatisch mit Tür wählbar		●	●	
Garraumvolumen (l) 69		●	●	●
Grösse 76 | 60		● | ●	● | ●	● | ●
Schublade mit SoftClose bei Gerätehöhe 76		●	●	
Energieeffizienzklasse		A+	A	A
Pyrolytische Selbstreinigung		●*	●*	
TopClean		●	●	●*
Exklusivitäten von V-ZUG				
GarAutomatik mit Climate Control System (CCS)		●		
Klimasensor		●		
Zartgaren		●	●	
Gargutsensor mit 3-Punkt-Messung		●	●	
Integrierte Rezepte | Favoriten | EasyCook		● | ● | ●	● | ● | ●	● | ● | o
V-ZUG-Home		●	●	●
Anwendungen				
Ober-/Unterhitze/feucht/eco		●	●	●
Heissluft/feucht/eco		●	●	●
Maximale Temperatur bei Heissluft | Ober- und Unterhitze		300* | 300*	300* | 300*	280 | 280
PizzaPlus		●	●	●
Grill | Grill mit Umluft		● | ●	● | ●	● | ●
Vorheizen		●	●	●
Tellerwärmen		●	●	●
Warmhalten		●	●	●
Drehspiess		●**		
Bedienung und Anzeige				
Personalisierbarer Touchscreen mit CircleSlider		●	●	●
Sensortasten		16	16	16
Uhrzeitanzeige | Timerfunktion		● | ●	● | ●	● | ●
Automatische Umstellung Sommer-/Winterzeit		●	●	●

● = vorhanden o = nicht vorhanden * optional

** Drehspiess nicht im Lieferumfang enthalten, kann jedoch kostenlos bestellt werden.



Combair V6000 76C/76PC

Der Backofen mit beheizbarer Geräteschublade mit SoftClose reinigt sich dank TopClean oder der Option Pyrolyse fast von selbst.

Ausstattung

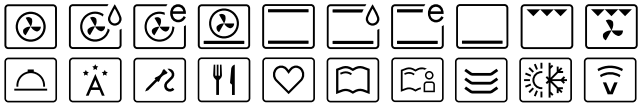

Bedienung und Anzeige

- Vollfarbiges Grafikdisplay
- Touchscreen mit CircleSlider
- Personalisierbares Display
- Automatisches Licht bei Programmende
- Beleuchtung LED
- Leichte Türreinigung durch Türzerlegung
- SoftOpen und SoftClose
- Tageszeitanzeige
- Timerfunktion
- Schnelles Aufheizen des Garraums mit Vorheizen
- EasyCook mit Filterfunktionen
- 3-Punkt-Gargutsensor
- Drehspiess
- Sabbat-Modus
- Rezeptbuch inbegriffen
- Kostenlose Heimberatung

Geräteinformationen

Masse (H × B × T)	759 × 548 × 569 mm		
Anschluss	380 – 415 V 2N~	3700 W	10 A

Ausführung Artikelnummer

Geräteschublade beheizbar, TopClean

Spiegelglas Schwarz **21115**00000

Spiegelglas Platinum **21115**00001

Geräteschublade beheizbar, Pyrolyse

Spiegelglas Schwarz **21119**00000

Spiegelglas Platinum **21119**00001



Combair V6000 76C/76PC

Der Backofen der höchsten Komfortstufe mit automatischer Türöffnung und -schliessung und einer beheizbaren Geräteschublade mit SoftClose.

Ausstattung

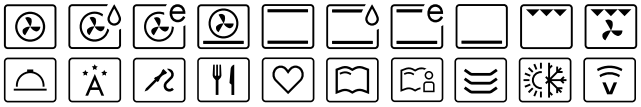

Bedienung und Anzeige

- Vollfarbiges Grafikdisplay
- Touchscreen mit CircleSlider
- Personalisierbares Display
- Automatisches Licht bei Programmende
- Beleuchtung LED
- AutoDoor
- Automatisches Auskühlen
- Leichte Türreinigung durch Türzerlegung
- SoftOpen und SoftClose
- Tageszeitanzeige
- Timerfunktion
- Schnelles Aufheizen des Garraums mit Vorheizen
- EasyCook mit Filterfunktionen
- 3-Punkt-Gargutsensor
- Drehspiess
- Sabbat-Modus
- Rezeptbuch inbegriffen
- Kostenlose Heimberatung

Geräteinformationen

Masse (H × B × T)	759 × 548 × 569 mm		
Anschluss	380 – 415 V 2N~	3700 W	10 A

Ausführung Artikelnummer

AutoDoor, Geräteschublade beheizbar, TopClean

Spiegelglas Schwarz **21116**00000

Spiegelglas Platinum **21116**00001

AutoDoor, Geräteschublade beheizbar, Pyrolyse

Spiegelglas Schwarz **21120**00000

Spiegelglas Platinum **21120**00001



SMS 55 cm



Combair V6000 7UC/7UPC

Dieser Backofen der höchsten Komfortstufe ist für den Untereinbau geeignet und verfügt über eine beheizbare Geräteschublade mit SoftClose.

Ausstattung

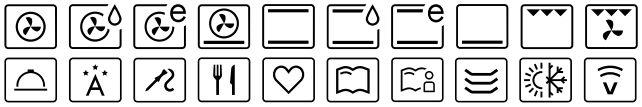

Bedienung und Anzeige

- Vollfarbiges Grafikdisplay
- Touchscreen mit CircleSlider
- Personalisierbares Display
- Automatisches Licht bei Programmende
- Beleuchtung LED
- Leichte Türreinigung durch Türzerlegung
- SoftOpen und SoftClose
- Tageszeitanzeige
- Timerfunktion
- Schnelles Aufheizen des Garraums mit Vorheizen
- EasyCook mit Filterfunktionen
- 3-Punkt-Gargutsensor
- Drehspiess
- Sabbat-Modus
- Rezeptbuch inbegriffen
- Kostenlose Heimberatung

Geräteinformationen

Masse (H × B × T)	759 × 548 × 569 mm		
Anschluss	380 – 415 V 2N~	3700 W	10 A

A+ Energie-effizienz · ECO Standby · Climate Control System (CCS)

Ausführung	Artikelnummer
Untereinbau, Geräteschublade beheizbar, TopClean	
Spiegelglas Schwarz	**21080**00001
Spiegelglas Platinum	**21080**00002
Untereinbau, Geräteschublade beheizbar, Pyrolyse	
Spiegelglas Schwarz	**21082**00001
Spiegelglas Platinum	**21082**00002

Combair V6000 60C/60PC

Die GarAutomatik übernimmt die nötigen Einstellungen für Zeit und Temperatur und dank TopClean oder der Option Pyrolyse reinigt sich das Gerät fast von selbst.

Ausstattung

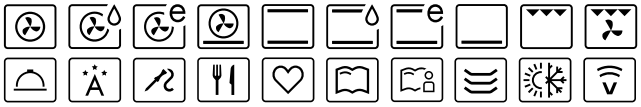

Bedienung und Anzeige

- Vollfarbiges Grafikdisplay
- Touchscreen mit CircleSlider
- Personalisierbares Display
- Automatisches Licht bei Programmende
- Beleuchtung LED
- Leichte Türreinigung durch Türzerlegung
- SoftOpen und SoftClose
- Tageszeitanzeige
- Timerfunktion
- Schnelles Aufheizen des Garraums mit Vorheizen
- EasyCook mit Filterfunktionen
- 3-Punkt-Gargutsensor
- Drehspiess
- Sabbat-Modus
- Rezeptbuch inbegriffen
- Kostenlose Heimberatung

Geräteinformationen

Masse (H × B × T)	598 × 548 × 569 mm		
Anschluss	380 – 415 V 2N~	3400 W	10 A

A+ Energie-effizienz · ECO Standby · Climate Control System (CCS)

Ausführung	Artikelnummer
Kurzmodell, TopClean	
Spiegelglas Schwarz	**21046**00002
Spiegelglas Platinum	**21046**00004
Kurzmodell, Pyrolyse	
Spiegelglas Schwarz	**21056**00002
Spiegelglas Platinum	**21056**00004



Combair V4000 76C/76PC

Der beliebteste Backofen mit Unterstützung von EasyCook bei der Programmwahl, kombiniert mit einer Geräteschublade mit SoftClose.

Ausstattung

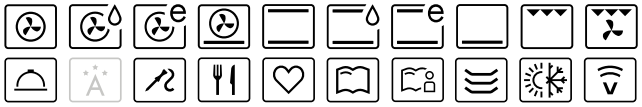

Bedienung und Anzeige

- Vollfarbiges Grafikdisplay
- Touchscreen mit CircleSlider
- Personalisierbares Display
- Automatisches Licht bei Programmende
- Leichte Türreinigung durch Türzerlegung
- SoftOpen und SoftClose
- Tageszeitanzeige
- Timerfunktion
- Schnelles Aufheizen des Garraums mit Vorheizen
- EasyCook mit Filterfunktionen
- 3-Punkt-Gargutsensor
- Sabbat-Modus
- Rezeptbuch kostenpflichtig erhältlich

Geräteinformationen

Masse (H × B × T) 759 × 548 × 569 mm
Anschluss 380 – 415 V 2N~ 3400/3700 W 10 A

A Energie-effizienz ECO Standby

Ausführung	Artikelnummer
Geräteschublade, TopClean	
Spiegelglas Schwarz	**21053**00001
Spiegelglas Platinum	**21053**00000
Geräteschublade, Pyrolyse	
Spiegelglas Schwarz	**21065**00001
Spiegelglas Platinum	**21065**00000
Geräteschublade beheizbar, TopClean	
Spiegelglas Schwarz	**21053**00003
Spiegelglas Platinum	**21053**00002
Geräteschublade beheizbar, Pyrolyse	
Spiegelglas Schwarz	**21065**00003
Spiegelglas Platinum	**21065**00002



Combair V4000 7UC/7UPC

Der Backofen mit einer Geräteschublade mit SoftClose, der den Alltag erleichtert – für den Untereinbau geeignet und damit ideal für den Austausch.

Ausstattung

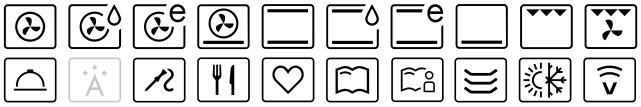

Bedienung und Anzeige

- Vollfarbiges Grafikdisplay
- Touchscreen mit CircleSlider
- Personalisierbares Display
- Automatisches Licht bei Programmende
- Leichte Türreinigung durch Türzerlegung
- SoftOpen und SoftClose
- Tageszeitanzeige
- Timerfunktion
- Schnelles Aufheizen des Garraums mit Vorheizen
- EasyCook mit Filterfunktionen
- 3-Punkt-Gargutsensor
- Sabbat-Modus
- Rezeptbuch kostenpflichtig erhältlich

Geräteinformationen

Masse (H × B × T) 759 × 548 × 569 mm
Anschluss 380 – 415 V 2N~ 3400/3700 W 10 A

A Energie-effizienz ECO Standby

Ausführung	Artikelnummer
Untereinbau, Geräteschublade, TopClean	
Spiegelglas Schwarz	**21078**00001
Spiegelglas Platinum	**21078**00003
Untereinbau, Geräteschublade, Pyrolyse	
Spiegelglas Schwarz	**21079**00001
Spiegelglas Platinum	**21079**00003
Untereinbau, Geräteschublade beheizbar, TopClean	
Spiegelglas Schwarz	**21078**00002
Spiegelglas Platinum	**21078**00004
Untereinbau, Geräteschublade beheizbar, Pyrolyse	
Spiegelglas Schwarz	**21079**00002
Spiegelglas Platinum	**21079**00004



Combair V4000 60C/60PC

Der beliebteste Backofen mit Unterstützung von EasyCook bei der Programmwahl. Dank TopClean oder der Option Pyrolyse reinigt er sich sogar fast von selbst.

Ausstattung

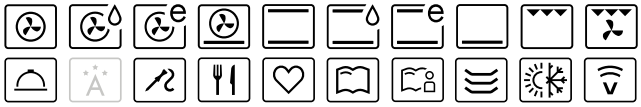

Bedienung und Anzeige

- Vollfarbiges Grafikdisplay
- Touchscreen mit CircleSlider
- Personalisierbares Display
- Automatisches Licht bei Programmende
- Leichte Türreinigung durch Türzerlegung
- SoftOpen und SoftClose
- Tageszeitanzeige
- Timerfunktion
- Schnelles Aufheizen des Garraums mit Vorheizen
- EasyCook mit Filterfunktionen
- 3-Punkt-Gargutsensor
- Sabbat-Modus
- Rezeptbuch kostenpflichtig erhältlich

Geräteinformationen

Masse (H × B × T)	598 × 548 × 569 mm		
Anschluss	380 – 415 V 2N~	3400 W	10 A

A Energie-effizienz ECO Standby

Ausführung	Artikelnummer
Kurzmodell, TopClean	
Spiegelglas Schwarz	**21044**00005
Spiegelglas Platinum	**21044**00008
Kurzmodell, Pyrolyse	
Spiegelglas Schwarz	**21054**00005
Spiegelglas Platinum	**21054**00008



Combair V2000 76C

Dieses Basismodell der Excellence Line überzeugt mit grossem Garraumvolumen und einer Geräteschublade.

Ausstattung

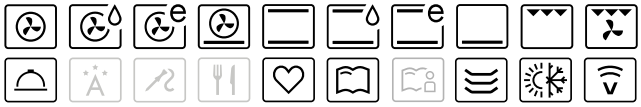

Bedienung und Anzeige

- Vollfarbiges Grafikdisplay
- Touchscreen mit CircleSlider
- Personalisierbares Display
- Leichte Türreinigung durch Türzerlegung
- SoftOpen und SoftClose
- Tageszeitanzeige
- Timerfunktion
- Schnelles Aufheizen des Garraums mit Vorheizen
- Sabbat-Modus
- Rezeptbuch kostenpflichtig erhältlich

Geräteinformationen

Masse (H × B × T) 759 × 548 × 569 mm
Anschluss 380 – 415 V 2N~ 3400/3700 W 10 A

Energie-effizienz A | ECO Standby

Ausführung	Artikelnummer
Geräteschublade	
Spiegelglas Schwarz	**2105**00001
Spiegelglas Platinum	**2105**00000
Geräteschublade, TopClean	
Spiegelglas Schwarz	**2105**00005
Spiegelglas Platinum	**2105**00004
Geräteschublade beheizbar	
Spiegelglas Schwarz	**2105**00003
Spiegelglas Platinum	**2105**00002
Geräteschublade beheizbar, TopClean	
Spiegelglas Schwarz	**2105**00007
Spiegelglas Platinum	**2105**00006



Combair V2000 7UC

Dieser Backofen mit grossem Garraumvolumen und einer Schublade eignet sich für den Untereinbau – ein bewährtes Basismodell der Excellence Line.

Ausstattung

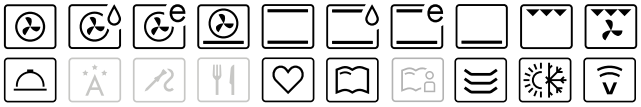

Bedienung und Anzeige

- Vollfarbiges Grafikdisplay
- Touchscreen mit CircleSlider
- Personalisierbares Display
- Leichte Türreinigung durch Türzerlegung
- SoftOpen und SoftClose
- Tageszeitanzeige
- Timerfunktion
- Schnelles Aufheizen des Garraums mit Vorheizen
- Sabbat-Modus
- Rezeptbuch kostenpflichtig erhältlich

Geräteinformationen

Masse (H × B × T) 759 × 548 × 569 mm
Anschluss 380 – 415 V 2N~ 3400/3700 W 10 A

Energie-effizienz A | ECO Standby

Ausführung	Artikelnummer
Untereinbau, Geräteschublade	
Spiegelglas Schwarz	**2107**00001
Spiegelglas Platinum	**2107**00005
Untereinbau, Geräteschublade, TopClean	
Spiegelglas Schwarz	**2107**00003
Spiegelglas Platinum	**2107**00007
Untereinbau, Geräteschublade beheizbar	
Spiegelglas Schwarz	**2107**00002
Spiegelglas Platinum	**2107**00006
Untereinbau, Geräteschublade beheizbar, TopClean	
Spiegelglas Schwarz	**2107**00004
Spiegelglas Platinum	**2107**00008



Combair V2000 60C

Das Basismodell der Excellence Line überzeugt mit einem grossen Garraumvolumen.

Ausstattung

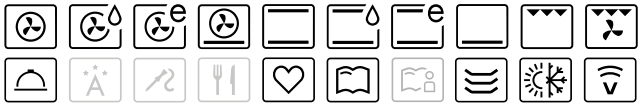

Bedienung und Anzeige

- Vollfarbiges Grafikdisplay
- Touchscreen mit CircleSlider
- Personalisierbares Display
- Leichte Türreinigung durch Türzerlegung
- SoftOpen und SoftClose
- Tageszeitanzeige
- Timerfunktion
- Schnelles Aufheizen des Garraums mit Vorheizen
- Sabbat-Modus
- Rezeptbuch kostenpflichtig erhältlich

Geräteinformationen

Masse (H × B × T)	598 × 548 × 569 mm		
Anschluss	380 – 415 V 2N~	3400 W	10 A

Energie-effizienz A | ECO Standby

Ausführung	Artikelnummer
Kurzmodell	
Spiegelglas Schwarz	**21042**00005
Spiegelglas Platinum	**21042**00011
Kurzmodell, TopClean	
Spiegelglas Schwarz	**21042**00006
Spiegelglas Platinum	**21042**00012



Combair V2000 6UC

Das Basismodell der Excellence Line mit grossem Garraumvolumen für den Untereinbau.

Ausstattung

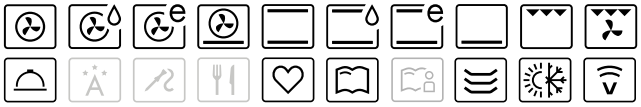

Bedienung und Anzeige

- Vollfarbiges Grafikdisplay
- Touchscreen mit CircleSlider
- Personalisierbares Display
- Leichte Türreinigung durch Türzerlegung
- SoftOpen und SoftClose
- Tageszeitanzeige
- Timerfunktion
- Schnelles Aufheizen des Garraums mit Vorheizen
- Sabbat-Modus
- Rezeptbuch kostenpflichtig erhältlich

Geräteinformationen

Masse (H × B × T)	598 × 594 × 569 mm		
Anschluss	380 – 415 V 2N~	3400 W	10 A

Energie-effizienz A | ECO Standby

Ausführung	Artikelnummer
Untereinbau, Kurzmodell	
Spiegelglas Schwarz	**21112**00000
Spiegelglas Platinum	**21112**00002
Untereinbau, Kurzmodell, TopClean	
Spiegelglas Schwarz	**21112**00001
Spiegelglas Platinum	**21112**00003

Mass-Skizzen – Excellence Line

Combair V6000 76C/76PC, Combair V4000 76C/76PC,
Combair V2000 76C
Gültig für Artikelnummer

Combair V6000 76C/76PC

2111500000
2111500001
2111600000
2111600001
2111900000
2111900001
2112000000
2112000001

Combair V2000 76C

21005100000
21005100001
21005100002
21005100003
21005100004
21005100005
21005100006
21005100007

Combair V4000 76C/76PC

21005300000
21005300001
21005300002
21005300003
21006500000
21006500001
21006500002
21006500003

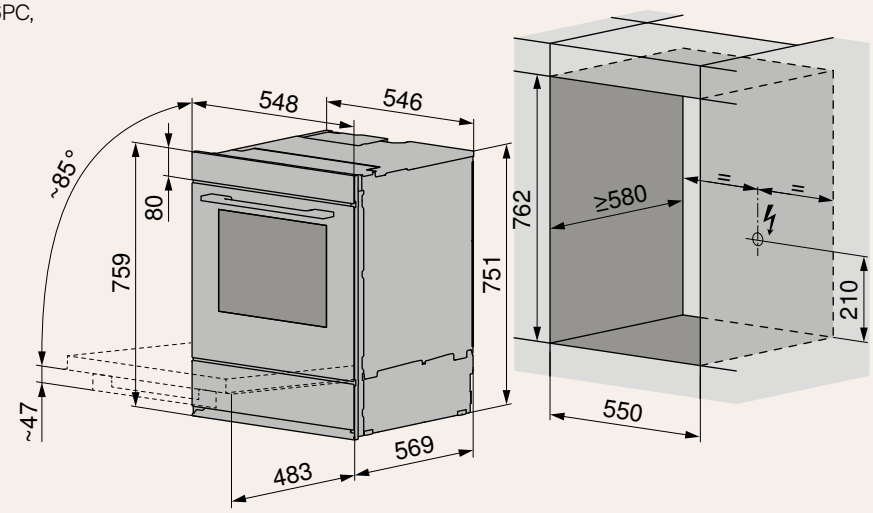

Combair V6000 7UC/7UPC, Combair V4000 7UC/7UPC,
Combair V2000 7UC
Gültig für Artikelnummer

Combair V6000 7UC/7UPC

2108000001
2108000002
2108200001
2108200002

Combair V4000 7UC/7UPC

2107800001
2107800002
2107800003
2107800004
2107900001
2107900002
2107900003
2107900004

Combair V2000 7UC

2107700001
2107700002
2107700003
2107700004
2107700005
2107700006
2107700007
2107700008

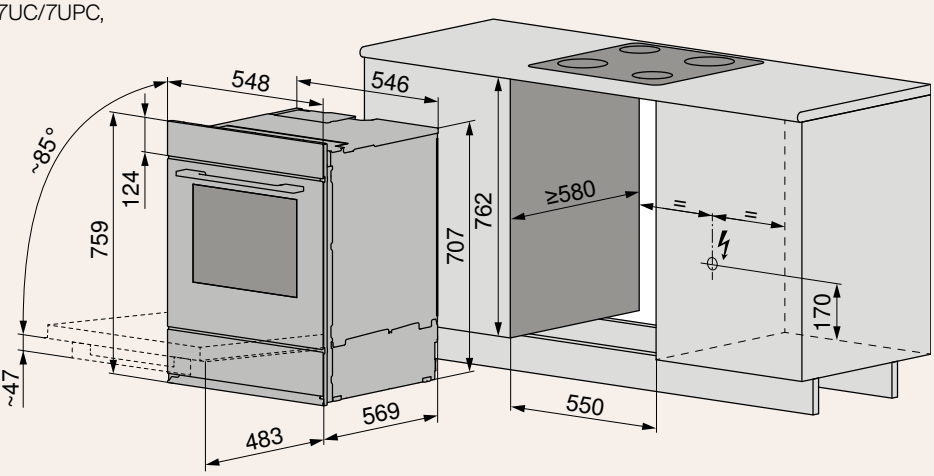

Combair V6000 60C/60PC, Combair V4000 60C/60PC,
Combair V2000 60C
Gültig für Artikelnummer

Combair V6000 60C/ 60PC

2104600002
2104600002
2105600002
2105600004

Combair V2000 60C

2104200005
2104200006
2104200011
2104200012

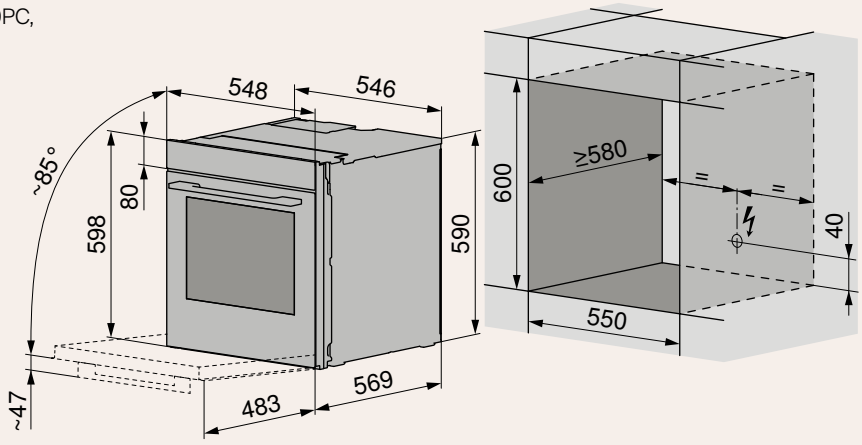

Combair V4000 60C/60PC

2104400005
2104400008
2105400005
2105400008

Combair V2000 60UC
Gültig für Artikelnummer

Combair V2000 60UC

2111200000
2111200001
2111200002
2111200003

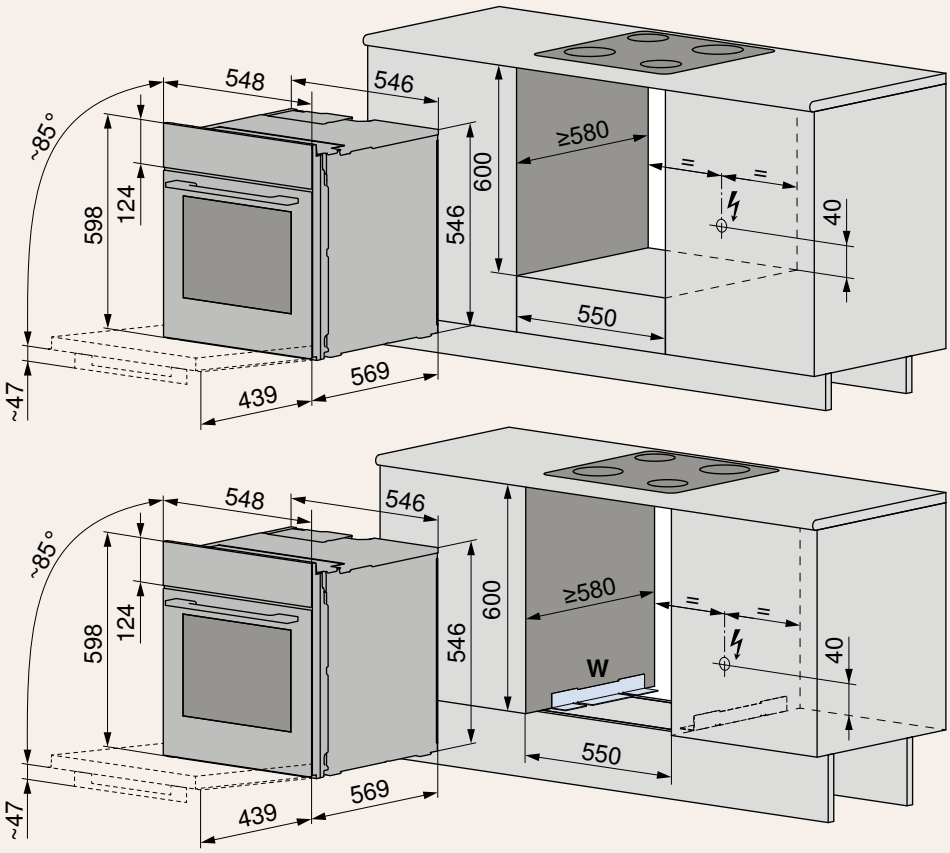

Detaillierte Planungsinformationen
sind auf unserer Website zu finden.

Produktvergleich – Advanced Line

	Katalogseite	Combair V600 103/104	Combair V400 105/106	Combair V200 107
Ausführungen				
Glas Nero | Glas Weiss		● | ●		
Nero | Weiss | ChromeClass			● | ● | ●	● | ● | o
Beleuchtung Halogen		●	●	●
Anzahl Beleuchtungen		2	2	1
Garraumvolumen (l)		69	69	69
Energieeffizienzklasse		A	A	A
Pyrolytische Selbstreinigung				
TopClean		●*	●*	
Exklusivitäten von V-ZUG				
Klimasensor				
Gargutsensor mit 3-Punkt-Messung				
Integrierte Rezepte | Favoriten | EasyCook				
V-ZUG-Home		●	●	
Anwendungen				
Ober-/Unterhitze/feucht/eco		●	●	●
Heissluft/feucht/eco		●	●	
PizzaPlus		●	●	
Grill | Grill mit Umluft		● | ●	● | ●	
Vorheizen		●	●	
Tellerwärmen		●	●	
Warmhalten				
Für Drehspiess vorbereitet				
Bedienung und Anzeige				
Drehwahlschalter Metall | Kunststoff		● | o	o | ●	o | ●
SoftOpen und SoftClose		●	●	●
Bedienfeld mit LED-Display		●	●	
Optische Betriebsanzeige (LED)				●
Uhrzeitanzeige | Timerfunktion		● | ●	● | ●	

● = vorhanden o = nicht vorhanden *optional



Combair V600 76C

Der Backofen mit hochwertiger Glasbedienblende ist mit allen Grundfunktionen sowie Uhrzeit und Timerfunktion ausgestattet und eignet sich perfekt für den Obereinbau.

Ausstattung



Bedienung und Anzeige

- Bedienfeld mit LED-Display
- Metall-Drehschalter
- Elektronische Zeitschaltuhr
- Tageszeitanzeige
- Signaltöne
- Leichte Türreinigung durch Türzerlegung
- SoftOpen und SoftClose

Geräteinformationen

Masse (H × B × T)	759 × 548 × 569 mm		
Anschluss	400V 2~	3300 W	10 A

A Energie-effizienz

Ausführung	Artikelnummer
Geräteschublade	
Glas Nero	**2104**00043
Glas Weiss	**2104**00031
Geräteschublade, TopClean	
Glas Nero	**2104**00044
Glas Weiss	**2104**00037
Geräteschublade beheizbar	
Glas Nero	**2104**00045
Glas Weiss	**2104**00035
Geräteschublade beheizbar, TopClean	
Glas Nero	**2104**00046
Glas Weiss	**2104**00041



SMS 55 cm

Combair V600 60C

Der Backofen mit hochwertiger Glasbedienblende ist mit allen Grundfunktionen sowie Uhrzeit und Timerfunktion ausgestattet und eignet sich für den Obereinbau.

Ausstattung



Bedienung und Anzeige

- Bedienfeld mit LED-Display
- Metall-Drehschalter
- Elektronische Zeitschaltuhr
- Tageszeitanzeige
- Signaltöne
- Leichte Türreinigung durch Türzerlegung
- SoftOpen und SoftClose

Geräteinformationen

Masse (H × B × T)	598 × 548 × 569 mm		
Anschluss	400V 2~	3300 W	10 A

A Energie-effizienz

Ausführung	Artikelnummer
Kurzmodell	
Glas Nero	**2112**00001
Glas Weiss	**2112**00000
Kurzmodell, TopClean	
Glas Nero	**2112**00003
Glas Weiss	**2112**00002



Combair V600 7UC

Dieser Backofen mit hochwertiger Glasbedienblende, einer Geräteschublade und allen Grundfunktionen eignet sich perfekt für den Untereinbau.

Ausstattung



Bedienung und Anzeige

- Bedienfeld mit LED-Display
- Metall-Drehschalter
- Elektronische Zeitschaltuhr
- Tageszeitanzeige
- Signaltöne
- Leichte Türreinigung durch Türzerlegung
- SoftOpen und SoftClose

Geräteinformationen

Masse (H × B × T)	759 × 548 × 569 mm		
Anschluss	400V 2~	3300 W	10 A

Energie-effizienz A

Ausführung	Artikelnummer
Untereinbau, Geräteschublade	
Glas Nero	**2107**00030
Glas Weiss	**2107**00022
Untereinbau, Geräteschublade, TopClean	
Glas Nero	**2107**00031
Glas Weiss	**2107**00026
Untereinbau, Geräteschublade beheizbar	
Glas Nero	**2107**00032
Glas Weiss	**2107**00024
Untereinbau, Geräteschublade beheizbar, TopClean	
Glas Nero	**2107**00033
Glas Weiss	**2107**00028



Combair V600 6UC

Der Backofen mit hochwertiger Glasbedienblende ist mit allen Grundfunktionen sowie Uhrzeit und Timerfunktion ausgestattet und eignet sich für den Untereinbau.

Ausstattung



Bedienung und Anzeige

- Bedienfeld mit LED-Display
- Metall-Drehschalter
- Elektronische Zeitschaltuhr
- Tageszeitanzeige
- Signaltöne
- Leichte Türreinigung durch Türzerlegung
- SoftOpen und SoftClose

Geräteinformationen

Masse (H × B × T)	598 × 548 × 569 mm		
Anschluss	400V 2~	3300 W	10 A

Energie-effizienz A

Ausführung	Artikelnummer
Untereinbau, Kurzmodell	
Glas Nero	**2110**00006
Glas Weiss	**2110**00007
Untereinbau, Kurzmodell, TopClean	
Glas Nero	**2110**00008
Glas Weiss	**2110**00009



Combair V400 76C

Ein solides Gerät für den Obereinbau – ausgestattet mit allen Grundfunktionen, einer Geräteschublade sowie Uhrzeit und Timerfunktion.

Ausstattung



Bedienung und Anzeige

- Bedienfeld mit LED-Display
- Drehschalter
- Elektronische Zeitschaltuhr
- Tageszeitanzeige
- Signaltöne
- Leichte Türreinigung durch Türzerlegung
- SoftOpen und SoftClose

Geräteinformationen

Masse (H × B × T)	759 × 548 × 569 mm		
Anschluss	400V 2~	3300 W	10 A

Energie-effizienz A

Ausführung	Artikelnummer
Geräteschublade	
Nero	**2103**800018
Weiss	**2103**800017
ChromeClass	**2103**800019
Geräteschublade, TopClean	
Nero	**2103**800024
Weiss	**2103**800023
ChromeClass	**2103**800025



Combair V400 60C

Ein solides Gerät für den Obereinbau – ausgestattet mit allen Grundfunktionen, die es zum Backen braucht, sowie Uhrzeit und Timerfunktion.

Ausstattung



Bedienung und Anzeige

- Bedienfeld mit LED-Display
- Drehschalter
- Elektronische Zeitschaltuhr
- Tageszeitanzeige
- Signaltöne
- Leichte Türreinigung durch Türzerlegung
- SoftOpen und SoftClose

Geräteinformationen

Masse (H × B × T)	598 × 548 × 569 mm		
Anschluss	400V 2~	3300 W	10 A

Energie-effizienz A

Ausführung	Artikelnummer
Kurzmodell	
Nero	**2112**100001
Weiss	**2112**100000
ChromeClass	**2112**100002
Kurzmodell, TopClean	
Nero	**2112**100004
Weiss	**2112**100003
ChromeClass	**2112**100005



Combair V400 7UC

Perfekt für den Untereinbau – ausgestattet mit allen Grundfunktionen, einer Geräteschublade sowie Uhrzeit und Timerfunktion.

Ausstattung



Bedienung und Anzeige

- Bedienfeld mit LED-Display
- Drehschalter
- Elektronische Zeitschaltuhr
- Tageszeitanzeige
- Signaltöne
- Leichte Türreinigung durch Türzerlegung
- SoftOpen und SoftClose

Geräteinformationen

Masse (H × B × T)	759 × 548 × 569 mm		
Anschluss	400V 2~	3300 W	10 A

Energie-effizienz A

Ausführung	Artikelnummer
Untereinbau, Geräteschublade	
Nero	**21075**00010
Weiss	**21075**00009
ChromeClass	**21075**00011
Untereinbau, Geräteschublade, TopClean	
Nero	**21075**00013
Weiss	**21075**00012
ChromeClass	**21075**00014



Combair V400 6UC

Perfekt für den Untereinbau – ausgestattet mit allen Grundfunktionen, die es zum Backen braucht, sowie Uhrzeit und Timerfunktion.

Ausstattung



Bedienung und Anzeige

- Bedienfeld mit LED-Display
- Drehschalter
- Elektronische Zeitschaltuhr
- Tageszeitanzeige
- Signaltöne
- Leichte Türreinigung durch Türzerlegung
- SoftOpen und SoftClose

Geräteinformationen

Masse (H × B × T)	598 × 548 × 569 mm		
Anschluss	400V 2~	3300 W	10 A

Energie-effizienz A

Ausführung	Artikelnummer
Untereinbau, Kurzmodell	
Nero	**21109**00006
Weiss	**21109**00007
ChromeClass	**21109**00008
Untereinbau, Kurzmodell, TopClean	
Nero	**21109**00009
Weiss	**21109**00010
ChromeClass	**21109**00011



SMS 55 cm



Combair V200 76C

Das Einstiegsmodell für den Obereinbau mit Geräteschublade und grossem Garraumvolumen in bewährter Qualität.

Ausstattung



Bedienung und Anzeige

- Optische Betriebsanzeige (LED)
- Drehschalter
- Leichte Türreinigung durch Türzerlegung
- SoftOpen und SoftClose

Geräteinformationen

Masse (H × B × T)	759 × 548 × 569 mm		
Anschluss	400V 2~	2300 W	6 A

Energie-effizienz A

Ausführung	Artikelnummer
Geräteschublade	
Nero	**21036**00006
Weiss	**21036**00005

Combair V200 7UC

Das Einstiegsmodell für den Untereinbau mit Geräteschublade und grossem Garraumvolumen in bewährter Qualität.

Ausstattung



Bedienung und Anzeige

- Optische Betriebsanzeige (LED)
- Drehschalter
- Leichte Türreinigung durch Türzerlegung
- SoftOpen und SoftClose

Geräteinformationen

Masse (H × B × T)	759 × 548 × 569 mm		
Anschluss	400V 2~	2300 W	6 A

Energie-effizienz A

Ausführung	Artikelnummer
Untereinbau, Geräteschublade	
Nero	**21074**00006
Weiss	**21074**00005

Mass-Skizzen – Advanced Line

Combair V600, Combair V400, Combair V200
Mit Geräteschublade für den Hocheinbau
Gültig für Artikelnummer

Combair V600

2104000031
2104000035
2104000037
2104000041
2104000043
2104000044
2104000045
2104000046

Combair V200

2103600005
2103600006

Combair V400

2103800017
2103800018
2103800019
2103800023
2103800024
2103800025

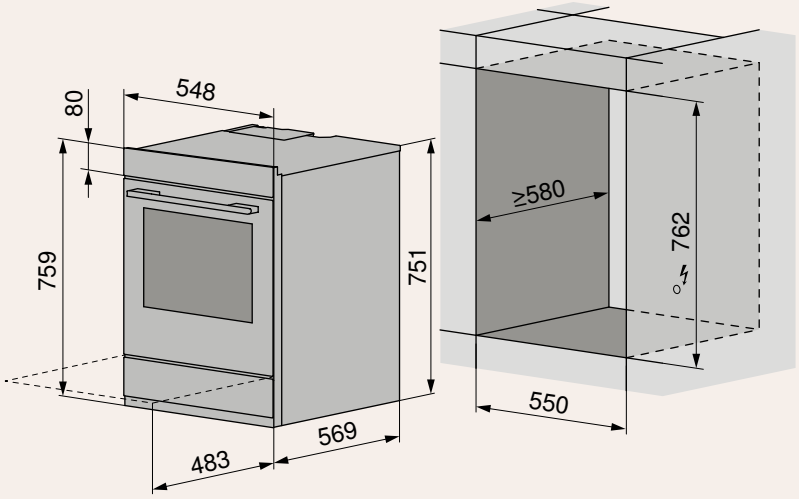

Combair V600, Combair V400C
Ohne Geräteschublade (Kurzmodell)
für den Hocheinbau
Gültig für Artikelnummer

Combair V600

2112200000
2112200001
2112200002
2112200003

Combair V400

2112100000
2112100001
2112100002
2112100003
2112100004
2112100005

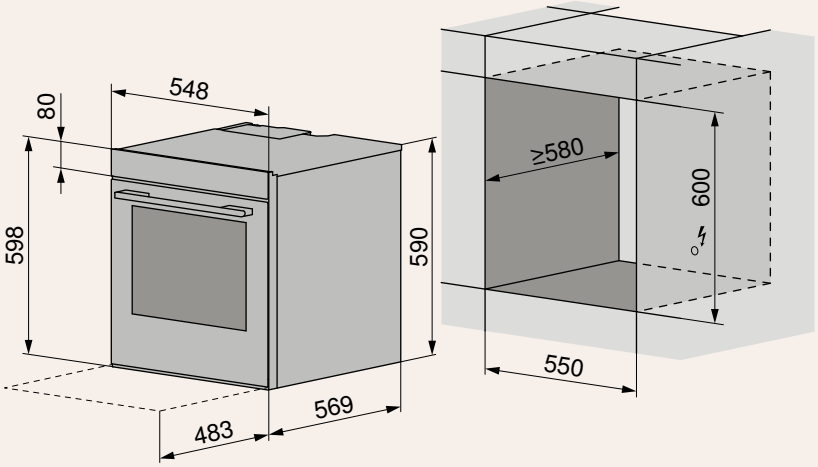

Combair V600, Combair V400, Combair V200,
Mit Geräteschublade für den Hocheinbau
Gültig für Artikelnummer

Combair V600

2107600022
2107600024
2107600026
2107600028
2107600030
2107600031
2107600032
2107600033

Combair V200

2107400005
2107400006

Combair V400

2107500009
2107500010
2107500011
2107500012
2107500013
2107500014

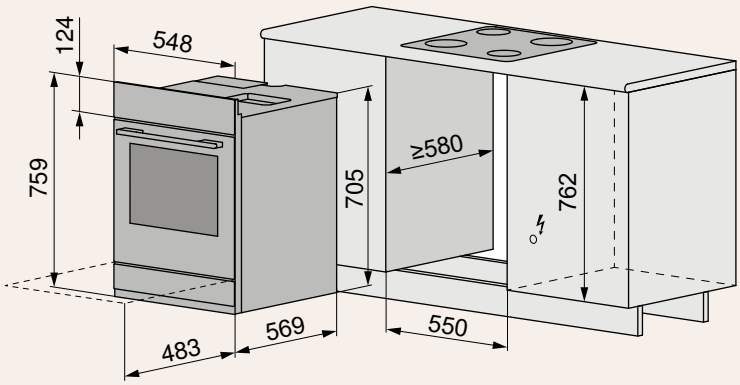

Combair V600, Combair V400
Ohne Geräteschublade (Kurzmodell)
für den Hocheinbau
Gültig für Artikelnummer

Combair V600

2110800006
2110800007
2110800008
2110800009

Combair V400

2110900006
2110900007
2110900008
2110900009
2110900010
2110900011

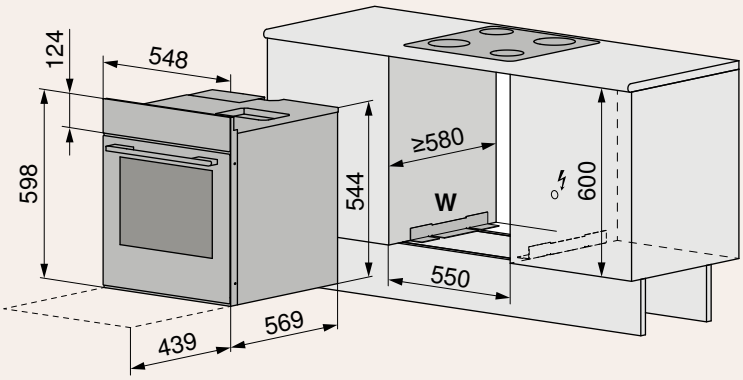

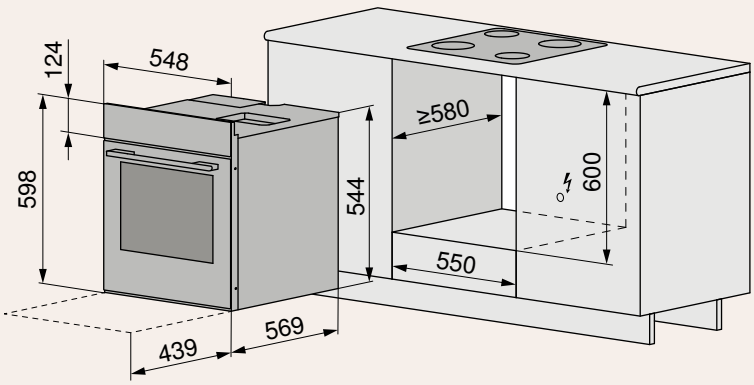

Detaillierte Planungsinformationen
sind auf unserer Website zu finden.

Produktvergleich – Classic Line

	Combair HSE
Katalogseite	**111**
Ausführungen	
Spiegelglas Schwarz	●
Beleuchtung Halogen | automatisch mit Tür wählbar	● | ●
Garraumvolumen (l)	39
Kleinbackofen	●
Energieeffizienzklasse	A
Pyrolytische Selbstreinigung	
TopClean	●
Exklusivitäten von V-ZUG	
GarAutomatik mit Climate Control System (CCS)	
Klimasensor	
Zartgaren	●
Gargutsensor	●
Integrierte Rezepte	●*
V-ZUG-Home	
Anwendungen	
Ober-/Unterhitze	●
Heissluft	●
PizzaPlus	●
Grill | Grill mit Umluft	● | ●
Schnellaufheizen	●
Tellerwärmen	●
Warmhalten	●
Bedienung und Anzeige	
Vollelektronische Bedienung	●
Sensortasten	●
Grafikdisplay (6 Sprachen)	●
Uhrzeitanzeige | Timerfunktion	● | ●

● = vorhanden o = nicht vorhanden

* Rezepte können nach dem Kauf des Rezeptbuchs «Vielseitig Backen» freigeschaltet werden

Verfügbar bis August 2023



Combair HSE

Grosse Leistung auf kleinem Raum: der Bestseller bei den Kleinbacköfen.

Ausstattung



Bedienung und Anzeige

- Grafikdisplay
- TouchControl und Einstellknopf
- Elektronische Zeitschaltuhr
- Anzahl Sprachen in der Anzeige 6
- Rezeptbuch kostenpflichtig erhältlich

Geräteinformationen

Masse (H × B × T)	378 × 548 × 569 mm		
Anschluss	400 V 2N~	3100 W	10 A

Energie-effizienz A | ECO Standby

Ausführung	Artikelnummer
Spiegelglas Schwarz, TopClean	
Designgriff Nero	**21003**00002

Mass-Skizzen – Classic Line

SMS 55 cm

Combair HSE
Gültig für Artikelnummer

Combair HSE

2100300002

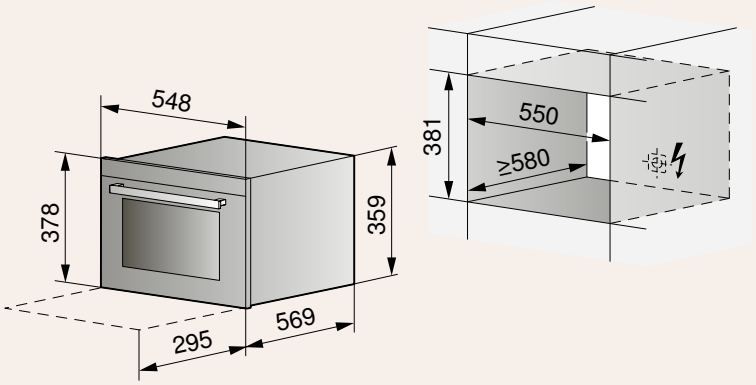

Detaillierte Planungsinformationen
sind auf unserer Website zu finden.

Ausstattung und Zubehör – Excellence Line, Advanced Line und Classic Line

SMS 55 cm

	Beschreibung	Art.-Nr.	Combair V6000	Combair V4000	Combair V2000	Combair V600	Combair V400	Combair V200	Combair HSE
1	Rezeptbuch «Backen. Mit Passion für Details»	1063707	♦	●	●				
2	Rezeptbuch «Vielseitig Backen»	J21021014							●
3	Kuchenblech BrillantEmaille	K44006			■ (2)	■ (2)	■ (2)	■ (1)	
4	Kuchenblech mit TopClean	K54000	■ (2)	■ (2)	■ (2)*	■ (2)*	■ (2)*	■ (1)*	
5	Kuchenblech mit TopClean	K44005							■ (1)
6	Gitterrost, Stahl vernickelt	K44119	■ (1)	■ (1)	■ (1)	■ (1)	■ (1)	■ (1)	
7	Gitterrost, Stahl vernickelt	K44102							■ (1)
8	Kuchenblech rund, mit TopClean, Ø 24 cm	K34527	●	●	●	●	●	●	●
9	Kuchenblech rund, mit TopClean, Ø 29 cm	K34528	●	●	●	●	●	●	●
10	Kuchenblech rund, mit TopClean, Ø 31 cm	K34529	●	●	●	●	●	●	●

■ (Anzahl) im Lieferumfang enthalten ● mit Gerät kompatibel

♦ kostenlos erhältlich (mit im Gerät beiliegender Bestellkarte) *Optional bei Geräten mit TopClean



1



2



3/4/5



6/7



8/9/10

	Beschreibung	Art.-Nr.	Combair V6000	Combair V4000	Combair V2000	Combair V600	Combair V400	Combair V200	Combair HSE
1	Porzellanform weiss, ⅔ GN, Höhe 65 mm	K27621	●	●	●	●	●	●	●
2	Porzellanform weiss, ½ GN, Höhe 65 mm	K27622	●	●	●	●	●	●	●
3	Porzellanform weiss, ⅓ GN, Höhe 65 mm	K27626	●	●	●	●	●	●	●
4	Vollauszug Combair 60, 3 Ebenen	1060456	●	●	●	●	●	●	
5	Vollauszug Combair 45, 2 Ebenen	1060394	●	●	●				
6	Vollauszug, 2 Ebenen	K40209							●
7	Drehspiess mit Auflagerahmen	1073540	♦						
8	Blindentauglichkeitsfolie	1067231						●	

■ (Anzahl) im Lieferumfang enthalten ● mit Gerät kompatibel
♦ kostenlos erhältlich (mit im Gerät beiliegender Bestellkarte)


1


2


3


4

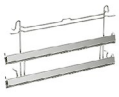
5

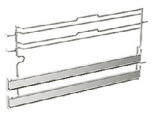
6


7

Weiteres Zubehör auf
vzug.com/zubehoer

Produktvergleich – Advanced Line
Herde

Euro 60 cm

	Combair V600	Combair V400
Katalogseite	**116**	**117**
Ausführungen		
Glas Nero | Glas Weiss	● | ●	
Nero | Weiss | ChromeClass		● | ● | ●
Garraumvolumen (l)	69	69
Energieeffizienzklasse	A	A
TopClean	●*	●*
Beleuchtung Halogen	2	2
Kochzonen		
Anzahl Kochplatten	4	4
Anwendungen		
Ober-/Unterhitze	●	●
Heissluft	●	●
PizzaPlus	●	●
Grill | Grill mit Umluft	● | ●	● | ●
Schnellaufheizen	●	●
Tellerwärmen	●	●
Exklusivitäten von V-ZUG		
V-ZUG-Home	●	●
Bedienung und Anzeige		
Drehwahlschalter Metall | Kunststoff	● | o	o | ●
Bedienfeld mit LED-Display	●	●
Optische Betriebsanzeige LED		
Uhrzeitanzeige | Timerfunktion	● | ●	● | ●

● = vorhanden o = nicht vorhanden



Combair V600 6UH

Der Herd mit hochwertiger Glasbedienblende ist mit allen Grundfunktionen sowie Uhrzeit und Timerfunktion ausgestattet.

Ausstattung

Bedienung und Anzeige

- Bedienfeld mit LED-Display
- Metall-Drehschalter
- Elektronische Zeitschaltuhr
- Tageszeitanzeige
- Signaltöne
- Bedienung der Kochzonen mit Drehschalter
- Leichte Türreinigung durch Türzerlegung
- SoftOpen und SoftClose
- Anzahl bedienbare Kochzonen 4

Geräteinformationen

Masse (H × B × T)	598 × 596 × 569 mm		
Anschluss	400V 3~	11300 W	16 A

Energie-effizienz A

Ausführung	Artikelnummer
Glas Nero	**2202**800016
Glas Weiss	**2202**800013
TopClean	
Glas Nero	**2202**800017
Glas Weiss	**2202**800015



Combair V600 7UH

Dieser Herd mit hochwertiger Glasbedienblende ist mit allen Grundfunktionen, einer beheizbaren Geräteschublade sowie Uhrzeit und Timerfunktion ausgestattet.

Ausstattung

Bedienung und Anzeige

- Bedienfeld mit LED-Display
- Metall-Drehschalter
- Elektronische Zeitschaltuhr
- Tageszeitanzeige
- Signaltöne
- Bedienung der Kochzonen mit Drehschalter
- Leichte Türreinigung durch Türzerlegung
- SoftOpen und SoftClose
- Anzahl bedienbare Kochzonen 4

Geräteinformationen

Masse (H × B × T)	759 × 596 × 569 mm		
Anschluss	400V 3~	11700 W	16 A

Energie-effizienz A

Ausführung	Artikelnummer
Geräteschublade beheizbar	
Glas Nero	**2202**600008
Glas Weiss	**2202**600007
Geräteschublade beheizbar, TopClean	
Glas Nero	**2202**600010
Glas Weiss	**2202**600009



Combair V400 6UH

Ein solides Gerät – ausgestattet mit allen Grundfunktionen, die es zum Backen braucht, sowie Uhrzeit und Timerfunktion.

Ausstattung



Bedienung und Anzeige

- Bedienfeld mit LED-Display
- Drehschalter
- Elektronische Zeitschaltuhr
- Tageszeitanzeige
- Signaltöne
- Bedienung der Kochzonen mit Drehschalter
- Leichte Türreinigung durch Türzerlegung
- SoftOpen und SoftClose
- Anzahl bedienbare Kochzonen 4

Geräteinformationen

Masse (H × B × T)	598 × 596 × 569 mm		
Anschluss	400V 3~	11300 W	16 A

A Energie-effizienz

Ausführung	Artikelnummer
Nero	**2202**00008
Weiss	**2202**00009
ChromeClass	**2202**00010
TopClean	
Nero	**2202**00011
Weiss	**2202**00012
ChromeClass	**2202**00013

Mass-Skizzen – Advanced Line

Euro 60 cm

Combair V600, Combair V400
Gültig für Artikelnummer

Combair V600	Combair V400
2202800013	**22029**00008
2202800015	**22029**00009
2202800016	**22029**00010
2202800017	**22029**00011
	2202900012
	2202900013

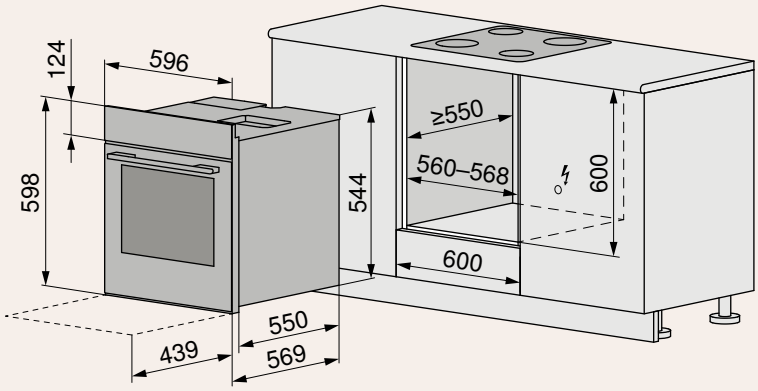

Combair V600
Mit beheizbarer Geräteschublade
Gültig für Artikelnummer

Combair V600
2202600007
2202600008
2202600009
2202600010

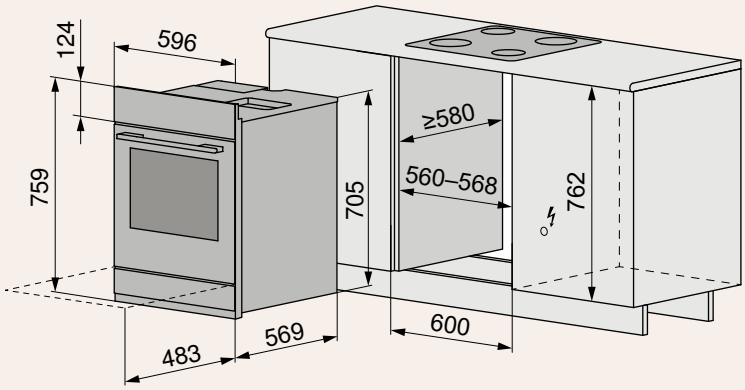

Detaillierte Planungsinformationen
sind auf unserer Website zu finden.

Ausstattung und Zubehör – Advanced Line
Herde

Euro 60 cm

	Beschreibung	Art.-Nr.	Combair V600	Combair V400
1	Kuchenblech BrillantEmaille	K44006	■ (2)	■ (2)
2	Kuchenblech mit TopClean	K54000	■ (2)*	■ (2)*
3	Gitterrost, Stahl vernickelt	K44119	■ (1)	■ (1)
4	Kuchenblech rund, mit TopClean, Ø 24 cm	K34527	●	●
5	Kuchenblech rund, mit TopClean, Ø 29 cm	K34528	●	●
6	Kuchenblech rund, mit TopClean, Ø 31 cm	K34529	●	●
7	Porzellanform weiss, ⅔ GN, Höhe 65 mm	K27621	●	●
8	Porzellanform weiss, ½ GN, Höhe 65 mm	K27622	●	●
9	Porzellanform weiss, ⅓ GN, Höhe 65 mm	K27626	●	●
10	Vollauszug, 3 Ebenen	1060456	●	●
11	Blindentauglichkeitsfolie	1067231	●	●

■ (Anzahl) im Lieferumfang enthalten ● mit Gerät kompatibel
*Optional bei Geräten mit TopClean



1/2



3



4/5/6



7



8



9



10

Weiteres Zubehör auf
vzug.com/zubehoer

Produktvergleich – Advanced Line
Herde

	Katalogseite	Combair V600 121/122	Combair V400 122	Combair V200 123
Ausführungen				
Glas Nero | Glas Weiss		● | ●		
Nero | Weiss | ChromeClass			● | ● | ●	● | ● | o
Garraumvolumen (l)		69	69	69
Energieeffizienzklasse		A	A	A
Beleuchtung Halogen		2	2	1
TopClean		●*	●*	
Kochzonen				
Anzahl Kochplatten		4	2/3/4	2/3/4
Anwendungen				
Ober-/Unterhitze		●	●	
Heissluft		●	●	
PizzaPlus		●	●	
Grill | Grill mit Umluft		● | ●	● | ●	
Schnellaufheizen		●	●	
Tellerwärmen		●	●	
Exklusivitäten von V-ZUG				
V-ZUG-Home		●	●	
Bedienung und Anzeige				
Drehwahlschalter Metall | Kunststoff		● | o	o | ●	o | ●
Bedienfeld mit LED-Display		●	●	
Optische Betriebsanzeige LED				●
Uhrzeitanzeige | Timerfunktion		● | ●	● | ●	

● = vorhanden o = nicht vorhanden *optional



Combair V600 7UHC

Dieser Herd mit hochwertiger Glasbedienblende ist mit allen Grundfunktionen, einer Geräteschublade sowie Uhrzeit und Timerfunktion ausgestattet.

Ausstattung

Bedienung und Anzeige

- Bedienfeld mit LED-Display
- Metall-Drehschalter
- Elektronische Zeitschaltuhr
- Tageszeitanzeige
- Signaltöne
- Bedienung der Kochzonen mit Drehschalter
- Leichte Türreinigung durch Türzerlegung
- SoftOpen und SoftClose
- Anzahl bedienbare Kochzonen 4

Geräteinformationen

Masse (H × B × T)	759 × 548 × 569 mm		
Anschluss	400V 3~	11300 W	16 A

Energie-effizienz A

Ausführung	Artikelnummer
Geräteschublade	
Glas Nero	**2202**00033
Glas Weiss	**2202**00025
Geräteschublade, TopClean	
Glas Nero	**2202**00034
Glas Weiss	**2202**00029



SMS 55 cm

Combair V600 7UHC

Dieser Herd mit hochwertiger Glasbedienblende ist mit allen Grundfunktionen, einer beheizbaren Geräteschublade sowie Uhrzeit und Timerfunktion ausgestattet.

Ausstattung

Bedienung und Anzeige

- Bedienfeld mit LED-Display
- Metall-Drehschalter
- Elektronische Zeitschaltuhr
- Tageszeitanzeige
- Signaltöne
- Bedienung der Kochzonen mit Drehschalter
- Leichte Türreinigung durch Türzerlegung
- SoftOpen und SoftClose
- Anzahl bedienbare Kochzonen 4

Geräteinformationen

Masse (H × B × T)	759 × 548 × 569 mm		
Anschluss	400V 3~	11700 W	16 A

Energie-effizienz A

Ausführung	Artikelnummer
Geräteschublade beheizbar	
Glas Nero	**2202**00035
Glas Weiss	**2202**00027
Geräteschublade beheizbar, TopClean	
Glas Nero	**2202**00036
Glas Weiss	**2202**00031





Combair V600 6UHC

Der Herd mit hochwertiger Glasbedienblende ist mit allen Grundfunktionen sowie Uhrzeit und Timerfunktion ausgestattet.

Ausstattung



Bedienung und Anzeige

- Bedienfeld mit LED-Display
- Metall-Drehschalter
- Elektronische Zeitschaltuhr
- Tageszeitanzeige
- Signaltöne
- Bedienung der Kochzonen mit Drehschalter
- Leichte Türreinigung durch Türzerlegung
- SoftOpen und SoftClose
- Anzahl bedienbare Kochzonen 4

Geräteinformationen

Masse (H × B × T)	598 × 548 × 569 mm		
Anschluss	400V 3~	11300 W	16 A

Energie-effizienz A

Ausführung	Artikelnummer
Glas Nero	**22030**00006
Glas Weiss	**22030**00007
TopClean	
Glas Nero	**22030**00008
Glas Weiss	**22030**00009

Combair V400 7UHC

Ein solides Gerät- ausgestattet mit allen Grundfunktionen und einer Geräteschublade sowie Uhrzeit und Timerfunktion.

Ausstattung



Bedienung und Anzeige

- Bedienfeld mit LED-Display
- Drehschalter
- Elektronische Zeitschaltuhr
- Tageszeitanzeige
- Signaltöne
- Bedienung der Kochzonen mit Drehschalter
- Leichte Türreinigung durch Türzerlegung
- SoftOpen und SoftClose
- Anzahl bedienbare Kochzonen 4

Geräteinformationen

Masse (H × B × T)	759 × 548 × 569 mm		
Anschluss	400V 3~	11300 W	16 A

Energie-effizienz A

Ausführung	Artikelnummer
Geräteschublade	
Nero	**22019**00034
Weiss	**22019**00033
ChromeClass	**22019**00035
Geräteschublade, TopClean	
Nero	**22019**00041
Weiss	**22019**00040
ChromeClass	**22019**00042



Combair V200 7UHC

Das Einstiegsmodell mit Geräteschublade und grossem Garraumvolumen in bewährter Qualität.

Ausstattung

Bedienung und Anzeige

- Optische Betriebsanzeige (LED)
- Drehschalter
- Signaltöne
- Bedienung der Kochzonen mit Drehschalter
- Leichte Türreinigung durch Türzerlegung
- SoftOpen und SoftClose
- Anzahl bedienbare Kochzonen 4

Geräteinformationen

Masse (H × B × T)	759 × 548 × 569 mm		
Anschluss	400V 3~	10200 W	10 A

Energie-effizienz A

Ausführung	Artikelnummer
Geräteschublade	
Nero	**220170**0005
Weiss	**220170**0004



SMS 55 cm

Anschluss Kochfeld:
400V 2N~

Betriebsspannung :
230V

Combair V200 7UHC

Für den Ersatzmarkt in Kombination mit einem Kochfeld mit Anschluss 400V 2N~.

Ausstattung

Bedienung und Anzeige

- Optische Betriebsanzeige (LED)
- Drehschalter
- Signaltöne
- Bedienung der Kochzonen mit Drehschalter
- Leichte Türreinigung durch Türzerlegung
- SoftOpen und SoftClose
- Anzahl bedienbare Kochzonen 4

Geräteinformationen

Masse (H × B × T)	759 × 548 × 569 mm		
Anschluss	400V 3N~	9400 W	16 A

Energie-effizienz A

Ausführung	Artikelnummer
Geräteschublade	
Weiss	**220230**0006
Nero	**220230**0007

Mass-Skizzen – Advanced Line

SMS 55 cm

Combair V600, Combair V400,
Combair V200
Gültig für Artikelnummer

Combair V600

2202100025
2202100029
2202100033
2202100034

Combair V600 (Schublade beheizbar)

2202100027
2202100031
2202100035
2202100036

Combair V400

2201900033
2201900034
2201900035
2201900040
2201900041
2201900042

Combair V200

2201700004
2201700005

Combair V200 (Betriebsspannung 230 V)

2202300006
2202300007

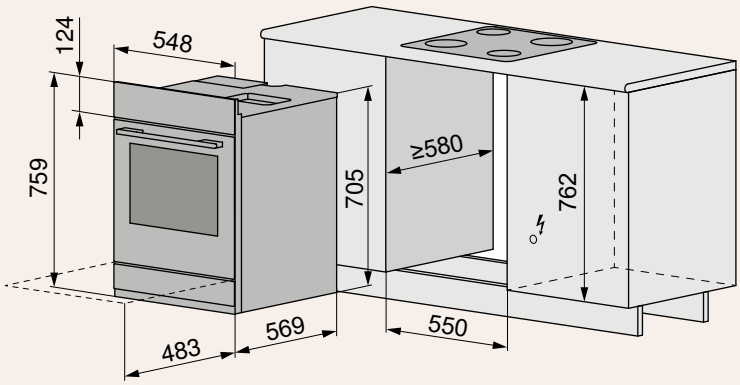

Combair V600
Ohne Geräteschublade (Kurzmodel)
Gültig für Artikelnummer

Combair V600

2203000006
2203000007
2203000008
2203000009

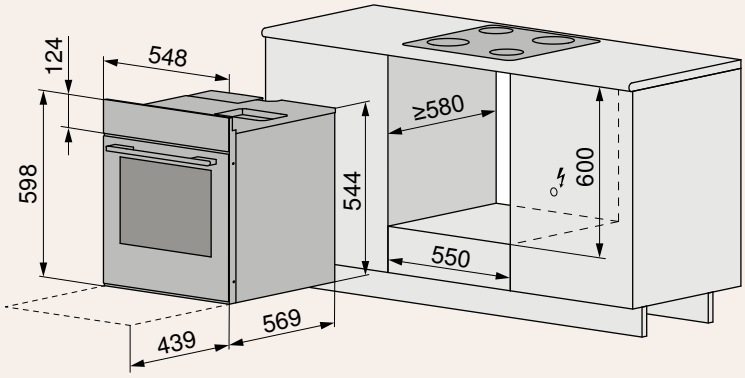

Detaillierte Planungsinformationen
sind auf unserer Website zu finden.

Ausstattung und Zubehör – Advanced Line
Herde

SMS 55 cm

	Beschreibung	Art.-Nr.	Combair V600	Combair V400	Combair V200
1	Kuchenblech BrillantEmaille	K44006	■ (2)	■ (2)	■ (1)
2	Kuchenblech mit TopClean	K54000	■ (2)*	■ (2)*	■ (1)*
3	Gitterrost, Stahl vernickelt	K44119	■ (1)	■ (1)	■ (1)
4	Kuchenblech rund, mit TopClean, Ø 24 cm	K34527	●	●	●
5	Kuchenblech rund, mit TopClean, Ø 29 cm	K34528	●	●	●
6	Kuchenblech rund, mit TopClean, Ø 31 cm	K34529	●	●	●
7	Porzellanform weiss, ⅔ GN, Höhe 65 mm	K27621	●	●	●
8	Porzellanform weiss, ½ GN, Höhe 65 mm	K27622	●	●	●
9	Porzellanform weiss, ⅓ GN, Höhe 65 mm	K27626	●	●	●
10	Vollauszug, 3 Ebenen	1060456	●	●	●
11	Blindentauglichkeitsfolie	1067231			●

■ (Anzahl) im Lieferumfang enthalten ● mit Gerät kompatibel
*Optional bei Geräten mit TopClean



1/2



3



4/5/6



7



8



9



10

Weiteres Zubehör auf
vzug.com/zubehoer



Schubladen

Für mehr Komfort und kulinarische Erlebnisse auf höchstem Niveau –
in der Alltagsküche oder beim Empfang von Gästen.

Das gewisse Extra für die Küche

Praktisch
Mit der Wärmeschublade lassen sich die Speisen im Voraus zubereiten und bis zum Servieren warmhalten – ohne Beeinträchtigung des Geschmacks oder der Qualität. Mit der Vakuumierschublade, als Teil des Sous-vide-Garprozesses, gelingen raffinierte Geschmackserlebnisse wie in Spitzenrestaurants. Die Systemschublade ist eine praktische und dezente Aufbewahrungslösung für Bleche und weiteres Zubehör.

Nahtlos
Die Schubladen sind im Design der Excellence Line gestaltet und lassen sich mit allen Geräten dieser Gerätegeneration nahtlos kombinieren. Auch eine Vollintegration in die Küchenfront ist möglich. In dieser Variante gibt sich die Schublade von aussen nicht zu erkennen. Dank TouchControl Bedienung und Push-/Pull-Öffnung sind die Schubladen prädestiniert für die grifflose Küche.



Schubladen-Sortiment entdecken.



Schubladen für den Alltag und das Festmahl

Vakuumier-, Wärme- und Systemschubladen bieten Komfort und kleine Annehmlichkeiten. Sie sind eine ideale Ergänzung zu Steamer und Backofen.

Vakuumierschublade
Vakuumieren ist die Vorbereitung zum Sous-vide-Garen (Vacuisine), der Steamer-Zubereitung, die für perfekte Texturen und intensivere Geschmackserlebnisse sorgt. Durch den Entzug von Luft werden die Speisen in der Schublade optimal auf diese Technik vorbereitet.

Wärmeschublade
Mit der Wärmeschublade wird das Bewirten von Gästen zum gehobenen Erlebnis. Gedecke für sechs Personen können bis zum Servieren in der Schublade warmgehalten werden und Tassen lassen sich vorwärmen.

Systemschublade
Mit der Systemschublade im Design und in der Farbe des Backofens oder des Steamers gewinnt man eine praktische und dezente Aufbewahrungslösung für Backbleche, Kuchengitter, Tabletts und weiteres Zubehör.

Mögliche Gerätekombinationen

Für alle Bedürfnisse: Je nach Nischenhöhe lässt sich das Gerät perfekt mit der passenden Schublade kombinieren.

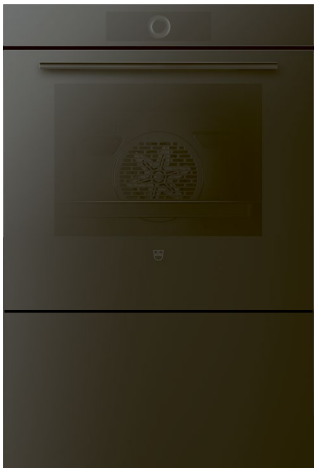

Combair V6000 60
WarmingDrawer V4000 31

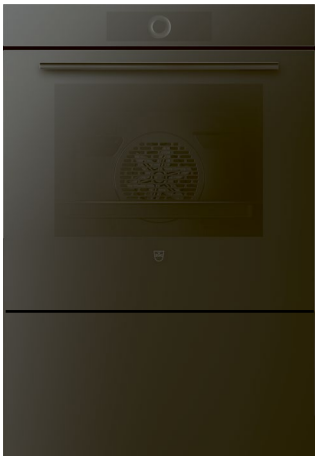

CombairSteamer V6000 60
WarmingDrawer V4000 28



CombairSteamer V6000 45
VacuDrawer V6000 14



CombiSteamer V6000 38C
Combair V6000 60C
WarmingDrawer V4000 16C



Combair V6000 60C
WarmingDrawer V4000 16C



CombiSteamer V6000 38C
WarmingDrawer V4000 22C

Vakuumierschublade - Excellence Line und Classic Line



VacuDrawer V6000 14

Für einfaches, sauberes und schnelles Vakuumieren und in Kombination mit dem Combi-Steamer perfekt vorbereitet für Vacuisine.

Betriebsarten



Bedienung und Anzeige

- Vakuumierstufen 4
- Vakuumierstufen bei externem Vakuumieren 3
- Geeignet für Flüssigkeiten
- Stabiler Teleskop-Vollauszug
- Push/Pull
- TouchControl
- Chromstahl Innenraum
- Beutelabstützung
- Innenabmessung (H × B × T): 95 × 350 × 285 mm
- Kostenlose Heimberatung

Geräteinformationen

Masse (H × B × T)	142 × 596 × 547 mm		
Anschluss	220 – 240 V~	320 W	10 A

Ausführung	Artikelnummer
Spiegelglas Schwarz	**36004**00000
Spiegelglas Platinum	**36004**00001
Spiegelglas Pearl	**36004**00002
Vollintegrierbar	**36005**00000

Systemschubladen - Excellence Line und Classic Line

Euro 60 cm



Drawer V2000 14

Eine praktische Schublade zum Verstauen von Blechen und Backutensilien. Ihr Design harmoniert perfekt mit den übrigen Geräten der Excellence Line.

Betriebsarten

Bedienung und Anzeige

- Stabiler Teleskop-Vollauszug
- Push/Pull
- Innenabmessung (H × B × T): 130 × 510 × 485 mm

Geräteinformationen

Masse (H × B × T) 142 × 596 × 560 mm

Ausführung	Artikelnummer
Spiegelglas Schwarz	**35005**00000
Spiegelglas Platinum	**35005**00001



Drawer V2000 7

Die 76 mm hohe Schublade bietet Platz zum Verstauen von Blechen und Backutensilien. Ideal in Kombination mit dem CoffeeCenter Supremo HSL.

Betriebsarten

Bedienung und Anzeige

- Stabiler Teleskop-Vollauszug
- Push/Pull
- Innenabmessung (H × B × T): 62 × 510 × 485 mm

Geräteinformationen

Masse (H × B × T) 74 × 596 × 560 mm

Ausführung	Artikelnummer
Spiegelglas Schwarz	**35006**00000
Spiegelglas Platinum	**35006**00001

Wärmeschubladen – Excellence Line und Classic Line



WarmingDrawer V4000 31

Eine geräumige und vielfältige Schublade zum Warmhalten und Tellerwärmen.

Betriebsarten

Bedienung und Anzeige

- Fassungsvermögen Menügeschirr 20
- Fassungsvermögen Teller 40
- TouchControl
- Elektronischer Temperaturregler
- Anzahl Temperaturstufen 6
- Boden mit Glasheizplatte
- Indoor Light
- Sabbat-Modus
- Push/Pull
- Chromstahl Innenraum
- FunctionLight
- Gitterrost

Geräteinformationen

Masse (H × B × T)	310 × 596 × 547 mm		
Anschluss	220 – 240 V~	810 W	10 A

Ausführung	Artikelnummer
Spiegelglas Schwarz	**34031**00000
Spiegelglas Platinum	**34031**00001



WarmingDrawer V4000 28

Eine geräumige und vielfältige Schublade zum Warmhalten und Tellerwärmen in der Höhe 283 mm.

Betriebsarten

Bedienung und Anzeige

- Fassungsvermögen Menügeschirr 20
- Fassungsvermögen Teller 40
- TouchControl
- Elektronischer Temperaturregler
- Anzahl Temperaturstufen 6
- Boden mit Glasheizplatte
- Indoor Light
- Sabbat-Modus
- Push/Pull
- Chromstahl Innenraum
- FunctionLight
- Gitterrost

Geräteinformationen

Masse (H × B × T)	281 × 596 × 547 mm		
Anschluss	220 – 240 V~	810 W	10 A

Ausführung	Artikelnummer
Spiegelglas Schwarz	**34030**00000
Spiegelglas Platinum	**34030**00001



WarmingDrawer V4000 22

Eine Schublade zum Warmhalten und Tellerwärmen in der Höhe 220 mm. Ideal in Kombination mit einem 38er-Backofen oder -Steamer.

Betriebsarten



Bedienung und Anzeige

- Fassungsvermögen Menügeschirr 15
- Fassungsvermögen Teller 30
- TouchControl
- Elektronischer Temperaturregler
- Anzahl Temperaturstufen 6
- Boden mit Glasheizplatte
- Indoor Light
- Sabbat-Modus
- Push/Pull
- Chromstahl Innenraum
- FunctionLight

Geräteinformationen

Masse (H × B × T)	218 × 596 × 547 mm		
Anschluss	220 – 240 V~	810 W	10 A

Ausführung	Artikelnummer
Spiegelglas Schwarz	**34029**00000
Spiegelglas Platinum	**34029**00001



WarmingDrawer V4000 16

Eine schmale Schublade zum Warmhalten und Tellerwärmen in der Höhe 162 mm.

Betriebsarten



Bedienung und Anzeige

- Fassungsvermögen Menügeschirr 10
- Fassungsvermögen Teller 20
- TouchControl
- Elektronischer Temperaturregler
- Anzahl Temperaturstufen 6
- Boden mit Glasheizplatte
- Indoor Light
- Sabbat-Modus
- Push/Pull
- Chromstahl Innenraum
- FunctionLight

Geräteinformationen

Masse (H × B × T)	160 × 596 × 547 mm		
Anschluss	220 – 240 V~	810 W	10 A

Ausführung	Artikelnummer
Spiegelglas Schwarz	**34028**00000
Spiegelglas Platinum	**34028**00001



WarmingDrawer V4000 14

Die beliebte Wärmeschublade als Ergänzung zum Combi-Steamer ist auch als vollintegrierte Variante erhältlich.

Betriebsarten



Bedienung und Anzeige

- Fassungsvermögen Menügeschirr 6
- Fassungsvermögen Teller 14
- TouchControl
- Elektronischer Temperaturregler
- Anzahl Temperaturstufen 6
- Boden mit Glasheizplatte
- Indoor Light
- Sabbat-Modus
- Push/Pull
- Chromstahl Innenraum
- FunctionLight

Geräteinformationen

Masse (H × B × T)	142 × 596 × 547 mm		
Anschluss	220 – 240 V~	810 W	10 A

Ausführung	Artikelnummer
Spiegelglas Schwarz	**34026**00000
Spiegelglas Platinum	**34026**00001
Spiegelglas Pearl	**34026**00002
Vollintegrierbar	**34027**00000



WarmingDrawer V4000 22C

Die Schublade zum Warmhalten und Tellerwärmen in der Höhe 220 mm. Ideal in Kombination mit einem 38er-Backofen oder -Steamer.

Betriebsarten



Bedienung und Anzeige

- Fassungsvermögen Menügeschirr 15
- Fassungsvermögen Teller 30
- TouchControl
- Elektronischer Temperaturregler
- Anzahl Temperaturstufen 6
- Boden mit Glasheizplatte
- Indoor Light
- Sabbat-Modus
- Push/Pull
- Chromstahl Innenraum
- FunctionLight

Geräteinformationen

Masse (H × B × T)	218 × 548 × 547 mm		
Anschluss	220 – 240 V~	810 W	10 A

Ausführung	Artikelnummer
Spiegelglas Schwarz	**34025**00000
Spiegelglas Platinum	**34025**00001



WarmingDrawer V4000 16C

Eine schmale Schublade zum Warmhalten und Tellerwärmen in der Höhe 162 mm.

Betriebsarten



Bedienung und Anzeige

- Fassungsvermögen Menügeschirr 10
- Fassungsvermögen Teller 20
- TouchControl
- Elektronischer Temperaturregler
- Anzahl Temperaturstufen 6
- Boden mit Glasheizplatte
- Indoor Light
- Sabbat-Modus
- Push/Pull
- Chromstahl Innenraum
- FunctionLight

Geräteinformationen

Masse (H × B × T)	160 × 548 × 547 mm		
Anschluss	220 – 240 V~	810 W	10 A

Ausführung	Artikelnummer
Spiegelglas Schwarz	**34024**00000
Spiegelglas Platinum	**34024**00001

Mass-Skizzen – Excellence und Classic Line

VacuDrawer V6000 14
Einzeleinbau

Gültig für Artikelnummer

VacuDrawer V6000 14

3600400000
3600400001
3600400002

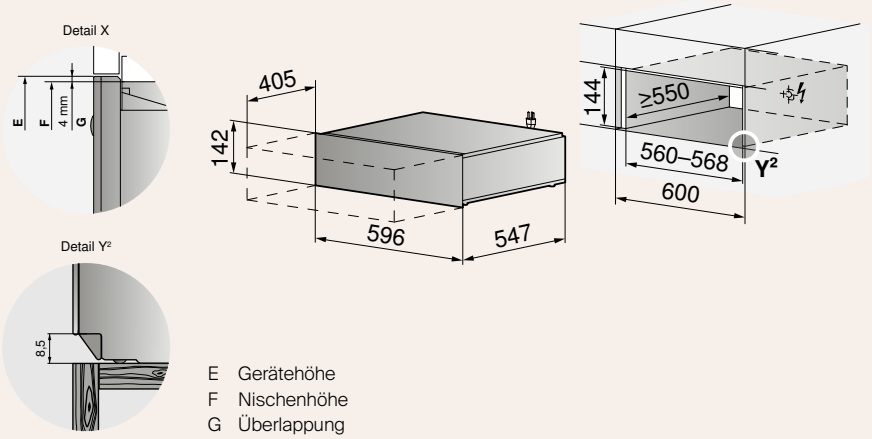

E Gerätehöhe
F Nischenhöhe
G Überlappung

VacuDrawer V6000 14
Einzeleinbau vollintegriert

Gültig für Artikelnummer

VacuDrawer V6000 14

3600500000

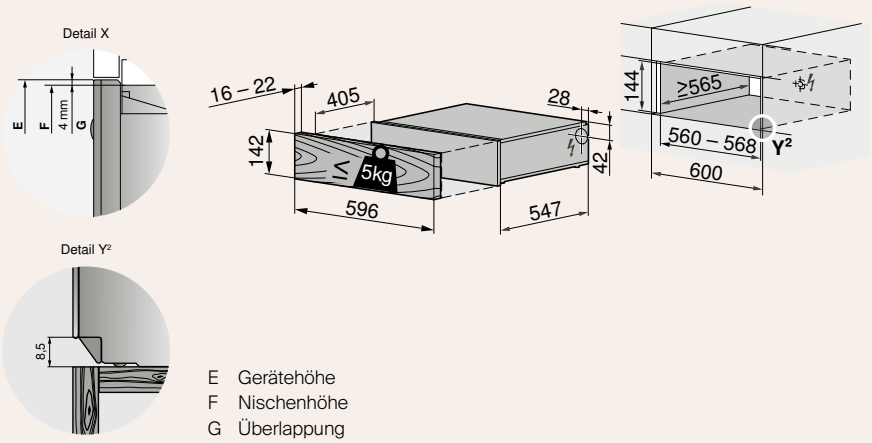

E Gerätehöhe
F Nischenhöhe
G Überlappung

Drawer V2000 14
Einbau mit CoffeeCenter V6000 45

Gültig für Artikelnummer

Drawer V2000 14

3500500000
3500500001

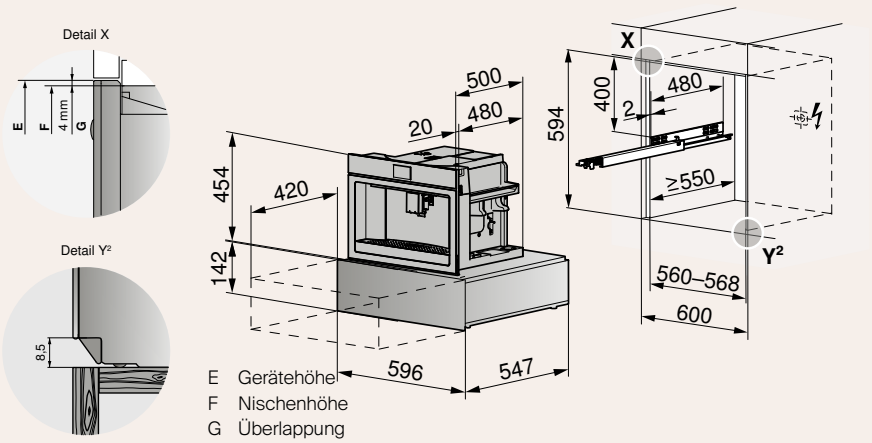

E Gerätehöhe
F Nischenhöhe
G Überlappung

Drawer V2000 7
Einbau mit Supremo HSL

Gültig für Artikelnummer

Drawer V2000 7

3500600000
3500600001

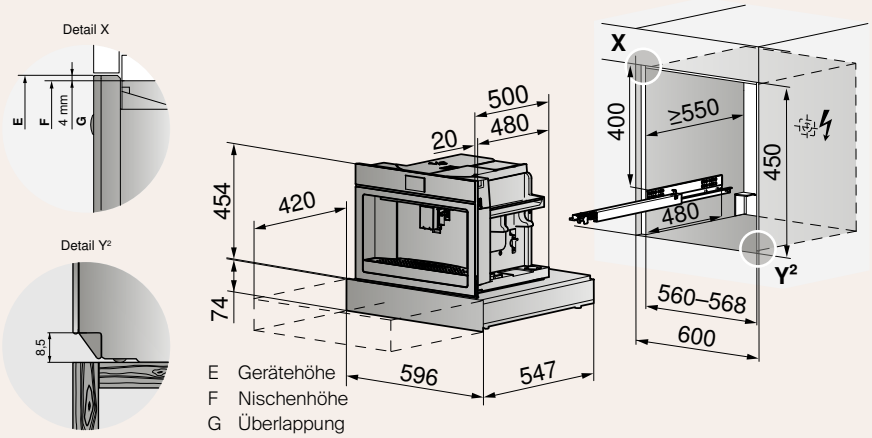

E Gerätehöhe
F Nischenhöhe
G Überlappung

WarmingDrawer V4000 31
Einzeleinbau

Gültig für Artikelnummer

WarmingDrawer V4000 31

3403100000
3403100001

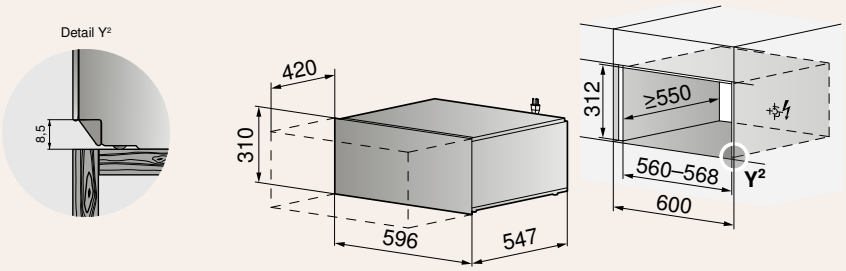

WarmingDrawer V4000 28
Einzeleinbau

Gültig für Artikelnummer

WarmingDrawer V4000 28

3403000000
3403000001

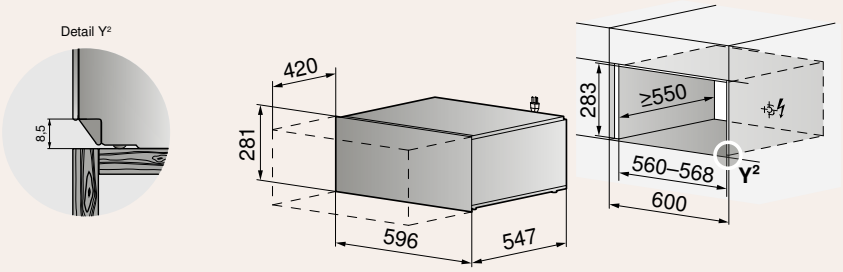

WarmingDrawer V4000 22
Einzeleinbau

Gültig für Artikelnummer

WarmingDrawer V4000 22

3402900000
3402900001

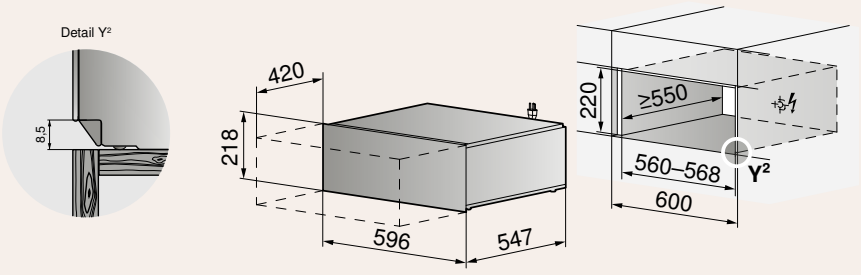

Detaillierte Planungsinformationen sind auf unserer Website zu finden.

WarmingDrawer V4000 16
Einzeleinbau

Gültig für Artikelnummer

WarmingDrawer V4000 16

3402800000
3402800001

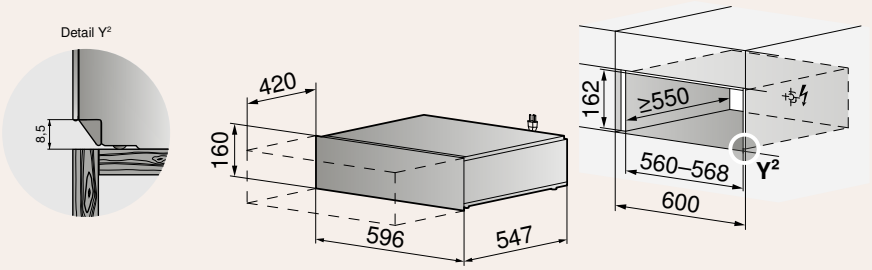

WarmingDrawer V4000 14
Einzeleinbau

Gültig für Artikelnummer

WarmingDrawer V4000 14

3402600000
3402600001
3402600002

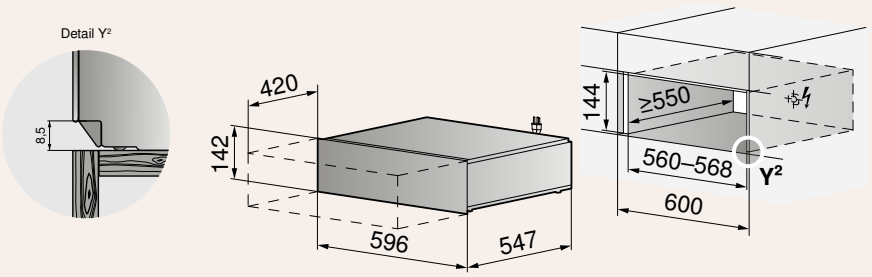

WarmingDrawer V4000 14
Einzeleinbau vollintegriert

Gültig für Artikelnummer

WarmingDrawer V4000 14

3402670000

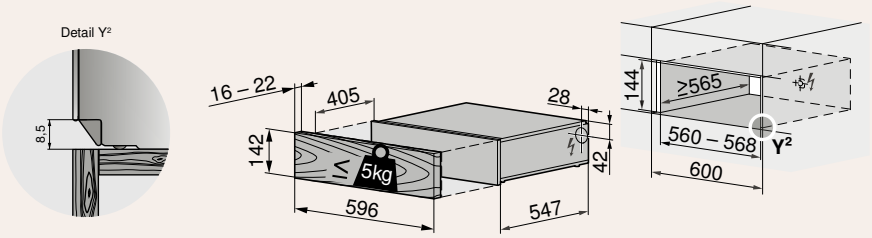

WarmingDrawer V4000 22C
Einzeleinbau

Gültig für Artikelnummer

WarmingDrawer V4000 22C

3402500000
3402500001

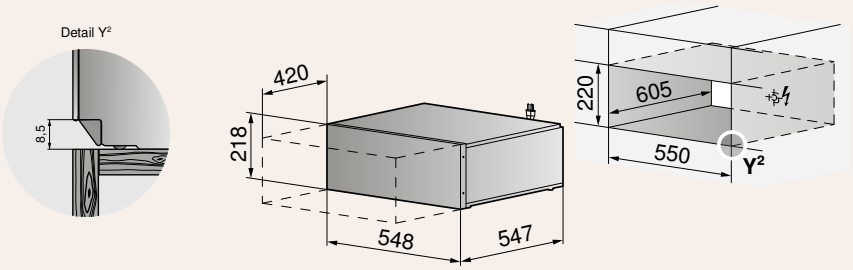

WarmingDrawer V4000 16C
Einzeleinbau

Gültig für Artikelnummer

WarmingDrawer V4000 16C

3402400000
3402400001

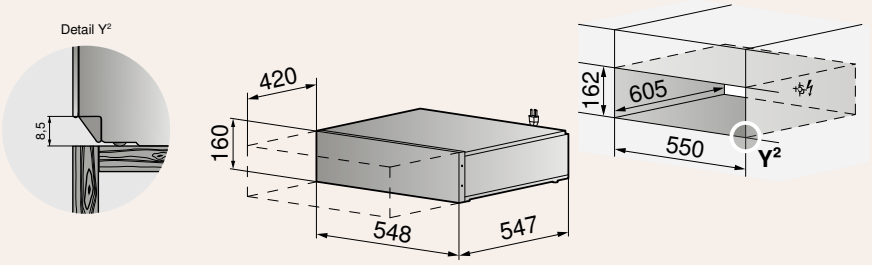

Detaillierte Planungsinformationen sind auf unserer Website zu finden.

Ausstattung und Zubehör – Excellence Line und Classic Line

Euro 60 cm

SMS 55 cm

	Beschreibung	Art.-Nr.	VacuDrawer V6000 14	WarmingDrawer V4000 28	WarmingDrawer V4000 31
1	Vakuumierbeutel, 50 Stück à 180 × 280 mm (BPA-frei)	1012506	■ (1)		
2	Vakuumierbeutel, 50 Stück à 240 × 350 mm (BPA-frei)	1012507	■ (1)		
3	Dichtungspads zu Vacuisine mit Gargutsensor, eine Rolle à 100 cm	1029496	●		
4	Gitterrost für Wärmeschublade 283 und 312	1045990		■ (1)	■ (1)
5	Broschüre Vacuisine – Inspirierende Rezepte von Spitzenköchen und alles Wissenswerte rund um Vacuisine (Sous-vide-Garen)	J1029752	●		

■ (Anzahl) im Lieferumfang enthalten ● mit Gerät kompatibel



1/2



3



4



5

Weiteres Zubehör auf
vzug.com/zubehoer



Mikrowellen

Vielseitige Allrounder zum Auftauen, Aufwärmen und Zubereiten von Speisen.

Multitalente für individuelle Ansprüche

Vielfältig
Ob ein Multitalent mit Kombinationsbetrieb oder eine Mikrowelle, welche die klassischen Funktionen wie das Aufwärmen von Speisen und Flüssigkeiten anbietet – unser Sortiment erfüllt individuelle Ansprüche.

Individuell
Egal ob Gratin zubereiten oder eine runde Pizza mit besonders dünnem Boden backen: Die Kombi-Mikrowellen bieten für viele Gerichte eine optimale Betriebsart.

Ästhetisch
Die Kombi-Mikrowellen der Excellence Line bestechen durch ein puristisches Design, das sich in den beiden Spiegelglasfarben Schwarz oder Platinum nahtlos in die Küche integriert.

Mikrowellen-Sortiment entdecken.



Eine neue Generation von Mikrowellengeräten

Dank diverser Betriebsarten lassen sich Gerichte in der Mikrowelle vielseitig und professionell zubereiten. Unsere neuen Geräte sind mit ihrem Kombibetrieb wahre Multitalente.



PizzaPlus
Der emaillierte Drehteller hilft bei der gleichmässigen Verteilung der Unterhitze und sorgt für besonders knusprige Pizza- und Wähenböden.



Heissluft
Das Backen von Brötchen und kleinem Blätterteiggebäck gelingt ganz einfach. Im Kombibetrieb mit Mikrowelle lassen sich Gerichte noch schneller zubereiten.



Grill-Heissluft mit Mikrowelle
Diese Kombination verleiht dem Gargut wie Lasagne oder Auflauf innert kurzer Zeit eine schöne goldbraune Oberfläche.



EasyCook
EasyCook bietet Einstellhilfen für rund 100 Lebensmittel. Das Gerät schlägt die optimalen Garmethoden für das gewünschte Lebensmittel vor.



Erhitzen und Aufwärmen
Dieses Programm eignet sich für das schnelle und einfache Erwärmen von Speisen und Flüssigkeiten.



Favoriten
Mit dieser Funktion lassen sich Lieblingsprogramme speichern – für ein bequemes und schnelles Starten auf Knopfdruck.

Produktvergleich – Excellence Line und Advanced Line

Euro 60 cm

	CombiMiwell V4000	CombiMiwell V2000	Miwell V600
Katalogseite	**150**	**150**	**151**
Ausführungen			
Einbau im Hochschrank	●	●	●
Spiegelglas Schwarz | Platinum	● | ●	● | ●	
Glas Nero | Glas Weiss			● | ●
Beleuchtung (LED)	●	●	●
Garraumvolumen (l)	44	34	34
Mikrowellenleistung max. (W)	900	900	900
Mikrowellenstufen	17	17	9
Grill (W)	1750	1100	
Unterhitze (W)	600		
Heissluft (W)	1750	1200	
Drehteller in cm (Material)	36,3 (Email)	34,5 (Glas)	34,5 (Glas)
Exklusivitäten von V-ZUG			
Vollfarbiges Grafikdisplay	●	●	●
Digitalanzeige			●
Touchscreen mit CircleSlider	●	●	
Sensortasten und Einfach-Slider			●
Personalisierbares Display	●	●	
EasyCook	●	●	
V-ZUG-Home	●	●	
Funktionen, Automatiken, Kombibetrieb-Anwendungen			
Mikrowelle	●	●	●
Heissluft	●		
PizzaPlus	●		
Heissluft-Mikrowelle | PizzaPlus-Mikrowelle	● | ●		
Grill	●		
Grill-Heissluft mit Mikrowelle		●	
Grill-Umluft | Grill-Mikrowelle | Grill-Umluft mit Mikrowelle	● | ● | ●		
Favoriten	●	●	
Eigene Rezepte	●		
Auftauen	●	●	●
Erhitzen und Aufwärmen	●	●	
Wellness	●	●	
Bedienung und Anzeige			
Uhrzeit | Timer	● | ●	● | ●	● | ●
Einschaltdauer	●	●	●
Ausschaltzeit	●	●	
Anzeige Sprachen	16	16	
Kindersicherung	●	●	●
Garraum (Edelstahl)	●	●	●

● = vorhanden o = nicht vorhanden *optional

Bei Austausch/Ersatz einer Miwell-Combi HSL: Absicherung 10 A/16 A beachten!



CombiMiwell V4000 45

Ein leistungsstarkes Kombi-Mikrowellengerät mit zahlreichen Anwendungen. Der CircleSlider sorgt für eine besonders intuitive Bedienung.

Ausstattung



Bedienung und Anzeige

- Anzahl Sprachen in der Anzeige 16
- Touchscreen mit CircleSlider
- Vollfarbiges Grafikdisplay
- Türanschlag unten
- Nennleistung Mikrowelle 900 W
- Nennleistung Grill 1750 W

Geräteinformationen

Masse (H × B × T)	454 × 595 × 568 mm		
Anschluss	230 V~	3600 W	16 A

Ausführung	Artikelnummer
Spiegelglas Schwarz	**24025**00003
Spiegelglas Platinum	**24025**00004



CombiMiwell V2000 38

Ob als reine Mikrowelle oder im Kombinationsmodus aus Grill, Heissluft und Mikrowelle: dieses Mikrowellengerät sorgt für perfekte Resultate.

Ausstattung



Bedienung und Anzeige

- Anzahl Sprachen in der Anzeige 16
- Touchscreen mit CircleSlider
- Vollfarbiges Grafikdisplay
- Türanschlag unten
- Nennleistung Mikrowelle 900 W
- Nennleistung Grill 1100 W

Geräteinformationen

Masse (H × B × T)	378 × 595 × 492 mm		
Anschluss	230 V~	2700 W	16 A

Ausführung	Artikelnummer
Spiegelglas Schwarz	**24021**00000
Spiegelglas Platinum	**24021**00001



Miwell V600 38

Das hochwertige Basismodell bietet einen klassischen Mikrowellenbetrieb. Die Bedienung erfolgt dank Einfach-Slider präzise und schnell.

Ausstattung



Bedienung und Anzeige

- Sensortasten und Einfach-Slider
- Digitalanzeige
- Türanschlag unten
- Nennleistung Mikrowelle 900 W

Geräteinformationen

Masse (H × B × T)	378 × 595 × 492 mm		
Anschluss	230 V~	1450 W	10 A

Ausführung	Artikelnummer
Glas Nero	**24019**00000
Glas Weiss	**24019**00001

Mass-Skizzen – Excellence Line und Advanced Line

CombiMiwell V4000 45
Mindesteinbauhöhe: Abstand 850 mm vom Boden bis zur Unterkante der Mikrowelle einhalten.
Gültig für Artikelnummer

CombiMiwell V4000 45

2402500003
2402500004

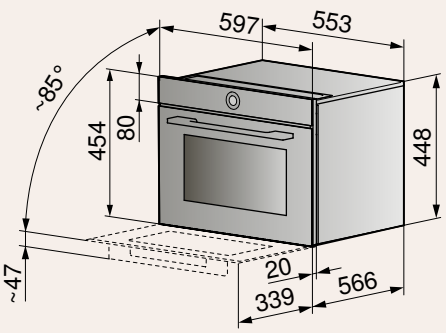

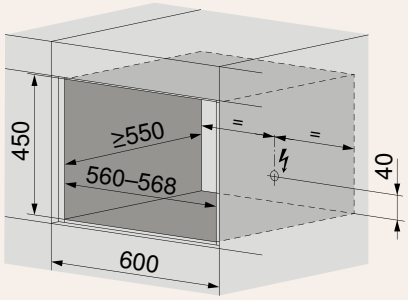

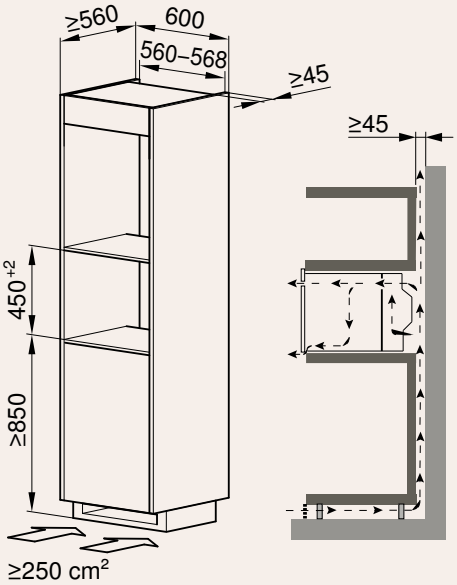

CombiMiwell V2000 38, Miwell V600 38
Mindesteinbauhöhe: Abstand 850 mm vom Boden bis zur Unterkante der Mikrowelle einhalten.
Gültig für Artikelnummer

CombiMiwell V2000 38	**Miwell V600 38**
2402100000	**24019**00000
2402100001	**24019**00001

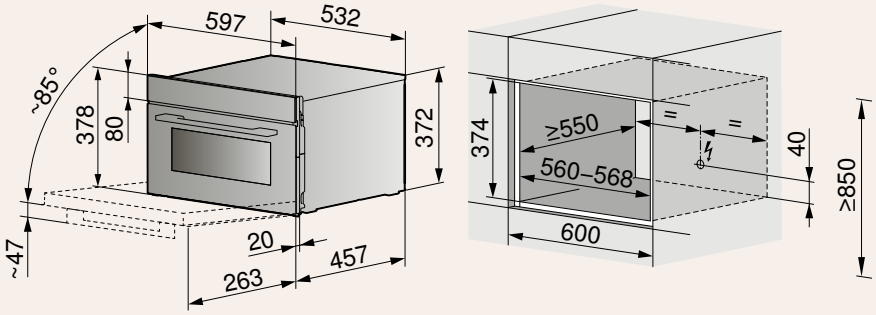

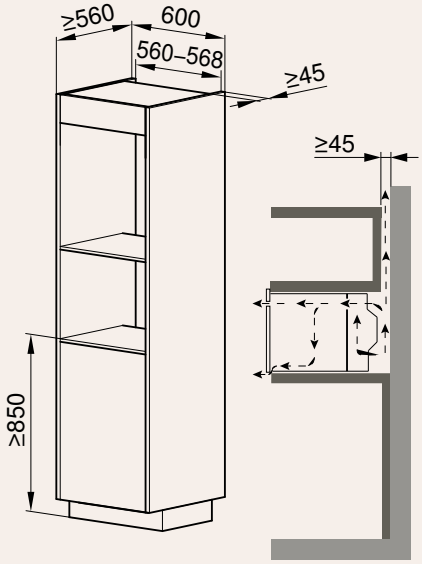

Einbau der Miwell V600 ist im Oberschrank und bei einer Möbeltiefe von 330 mm nicht möglich. Für eine derartige Einbausituation bieten wir Ihnen ein Ersatzmarktgerät an: Miwell V400.

Kontaktieren Sie uns bitte – Kontaktmöglichkeiten siehe Rückseite.

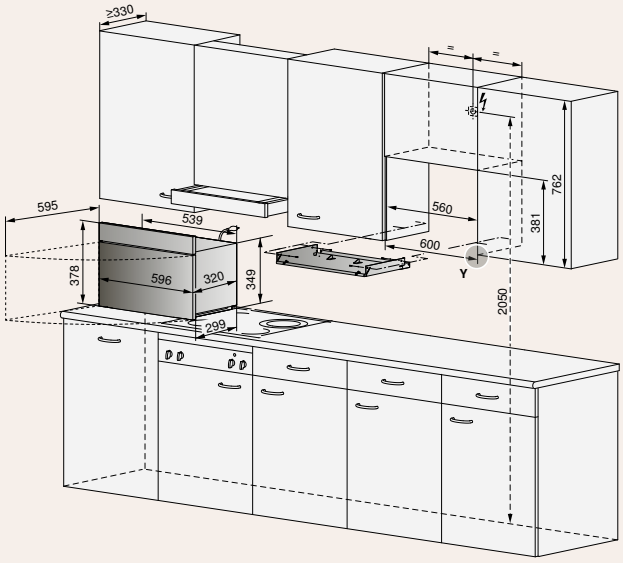

Detaillierte Planungsinformationen sind auf unserer Website zu finden.

Produktvergleich – Excellence Line und Advanced Line

	CombiMiwell V2000	Miwell V600
Katalogseite	**155**	**155**
Ausführungen		
Einbau im Hochschrank	●	●
Spiegelglas Schwarz | Platinum	● | ●	
Glas Nero | Glas Weiss		● | ●
Beleuchtung (LED)	●	●
Garraumvolumen (l)	34	34
Mikrowellenleistung max. (W)	900	900
Mikrowellenstufen	17	9
Grill (W)	1100	
Heissluft (W)	1200	
Drehteller in cm (Material)	34,5 (Glas)	34,5 (Glas)
Exklusivitäten von V-ZUG		
Vollfarbiges Grafikdisplay	●	
Digitalanzeige		●
Touchscreen mit CircleSlider	●	
Sensortasten und Einfach-Slider		●
Personalisierbares Display	●	
EasyCook	●	
V-ZUG-Home	●	
Funktionen, Automatiken, Kombibetrieb-Anwendungen		
Mikrowelle	●	●
Grill-Heissluft mit Mikrowelle	●	
Favoriten	●	
Eigene Rezepte	●	
Auftauen	●	●
Erhitzen und Aufwärmen	●	
Wellness	●	
Bedienung und Anzeige		
Uhrzeit | Timer	● | ●	● | ●
Einschaltdauer	●	●
Ausschaltzeit	●	
Anzeige Sprachen	16	
Kindersicherung	●	●
Garraum (Edelstahl)	●	●

● = vorhanden o = nicht vorhanden *optional

Bei Austausch/Ersatz einer Miwell-Combi HSL: Absicherung 10 A/16 A beachten!



CombiMiwell V2000 38C

Ob als reine Mikrowelle oder im Kombinationsmodus aus Grill, Heissluft und Mikrowelle: dieses Mikrowellengerät sorgt für perfekte Resultate.

Ausstattung



Bedienung und Anzeige

- Anzahl Sprachen in der Anzeige 16
- Touchscreen mit CircleSlider
- Vollfarbiges Grafikdisplay
- Türanschlag unten
- Nennleistung Mikrowelle 900 W
- Nennleistung Grill 1100 W

Geräteinformationen

Masse (H × B × T)	378 × 547 × 492 mm		
Anschluss	230 V~	2700 W	16 A

Ausführung	Artikelnummer
Spiegelglas Schwarz	**24022**00000
Spiegelglas Platinum	**24022**00001



Miwell V600 38C (bisher Miwell V400)

Das hochwertige Basismodell bietet einen klassischen Mikrowellenbetrieb. Die Bedienung erfolgt dank Einfach-Slider präzise und schnell.

Ausstattung



Bedienung und Anzeige

- TouchControl und Einfach-Slider
- Digitalanzeige
- Türanschlag unten
- Nennleistung Mikrowelle 900 W

Geräteinformationen

Masse (H × B × T)	378 × 547 × 492 mm		
Anschluss	230 V~	1450 W	10 A

Ausführung	Artikelnummer
Glas Nero	**24020**00000
Glas Weiss	**24020**00001

Mass-Skizzen – Excellence Line und Advanced Line

SMS 55 cm

CombiMiwell V2000 38C, Miwell V600 38C
Mindesteinbauhöhe: Abstand 850 mm vom Boden bis zur Unterkante der Mikrowelle einhalten.
Gültig für Artikelnummer

CombiMiwell V2000 38C	**Miwell V600 38C**
2402200000	**24020**00000
2402200001	**24020**00001

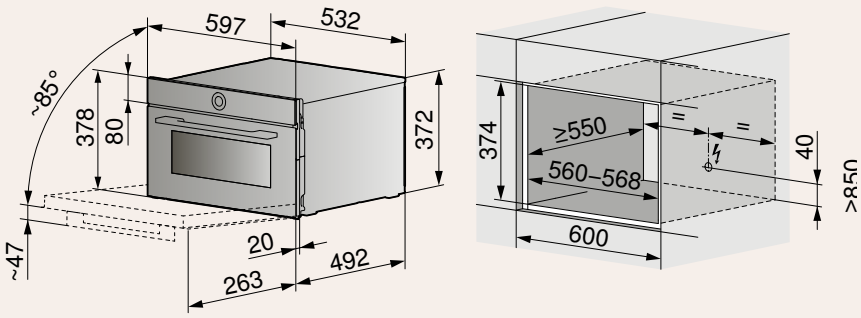

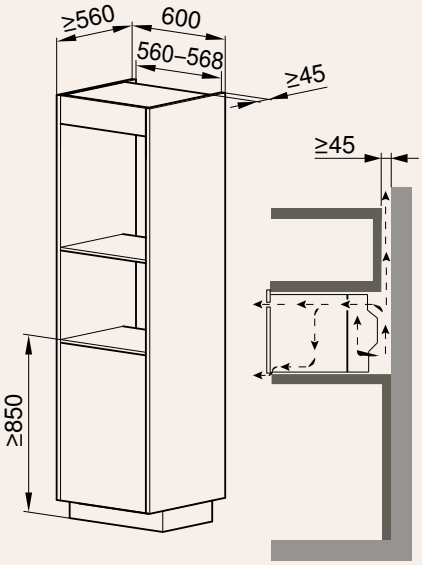

Einbau der Miwell V600 ist im Oberschrank und bei einer Möbeltiefe von 330 mm nicht möglich. Für eine derartige Einbausituation bieten wir Ihnen ein Ersatzmarktgerät an: Miwell V400.

Kontaktieren Sie uns bitte – Kontaktmöglichkeiten siehe Rückseite.

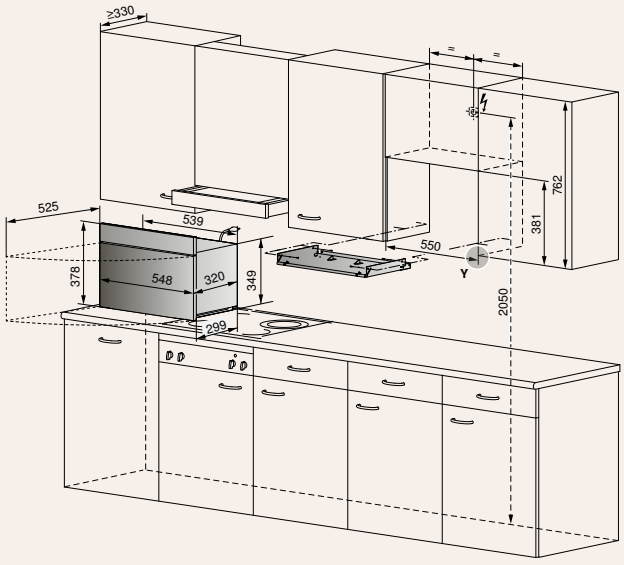

Detaillierte Planungsinformationen sind auf unserer Website zu finden.

Ausstattung und Zubehör – Excellence Line und Advanced Line

Euro 60 cm SMS 55 cm

	Beschreibung	Art.-Nr.	alle CombiMiwell, Miwell	CombiMiwell V2000 38C, Miwell V600 38C	CombiMiwell V4000 45
1	Tellerabdeckhaube	1134632	■ (1)		
2	Winkelset 55 und 60	K50572	●		
3	Montageblech Set	1158634		●	
4	Kuchenblech rund, mit TopClean, Ø 24 cm	K34527			●
5	Kuchenblech rund, mit TopClean, Ø 29 cm	K34528			●
6	Kuchenblech rund, mit TopClean, Ø 31 cm	K34529			●

■ (Anzahl) im Lieferumfang enthalten ● mit Gerät kompatibel



1



2



3



4

Weiteres Zubehör auf
vzug.com/zubehoer



Kaffeevollautomaten

Zeitloses Design, hochwertiges Mahlwerk und patentiertes Brühverfahren –
für ein unvergleichliches Kaffeeerlebnis.

Das Geheimnis des guten Kaffees

Barista-Feeling
Von Ristretto, Espresso, Espresso Macchiato, Doppio, Cappuccino, Flat White, Caffè Latte, Latte Macchiato bis zu Trends wie Long Coffee oder Americano bietet das CoffeeCenter V6000 45 für jeden Geschmack den richtig aufgebrühten Kaffee.

Frisch gemahlen
Der eingebaute Kaffeevollautomat mit hochwertiger Mühle verwandelt Kaffeebohnen auf Knopfdruck innert Sekunden in einen frischen, aromatischen Kaffee.

Perfekt aufgeschäumt
Der integrierte Milchaufschäumer ermöglicht die Zubereitung von Milchkaffeespezialitäten. Der doppelwandige Thermo-Milchbehälter hält die Milch lange frisch.

Kaffeevollautomaten entdecken.

Personalisierter Kaffee, jederzeit

Das CoffeeCenter V6000 45 überzeugt mit einem professionellen Mahlwerk und berücksichtigt die Vorlieben jedes Hobby-Baristas.

Das hochwertige Mahlwerk und der perfekte Druck, der während des patentierten Brühverfahrens erreicht wird, zaubern einen einmaligen Kaffeegenuss. Eingebaut, integriert sich das edle Design perfekt in die Küche und spart Platz auf der Küchentheke.

Damit alle ihren Kaffee nach ihren Vorlieben geniessen können, lassen sich bis zu sechs Benutzerprofile speichern und auf Knopfdruck abrufen. Fünf voreinstellbare Kaffeestärken von extramild bis sehr kräftig und fünf Tassengrössen ermöglichen eine individuelle Zubereitung. Die Kaffeetemperatur lässt sich ebenfalls nach Belieben einstellen und speichern.



Kaffeevollautomaten - Excellence Line

Euro 60 cm



CoffeeCenter V6000 45

Der moderne Kaffeevollautomat integriert sich perfekt in die Küche und bietet personalisierten Kaffeegenuss.

Betriebsarten

Bedienung und Anzeige

- Zusätzliche Kaffeevariationen:
  - Ristretto
  - Doppio
  - Long
  - Americano
  - Espresso macchiato
  - Flat white
- Vollfarbiges Grafikdisplay
- TouchControl
- Benutzerprofile 6
- Teleskopschienen soft closing/-opening
- Einstellbare Mahlgrad-Stufen 13
- Programmierbare Brühtemperatur
- Integriertes Reinigungsprogramm
- Automatisches Entkalkungsprogramm
- Wasserbehälter 2,3 l
- Kapazität Bohnenbehälter 350 g
- Kapazität Tresterbehälter 14
- Höhenverstellbarer Kaffeeauslauf 85 – 140 mm
- Beleuchtung LED
- Wähltaste Pulver/Bohnen
- Kostenlose Heimberatung

Geräteinformationen

Masse (H × B × T)	454 × 596 × 480 mm		
Anschluss	220 – 240 V~	1350 W	10 A

A Energie-effizienz

64 kWh/a

Ausführung	Artikelnummer
Spiegelglas Schwarz	**25005**00001
Spiegelglas Platinum	**25005**00002

Kaffeevollautomaten - Classic Line
für den Ersatzmarkt

Euro 60 cm

SMS 55 cm

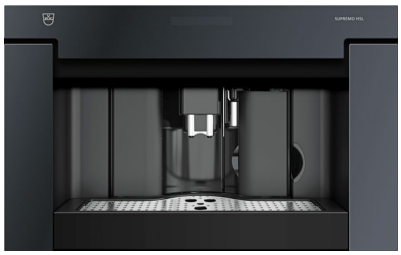

Supremo HSL 60

Mit seiner geringen Höhe integriert sich dieser Kaffeevollautomat perfekt in die Küche und bietet höchsten Kaffeegenuss.

Betriebsarten

Bedienung und Anzeige

- Klartextanzeige
- TouchControl
- Einstellbare Mahlgrad-Stufen 13
- Programmierbare Brühtemperatur
- Integriertes Reinigungsprogramm
- Automatisches Entkalkungsprogramm
- Wasserbehälter 1,8 l
- Kapazität Bohnenbehälter 200 g
- Kapazität Tresterbehälter 14
- Beleuchtung LED
- Wähltaste Pulver/Bohnen

Geräteinformationen

Masse (H × B × T)	378 × 596 × 412 mm		
Anschluss	220 – 240 V~	1350 W	10 A

Energie-effizienz A

63 kWh/a

Ausführung	Artikelnummer
Spiegelglas Schwarz	**25002**00002

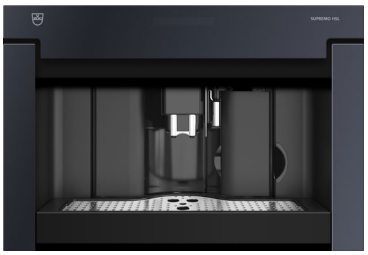

Supremo HSL

Mit seiner geringen Höhe integriert sich dieser Kaffeevollautomat perfekt in die Küche und bietet höchsten Kaffeegenuss.

Betriebsarten

Bedienung und Anzeige

- Klartextanzeige
- TouchControl
- Einstellbare Mahlgrad-Stufen 13
- Programmierbare Brühtemperatur
- Integriertes Reinigungsprogramm
- Automatisches Entkalkungsprogramm
- Wasserbehälter 1,8 l
- Kapazität Bohnenbehälter 200 g
- Kapazität Tresterbehälter 14
- Beleuchtung LED
- Wähltaste Pulver/Bohnen

Geräteinformationen

Masse (H × B × T)	378 × 548 × 412 mm		
Anschluss	220 – 240 V~	1350 W	10 A

Energie-effizienz A

63 kWh/a

Ausführung	Artikelnummer
Spiegelglas Schwarz	**25001**00002

Mass-Skizzen – Excellence und Classic Line

Euro 60 cm

SMS 55 cm

CoffeeCenter V6000 45
Gültig für Artikelnummer

CoffeeCenter V6000 45

2500500001
2500500002

Detail X

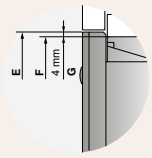

Detail Y

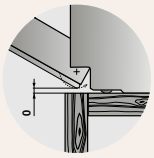

E Gerätehöhe
F Nischenhöhe
G Überlappung

Detail Z

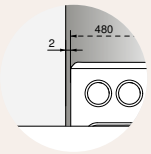

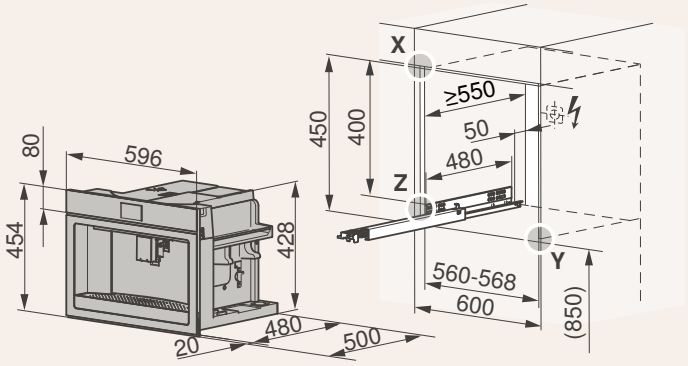

Supremo HSL 60
Gültig für Artikelnummer

Supremo HSL 60

2500200002

E Gerätehöhe
F Nischenhöhe
G Überlappung

Detail X

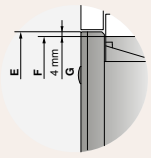

Detail Y

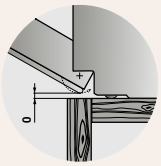

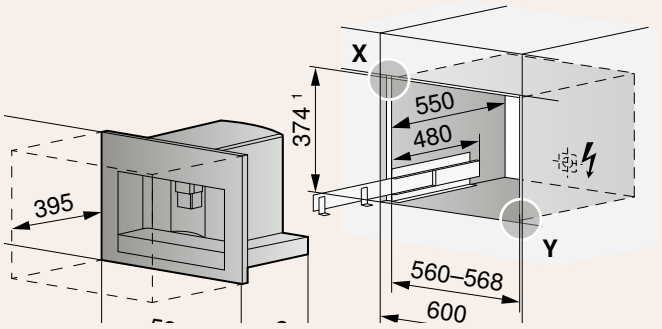

Supremo HSL
Gültig für Artikelnummer

Supremo HSL

2500100002

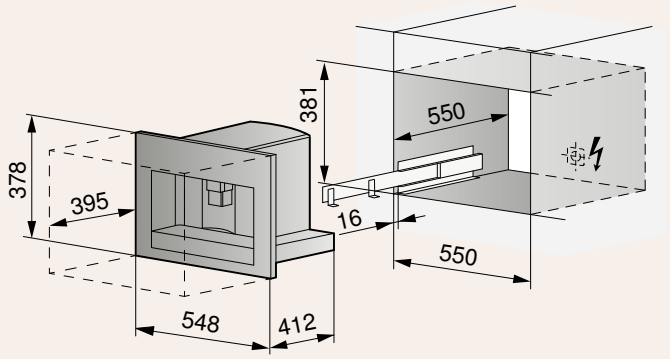

Detaillierte Planungsinformationen sind auf unserer Website zu finden.

Zubehör – Excellence Line und Classic Line

Euro 60 cm

SMS 55 cm

	Beschreibung	Art.-Nr.	CoffeeCenter V6000 45	Supremo HSL 60	Supremo HSL
1	EcoDecalk Mini, 2 × 100 ml	11058960	●	●	●
2	Wasserfilter Kaffeevollautomaten	1091437	●		

● mit Gerät kompatibel



1



2

Weiteres Zubehör auf
vzug.com/zubehoer

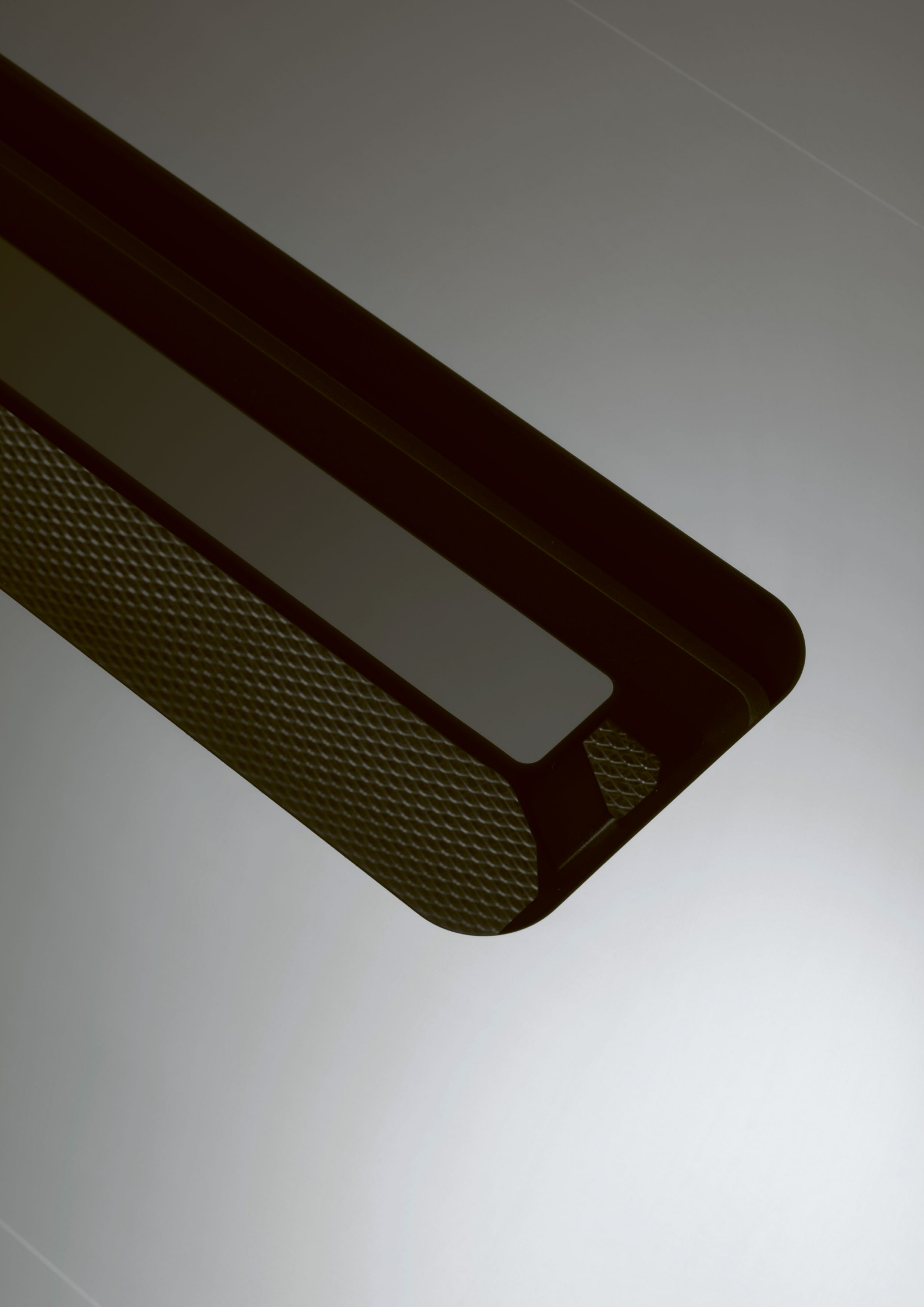

Kochfelder

Innovative Technologien für maximale Kochgeschwindigkeit vereint mit Präzision und Leichtigkeit – präsentiert in minimalistischem Design.

Die Magie der Induktion

Zwei in einem
Das CombiCookTop verfügt über einen integrierten Dunstabzug, der den Dampf direkt dort abzieht, wo er entsteht. Kochen war noch nie sauberer.

Flexibel
Die ZoneFlex Induktionstechnologie bietet eine neuartige Flexibilität auf dem Kochfeld. Die flexiblen Kochzonen erkennen die Position der Töpfe und passen sich automatisch der Topfgrösse an.

Vernetzt
GuidedCooking bietet zusammen mit darauf abgestimmtem Kochgeschirr neue Möglichkeiten in der Zubereitung der Speisen. In der V-ZUG GuidedCooking App lassen sich ganze Rezepte oder nur einzelne Zutaten mit Unterstützung zubereiten. Kochfelder und Dunstabzüge mit OptiLink kommunizieren miteinander – die Haube reguliert sich automatisch, abhängig vom Kochgeschehen.

Kochfelder-Sortiment entdecken.


7.0
4.0
7.0

Ein Kochfeld für jeden Anspruch

Ob moderne Induktion, eine Kombination aus Kochfeld und Dunstabzug oder konventionell mit Strahlungsheizkörper: Unsere ästhetischen Kochfelder lassen sich intuitiv bedienen.

CookTop
Minimaler Energieaufwand, maximale Geschwindigkeit: Auf den klassischen Induktionskochfeldern brennt nichts an, die Verbrennungsgefahr ist gering. Bedient wird das Kochfeld über einen diskreten Touch-Slider oder bei einer Kombination mit einem Einbauherd über externe Drehschalter. Das CookTop mit Strahlheizungskörper ist ein konventionelles Elektro-Kochfeld, das den Topfboden mittels Heizspirale erwärmt. Bedienen lässt es sich komfortabel über die Glaskeramikplatte oder mit externen Drehreglern. Erhältlich ist auch eine Kombination mit einem Einbauherd.

CombiCookTop
Ein Induktionskochfeld mit integriertem Dunstabzug: Die zwei flexiblen Kochzonen des CombiCookTop V4000 erkennen Grösse und Position des Topfs automatisch. Die Bedienung erfolgt intuitiv auf dem Touch-Grafikdisplay.



Induktionstechnologie in vielen Varianten

Von fixen Kochzonen über flexiblere Varianten bis zum Kochen ohne vorgegebene Zonen bietet unser Sortiment ausgeklügelte Kochfelder für jedes Bedürfnis.

Standardinduktion: fixe Kochzonen
Beim klassischen Kochfeld gibt die Induktionsspule die Position der Kochzone vor. Bis zu ihrem maximalen Durchmesser können sich die runden Kochzonen dem Topfdurchmesser anpassen.

Manuelle Brückenfunktion: MaxiFlex
Etwas mehr Flexibilität bieten die Induktionskochfelder mit MaxiFlex. Die Kochzonen passen sich bis zu ihrem maximalen Durchmesser der Topfgrösse an. Jeweils zwei Spulen können sich manuell vertikal zu einer Brücke verbinden.

Flexibel und schnell: ZoneFlex
Die ZoneFlex Induktionstechnologie erkennt Topfgrösse und -position automatisch und die einzelnen Kochzonenbereiche verbinden sich ohne manuelles Eingreifen. Dadurch lassen sich die Töpfe innerhalb einer Kochzone beliebig verschieben.

Keine vorgegebenen Kochzonen: FullFlex
Position und Grösse des Kochgeschirrs werden automatisch erkannt. So können bis zu sechs Pfannen beliebig auf der Platte verteilt werden. Sie lassen sich verschieben, ohne dass die Einstellungen verloren gehen.

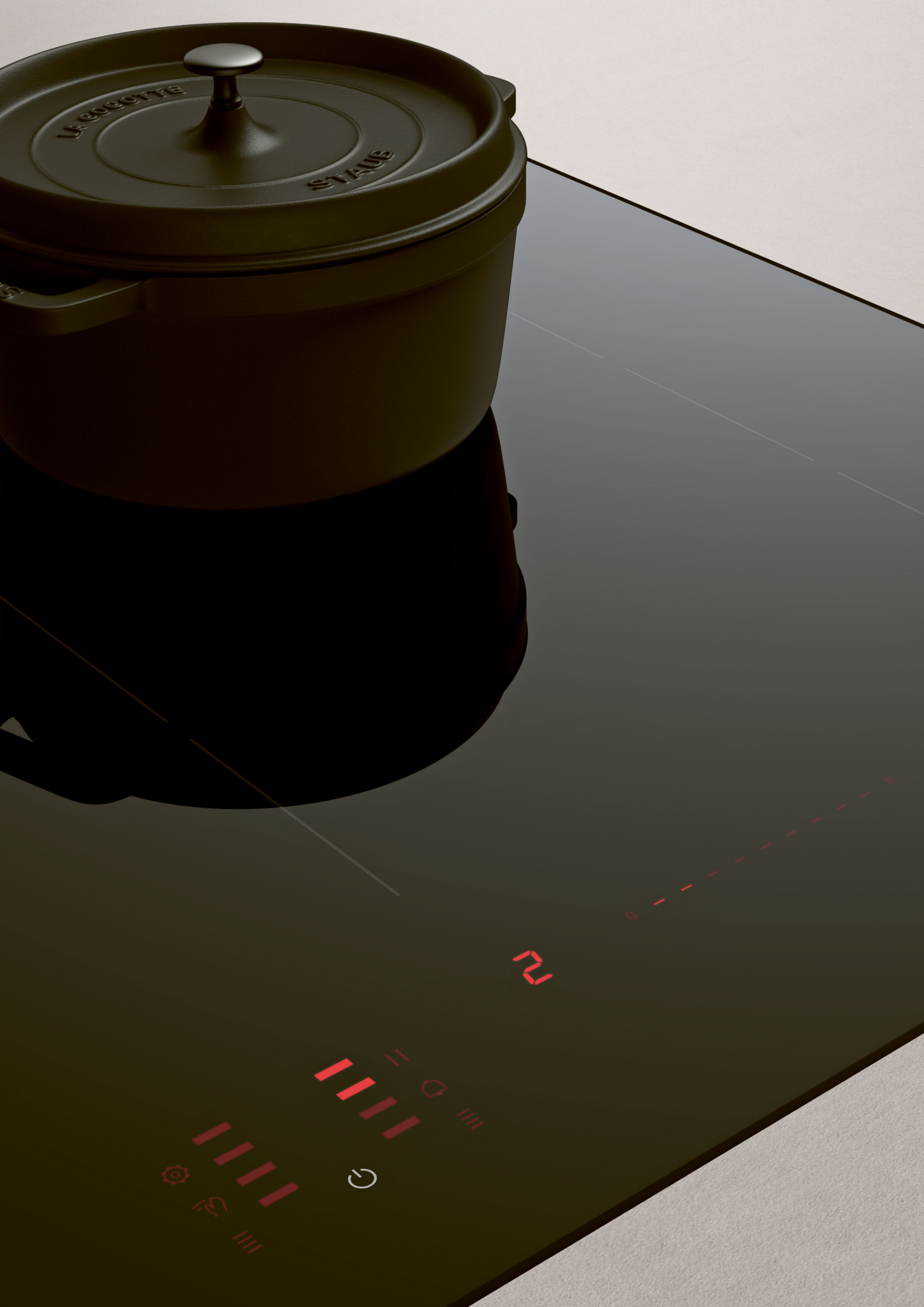
LA COCOTTE
STAUB

Hochwertiges Design, einfach bedienbar

Die unterschiedlichen Designvarianten ermöglichen eine nahtlose Integration ins Küchendesign. Die Steuerung erfolgt einfach und präzise über moderne Slider, Displays oder Schaltkästen.

Designvarianten
Die Kochfelder sind in den Designvarianten DualDesign, Chromstahl-Rahmen oder teilweise mit Übermassrahmen erhältlich. DualDesign Kochfelder können flächenbündig oder aufgesetzt eingebaut werden. Kochfelder mit OptiGlass sind dank harter Beschichtung besonders kratzfest.



DualDesign, aufgesetzt



Chromstahl-Rahmen

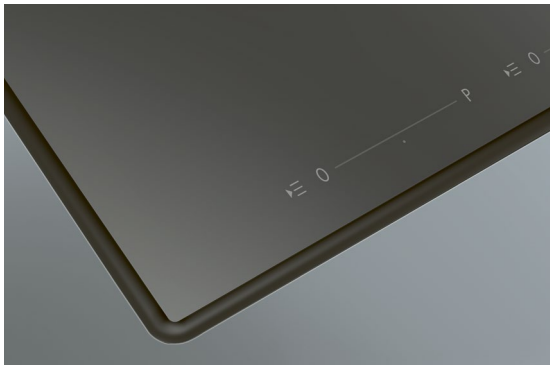

DualDesign, flächenbündig



Übermassrahmen

Präzise Steuerung
Bei Kochfeldern mit ZoneFlex basiert die Steuerung auf Multi-Slidern mit Lichtelementen, die nur im eingeschalteten Zustand aufleuchten. Die FullFlex Kochfelder verfügen über ein 7-Zoll-Touch-Grafikdisplay. Die übersichtliche Anzeige gibt Auskunft darüber, was beim Kochen gerade geschieht. Autarke Kochfelder werden direkt am Gerät mit Einfach- oder Multi-Slidern bedient. Auch externe Schaltkästen mit Bedienknebeln oder eine Steuerung vom Herd aus sind möglich.



Bedienknebel



Multi-Slider-Bedienung

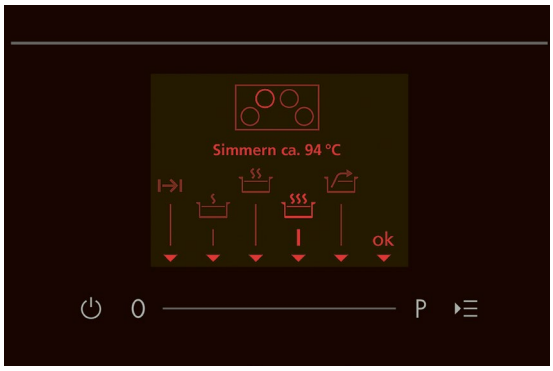

Einfach-Slider-Bedienung

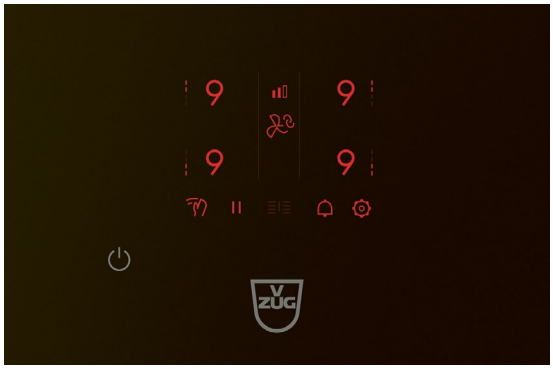

Touch-Grafikdisplay

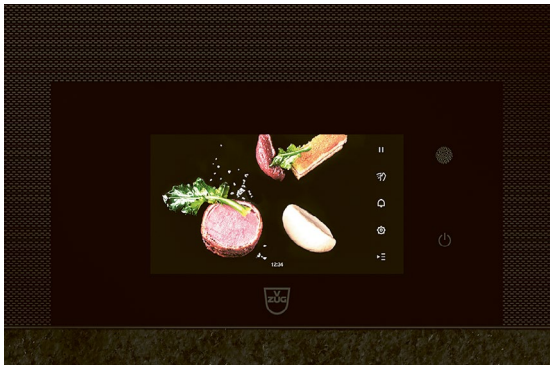

Vollfarbiges Touch-Grafikdisplay

Produktvergleich – Excellence Line
CookTop (Induktion)

	CookTop V6000 I906 FullFlex	CookTop V6000 I905	CookTop V4000 I904	CombiCookTop V4000	CombiCookTop V2000	CookTop V4000 I804	CookTop V4000 I804	CookTop V2000 I804
Breitenmasse in cm		90				80		
Katalogseite	178	178	179	179	180	180	181	181
Ausführungen								
Chromstahl-Rahmen		●				●		
Übermassrahmen								
DualDesign (aufgesetzt oder flächenbündig)	●	●	●	●	●	●	●	●
OptiGlass		●		●		●	●	●
Anwendungen								
Anzahl Kochzonen	6	5	4	4	4	4	4	4
Anzahl PowerPlus	6	5	4	4	4	4	4	4
Brückenfunktion		●		●			●	●
Automatische Brückenfunktion	●			●			●	
Memory-Funktion	●			●			●	
Automatische Topfbodenerkennung	●	●		●		●	●	
Bedienung/Pflege								
Multi-Slider/Direktwahl		●	●			●	●	
Einfach-Slider	●			●	●			●
Externe Bedienung								
TFT-Farbdisplay	●							
Touch-Grafikdisplay				●	●			
Grafikdisplay								●
V-ZUG-Home	●							
OptiLink		●		●	●	●	●	
GuidedCooking		●				●		
Timer	●	●	●	●	●	●	●	●
Abschaltautomatik	●	●	●	●	●	●	●	●
Pausentaste	●	●	●	●	●	●	●	●
Ankochautomatik		●	●	●	●	●	●	●
Funktion Simmern	●	●	●	●	●	●	●	●
Wischschutztaste	●	●	●	●	●	●	●	●
Wiederherstellfunktion	●	●	●	●	●	●	●	●
Grosse Kochzonenabstände		●	●	●	●	●	●	●
Warmhaltestufe	●	●	●	●	●	●	●	●
Schnelle Reaktionszeit	●	●	●	●	●	●	●	●
Kindersicherung	●	●	●	●	●	●	●	●

	CookTop V6000 I705 FullFlex	CookTop V4000 I704	CookTop V2000 I704	CookTop V4000 I604	CookTop V4000 I604	CookTop V2000 I604	CookTop V2000 I604	CookTop Teppan Yaki I40	CookTop V4000 I402	CookTop V4000 I302	CookTop V2000 J804	CookTop V2000 J704	CookTop V2000 J604
	70			60				40		30	80	70	60
	182	182	183	184	184	185	185	186	186	187	188	188	189
		●			●		●						
					●								
	●	●	●	●	●	●	●	●	●	●	●	●	●
		●		●	●	●							
	5	4	4	4	4	4	4	2	2	2	4	4	4
	5	4	4	4	4	4	4		2	2	4	4	4
		●		●	●			●	●	●		●	
	●			●									
	●			●									
	●	●		●	●								
		●		●	●			●	●	●			
	●		●			●	●						
											●	●	●
	●												
	●												
		●		●	●								
		●			●								
	●	●	●	●	●	●	●	●	●	●			
	●	●	●	●	●	●	●	●	●	●			
	●	●	●	●	●	●	●	●	●	●			
		●	●	●	●	●	●		●	●			
	●	●	●	●	●	●			●	●			
	●	●	●	●	●	●	●	●	●	●			
	●	●	●	●	●	●	●	●	●	●			
		●	●	●	●	●	●		●		●	●	●
	●	●	●	●	●	●			●	●			
	●	●	●	●	●	●	●	●	●	●	●	●	●
	●	●	●	●	●	●	●	●	●	●	●	●	●

reddot award 2019
winner

PLUS X AWARD
Innovation
High Quality
Design
Ease of Use
Functionality

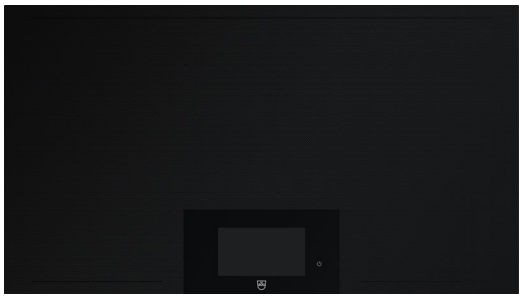

CookTop V6000 I906 FullFlex

Das hochflexible Kochfeld ist in Schwarz und in Grau erhältlich und mit V-ZUG-Home über WLAN vernetzungsfähig.

Betriebsarten

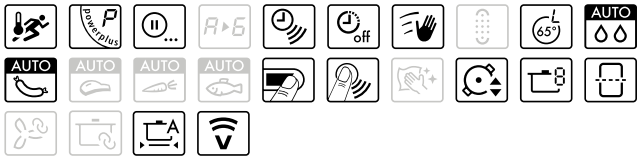

Bedienung und Anzeige

- Max. Leistung 11100 W
- Flexible Kochfläche
- Max. Anzahl Kochgeschirre 6
- Topfbodenerkennung ab 10 cm
- Leistungsstufen 18
- Sicherheitspaket
- Vollfarbiges Grafikdisplay Touch
- Einfach-Slider
- Schnittstelle WLAN
- Kostenlose Heimberatung

Geräteinformationen

Masse (B × T)	897 × 501 mm/R2		
Anschluss	380 – 415 V 3N~	11100 W	16 A

Ausführung	Artikelnummer
Breitennorm 90 cm, DualDesign	
Schwarz	**31134**00002
Grau	**31134**00001

Beim Kauf eines Induktionskochfeldes FullFlex 90 cm und 70 cm erhalten Sie eine Premium-Teppan-Yaki Platte zum Vorzugspreis (Bestellkarte liegt dem Kochfeld bei).

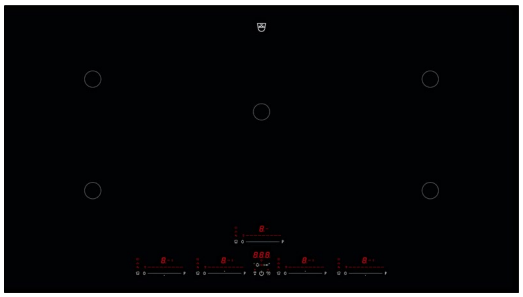

CookTop V6000 I905

Ein absolutes Power-Kochfeld mit einfacher Direktwahl-Bedienung und innovativer Vernetzung.

Betriebsarten

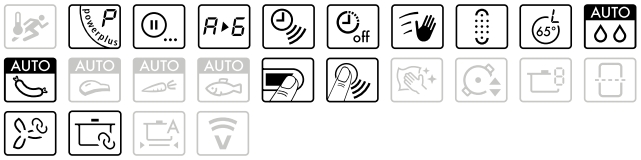

Bedienung und Anzeige

- Max. Leistung pro Kochzone 3700 W
- Kochzonen 5
- Mit einer Kochzone 28 cm
- Topfbodenerkennung 10 – 22 cm
- BlackDesign
- Leistungsstufen 9
- Sicherheitspaket
- Digitalanzeige
- Multi-Slider/Direktwahl
- Kostenlose Heimberatung
- OptiLink
- GuidedCooking

Registrierte Endkunden erhalten einen passenden Kuhn Rikon Hotpan Comfort 2 l geschenkt*
*Angebot gültig bis 31.12.2023; Details unter home.vzug.com

Geräteinformationen

Masse (B × T)	a: 897 × 501 mm/R2 b: 910 × 514 mm/R8		
Anschluss	380 – 415 V 3N~	11100 W	16 A

Ausführung	Artikelnummer
Breitennorm 90 cm	
DualDesign[a]	**31114**00003
Chromstahl-Rahmen[b]	**31114**00001
Breitennorm 90 cm, OptiGlass	
DualDesign[a]	**31114**00004



CookTop V4000 I904

Ein leistungsstarkes Panorama-Kochfeld mit Multi-Slider-Bedienung – ästhetisch und praktisch zugleich.

Betriebsarten

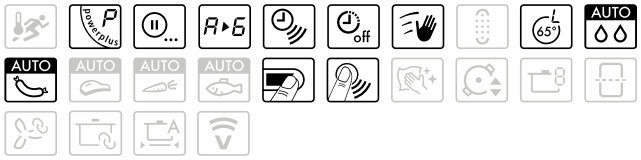

Bedienung und Anzeige

- Max. Leistung pro Kochzone 3700 W
- Kochzonen 4
- Topfbodenerkennung 10 – 22 cm
- BlackDesign
- Leistungsstufen 9
- Sicherheitspaket
- Digitalanzeige
- Multi-Slider/Direktwahl

Geräteinformationen

Masse (B × T)	880 × 380 mm/R2		
Anschluss	380 – 415 V 2N~	7400 W	16 A

Ausführung	Artikelnummer
Breitennorm 90 cm	
DualDesign	**31142**00000



CombiCookTop V4000 I804

Das Kochfeld mit integriertem Dunstabzug bietet maximale Flexibilität beim Kochen und Freiheit bei der Planung und der Gestaltung der Küche.

Betriebsarten

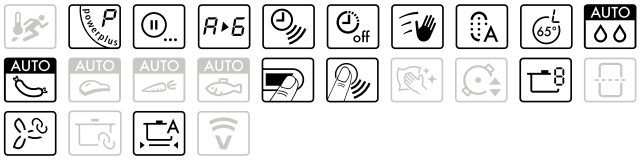

Betriebsarten Lüften



Bedienung und Anzeige

- Max. Leistung pro Kochzone 3700 W
- ZoneFlex
- Kochzonen 4
- Topfbodenerkennung ab 10 cm
- BlackDesign
- Leistungsstufen 9 + i
- Sicherheitspaket
- Grafikdisplay Touch
- Anzahl Sprachen in der Anzeige 12
- Einfach-Slider
- OptiLink
- Anschluss für Fensterkontaktschalter
- Fettfilterkassette Aufnahmekapazität für Flüssigkeit 175 ml
- Auffangwanne mit Aufnahmekapazität für Flüssigkeit 350 ml
- Spülmaschinenfeste Fettfilterkassette

Geräteinformationen

Masse (B × T)	761 × 501 mm/R2		
Anschluss	380 – 415 V 2N~	7400 W	16 A

Ausführung	Artikelnummer
Breitennorm 80 cm, OptiGlass	
DualDesign	**31096**00000
Extras für Umluftbetrieb	
Longlife-Plus-Aktivkohlefilter	1155757
Sonderzubehör für den ungeführten Umluftbetrieb	
Teleskopanschluss kurz	1157471
Teleskopanschluss lang	1157472

Weiteres Sonderzubehör für Abluft- oder Umluftbetrieb siehe S. 286



CombiCookTop V2000 I804

Das Kochfeld mit integriertem Dunstabzug vereint puristisches Design mit intuitiver Bedienung.

Betriebsarten

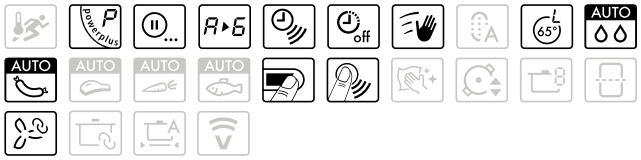

Betriebsarten Lüften



Bedienung und Anzeige

- Kochfeldleistung mit PowerPlus
  2 × 3000 W, 1 × 3500 W, 1 × 3700 W
- Kochzonen 4
- Topfbodenerkennung 10 – 22 cm
- BlackDesign
- Leistungsstufen 9 + i
- Sicherheitspaket
- Grafikdisplay Touch
- Anzahl Sprachen in der Anzeige 12
- Einfach-Slider
- OptiLink
- Anschluss für Fensterkontaktschalter
- Fettfilterkassette Aufnahmekapazität für Flüssigkeit 175 ml
- Auffangwanne mit Aufnahmekapazität für Flüssigkeit 350 ml
- Spülmaschinenfeste Fettfilterkassette

Geräteinformationen

Masse (B × T)	761 × 501 mm/R2		
Anschluss	380 – 415 V 2N~	7400 W	16 A

Ausführung	Artikelnummer
Breitennorm 80 cm	
DualDesign	**31095**00000
Extras für Umluftbetrieb	
Longlife-Plus-Aktivkohlefilter	1155757
Sonderzubehör für den ungeführten Umluftbetrieb	
Teleskopanschluss kurz	1157471
Teleskopanschluss lang	1157472

Weiteres Sonderzubehör für Abluft- oder Umluftbetrieb siehe S. 286

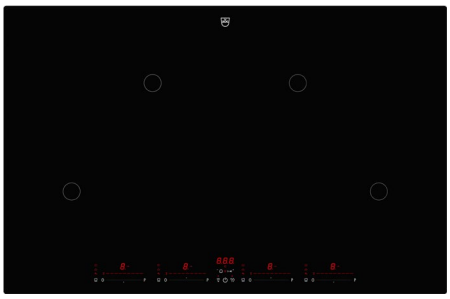

CookTop V4000 I804

Ein grosszügiges Multi-Slider-Kochfeld mit wegweisender Vernetzung.

Betriebsarten

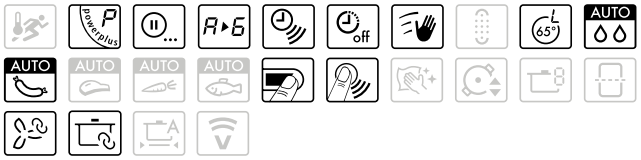

Bedienung und Anzeige

- Max. Leistung pro Kochzone 3700 W
- Kochzonen 4
- Topfbodenerkennung 10 – 22 cm
- BlackDesign
- Leistungsstufen 9
- Sicherheitspaket
- Digitalanzeige
- Multi-Slider/Direktwahl
- OptiLink
- GuidedCooking

Registrierte Endkunden erhalten einen passenden Kuhn Rikon Hotpan Comfort 2 l geschenkt*
*Angebot gültig bis 31.12.2023; Details unter home.vzug.com

Geräteinformationen

Masse (B × T)	a: 761 × 501 mm/R2 b: 774 × 514 mm/R8		
Anschluss	380 – 415 V 2N~	7400 W	16 A

Ausführung	Artikelnummer
Breitennorm 80 cm	
DualDesign[a)]	**31112**00003
Chromstahl-Rahmen[b)]	**31112**00001
Breitennorm 80 cm, OptiGlass	
DualDesign[a)]	**31112**00004
Chromstahl-Rahmen[b)]	**31112**00002



CookTop V4000 I804

Ein puristisches Kochfeld mit zwei flexiblen Kochzonen: Dank ZoneFlex passen sich die Kochzonen an Topfgrösse und -position an.

Betriebsarten

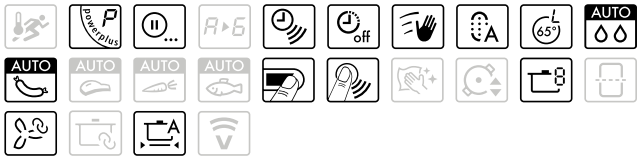

Bedienung und Anzeige

- Max. Leistung pro Kochzone 3700 W
- Kochzonen 4
- Topfbodenerkennung ab 10 cm
- BlackDesign
- Leistungsstufen 9
- Sicherheitspaket
- Digitalanzeige
- Multi-Slider/Direktwahl
- OptiLink

Geräteinformationen

Masse (B × T)	761 × 501 mm/R2		
Anschluss	380 – 415 V 2N~	7400 W	16 A

Ausführung	Artikelnummer
Breitennorm 80 cm, OptiGlass	
DualDesign	**31158**00000

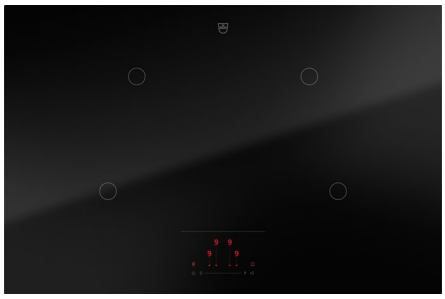

CookTop V2000 I804

Dieses Kochfeld ist mit OptiGlass ausgestattet.

Betriebsarten

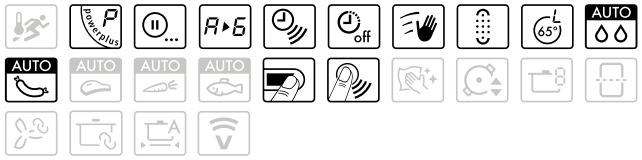

Bedienung und Anzeige

- Max. Leistung pro Kochzone 3700 W
- Kochzonen 4
- Topfbodenerkennung 10 – 22 cm
- BlackDesign
- Leistungsstufen 9
- Sicherheitspaket
- Digitalanzeige
- Einfach-Slider

Geräteinformationen

Masse (B × T)	761 × 501 mm/R2		
Anschluss	380 – 415 V 2N~	7400 W	16 A

Ausführung	Artikelnummer
Breitennorm 80 cm	
DualDesign	**31146**00000
Breitennorm 80 cm, OptiGlass	
DualDesign	**31146**00001

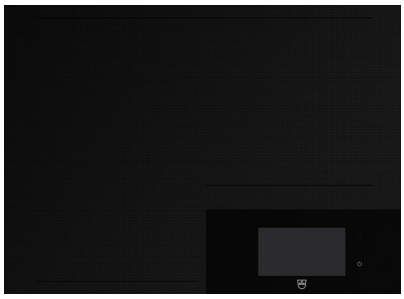

CookTop V6000 I705 FullFlex

Das hochflexible Kochfeld ist in Schwarz und in Grau erhältlich und mit V-ZUG-Home über WLAN vernetzungsfähig.

Betriebsarten

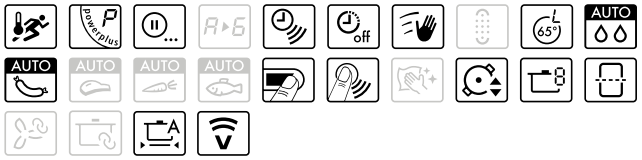

Bedienung und Anzeige

- Max. Leistung 7400 W
- Flexible Kochfläche
- Max. Anzahl Kochgeschirre 5
- Topfbodenerkennung ab 10 cm
- Leistungsstufen 18
- Sicherheitspaket
- Vollfarbiges Grafikdisplay Touch
- Einfach-Slider
- Schnittstelle WLAN
- Kostenlose Heimberatung

Geräteinformationen

Masse (B × T)	691 × 501 mm/R2		
Anschluss	380 – 415 V 2N~	7400 W	16 A

Ausführung	Artikelnummer
Breitennorm 70 cm, DualDesign	
Schwarz	**31132**00002
Grau	**31132**00001

Beim Kauf eines Induktionskochfeldes FullFlex 90 cm und 70 cm erhalten Sie eine Premium-Teppan-Yaki Platte zum Vorzugspreis (Bestellkarte liegt dem Kochfeld bei).

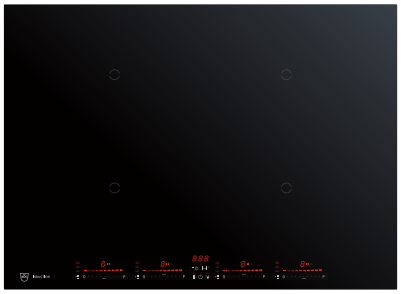

CookTop V4000 I704

Souverän in allen wichtigen Dimensionen: Leistung, Multi-Slider-Bedienung und Vernetzung.

Betriebsarten

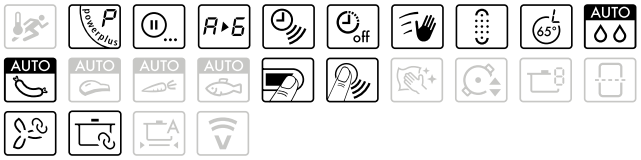

Bedienung und Anzeige

- Max. Leistung pro Kochzone 3700 W
- Kochzonen 4
- Topfbodenerkennung 10 – 22 cm
- BlackDesign
- Leistungsstufen 9
- Sicherheitspaket
- Digitalanzeige
- Multi-Slider/Direktwahl
- OptiLink
- GuidedCooking

Registrierte Endkunden erhalten einen passenden Kuhn Rikon Hotpan Comfort 2 l geschenkt*
*Angebot gültig bis 31.12.2023; Details unter home.vzug.com

Geräteinformationen

Masse (B × T)	a: 691 × 501 mm/R2 b: 704 × 514 mm/R8		
Anschluss	380 – 415 V 2N~	7400 W	16 A

Ausführung	Artikelnummer
Breitennorm 70 cm	
DualDesign[a)]	**31116**00003
Chromstahl-Rahmen[b)]	**31116**00001
Breitennorm 70 cm, OptiGlass	
DualDesign[a)]	**31116**00004

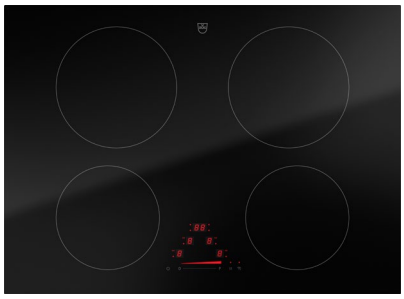

CookTop V2000 I704

Ein leistungsstarkes Kochfeld mit kompakter Slider-Steuerung.

Betriebsarten



Bedienung und Anzeige

- Max. Leistung pro Kochzone 3700 W
- Kochzonen 4
- Topfbodenerkennung 10 – 22 cm
- BlackDesign
- Leistungsstufen 9
- Sicherheitspaket
- Digitalanzeige
- Einfach-Slider

Geräteinformationen

Masse (B × T)	691 × 501 mm/R2		
Anschluss	380 – 415 V 2N~	7400 W	16 A

Ausführung	Artikelnummer
Breitennorm 70 cm	
DualDesign	**31147**00000



CookTop V4000 I604

Ein puristisches Kochfeld mit zwei flexiblen Kochzonen: Dank ZoneFlex passen sich die Kochzonen an Topfgrösse und -position an.

Betriebsarten

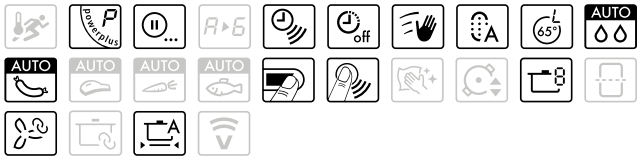

Bedienung und Anzeige

- Max. Leistung pro Kochzone 3700 W
- Kochzonen 4
- Topfbodenerkennung ab 10 cm
- BlackDesign
- Leistungsstufen 9
- Sicherheitspaket
- Digitalanzeige
- Multi-Slider/Direktwahl
- OptiLink

Geräteinformationen

Masse (B × T)	571 × 501 mm/R2		
Anschluss	380 – 415 V 2N~	7400 W	16 A

Ausführung	Artikelnummer
Breitennorm 60 cm, OptiGlass	
DualDesign	**31157**00000



CookTop V4000 I604

Der leistungsstarke Einstieg in die Welt der smarten Kochfelder.

Betriebsarten

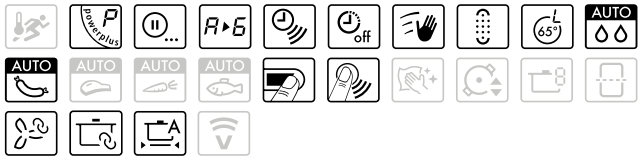

Bedienung und Anzeige

- Max. Leistung pro Kochzone 3700 W
- Kochzonen 4
- Topfbodenerkennung 10 – 22 cm
- BlackDesign
- Leistungsstufen 9
- Sicherheitspaket
- Digitalanzeige
- Multi-Slider/Direktwahl
- OptiLink
- GuidedCooking

Registrierte Endkunden erhalten einen passenden Kuhn Rikon Hotpan Comfort 2 l geschenkt*
*Angebot gültig bis 31.12.2023; Details unter home.vzug.com

Geräteinformationen

Masse (B × T)	a: 571 × 501 mm/R2 b: 584 × 514 mm/R8 c: 600 × 545 mm/R8		
Anschluss	380 – 415 V 2N~	7400 W	16 A

Ausführung	Artikelnummer
Breitennorm 60 cm	
DualDesign[a)]	**31115**00005
Chromstahl-Rahmen[b)]	**31115**00001
Übermassrahmen[c)]	**31115**00003
Breitennorm 60 cm, OptiGlass	
DualDesign[a)]	**31115**00006
Chromstahl-Rahmen[b)]	**31115**00002

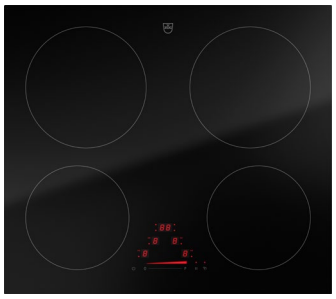

CookTop V2000 I604

Dieses Kochfeld ist auch mit OptiGlass erhältlich.

Betriebsarten

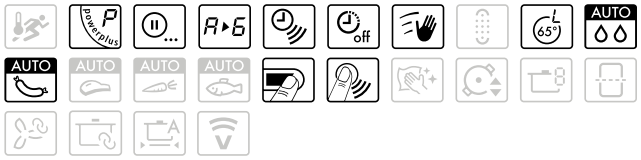

Bedienung und Anzeige

- Max. Leistung pro Kochzone 3700 W
- Kochzonen 4
- Topfbodenerkennung 10 – 22 cm
- BlackDesign
- Leistungsstufen 9
- Sicherheitspaket
- Digitalanzeige
- Einfach-Slider

Geräteinformationen

Masse (B × T)	571 × 501 mm/R2		
Anschluss	380 – 415 V 2N~	7400 W	16 A

Ausführung	Artikelnummer
Breitennorm 60 cm	
DualDesign	**31148**00000
Breitennorm 60 cm, OptiGlass	
DualDesign	**31148**00001

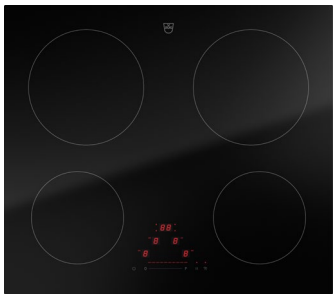

CookTop V2000 I604

Der Einstieg in die Welt unserer Induktionskochfelder.

Betriebsarten

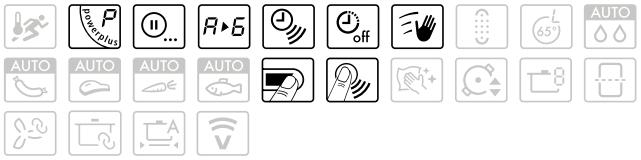

Bedienung und Anzeige

- Max. Leistung pro Kochzone 3000 W
- Kochzonen 4
- Topfbodenerkennung 10 – 22 cm
- BlackDesign
- Leistungsstufen 9
- Sicherheitspaket
- Digitalanzeige
- Einfach-Slider

Geräteinformationen

Masse (B × T)	a: 571 × 501 mm/R2 b: 584 × 514 mm/R8		
Anschluss	380 – 415 V 2N~	7400 W	16 A

Ausführung	Artikelnummer
Breitennorm 60 cm	
DualDesign[a)]	**31159**00001
Chromstahl-Rahmen[b)]	**31159**00000



CookTop Teppan Yaki I40

Das kompakte Teppan-Yaki-Kochfeld funktioniert mit Induktion und eignet sich besonders zum fettarmen Braten von Fleisch und Fisch.

Betriebsarten

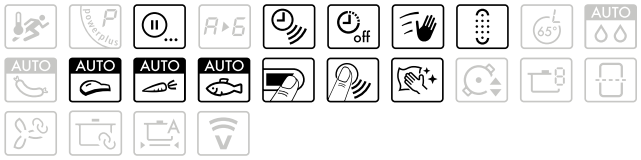

Bedienung und Anzeige

- Max. Leistung pro Kochzone 1400 W
- Kochzonen 2
- BlackDesign
- Leistungsstufen 9
- Sicherheitspaket
- Digitalanzeige
- Multi-Slider/Direktwahl

Geräteinformationen

Masse (B × T)	384 × 501 mm/R2		
Anschluss	230 V~	2800 W	16 A

Ausführung	Artikelnummer
Breitennorm 40 cm	
DualDesign	**31140**00000

Beim Kauf eines Teppan Yaki Kochfeldes erhalten Sie zwei Wendeschaufeln und eine Garglocke kostenlos dazu.

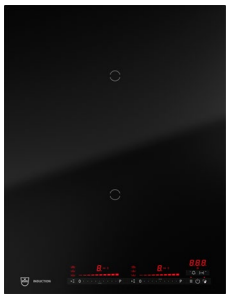

CookTop V4000 I402

Leistungsstarke und energiesparende Induktion ist auch auf kleiner Fläche möglich.

Betriebsarten

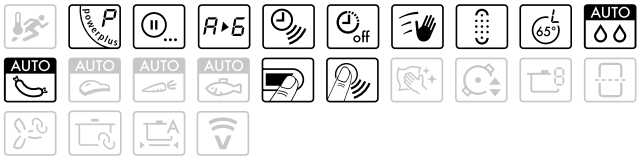

Bedienung und Anzeige

- Max. Leistung pro Kochzone 3700 W
- Kochzonen 2
- Topfbodenerkennung 10 – 22 cm
- BlackDesign
- Leistungsstufen 9
- Sicherheitspaket
- Digitalanzeige
- Multi-Slider/Direktwahl

Geräteinformationen

Masse (B × T)	384 × 501 mm/R2		
Anschluss	230 V~	3700 W	16 A

Ausführung	Artikelnummer
Breitennorm 40 cm	
DualDesign	**31144**00000



CookTop V4000 I302

Ein kompaktes Induktionskochfeld mit zwei Kochzonen – ideal zum Kombinieren.

Betriebsarten

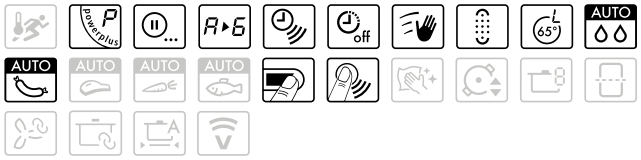

Bedienung und Anzeige

- Max. Leistung pro Kochzone 3700 W
- Kochzonen 2
- Topfbodenerkennung 10 – 22 cm
- BlackDesign
- Leistungsstufen 9
- Sicherheitspaket
- Digitalanzeige
- Multi-Slider/Direktwahl

Geräteinformationen

Masse (B × T)	281 × 501 mm/R2		
Anschluss	230 V~	3700 W	16 A

Ausführung	Artikelnummer
Breitennorm 30 cm	
DualDesign	**31143**00000

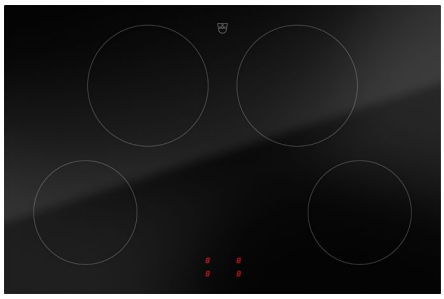

CookTop V2000 J804

Das Induktionskochfeld wird mittels Einbauschaltkasten/ Bedienknebel ESIS4 oder ESIE4 bedient.

Betriebsarten

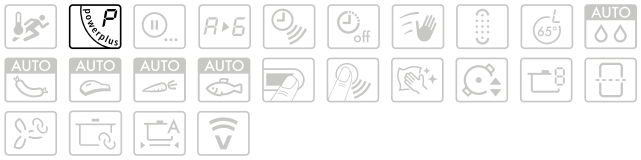

Bedienung und Anzeige

- Max. Leistung pro Kochzone 3700 W
- Kochzonen 4
- Topfbodenerkennung 10 – 22 cm
- BlackDesign
- Leistungsstufen 9
- Sicherheitspaket
- Digitalanzeige
- Externe Knebel-Bedienung

Geräteinformationen

Masse (B × T)	761 × 501 mm/R2		
Anschluss	380 – 415 V 2N~	7400 W	16 A

Ausführung	Artikelnummer
Breitennorm 80 cm	
DualDesign	**31138**00000

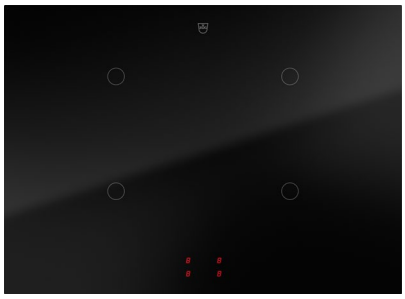

CookTop V2000 J704

Das Induktionskochfeld wird mittels Einbauschaltkasten/ Bedienknebel ESIS4 oder ESIE4 bedient.

Betriebsarten



Bedienung und Anzeige

- Max. Leistung pro Kochzone 3700 W
- Kochzonen 4
- Topfbodenerkennung 10 – 22 cm
- BlackDesign
- Leistungsstufen 9
- Sicherheitspaket
- Digitalanzeige
- Externe Knebel-Bedienung

Geräteinformationen

Masse (B × T)	691 × 501 mm/R2		
Anschluss	380 – 415 V 2N~	7400 W	16 A

Ausführung	Artikelnummer
Breitennorm 70 cm	
DualDesign	**31137**00000

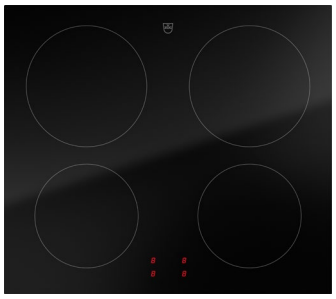

CookTop V2000 J604

Das Induktionskochfeld wird mittels Einbauschaltkasten/ Bedienknebel ESIS4 oder ESIE4 bedient.

Betriebsarten

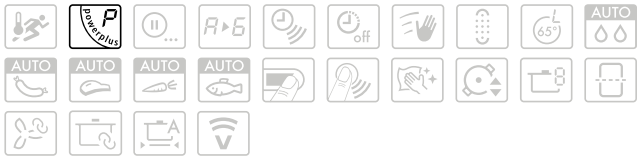

Bedienung und Anzeige

- Max. Leistung pro Kochzone 3700 W
- Kochzonen 4
- Topfbodenerkennung 10 – 22 cm
- BlackDesign
- Leistungsstufen 9
- Sicherheitspaket
- Digitalanzeige
- Externe Knebel-Bedienung

Geräteinformationen

Masse (B × T)	571 × 501 mm/R2		
Anschluss	380 – 415 V 2N~	7400 W	16 A

Ausführung	Artikelnummer
Breitennorm 60 cm	
DualDesign	**31139**00000



Bedienknebel ESIE4

Ausführung	Artikelnummer
ChromeClass	**11C**400



Einbauschaltkasten ESIS4

Ausführung	Artikelnummer
Spiegelglas	**92A**400

Flächenbündige Induktionskochfelder
für den Ersatzmarkt

Dank grosser Eckradien können diese Kochfelder in jede Arbeitsplatte eingebaut werden. Die auf der Glasfläche der Kochfelder aufgedruckten Zentrierhilfen unterstützen Benutzerinnen und Benutzer bei der Platzierung der Pfannen.

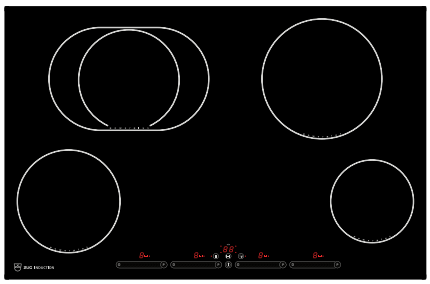

GK46TIABS

Ein Kochfeld in praktischer Breite mit direkter Slider-Bedienung.

Betriebsarten



Bedienung und Anzeige

- Max. Leistung pro Kochzone 3700 W
- Kochzonen 4
- BlackDesign
- Leistungsstufen 9
- Sicherheitspaket
- Digitalanzeige
- Multi-Slider/Direktwahl

Geräteinformationen

Masse (B × T)	737 × 477 mm/R11		
Anschluss	380 – 415 V 2N~	7400 W	16 A

Ausführung	Artikelnummer
Breitennorm 80 cm	
Flächenbündig	**31097**00402



GK46TIMS

Ein Kochfeld in kompakter Breite mit direkter Slider-Bedienung.

Betriebsarten



Bedienung und Anzeige

- Max. Leistung pro Kochzone 3700 W
- Kochzonen 4
- Topfbodenerkennung 10 – 22 cm
- BlackDesign
- Leistungsstufen 9
- Sicherheitspaket
- Digitalanzeige
- Multi-Slider/Direktwahl

Geräteinformationen

Masse (B × T)	547 × 477 mm/R11		
Anschluss	380 – 415 V 2N~	7400 W	16 A

Ausführung	Artikelnummer
Breitennorm 60 cm	
Flächenbündig	**88A**440

Mass-Skizzen – Excellence Line
CookTop (Induktion)

CookTop V6000 I906 FullFlex – Breitennorm 90 cm

Aufliegender Einbau mit DualDesign

- Ausschnitt-Eckradien ≤5 mm anstreben
- Geräte-Eckradien 2 mm

Flächenbündiger Einbau mit DualDesign

- Kochfeld muss nach unten ausbaubar sein
- Seit 2013 mit grösseren Arbeitsplattenausschnitten und verändertem Radius!

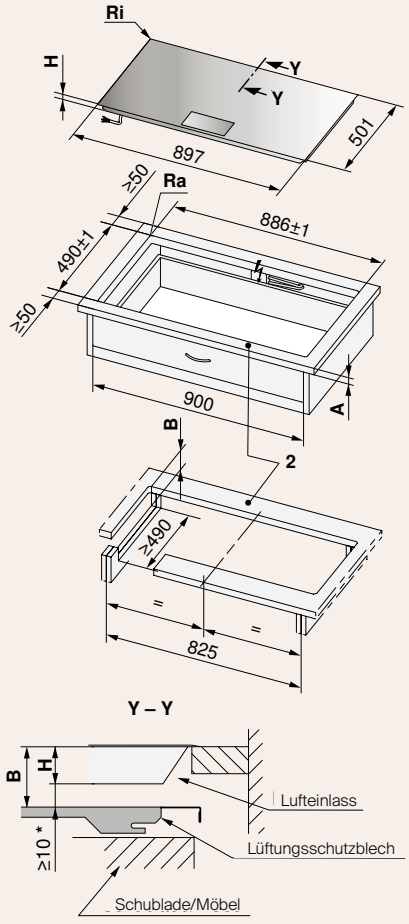

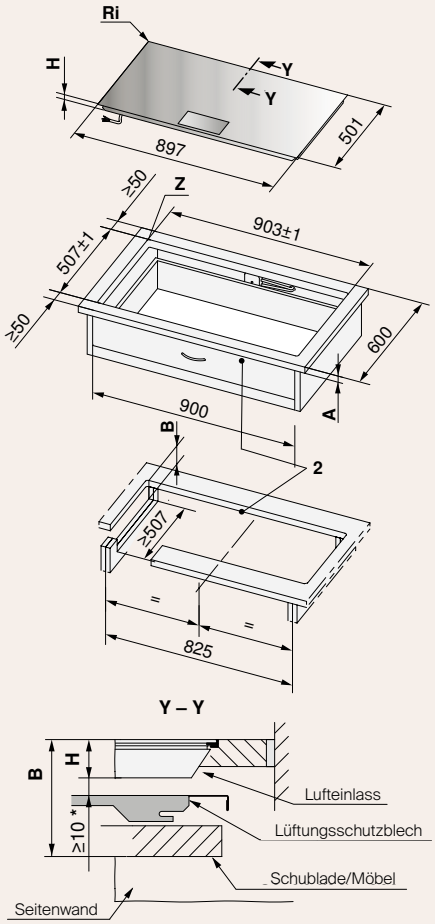

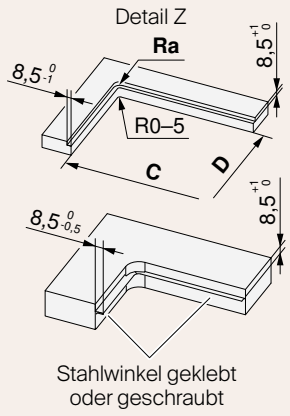

Gültig für Artikelnummer

CookTop V6000 I906 FullFlex

3113400001
3113400001

* Der Freiraum ist zwingend einzuhalten!
2 Vordere und hintere Stege sind unterseitig armiert. Die Stegbreite wird vom Hersteller der Steinabdeckung festgelegt. Je nach Eigenschaft des Steins kann die Mindest-Stegbreite variieren.

Typ	A frei nach Hersteller	B	C/D	H	Eckradius Ra/Ri
CookTop V6000 I906 FullFlex aufliegender Einbau mit DualDesign	≤40 mm	≥82 mm		72 mm	5/2 mm
CookTop V6000 I906 FullFlex flächenbündiger Einbau mit DualDesign	≤40 mm	≥150 mm	886/490 mm	76 mm	5/2 mm

A Arbeitsplattendicke (in Kombination mit direkt untergebautem Backofen, gilt nicht für Kleingeräte)
B Erforderlicher Freiraum für Belüftung und Service-Austausch über die gesamte Ausschnittfläche
C Auflagenmass Breite
D Auflagenmass Tiefe
E Stahlwinkel geklebt oder geschraubt
F Seitenwand
H Mass von der Oberseite der Arbeitsplatte bis zur Unterseite des Kochfeldes (Ventilationsöffnung)
Ra Ausschnitt-Eckradien aussen
Ri Geräte-Eckradien
S Schublade/Möbel

Detaillierte Planungsinformationen sind auf unserer Website zu finden.

Aufliegender Einbau mit DualDesign

- Ausschnitt-Eckradien ≤5 mm anstreben
- Geräte-Eckradien 2 mm

Flächenbündiger Einbau mit DualDesign

- Kochfeld muss nach unten ausbaubar sein
- Seit 2013 mit grösseren Arbeitsplattenausschnitten und verändertem Radius!

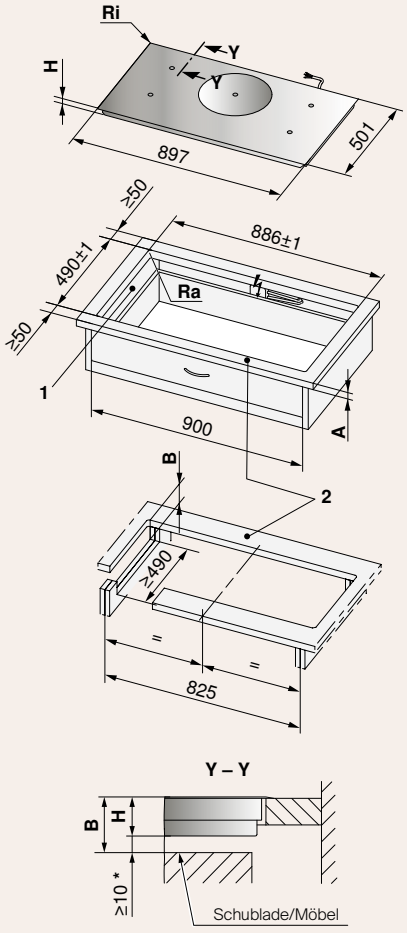

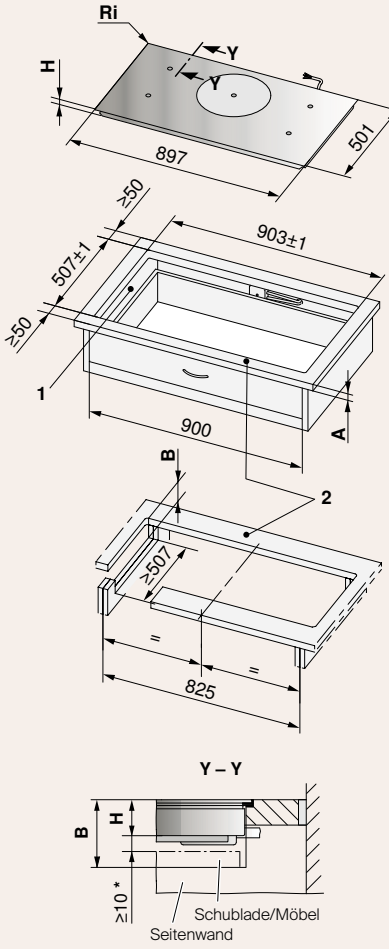

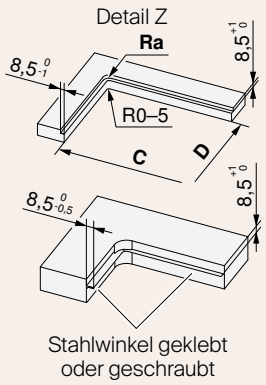

Gültig für Artikelnummer

Cooktop V6000 I905

3111400003
3111400004

* Der Freiraum ist zwingend einzuhalten!
1 Ausschnitte in Seitenwänden links/rechts bei Nischenbreite 900 mm, erforderlich für die Belüftung des Gerätes.
2 Vordere und hintere Stege sind unterseitig armiert. Die Stegbreite wird vom Hersteller der Steinabdeckung festgelegt. Je nach Eigenschaft des Steins kann die Mindest-Stegbreite variieren.

Typ	A frei nach Hersteller	B	C/D	H	Eckradius Ra/Ri
CookTop V6000 I905 aufliegender Einbau mit DualDesign	≥20 mm	≥75 mm		53,3 mm	5/2 mm
CookTop V6000 I905 flächenbündiger Einbau mit DualDesign	≥20 mm	≥75 mm	886/490 mm	53,3 mm	5/2 mm

A Arbeitsplattendicke (in Kombination mit direkt untergebautem Backofen, gilt nicht für Kleingeräte)
B Erforderlicher Freiraum für Belüftung und Service-Austausch über die gesamte Ausschnittfläche
C Auflagenmass Breite
D Auflagenmass Tiefe
E Stahlwinkel geklebt oder geschraubt
F Seitenwand
H Mass von der Oberseite der Arbeitsplatte bis zur Unterseite des Kochfeldes (Ventilationsöffnung)
Ra Ausschnitt-Eckradien aussen
Ri Geräte-Eckradien
S Schublade/Möbel

Aufliegender Einbau mit DualDesign

- Ausschnitt-Eckradien ≤5 mm anstreben
- Geräte-Eckradien 2 mm

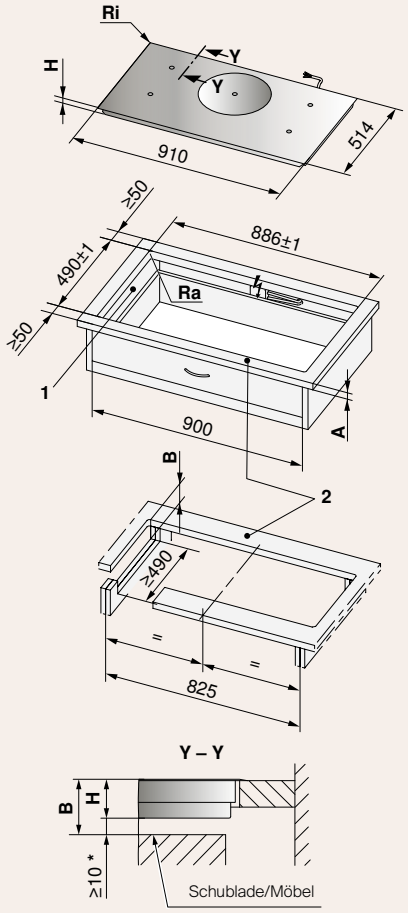

Gültig für Artikelnummer

CookTop V6000 I905

3111400001
3111400002

* Der Freiraum ist zwingend einzuhalten!
1 Ausschnitte in Seitenwänden links/rechts bei Nischenbreite 900 mm, erforderlich für die Belüftung des Gerätes.
2 Vordere und hintere Stege sind unterseitig armiert. Die Stegbreite wird vom Hersteller der Steinabdeckung festgelegt. Je nach Eigenschaft des Steins kann die Mindest-Stegbreite variieren.

Typ	A frei nach Hersteller	B	H	Eckradius Ra/Ri
CookTop V6000 I905	≥20 mm	≥61,3 mm	51,3 mm	10/8 mm

A Arbeitsplattendicke (in Kombination mit direkt untergebautem Backofen, gilt nicht für Kleingeräte)
B Erforderlicher Freiraum für Belüftung und Service-Austausch über die gesamte Ausschnittfläche
C Auflagenmass Breite
D Auflagenmass Tiefe
E Stahlwinkel geklebt oder geschraubt
F Seitenwand
H Mass von der Oberseite der Arbeitsplatte bis zur Unterseite des Kochfeldes (Ventilationsöffnung)
Ra Ausschnitt-Eckradien aussen
Ri Geräte-Eckradien
S Schublade/Möbel

Detaillierte Planungsinformationen sind auf unserer Website zu finden.

Aufliegender Einbau mit DualDesign

- Ausschnitt-Eckradien ≤5 mm anstreben
- Geräte-Eckradien 2 mm

Flächenbündiger Einbau mit DualDesign

- Kochfeld muss nach unten ausbaubar sein
- Seit 2013 mit grösseren Arbeitsplattenausschnitten und verändertem Radius!

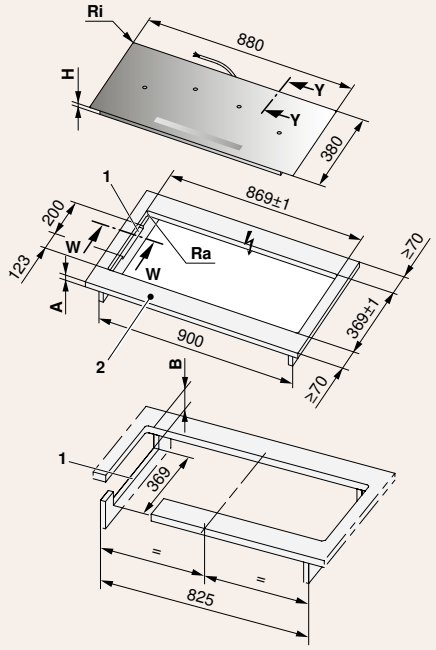

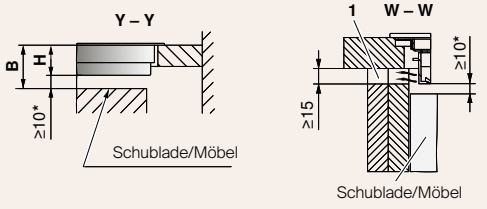

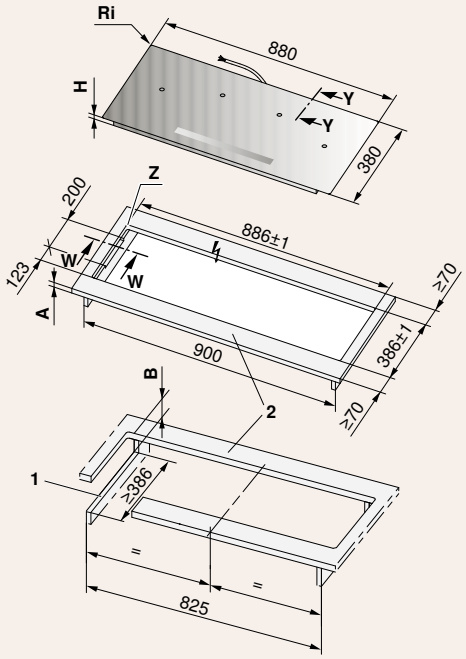

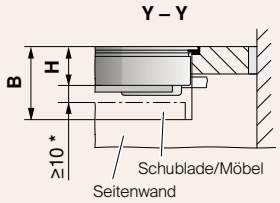

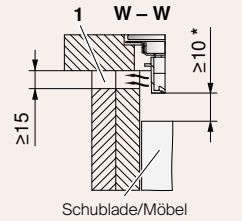

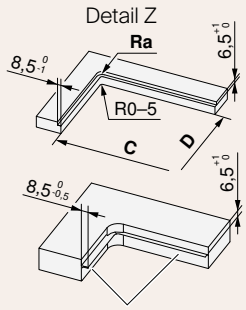

Gültig für Artikelnummer

CookTop V4000 1904

3114200000

* Der Freiraum ist zwingend einzuhalten!
1 Ausschnitte in Seitenwänden links/rechts bei Nischenbreite 900 mm, erforderlich für die Belüftung des Gerätes.
2 Vordere und hintere Stege sind unterseitig armiert. Die Stegbreite wird vom Hersteller der Steinabdeckung festgelegt. Je nach Eigenschaft des Steins kann die Mindest-Stegbreite variieren.

Typ	A frei nach Hersteller	B	C/D	H	Eckradius Ra/Ri
CookTop V4000 I904 aufliegender Einbau mit DualDesign	≥20 mm	≥61 mm		51 mm	5/2 mm
CookTop V4000 I904 flächenbündiger Einbau mit DualDesign	≥20 mm	≥75 mm	869/396 mm	51 mm	5/2 mm

A Arbeitsplattendicke (in Kombination mit direkt untergebautem Backofen, gilt nicht für Kleingeräte)
B Erforderlicher Freiraum für Belüftung und Service-Austausch über die gesamte Ausschnittfläche
C Auflagenmass Breite
D Auflagenmass Tiefe
E Stahlwinkel geklebt oder geschraubt
F Seitenwand
H Mass von der Oberseite der Arbeitsplatte bis zur Unterseite des Kochfeldes (Ventilationsöffnung)
Ra Ausschnitt-Eckradien aussen
Ri Geräte-Eckradien
S Schublade/Möbel

CombiCookTop - Breitennorm 80cm (bisher GKD46TIMAS Fusion)

Detailliertere Informationen zum CombiCookTop finden Sie im Kapitel Dunstabzüge auf der Seite 293

CookTop V2000 I804 (bisher GK46TIMAS), CookTop V4000 I804, CookTop V2000 J804 (bisher GK47IMAD) – Breitennorm 80 cm

Aufliegender Einbau mit DualDesign

- Ausschnitt-Eckradien ≤5 mm anstreben
- Geräte-Eckradien 2 mm

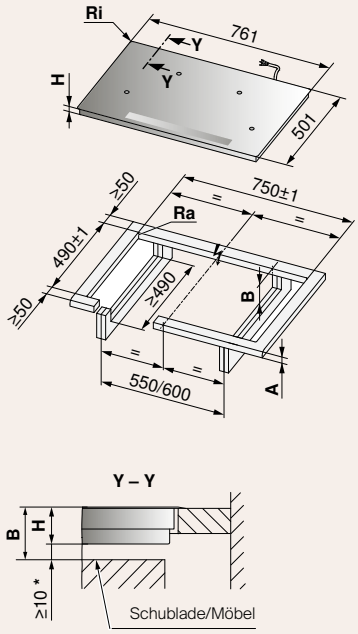

Flächenbündiger Einbau mit DualDesign

- Kochfeld muss nach unten ausbaubar sein
- Seit 2013 mit grösseren Arbeitsplattenausschnitten und verändertem Radius!

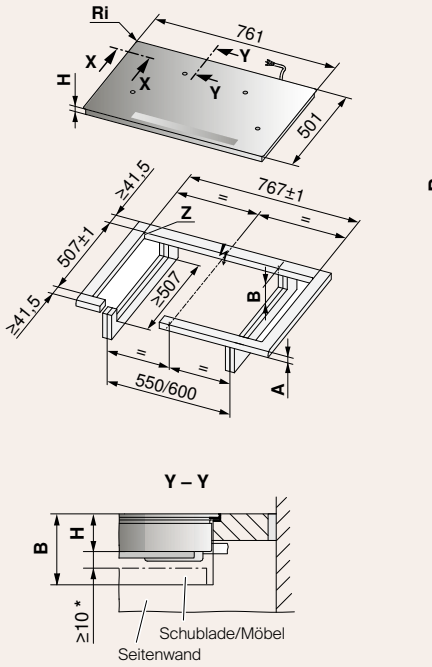

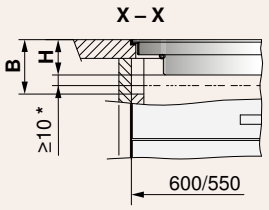

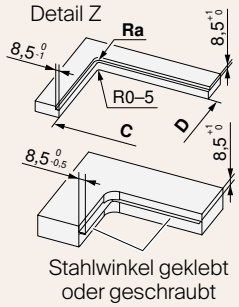

Stahlwinkel geklebt
oder geschraubt

Gültig für Artikelnummer

CookTop V4000 I804	CookTop V4000 I804	CookTop V2000 I804	CookTop V2000 J804
3115800000	**31112**00003 **31112**00004	**31146**00001 **31146**00002	**31138**00000

* Der Freiraum ist zwingend einzuhalten!

Typ	A frei nach Hersteller	B	C/D	H	Eckradius Ra/Ri
CT V2000 I804, CT V4000 I804, CT V2000 J804 aufliegender Einbau mit DualDesign	≥20 mm	≥60 mm		50 mm	10/8 mm
CookTop V4000 I804	≥20 mm	≥58 mm		48 mm	5/2 mm
CT V2000 I804, CT V4000 I804, CT V2000 J804 flächenbündiger Einbau mit DualDesign	≥20 mm	≥75mm	750/490	51,7 mm	5/2 mm
CookTop V4000 I804	≤20 mm	≥75 mm	750/490	52 mm	5/2 mm

A Arbeitsplattendicke (in Kombination mit direkt untergebautem Backofen, gilt nicht für Kleingeräte)
B Erforderlicher Freiraum für Belüftung und Service-Austausch über die gesamte Ausschnittfläche
C Auflagenmass Breite
D Auflagenmass Tiefe
E Stahlwinkel geklebt oder geschraubt
F Seitenwand
H Mass von der Oberseite der Arbeitsplatte bis zur Unterseite des Kochfeldes (Ventilationsöffnung)
Ra Ausschnitt-Eckradien aussen
Ri Geräte-Eckradien
S Schublade/Möbel

Detaillierte Planungsinformationen sind auf unserer Website zu finden.

Aufliegender Einbau mit Chromstahl-Rahmen

- Ausschnitt-Eckradien ≤10 mm anstreben
- Geräte-Eckradien 8 mm

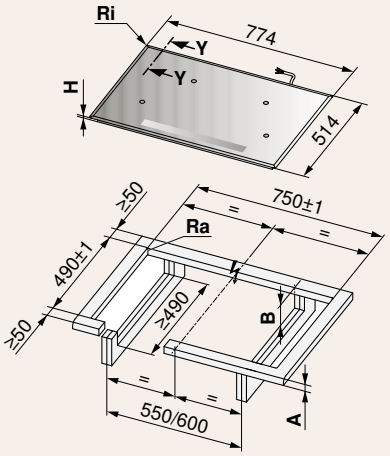

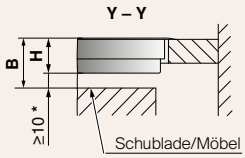

Gültig für Artikelnummer

CookTop V4000 I804

3111200001
3111200002

* Der Freiraum ist zwingend einzuhalten!
** Ausschneiden bei Nischenbreite 550 mm

Typ	A frei nach Hersteller	B	H	Eckradius Ra/Ri
CookTop V4000 I804	≥20 mm	≥60 mm	50 mm	10/8 mm

A Arbeitsplattendicke (in Kombination mit direkt untergebautem Backofen, gilt nicht für Kleingeräte)
B Erforderlicher Freiraum für Belüftung und Service-Austausch über die gesamte Ausschnittfläche
C Auflagenmass Breite
D Auflagenmass Tiefe
E Stahlwinkel geklebt oder geschraubt
F Seitenwand
H Mass von der Oberseite der Arbeitsplatte bis zur Unterseite des Kochfeldes (Ventilationsöffnung)
Ra Ausschnitt-Eckradien aussen
Ri Geräte-Eckradien
S Schublade/Möbel

Aufliegender Einbau mit DualDesign

- Ausschnitt-Eckradien ≤5 mm anstreben
- Geräte-Eckradien 2 mm

Flächenbündiger Einbau mit DualDesign

- Kochfeld muss nach unten ausbaubar sein
- Seit 2013 mit grösseren Arbeitsplattenausschnitten und verändertem Radius!

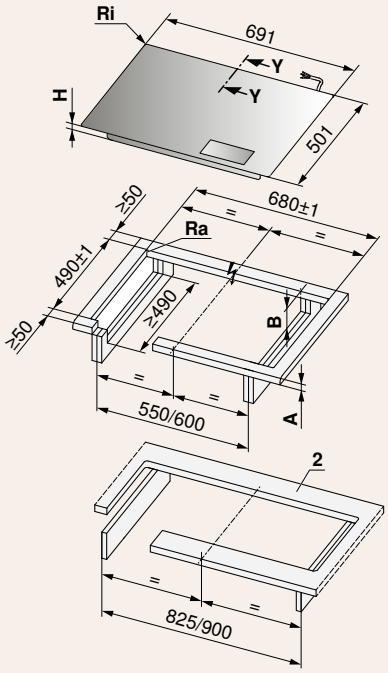

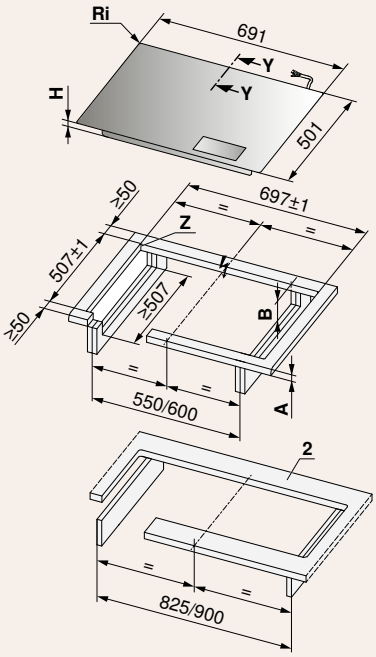

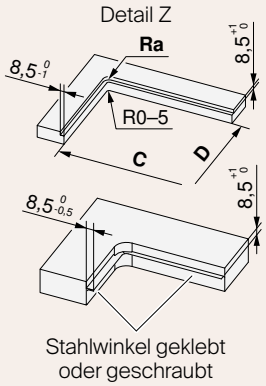

Stahlwinkel geklebt
oder geschraubt

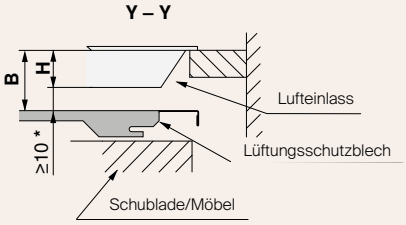

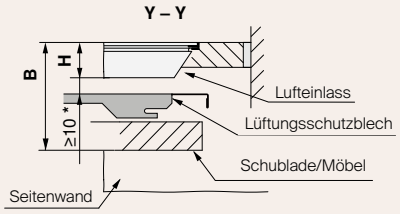

Gültig für Artikelnummer

CookTop V6000
I705 Full Flex

3113200002
3113200001

* Der Freiraum ist zwingend einzuhalten!
2 Vordere und hintere Stege sind unterseitig armiert. Die Stegbreite wird vom Hersteller der Steinabdeckung festgelegt. Je nach Eigenschaft des Steins kann die Mindest-Stegbreite variieren.

Typ	A frei nach Hersteller	B	C/D	H	Eckradius Ra/Ri
CookTop V6000 I705 FullFlex aufliegender Einbau mit DualDesign	≤40 mm	≥82 mm		72 mm	5/2 mm
CookTop V6000 1705 FullFlex Flächenbündiger Einbau mit DualDesign	≤40 mm	≥150 mm	680/490 mm	76 mm	5/2 mm

A Arbeitsplattendicke (in Kombination mit direkt untergebautem Backofen, gilt nicht für Kleingeräte)
B Erforderlicher Freiraum für Belüftung und Service-Austausch über die gesamte Ausschnittfläche
C Auflagenmass Breite
D Auflagenmass Tiefe
E Stahlwinkel geklebt oder geschraubt
F Seitenwand
H Mass von der Oberseite der Arbeitsplatte bis zur Unterseite des Kochfeldes (Ventilationsöffnung)
Ra Ausschnitt-Eckradien aussen
Ri Geräte-Eckradien
S Schublade/Möbel

Detaillierte Planungsinformationen sind auf unserer Website zu finden.

CookTop V4000 I704, CookTop V2000 I704, CookTop V2000 J704
(bisher GK47TIMXS, GK46IMXD) – Breitennorm 70 cm

Aufliegender Einbau mit DualDesign

- Ausschnitt-Eckradien ≤5 mm anstreben
- Geräte-Eckradien 2 mm

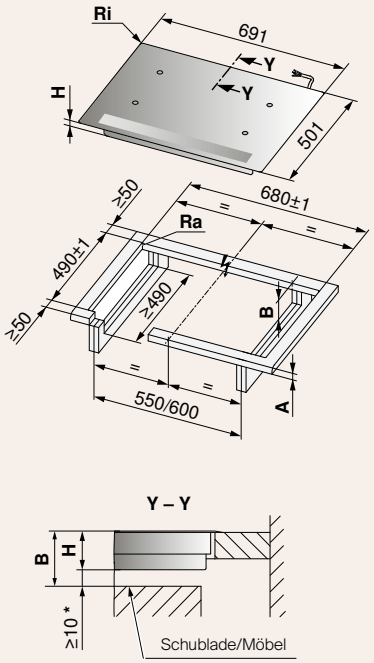

Flächenbündiger Einbau mit DualDesign

- Kochfeld muss nach unten ausbaubar sein
- Seit 2013 mit grösseren Arbeitsplattenausschnitten und verändertem Radius!

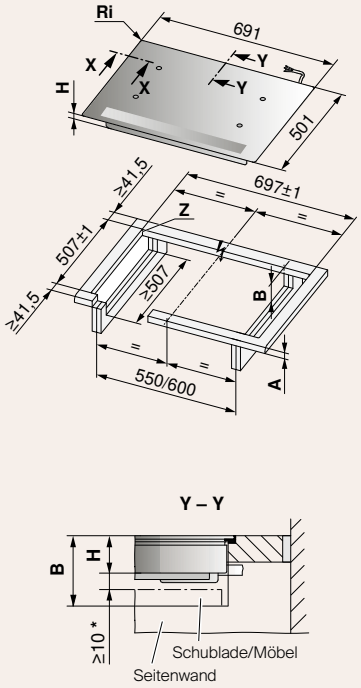

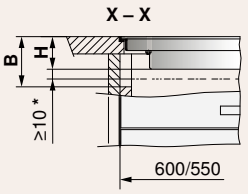

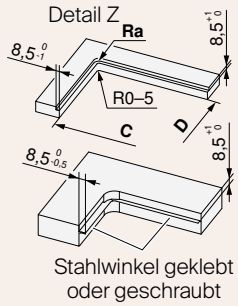

Stahlwinkel geklebt
oder geschraubt

Gültig für Artikelnummer

CookTop V4000 I704	CookTop V2000 I704	CookTop V2000 J704
3111600003 **31116**00004	**31147**00000	**31137**00000

* Der Freiraum ist zwingend einzuhalten!

Typ	A frei nach Hersteller	B	C/D	H	Eckradius Ra/Ri
CT V4000 I704, CT 2000 I704, CT V2000 J704 Aufliegender Einbau mit DualDesign	≥20 mm	≥60 mm		50 mm	5/2 mm
CT V4000 I704, CT 2000 I704, CT V2000 J704 Flächenbündiger Einbau mit DualDesign	≥20 mm	≥75 mm	680/490 mm	51,7 mm	5/2 mm

A Arbeitsplattendicke (in Kombination mit direkt untergebautem Backofen, gilt nicht für Kleingeräte)
B Erforderlicher Freiraum für Belüftung und Service-Austausch über die gesamte Ausschnittfläche
C Auflagenmass Breite
D Auflagenmass Tiefe
E Stahlwinkel geklebt oder geschraubt
F Seitenwand
H Mass von der Oberseite der Arbeitsplatte bis zur Unterseite des Kochfeldes (Ventilationsöffnung)
Ra Ausschnitt-Eckradien aussen
Ri Geräte-Eckradien
S Schublade/Möbel

Aufliegender Einbau mit Chromstahl-Rahmen

- Ausschnitt-Eckradien ≤10 mm anstreben
- Geräte-Eckradien 8 mm

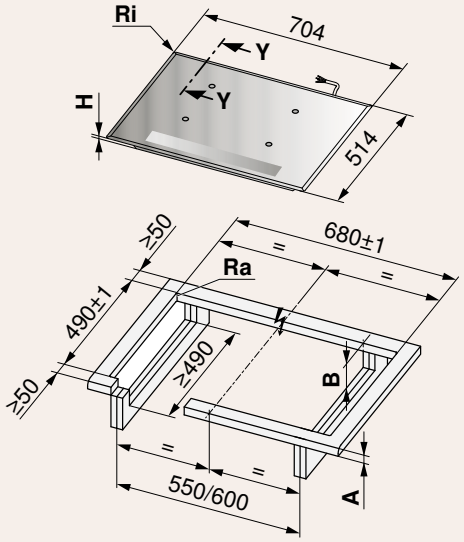

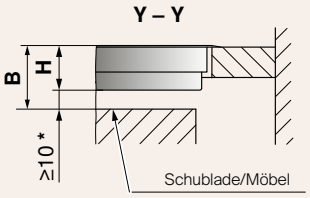

Gültig für Artikelnummer

CookTop V4000 I704

3111600001
3111600002

* Der Freiraum ist zwingend einzuhalten!
** Ausschneiden bei Nischenbreite 550 mm

Typ	A frei nach Hersteller	B	H	Eckradius Ra/Ri
CookTop V4000 I704	≥20 mm	≥60 mm	50 mm	10/8 mm

A Arbeitsplattendicke (in Kombination mit direkt untergebautem Backofen, gilt nicht für Kleingeräte)
B Erforderlicher Freiraum für Belüftung und Service-Austausch über die gesamte Ausschnittfläche
C Auflagenmass Breite
D Auflagenmass Tiefe
E Stahlwinkel geklebt oder geschraubt
F Seitenwand
H Mass von der Oberseite der Arbeitsplatte bis zur Unterseite des Kochfeldes (Ventilationsöffnung)
Ra Ausschnitt-Eckradien aussen
Ri Geräte-Eckradien
S Schublade/Möbel

Detaillierte Planungsinformationen sind auf unserer Website zu finden.

Einbau in Spezialausschnitte für Chromnickelstahl-Komplettabdeckungen mit Befestigungslaschen

- Ausschnitt-Eckradien ≤10 mm anstreben
- Geräte-Eckradien 8 mm

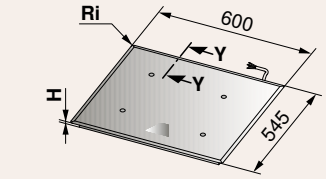

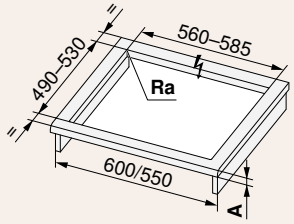

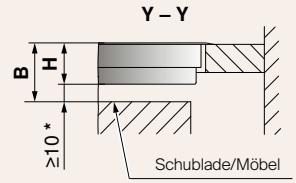

Gültig für Artikelnummer

CookTop V4000 I604

3111500003
3111500004

* Der Freiraum ist zwingend einzuhalten!
** Ausschneiden bei Nischenbreite 550 mm

Typ	A frei nach Hersteller	B	H	Eckradius Ra/Ri
CookTop V4000 I604	≥20 mm	≥58,2 mm	48,2 mm	10/8 mm

A Arbeitsplattendicke (in Kombination mit direkt untergebautem Backofen, gilt nicht für Kleingeräte)
B Erforderlicher Freiraum für Belüftung und Service-Austausch über die gesamte Ausschnittfläche
C Auflagenmass Breite
D Auflagenmass Tiefe
E Stahlwinkel geklebt oder geschraubt
F Seitenwand
H Mass von der Oberseite der Arbeitsplatte bis zur Unterseite des Kochfeldes (Ventilationsöffnung)
Ra Ausschnitt-Eckradien aussen
Ri Geräte-Eckradien
S Schublade/Möbel

Aufliegender Einbau mit Chromstahl-Rahmen

- Ausschnitt-Eckradien ≤10 mm anstreben
- Geräte-Eckradien 8 mm

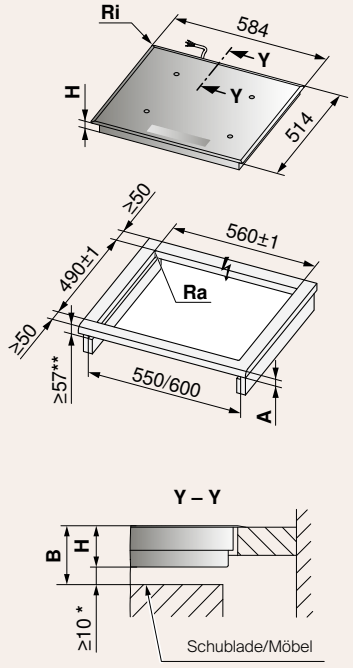

Gültig für Artikelnummer

CookTop V4000 I604	CookTop V2000 I604
3111500001	**31159**00000
3111500002	

* Der Freiraum ist zwingend einzuhalten!
** Ausschneiden bei Nischenbreite 550 mm

Typ	A frei nach Hersteller	B	H	Eckradius Ra/Ri
CookTop V4000 I604, CT V2000 I604 Aufliegender Einbau mit Chromstahl-Rahmen	≥20 mm	≥60 mm	50 mm	10/8 mm

A Arbeitsplattendicke (in Kombination mit direkt untergebautem Backofen, gilt nicht für Kleingeräte)
B Erforderlicher Freiraum für Belüftung und Service-Austausch über die gesamte Ausschnittfläche
C Auflagenmass Breite
D Auflagenmass Tiefe
E Stahlwinkel geklebt oder geschraubt
F Seitenwand
H Mass von der Oberseite der Arbeitsplatte bis zur Unterseite des Kochfeldes (Ventilationsöffnung)
Ra Ausschnitt-Eckradien aussen
Ri Geräte-Eckradien
S Schublade/Möbel

Detaillierte Planungsinformationen sind auf unserer Website zu finden.

Aufliegender Einbau mit DualDesign

- Ausschnitt-Eckradien ≤5 mm anstreben
- Geräte-Eckradien 2 mm

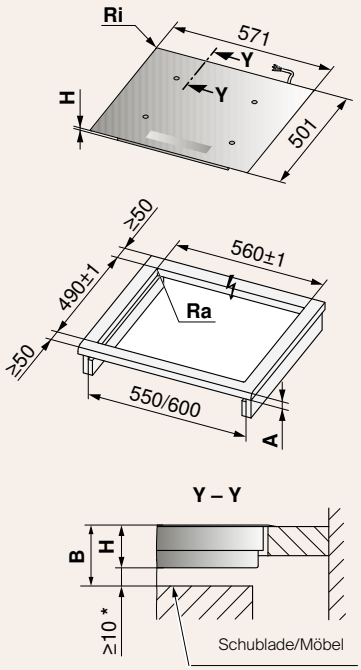

Flächenbündiger Einbau mit DualDesign

- Kochfeld muss nach unten ausbaubar sein
- Seit 2013 mit grösseren Arbeitsplattenausschnitten und verändertem Radius!

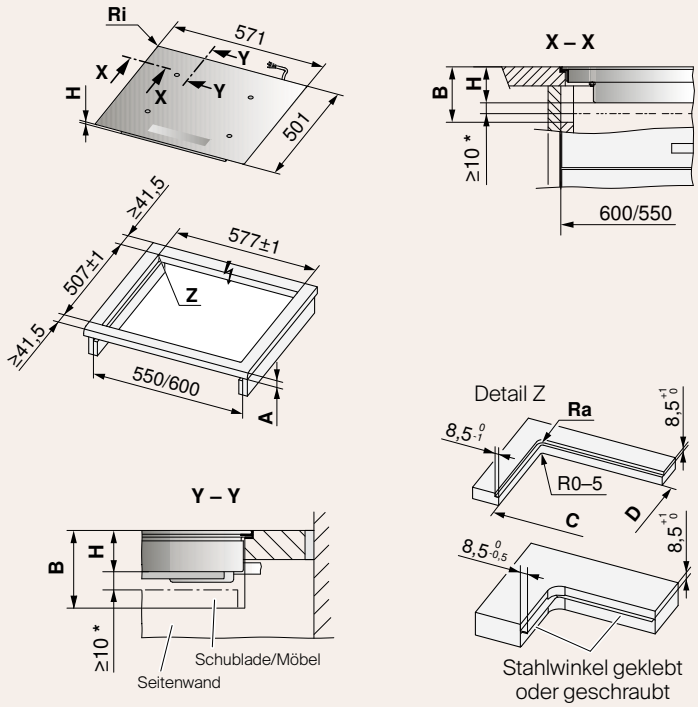

Gültig für Artikelnummer

CookTop V4000 I604	CookTop V4000 I604	CookTop V4000 I604	CookTop V2000 I604	CookTop V2000 J604
3115700000	**31148**00000 **31148**00001	**31115**00005 **31115**00006	**31159**00001	**31139**00000

* Der Freiraum ist zwingend einzuhalten!

Typ	A frei nach Hersteller	B	C/D	H	Eckradius Ra/Ri
CT V4000 I604, CT V2000 I604, CT V2000 I604, CT V2000 J604 Aufliegender Einbau mit DualDesign	≥20 mm	60 mm		50 mm	5/2 mm
CookTop V4000 I604	≥20 mm	≥58 mm		48 mm	5/2 mm
CT V4000 I604, CT V2000 I604, CT V2000 I604, CT V2000 J604 Flächenbündiger Einbau mit DualDesign	≥20 mm	≥75 mm	560/490 mm	51,7 mm	5/2 mm
CookTop V4000 I604	≥20 mm	≥75 mm	750/490 mm	52 mm	5/2 mm

A Arbeitsplattendicke (in Kombination mit direkt untergebautem Backofen, gilt nicht für Kleingeräte)
B Erforderlicher Freiraum für Belüftung und Service-Austausch über die gesamte Ausschnittfläche
C Auflagenmass Breite
D Auflagenmass Tiefe
E Stahlwinkel geklebt oder geschraubt
F Seitenwand
H Mass von der Oberseite der Arbeitsplatte bis zur Unterseite des Kochfeldes (Ventilationsöffnung)
Ra Ausschnitt-Eckradien aussen
Ri Geräte-Eckradien
S Schublade/Möbel

Aufliegender Einbau mit Normalrahmen

- Ausschnitt-Eckradien ≤10 mm anstreben
- Geräte-Eckradien 8 mm

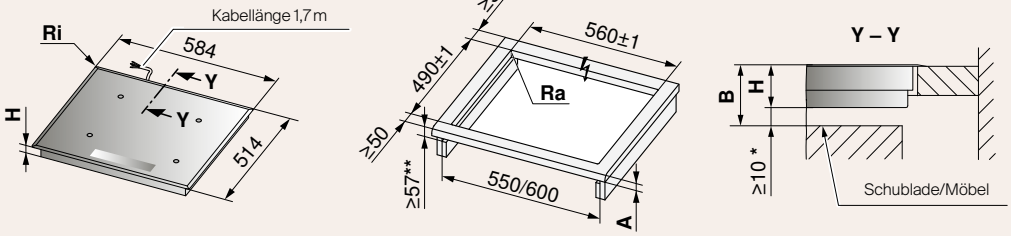

Gültig für Artikelnummer

CookTop V2000 I604

3115900000

Aufliegender Einbau mit DualDesign

- Ausschnitt-Eckradien ≤5 mm anstreben
- Geräte-Eckradien 2 mm

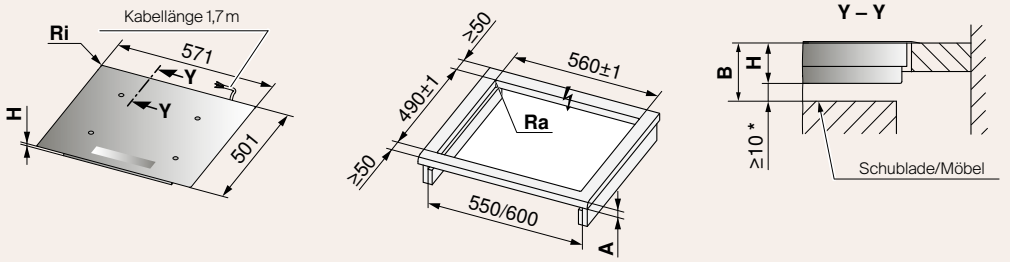

Gültig für Artikelnummer

CookTop V2000 I604

3115900001

Flächenbündiger Einbau mit DualDesign

- Kochfeld muss nach unten ausbaubar sein
- Seit 2013 mit grösseren Arbeitsplattenausschnitten und verändertem Radius!

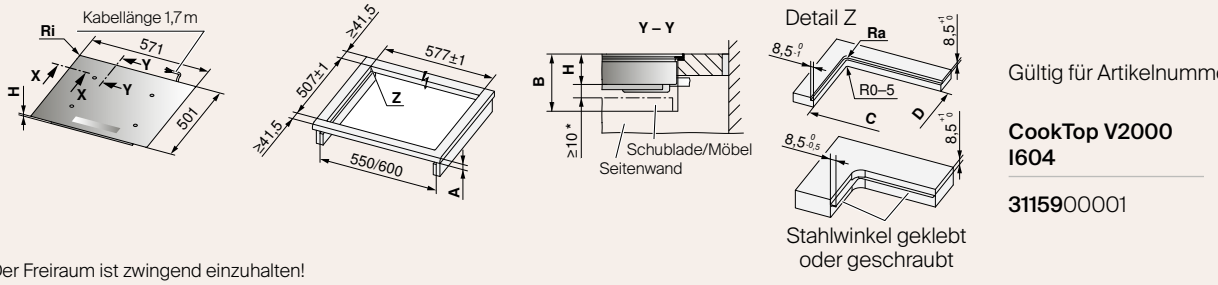

Gültig für Artikelnummer

CookTop V2000 I604

3115900001

* Der Freiraum ist zwingend einzuhalten!
** Ausschneiden bei Nischenbreite 550 mm

Typ	A frei nach Hersteller	B	C/D	H	Eckradius Ra/Ri
CookTop V2000 I604	≥20 mm	≥61 mm		51 mm	10/8 mm
CookTop V2000 I604 Aufliegender Einbau mit DualDesign	≥20 mm	≥71 mm		49 mm	5/2 mm
CookTop V2000 I604 Flächenbündiger Einbau mit DualDesign	≥20 mm	≥75mm	560/490	53 mm	5/2 mm

A Arbeitsplattendicke (in Kombination mit direkt untergebautem Backofen, gilt nicht für Kleingeräte)
B Erforderlicher Freiraum für Belüftung und Service-Austausch über die gesamte Ausschnittfläche
C Auflagenmass Breite
D Auflagenmass Tiefe
E Stahlwinkel geklebt oder geschraubt
F Seitenwand
H Mass von der Oberseite der Arbeitsplatte bis zur Unterseite des Kochfeldes (Ventilationsöffnung)
Ra Ausschnitt-Eckradien aussen
Ri Geräte-Eckradien
S Schublade/Möbel

Detaillierte Planungsinformationen sind auf unserer Website zu finden.

Aufliegender Einbau mit DualDesign

- Ausschnitt-Eckradien ≤5 mm anstreben
- Geräte-Eckradien 2 mm

Flächenbündiger Einbau mit DualDesign

- Kochfeld muss nach unten ausbaubar sein
- Seit 2013 mit grösseren Arbeitsplattenausschnitten und verändertem Radius!

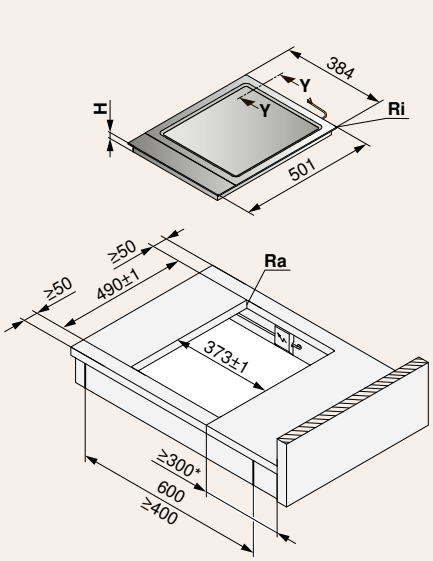

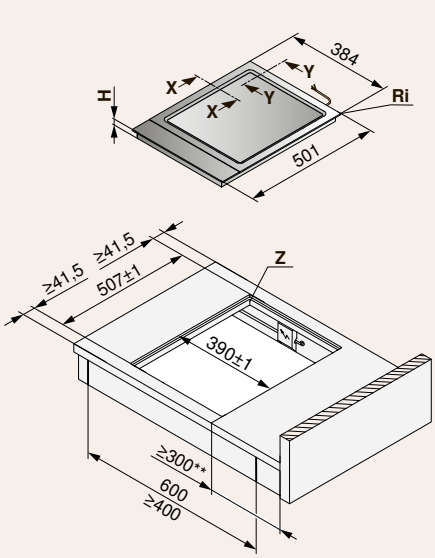

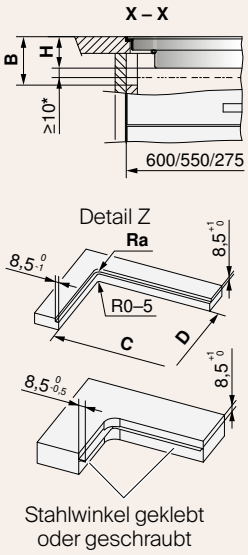

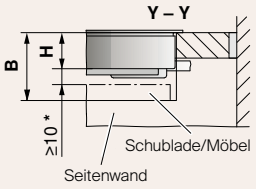

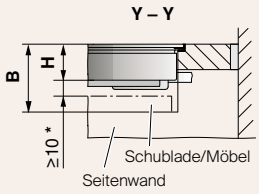

Gültig für Artikelnummer

CookTop Teppan Yaki I40

3114000000

* Der Freiraum ist zwingend einzuhalten!
** Beidseitig, aus arbeitstechnischen Gründen

Typ	A frei nach Hersteller	B	C/D	H	Eckradius Ra/Ri
CookTop Teppan Yaki I40 aufliegender Einbau mit DualDesign	≥20 mm	≥77,6 mm		64 mm	5/2 mm
CookTop Teppan Yaki I40 flächenbündiger Einbau mit DualDesign	≥20 mm	≥73,6 mm	373/490 mm	64 mm	5/2 mm

A Arbeitsplattendicke (in Kombination mit direkt untergebautem Backofen, gilt nicht für Kleingeräte)
B Erforderlicher Freiraum für Belüftung und Service-Austausch über die gesamte Ausschnittfläche
C Auflagenmass Breite
D Auflagenmass Tiefe
E Stahlwinkel geklebt oder geschraubt
F Seitenwand
H Mass von der Oberseite der Arbeitsplatte bis zur Unterseite des Kochfeldes (Ventilationsöffnung)
Ra Ausschnitt-Eckradien aussen
Ri Geräte-Eckradien
S Schublade/Möbel

Aufliegender Einbau mit DualDesign

- Ausschnitt-Eckradien ≤5 mm anstreben
- Geräte-Eckradien 2 mm

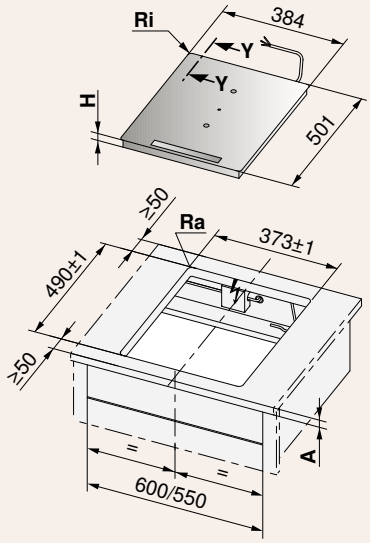

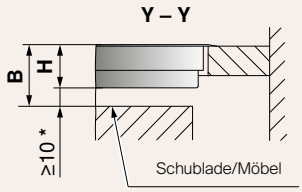

Flächenbündiger Einbau mit DualDesign

- Kochfeld muss nach unten ausbaubar sein
- Seit 2013 mit grösseren Arbeitsplattenausschnitten und verändertem Radius!

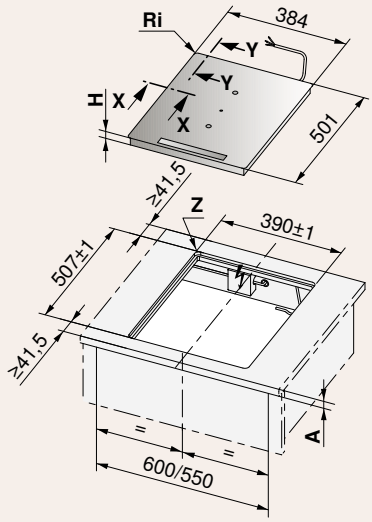

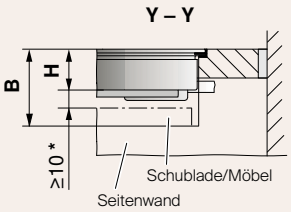

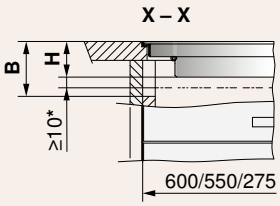

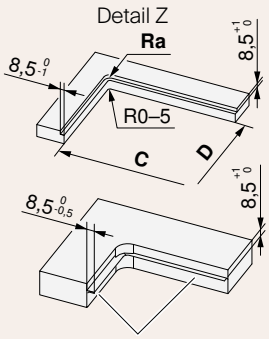

Gültig für Artikelnummer

CookTop V4000 I402

3114400000

* Der Freiraum ist zwingend einzuhalten!

Typ	A frei nach Hersteller	B	C/D	H	Eckradius Ra/Ri
CookTop V4000 I402 aufliegender Einbau mit DualDesign	≥20 mm	≥61,7 mm		51,7 mm	5/2 mm
CookTop V4000 I402 flächenbündiger Einbau mit DualDesign	≥20 mm	≥75 mm	373/490 mm	51,7 mm	5/2 mm

A Arbeitsplattendicke (in Kombination mit direkt untergebautem Backofen, gilt nicht für Kleingeräte)
B Erforderlicher Freiraum für Belüftung und Service-Austausch über die gesamte Ausschnittfläche
C Auflagenmass Breite
D Auflagenmass Tiefe
E Stahlwinkel geklebt oder geschraubt
F Seitenwand
H Mass von der Oberseite der Arbeitsplatte bis zur Unterseite des Kochfeldes (Ventilationsöffnung)
Ra Ausschnitt-Eckradien aussen
Ri Geräte-Eckradien
S Schublade/Möbel

Detaillierte Planungsinformationen sind auf unserer Website zu finden.

Aufliegender Einbau mit DualDesign

- Ausschnitt-Eckradien ≤5 mm anstreben
- Geräte-Eckradien 2 mm

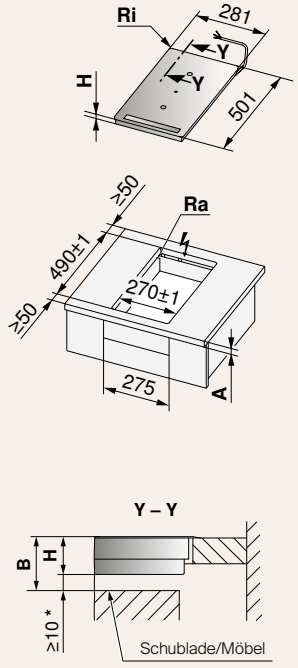

Flächenbündiger Einbau mit DualDesign

- Kochfeld muss nach unten ausbaubar sein
- Seit 2013 mit grösseren Arbeitsplattenausschnitten und verändertem Radius!

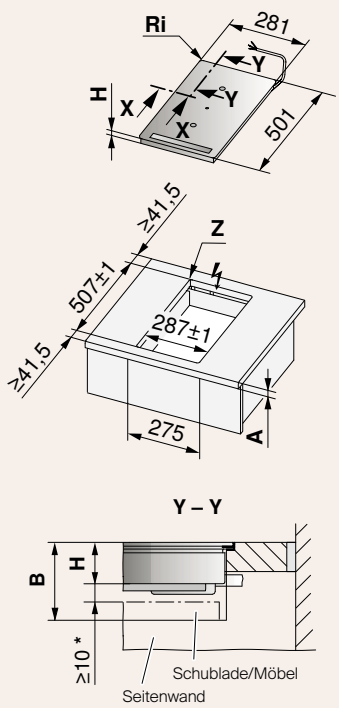

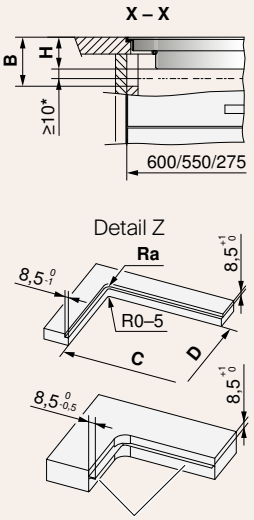

Gültig für Artikelnummer

CookTop V4000 1302

3114300000

* Der Freiraum ist zwingend einzuhalten!

Typ	A frei nach Hersteller	B	C/D	H	Eckradius Ra/Ri
CookTop V4000 I302 aufliegender Einbau mit DualDesign	≥20 mm	≥61,7 mm		51,7 mm	5/2 mm
CookTop V4000 I302 flächenbündiger Einbau mit DualDesign	≥20 mm	≥75 mm	270/490 mm	128,5 mm	5/2 mm

A Arbeitsplattendicke (in Kombination mit direkt untergebautem Backofen, gilt nicht für Kleingeräte)
B Erforderlicher Freiraum für Belüftung und Service-Austausch über die gesamte Ausschnittfläche
C Auflagenmass Breite
D Auflagenmass Tiefe
E Stahlwinkel geklebt oder geschraubt
F Seitenwand
H Mass von der Oberseite der Arbeitsplatte bis zur Unterseite des Kochfeldes (Ventilationsöffnung)
Ra Ausschnitt-Eckradien aussen
Ri Geräte-Eckradien
S Schublade/Möbel

Bedienknebel ESIE4
Einzelschalter

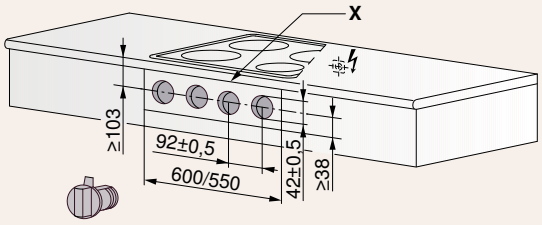

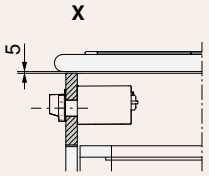

Gültig für Artikelnummer

Bedienknebel ESIE4

11C400

X Lüftungsschlitz 5 mm über die gesamte Elementbreite, min 25 cm2.

Einbauschaltkasten ESIS4
Einzelschalter

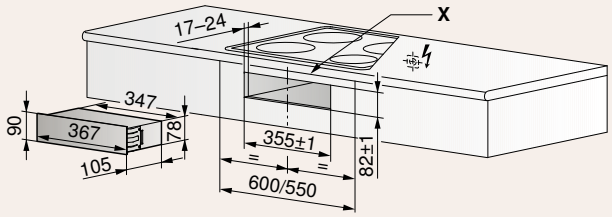

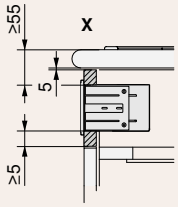

Gültig für Artikelnummer

Einbauschaltkasten ESIS4

92A400

X Lüftungsschlitz 5 mm über die gesamte Elementbreite, min 25 cm2.

A Arbeitsplattendicke (in Kombination mit direkt untergebautem Backofen, gilt nicht für Kleingeräte)
B Erforderlicher Freiraum für Belüftung und Service-Austausch über die gesamte Ausschnittfläche
C Auflagenmass Breite
D Auflagenmass Tiefe
E Stahlwinkel geklebt oder geschraubt
F Seitenwand
H Mass von der Oberseite der Arbeitsplatte bis zur Unterseite des Kochfeldes (Ventilationsöffnung)
Ra Ausschnitt-Eckradien aussen
Ri Geräte-Eckradien
S Schublade/Möbel

Detaillierte Planungsinformationen sind auf unserer Website zu finden.

Mass-Skizzen – Induktion für den Ersatzmarkt

GK46TIABS

Geräte für den Ersatzmarkt, Induktion

- Kochfeld muss nach unten ausbaubar sein!
- Geräte-Eckradien 11 mm

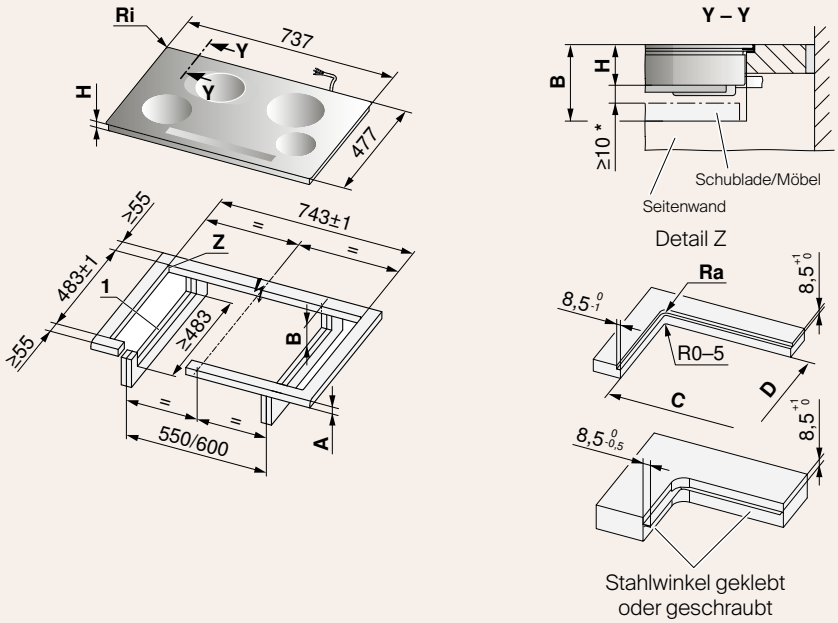

Detail Z

Stahlwinkel geklebt
oder geschraubt

Gültig für Artikelnummer

GK46TIABS

310970040

* Der Freiraum ist zwingend einzuhalten!
1 Bei symmetrischem Einbau kein Ausschneiden der Seitenwände erforderlich.

Typ	A frei nach Hersteller	B	C/D	H	Eckradius Ra/Ri
GK46TIABSF	≥20 mm	≥75 mm	726/466mm	50 mm	14/11 mm

A Arbeitsplattendicke (in Kombination mit direkt untergebautem Backofen, gilt nicht für Kleingeräte)
B Erforderlicher Freiraum für Belüftung und Service-Austausch über die gesamte Ausschnittfläche
C Auflagenmass Breite
D Auflagenmass Tiefe
E Stahlwinkel geklebt oder geschraubt
F Seitenwand
H Mass von der Oberseite der Arbeitsplatte bis zur Unterseite des Kochfeldes (Ventilationsöffnung)
Ra Ausschnitt-Eckradien aussen
Ri Geräte-Eckradien
S Schublade/Möbel

GK46TIMS

Geräte für den Ersatzmarkt, Induktion

- Kochfeld muss nach unten ausbaubar sein!
- Geräte-Eckradien 11 mm

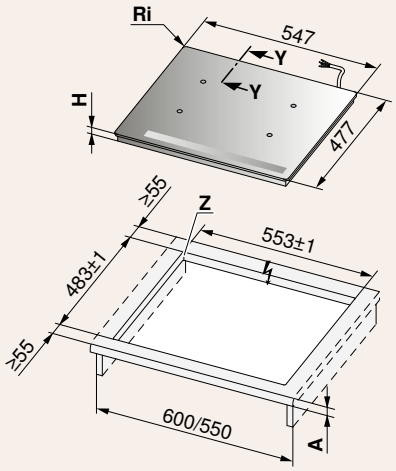

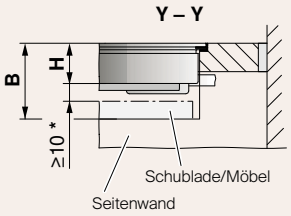

Detail Z

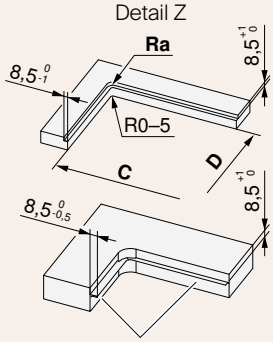

Stahlwinkel geklebt
oder geschraubt

Gültig für Artikelnummer

GK46TIMS

88A440

* Der Freiraum ist zwingend einzuhalten!

Typ	A frei nach Hersteller	B	C/D	H	Eckradius Ra/Ri
GK46TIMSF	≥20 mm	≥75 mm	536/466 mm	51,7 mm	14/11 mm

A Arbeitsplattendicke (in Kombination mit direkt untergebautem Backofen, gilt nicht für Kleingeräte)
B Erforderlicher Freiraum für Belüftung und Service-Austausch über die gesamte Ausschnittfläche
C Auflagenmass Breite
D Auflagenmass Tiefe
E Stahlwinkel geklebt oder geschraubt
F Seitenwand
H Mass von der Oberseite der Arbeitsplatte bis zur Unterseite des Kochfeldes (Ventilationsöffnung)
Ra Ausschnitt-Eckradien aussen
Ri Geräte-Eckradien
S Schublade/Möbel

Detaillierte Planungsinformationen
sind auf unserer Website zu finden.

Produktvergleich – Excellence Line
CookTop (Strahlungsheizkörper mit autarker Bedienung)

	CookTop V6000 A905	CookTop V6000 A904B	CookTop V6000 A804B	CookTop V4000 A704	CookTop V4000 A604B	CookTop V4000 A604	CookTop V2000 A604	CookTop V2000 A302
Breitenmasse in cm	90		80	70		60		30
Katalogseite	211	211	212	212	213	213	214	214
Ausführungen								
Chromstahl-Rahmen			●	●	●	●	●	
Übermassrahmen			●			●		
DualDesign (aufgesetzt oder flächenbündig)	●	●	●	●	●	●	●	●
OptiGlass			●	●		●		
Anwendungen								
Anzahl Kochzonen	5	4	4	4	4	4	4	2
Kochzonengrössen (cm)	14/21/23/ 18/18	14/18/14–21/ 17×29	14/14 – 21/ 17×29/18	14/14 – 21/ 18/18	18/17 × 26,5/ 17,5 – 21/14	14/18/ 17,5 – 21/14	14/21/18/14	14/12–18
Anzahl Zonen mit PowerPlus	1							
Anzahl Zweikreis-Kochzonen		1	1	1	1	1		1
Anzahl Bräterzonen		1	1		1			
Bedienung/Pflege								
Slider-Bedienung	●	●	●	●	●	●		
Timer	●	●	●	●	●	●	●	●
Abschaltautomatik	●	●	●	●	●	●	●	●
Pausentaste	●	●	●	●	●	●	●	
Ankochautomatik	●	●	●	●	●	●	●	●
Wischschutztaste	●	●	●	●	●	●		
Wiederherstellfunktion	●	●	●	●	●	●	●	
Grosse Kochzonenabstände	●	●	●	●	●			
Kindersicherung	●	●	●	●	●	●	●	●



CookTop V6000 A905

Dieses Kochfeld verfügt über eine komfortable Bedienung auf dem Glas.

Betriebsarten



Bedienung und Anzeige

- Kochzonen 5
- Kochzonengrössen: 14/21/23/18/18 cm
- BlackDesign
- Leistungsstufen 9
- Digitalanzeige
- Multi-Slider/Direktwahl
- Sicherheitspaket
- Kostenlose Heimberatung

Geräteinformationen

Masse (B × T)	897 × 501 mm/R2		
Anschluss	380 – 415 V 3N~	10300 W	16 A

Ausführung	Artikelnummer
Breitennorm 90 cm	
DualDesign	**31155**00000



CookTop V6000 A904B

Ein elegantes Panorama-Kochfeld in grosszügiger Breite.

Betriebsarten



Bedienung und Anzeige

- Kochzonen 4
- Kochzonengrössen: 14/18/14 – 21/17x29 cm
- BlackDesign
- Leistungsstufen 9
- Digitalanzeige
- Multi-Slider/Direktwahl
- Sicherheitspaket
- Kostenlose Heimberatung

Geräteinformationen

Masse (B × T)	880 × 380 mm/R2		
Anschluss	380 – 415 V 2N~	7600 W	16 A

Ausführung	Artikelnummer
Breitennorm 90 cm	
DualDesign	**31154**00000



CookTop V6000 A804B

Dieses Kochfeld ist auch mit OptiGlass erhältlich.

Betriebsarten



Bedienung und Anzeige

- Kochzonen 4
- Kochzonengrössen: 14/14 – 21/17x29/18 cm
- BlackDesign
- Leistungsstufen 9
- Digitalanzeige
- Multi-Slider/Direktwahl
- Sicherheitspaket
- Kostenlose Heimberatung

Geräteinformationen

Masse (B × T)	a: 761 × 501 mm/R2 b: 774 × 514 mm/R8 c: 790 × 545 mm/R8		
Anschluss	380 – 415 V 2N~	7600 W	16 A

Ausführung	Artikelnummer
Breitennorm 80 cm	
DualDesign[a]	**31153**00002
Chromstahl-Rahmen[b]	**31153**00000
Übermassrahmen[c]	**31153**00001
Breitennorm 80 cm, OptiGlass	
DualDesign[a]	**31153**00003

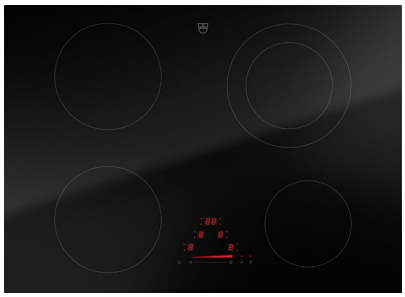

CookTop V4000 A704

Dieses Kochfeld ist mit OptiGlass erhältlich.

Betriebsarten

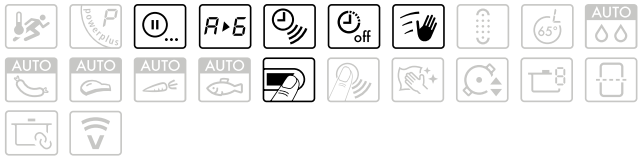

Bedienung und Anzeige

- Kochzonen 4
- Kochzonengrössen: 14/14 – 21/18/18 cm
- BlackDesign
- Leistungsstufen 9
- Digitalanzeige
- Einfach-Slider
- Sicherheitspaket

Geräteinformationen

Masse (B × T)	a: 691 × 501 mm/R2 b: 704 × 514 mm/R8		
Anschluss	400 V 2~	7000 W	16 A

Ausführung	Artikelnummer
Breitennorm 70 cm	
DualDesign[a]	**31152**00001
Chromstahl-Rahmen[b]	**31152**00000
Breitennorm 70 cm, OptiGlass	
DualDesign[a]	**31152**00002

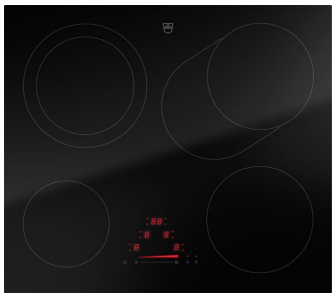

CookTop V4000 A604B

Ein kompaktes Kochfeld mit vielen Funktionen.

Betriebsarten

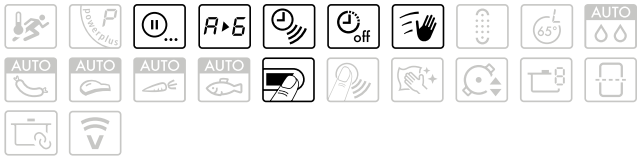

Bedienung und Anzeige

- Kochzonen 4
- Kochzonengrössen: 18/17x26,5/17,5 – 21/14 cm
- BlackDesign
- Leistungsstufen 9
- Digitalanzeige
- Einfach-Slider
- Sicherheitspaket

Geräteinformationen

Masse (B × T)	a: 571 × 501 mm/R2 b: 584 × 514 mm/R8		
Anschluss	400 V 2~	7700 W	16 A

Ausführung	Artikelnummer
Breitennorm 60 cm	
DualDesign[a]	**31149**00001
Chromstahl-Rahmen[b]	**31149**00000

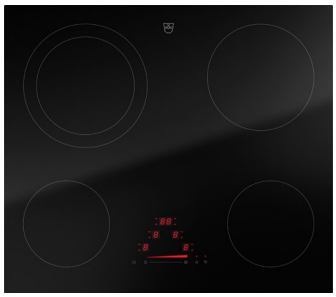

CookTop V4000 A604

Dieses Kochfeld ist mit OptiGlass erhältlich.

Betriebsarten

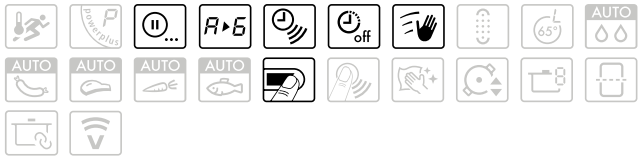

Bedienung und Anzeige

- Kochzonen 4
- Kochzonengrössen: 14/18/17,5 – 21/14 cm
- BlackDesign
- Leistungsstufen 9
- Digitalanzeige
- Einfach-Slider
- Sicherheitspaket

Geräteinformationen

Masse (B × T)	a: 571 × 501 mm/R2 b: 584 × 514 mm/R8 c: 600 × 545 mm/R8		
Anschluss	400 V 2~	6500 W	16 A

Ausführung	Artikelnummer
Breitennorm 60 cm	
DualDesign[a]	**31151**00003
Chromstahl-Rahmen[b]	**31151**00000
Übermassrahmen[c]	**31151**00002
Breitennorm 60 cm, OptiGlass	
DualDesign[a]	**31151**00004
Chromstahl-Rahmen[b]	**31151**00001

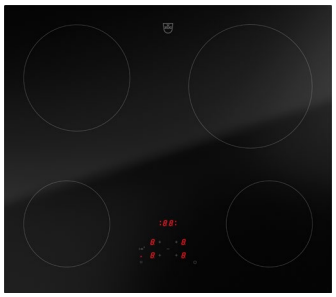

CookTop V2000 A604

Der Einstieg in die Welt der autarken Heizstrahl-Kochfelder.

Betriebsarten

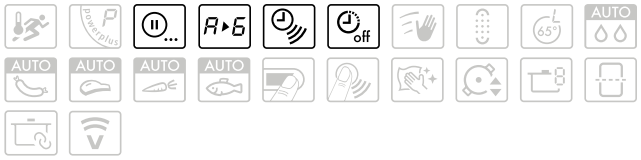

Bedienung und Anzeige

- Kochzonen 4
- Kochzonengrössen: 14/21/18/14 cm
- BlackDesign
- Leistungsstufen 9
- Digitalanzeige
- TouchControl
- Sicherheitspaket

Geräteinformationen

Masse (B × T)	a: 571 × 501 mm/R2 b: 584 × 514 mm/R8		
Anschluss	400 V 2~	6500 W	16 A

Ausführung	Artikelnummer
Breitennorm 60 cm	
DualDesign[a]	**31150**00001
Chromstahl-Rahmen[b]	**31150**00000



CookTop V2000 A302

2 Kochzonen auf kleiner Fläche – das CookTop Kochfeld ist ideal zum Kombinieren oder bei speziellen Einbausituationen.

Betriebsarten

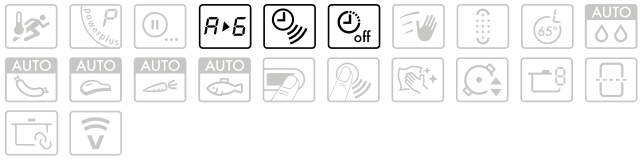

Bedienung und Anzeige

- Kochzonen 2
- Kochzonengrössen: 14/12 – 18 cm
- BlackDesign
- Leistungsstufen 9
- Digitalanzeige
- TouchControl
- Sicherheitspaket

Geräteinformationen

Masse (B × T)	281 × 501 mm/R2		
Anschluss	230 V~	3000 W	16 A

Ausführung	Artikelnummer
Breitennorm 30 cm	
DualDesign	**31156**00000

Flächenbündige Toptronic-Kochfelder
für den Ersatzmarkt

Dank grosser Eckradien können diese Kochfelder in jede Arbeitsplatte eingebaut werden. Das Mass der Glaskeramikplatte entspricht den bisherigen Toptronic-Dimensionen.

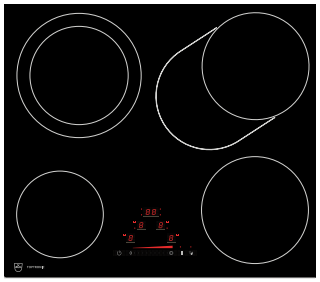

GK45TEBS

Ein kompaktes Kochfeld mit vielen Funktionen.

Betriebsarten



Bedienung und Anzeige

- Kochzonen 4
- Kochzonengrössen: 18/17 x 26,5/17,5 – 21/14 cm
- BlackDesign
- Leistungsstufen 9
- Digitalanzeige
- Einfach-Slider
- Sicherheitspaket

Geräteinformationen

Masse (B × T)	547 × 477 mm/R11		
Anschluss	400 V 2~	7700 W	16 A

Ausführung	Artikelnummer
Breitennorm 60 cm	
Flächenbündig	**31103**00402

Mass-Skizzen – Excellence Line
CookTop (Strahlungsheizkörper autarke Bedienung)

CookTop V6000 A905 (bisher GK55TES) – Breitennorm 90 cm

Aufliegender Einbau mit DualDesign

- Ausschnitt-Eckradien ≤5 mm anstreben
- Geräte-Eckradien 2 mm

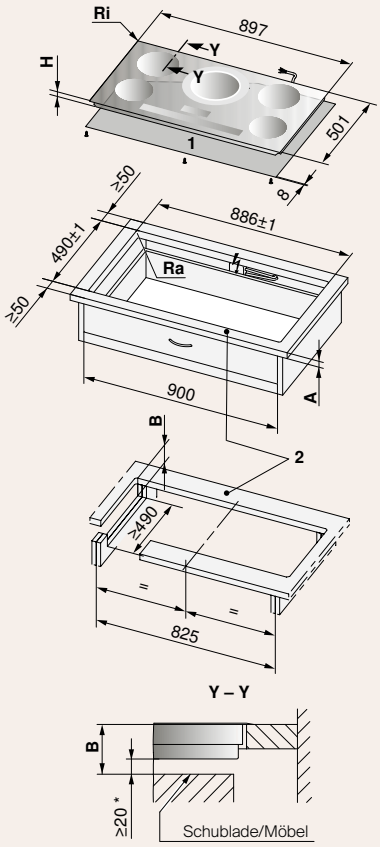

Flächenbündiger Einbau mit DuxalDesign

- Für das Unterbauelement wird die Breite 600 mm empfohlen.
- Der Zugang von unten her zum Kochfeld muss gewährleistet sein.
  Im Servicefall kann die Kochfeldsteuerung von unten her ausgewechselt werden.

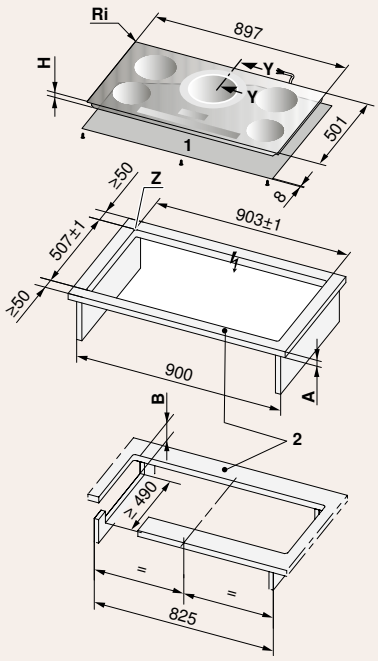

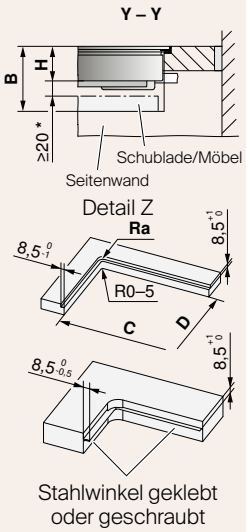

Gültig für Artikelnummer

CookTop V6000 A905

3115500000

* Empfohlener Freiraum
1 Thermo-Abschirmblech-Bausatz
2 Vordere und hintere Stege sind unterseitig armiert. Die Stegbreite wird vom Hersteller der Steinabdeckung festgelegt. Je nach Eigenschaft des Steins kann die Mindest-Stegbreite variieren.

Typ	A frei nach Hersteller	B	C/D	H	Eckradius Ra/Ri
Cook Top V6000 A905 aufliegender Einbau mit DualDesign	≥20 mm	≥75mm		49,3 mm	5/2 mm
Cook Top V6000 A905 flächenbündiger Einbau mit DualDesign	≥20 mm	≥86 mm	886/490 mm	47,5 mm	5/2 mm

A Arbeitsplattendicke (in Kombination mit direkt untergebautem Backofen, gilt nicht für Kleingeräte)
B Erforderlicher Freiraum für Belüftung und Service-Austausch über die gesamte Ausschnittfläche
C Auflagenmass Breite
D Auflagenmass Tiefe
E Stahlwinkel geklebt oder geschraubt
F Seitenwand
H Mass von der Oberseite der Arbeitsplatte bis zur Unterseite des Kochfeldes (Ventilationsöffnung)
Ra Ausschnitt-Eckradien aussen
Ri Geräte-Eckradien
S Schublade/Möbel

CookTop V6000 A904B (bisher GK45TEPS) – Breitennorm 90 cm

Aufliegender Einbau mit DualDesign

- Ausschnitt-Eckradien ≤5 mm anstreben
- Geräte-Eckradien 2 mm

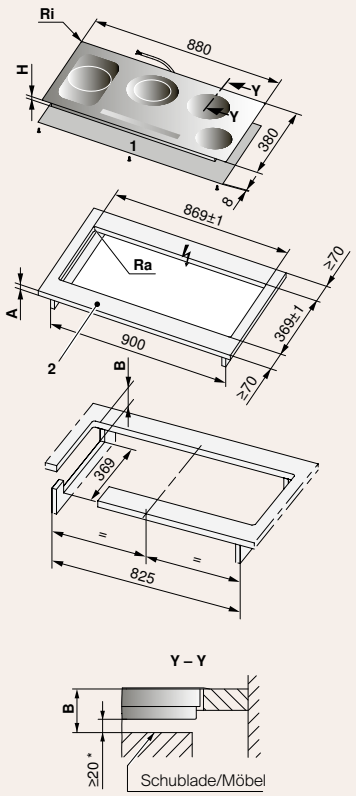

Flächenbündiger Einbau mit DualDesign

Für das Unterbauelement wird die Breite 600 mm empfohlen.
Der Zugang von unten her zum Kochfeld muss gewährleistet sein. Im Servicefall kann die Kochfeldsteuerung von unten her ausgewechselt werden.

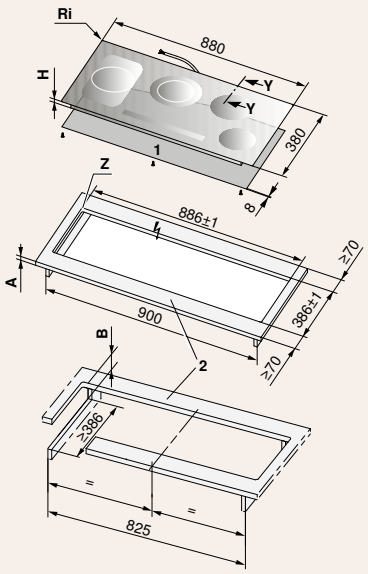

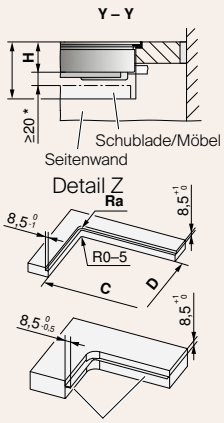

Gültig für Artikelnummer

CookTop V6000 A904B

3115400000

* Empfohlener Freiraum
1 Thermo-Abschirmblech-Bausatz
2 Vordere und hintere Stege sind unterseitig armiert. Die Stegbreite wird vom Hersteller der Steinabdeckung festgelegt. Je nach Eigenschaft des Steins kann die Mindest-Stegbreite variieren.

Typ	A frei nach Hersteller	B	C/D	H	Eckradius Ra/Ri
Cook Top V6000 A904B aufliegender Einbau mit DualDesign	≥20 mm	≥63,5 mm		43,5 mm	5/2 mm
Cook Top V6000 A904B flächenbündiger Einbau mit DualDesign	≥20 mm	≥82 mm	869/369 mm	43,5 mm	5/2 mm

A Arbeitsplattendicke (in Kombination mit direkt untergebautem Backofen, gilt nicht für Kleingeräte)
B Erforderlicher Freiraum für Belüftung und Service-Austausch über die gesamte Ausschnittfläche
C Auflagenmass Breite
D Auflagenmass Tiefe
E Stahlwinkel geklebt oder geschraubt
F Seitenwand
H Mass von der Oberseite der Arbeitsplatte bis zur Unterseite des Kochfeldes (Ventilationsöffnung)
Ra Ausschnitt-Eckradien aussen
Ri Geräte-Eckradien
S Schublade/Möbel

Detaillierte Planungsinformationen sind auf unserer Website zu finden.

CookTop V6000 A804B (bisher GK45TEAS) – Breitennorm 80 cm

Aufliegender Einbau mit Chromstahl-Rahmen.

- Für das Unterbauelement wird die Breite 600 mm empfohlen.
- «Klick-in»-Montage
- Ausschnitt-Eckradien von ≤10 mm anstreben
- Geräte-Eckradien 8 mm

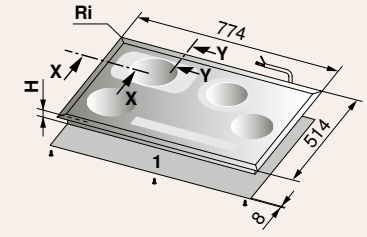

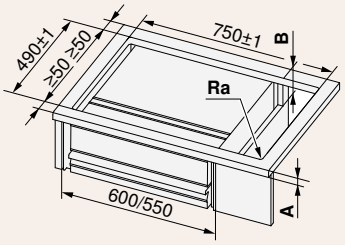

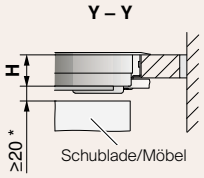

Gültig für Artikelnummer

CookTop V6000 A804B

3115300000

* Empfohlener Freiraum
1 Thermo-Abschirmblech-Bausatz

Typ	A frei nach Hersteller	B	H	Eckradius Ra/Ri
CookTop V6000 A804B	≥20 mm	≥66,5 mm	46,5 mm	10/8 mm

A Arbeitsplattendicke (in Kombination mit direkt untergebautem Backofen, gilt nicht für Kleingeräte)
B Erforderlicher Freiraum für Belüftung und Service-Austausch über die gesamte Ausschnittfläche
C Auflagenmass Breite
D Auflagenmass Tiefe
E Stahlwinkel geklebt oder geschraubt
F Seitenwand
H Mass von der Oberseite der Arbeitsplatte bis zur Unterseite des Kochfeldes (Ventilationsöffnung)
Ra Ausschnitt-Eckradien aussen
Ri Geräte-Eckradien
S Schublade/Möbel

Aufliegender Einbau mit DualDesign

- Ausschnitt-Eckradien ≤5 mm anstreben
- Geräte-Eckradien 2 mm

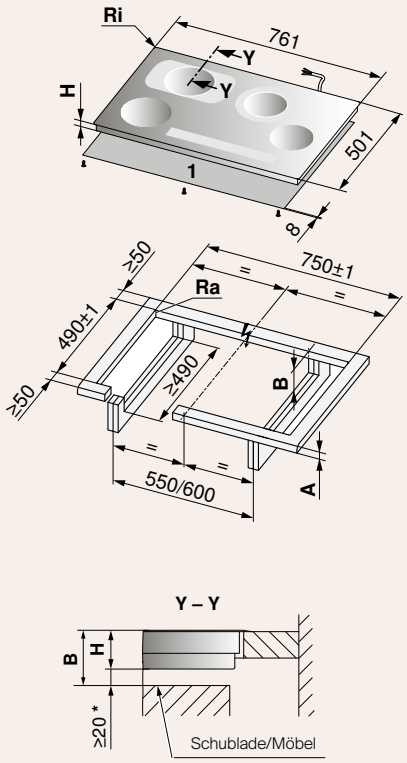

Flächenbündiger Einbau mit DualDesign

Für das Unterbauelement wird die Breite 600 mm empfohlen.
Der Zugang von unten her zum Kochfeld muss gewährleistet sein. Im Servicefall kann die Kochfeldsteuerung von unten her ausgewechselt werden.

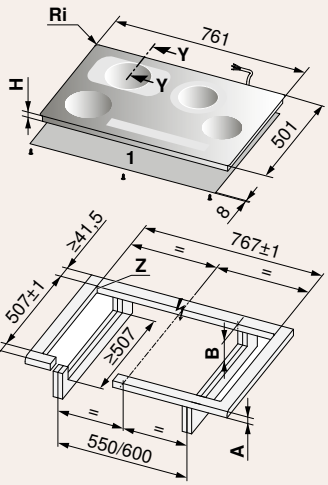

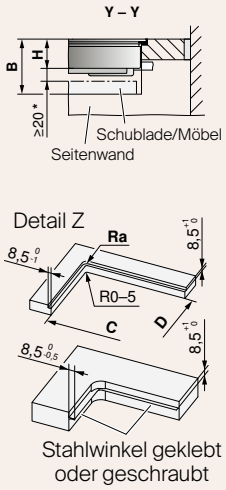

Gültig für Artikelnummer

CookTop V6000 A804B

3115300002
3115300003

* Empfohlener Freiraum
1 Thermo-Abschirmblech-Bausatz

Typ	A frei nach Hersteller	B	C/D	H	Eckradius Ra/Ri
CookTop V6000 A804B aufliegender Einbau mit DualDesign	≥20 mm	≥67,5 mm		47,5 mm	5/2 mm
CookTop V6000 A804B flächenbündiger Einbau mit DualDesign	≥20 mm	≥90 mm	750/490 mm	47,5 mm	5/2 mm

A Arbeitsplattendicke (in Kombination mit direkt untergebautem Backofen, gilt nicht für Kleingeräte)
B Erforderlicher Freiraum für Belüftung und Service-Austausch über die gesamte Ausschnittfläche
C Auflagenmass Breite
D Auflagenmass Tiefe
E Stahlwinkel geklebt oder geschraubt
F Seitenwand
H Mass von der Oberseite der Arbeitsplatte bis zur Unterseite des Kochfeldes (Ventilationsöffnung)
Ra Ausschnitt-Eckradien aussen
Ri Geräte-Eckradien
S Schublade/Möbel

Detaillierte Planungsinformationen sind auf unserer Website zu finden.

Einbau mit Übermass-Einbaurahmen.

Für das Unterbauelement wird die Breite 600 mm empfohlen.
- «Klick-in»-Montage oder mit beigepackten Befestigungslaschen.
- Einbau in Spezialausschnitte für Chromnickelstahl-Komplettabdeckung mit Befestigungslaschen.
- Ausschnitt-Eckradien von ≤10 mm anstreben
- Geräte-Eckradien 8 mm

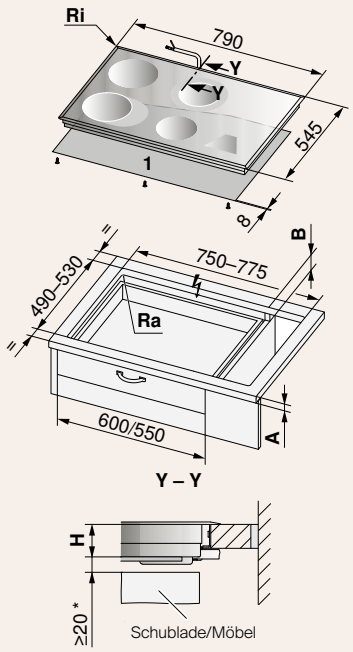

Gültig für Artikelnummer

CookTop V6000 A804B

3115300001

* Empfohlener Freiraum
1 Thermo-Abschirmblech-Bausatz

Typ	A frei nach Hersteller	B	H	Eckradius Ra/Ri
Cook Top V6000 A804B	≥20 mm	≥54 mm	45 mm	10/8 mm

A Arbeitsplattendicke (in Kombination mit direkt untergebautem Backofen, gilt nicht für Kleingeräte)
B Erforderlicher Freiraum für Belüftung und Service-Austausch über die gesamte Ausschnittfläche
C Auflagenmass Breite
D Auflagenmass Tiefe
E Stahlwinkel geklebt oder geschraubt
F Seitenwand
H Mass von der Oberseite der Arbeitsplatte bis zur Unterseite des Kochfeldes (Ventilationsöffnung)
Ra Ausschnitt-Eckradien aussen
Ri Geräte-Eckradien
S Schublade/Möbel

CookTop V4000 A704 (bisher GK45TEXS) – Breitennorm 70 cm

Aufliegender Einbau mit Chromstahl-Rahmen.

Für das Unterbauelement wird die Breite 600 mm empfohlen.
- «Klick-in»-Montage
- Ausschnitt-Eckradien von ≤10 mm anstreben
- Geräte-Eckradien 8 mm

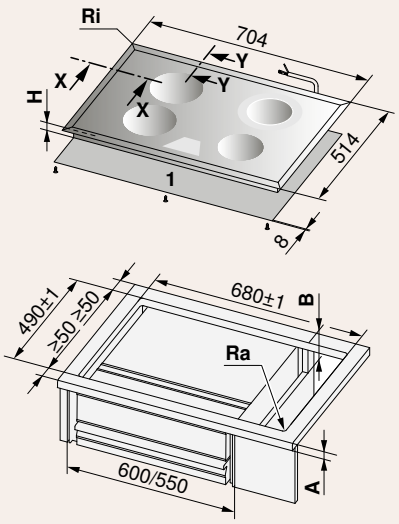

Gültig für Artikelnummer

CookTop V4000 A704

3115200000

* Empfohlener Freiraum
1 Thermo-Abschirmblech-Bausatz

Typ	A frei nach Hersteller	B	H	Eckradius Ra/Ri
CookTop V4000 A704	≥20 mm	≥66,5 mm	46,5 mm	10/8 mm

A Arbeitsplattendicke (in Kombination mit direkt untergebautem Backofen, gilt nicht für Kleingeräte)
B Erforderlicher Freiraum für Belüftung und Service-Austausch über die gesamte Ausschnittfläche
C Auflagenmass Breite
D Auflagenmass Tiefe
E Stahlwinkel geklebt oder geschraubt
F Seitenwand
H Mass von der Oberseite der Arbeitsplatte bis zur Unterseite des Kochfeldes (Ventilationsöffnung)
Ra Ausschnitt-Eckradien aussen
Ri Geräte-Eckradien
S Schublade/Möbel

Detaillierte Planungsinformationen sind auf unserer Website zu finden.

Aufliegender Einbau mit DualDesign

- Ausschnitt-Eckradien ≤5 mm anstreben
- Geräte-Eckradien 2 mm

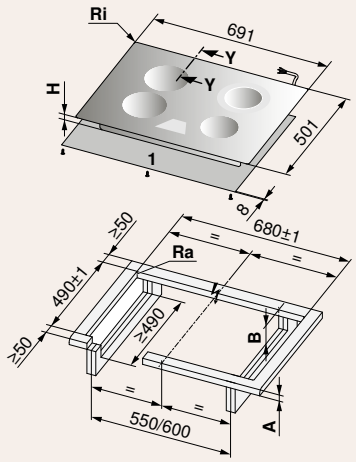

Flächenbündiger Einbau mit DualDesign

Für das Unterbauelement wird die Breite 600 mm empfohlen. Der Zugang von unten her zum Kochfeld muss gewährleistet sein. Im Servicefall kann die Kochfeldsteuerung von unten her ausgewechselt werden.

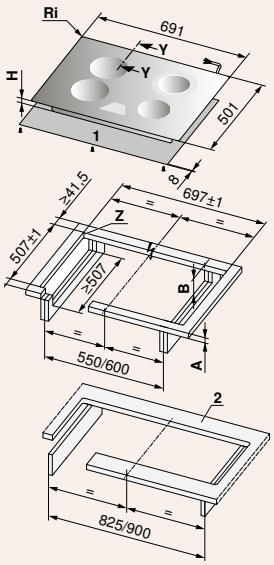

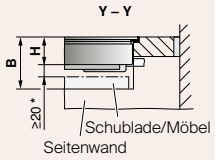

Gültig für Artikelnummer

CookTop V4000 A704

3115200001
3115200002

* Empfohlener Freiraum
1 Thermo-Abschirmblech-Bausatz

Typ	A frei nach Hersteller	B	C/D	H	Eckradius Ra/Ri
CookTop V4000 A704 aufliegender Einbau mit DualDesign	≥20 mm	≥90 mm		47,5 mm	5/2 mm
CookTop V4000 A704 flächenbündiger Einbau mit DualDesign	≥20 mm	≥90 mm	680/490 mm	47,5 mm	5/2 mm

A Arbeitsplattendicke (in Kombination mit direkt untergebautem Backofen, gilt nicht für Kleingeräte)
B Erforderlicher Freiraum für Belüftung und Service-Austausch über die gesamte Ausschnittfläche
C Auflagenmass Breite
D Auflagenmass Tiefe
E Stahlwinkel geklebt oder geschraubt
F Seitenwand
H Mass von der Oberseite der Arbeitsplatte bis zur Unterseite des Kochfeldes (Ventilationsöffnung)
Ra Ausschnitt-Eckradien aussen
Ri Geräte-Eckradien
S Schublade/Möbel

CookTop V4000 A604B, CookTop V4000 A604, CookTop V2000 A604 (bisher GK45TEBS, GK45TES, GK45TEG) – Breitennorm 60 cm

Aufliegender Einbau mit Chromstahl-Rahmen.

- Für das Unterbauelement wird die Breite 600 mm empfohlen.
- «Klick-in»-Montage
- Ausschnitt-Eckradien von ≤10 mm anstreben
- Geräte-Eckradien 8 mm

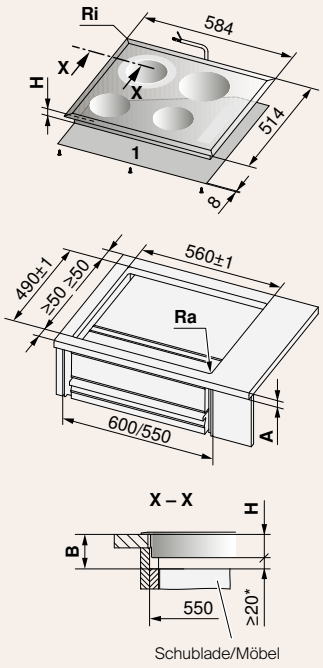

Schublade/Möbel

* Empfohlener Freiraum
1 Thermo-Abschirmblech-Bausatz

Gültig für Artikelnummer

CookTop V4000 A604B	CookTop V4000 A604	CookTop V2000 A604
3114900000	**31151**00000 **31151**00001	**31150**00000

Typ	A frei nach Hersteller	B	H	Eckradius Ra/Ri
CookTop V4000 A604B, CookTop V4000 A604, CookTop V2000 A604	≥20 mm	≥66,5 mm	46,5 mm	10/8 mm

A Arbeitsplattendicke (in Kombination mit direkt untergebautem Backofen, gilt nicht für Kleingeräte)
B Erforderlicher Freiraum für Belüftung und Service-Austausch über die gesamte Ausschnittfläche
C Auflagenmass Breite
D Auflagenmass Tiefe
E Stahlwinkel geklebt oder geschraubt
F Seitenwand
H Mass von der Oberseite der Arbeitsplatte bis zur Unterseite des Kochfeldes (Ventilationsöffnung)
Ra Ausschnitt-Eckradien aussen
Ri Geräte-Eckradien
S Schublade/Möbel

Detaillierte Planungsinformationen sind auf unserer Website zu finden.

CookTop V4000 A604B, CookTop V4000 A604, CookTop V2000 A604 (bisher GK45TEBS, GK45TES, GK45TEG) – Breitennorm 60 cm

Aufliegender Einbau mit DualDesign

- Ausschnitt-Eckradien ≤5 mm anstreben
- Geräte-Eckradien 2 mm

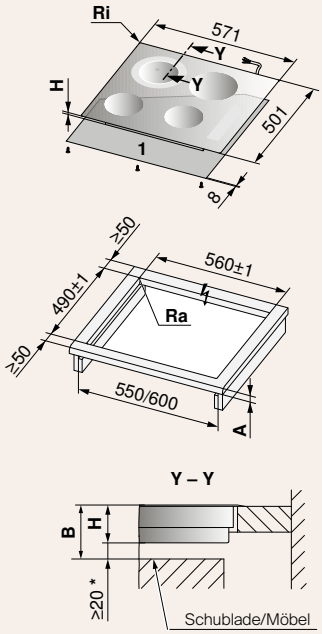

Flächenbündiger Einbau mit DualDesign

Für das Unterbauelement wird die Breite 600 mm empfohlen.
Der Zugang von unten her zum Kochfeld muss gewährleistet sein. Im Servicefall kann die Kochfeldsteuerung von unten her ausgewechselt werden.

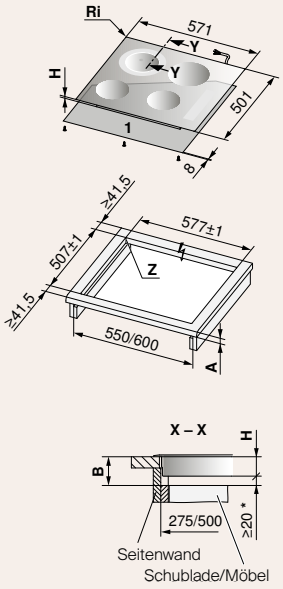

Gültig für Artikelnummer

CookTop V4000 A604B

3114900001

CookTop V4000 A604

3115100003
3115100004

CookTop V2000 A604

3115000001

* Empfohlener Freiraum
1 Thermo-Abschirmblech-Bausatz

Typ	A frei nach Hersteller	B	C/D	H	Eckradius Ra/Ri
CT V4000 A604B, CT V4000 A604, CT V2000 A604 aufliegender Einbau mit DualDesign	≥20 mm	≥67,5 mm		47,5 mm	5/2 mm
CT V4000 A604B, CT V4000 A604, CT V2000 A604 flächenbündiger Einbau mit DualDesign	≥20 mm	≥90 mm	560/490 mm	47,5 mm	5/2 mm

A Arbeitsplattendicke (in Kombination mit direkt untergebautem Backofen, gilt nicht für Kleingeräte)
B Erforderlicher Freiraum für Belüftung und Service-Austausch über die gesamte Ausschnittfläche
C Auflagenmass Breite
D Auflagenmass Tiefe
E Stahlwinkel geklebt oder geschraubt
F Seitenwand
H Mass von der Oberseite der Arbeitsplatte bis zur Unterseite des Kochfeldes (Ventilationsöffnung)
Ra Ausschnitt-Eckradien aussen
Ri Geräte-Eckradien
S Schublade/Möbel

CookTop V4000 A604 (bisher GK45TES) – Breitennorm 60 cm

Einbau mit Übermass-Einbaurahmen.

Für das Unterbauelement wird die Breite 600 mm empfohlen.
- «Klick-in»-Montage oder mit beigepackten Befestigungslaschen.
- Einbau in Spezialausschnitte für Chromnickelstahl-Komplettabdeckung mit Befestigungslaschen.
- Ausschnitt-Eckradien von ≤10 mm anstreben
- Geräte-Eckradien 8 mm

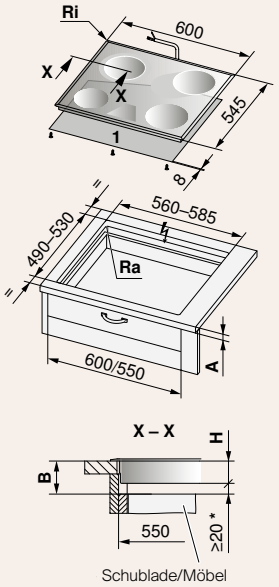

Schublade/Möbel

Gültig für Artikelnummer

CookTop V4000 A604

3115100002

* Empfohlener Freiraum
1 Thermo-Abschirmblech-Bausatz

Typ	A frei nach Hersteller	B	H	Eckradius Ra/Ri
CookTop V4000 A604	≥20 mm	≥54 mm	45 mm	10/8 mm

A Arbeitsplattendicke (in Kombination mit direkt untergebautem Backofen, gilt nicht für Kleingeräte)
B Erforderlicher Freiraum für Belüftung und Service-Austausch über die gesamte Ausschnittfläche
C Auflagenmass Breite
D Auflagenmass Tiefe
E Stahlwinkel geklebt oder geschraubt
F Seitenwand
H Mass von der Oberseite der Arbeitsplatte bis zur Unterseite des Kochfeldes (Ventilationsöffnung)
Ra Ausschnitt-Eckradien aussen
Ri Geräte-Eckradien
S Schublade/Möbel

Detaillierte Planungsinformationen sind auf unserer Website zu finden.

CookTop V2000 A302 (bisher GK25TE) – Breitennorm 30 cm

Aufliegender Einbau mit DualDesign

- Ausschnitt-Eckradien ≤5 mm anstreben
- Geräte-Eckradien 2 mm

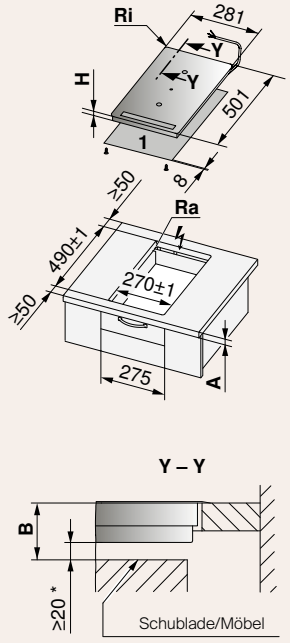

Flächenbündiger Einbau mit DualDesign

Seit 2003 mit grösseren Arbeitsplattenausschnitten und verändertem Radius!
Für das Unterbauelement wird die Breite 600 mm empfohlen.
Der Zugang von unten her zum Kochfeld muss gewährleistet sein. Im Servicefall kann die Kochfeldsteuerung von unten her ausgewechselt werden.

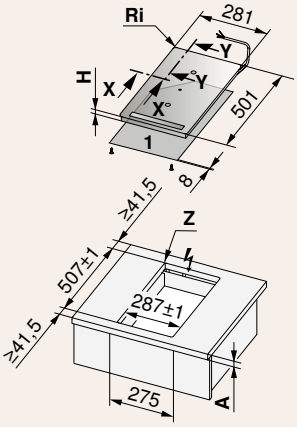

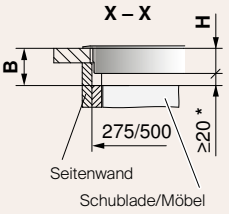

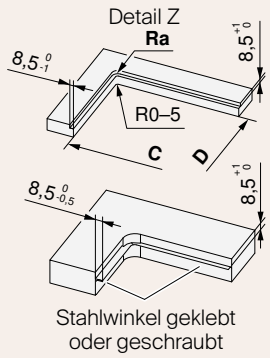

Stahlwinkel geklebt
oder geschraubt

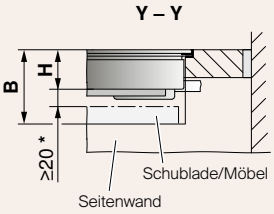

Gültig für Artikelnummer

CookTop V2000 A302

3115600000

* Empfohlener Freiraum
1 Thermo-Abschirmblech-Bausatz

Typ	A frei nach Hersteller	B	C/D	H	Eckradius Ra/Ri
CookTop V2000 A302 aufliegender Einbau mit DualDesign	≥20 mm	≥63,5 mm		43,5 mm	5/2 mm
CookTop V2000 A302 flächenbündiger Einbau mit DualDesign	≥20 mm	≥82 mm	270/490 mm	43,5 mm	5/2 mm

A Arbeitsplattendicke (in Kombination mit direkt untergebautem Backofen, gilt nicht für Kleingeräte)
B Erforderlicher Freiraum für Belüftung und Service-Austausch über die gesamte Ausschnittfläche
C Auflagenmass Breite
D Auflagenmass Tiefe
E Stahlwinkel geklebt oder geschraubt
F Seitenwand
H Mass von der Oberseite der Arbeitsplatte bis zur Unterseite des Kochfeldes (Ventilationsöffnung)
Ra Ausschnitt-Eckradien aussen
Ri Geräte-Eckradien
S Schublade/Möbel

Mass-Skizzen – Toptronic für den Ersatzmarkt

GK45TEBS

Bei direktem Unterbau einer Schublade – falls die Wanne von unten her ohne Werkzeug berührt werden kann – ist ein Berührungsschutz zwingend. Das Thermo-Abschirmblech-Set (siehe Kapitel Zubehör) ist dafür zu empfehlen. Für das Unterbauelement wird die Breite 600 mm empfohlen. Der Zugang von unten zum Kochfeld muss gewährleistet sein. Im Servicefall kann die Kochfeldsteuerung von unten her ausgewechselt werden.
- Geräte-Eckradien 11 mm

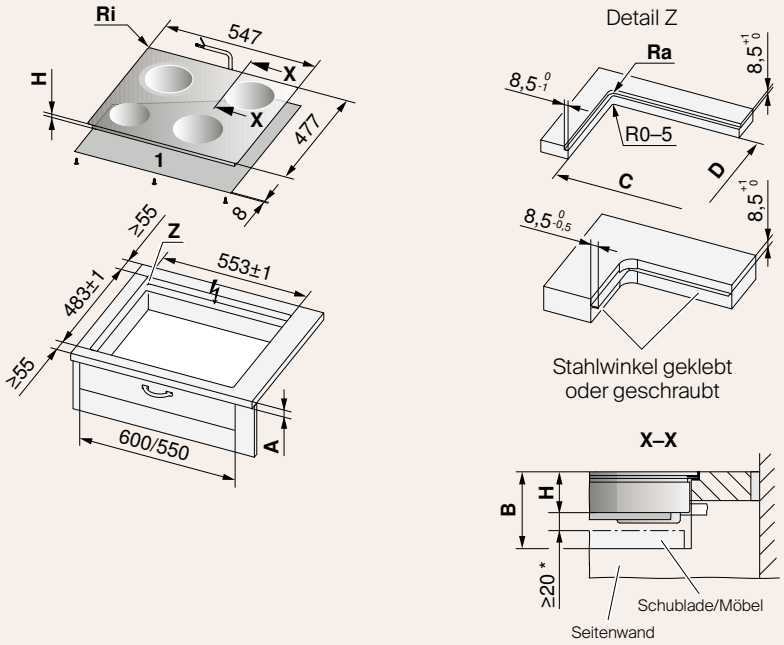

Gültig für Artikelnummer

GK45TEBS

3110300402

* Empfohlener Freiraum
1 Thermo-Abschirmblech-Bausatz

Typ	A frei nach Hersteller	B	C/D	H	Eckradius Ra/Ri
GK45TEBSF	≥20 mm	≥90 mm	536/466 mm	47,5 mm	14/11 mm

A Arbeitsplattendicke (in Kombination mit direkt untergebautem Backofen, gilt nicht für Kleingeräte)
B Erforderlicher Freiraum für Belüftung und Service-Austausch über die gesamte Ausschnittfläche
C Auflagenmass Breite
D Auflagenmass Tiefe
E Stahlwinkel geklebt oder geschraubt
F Seitenwand
H Mass von der Oberseite der Arbeitsplatte bis zur Unterseite des Kochfeldes (Ventilationsöffnung)
Ra Ausschnitt-Eckradien aussen
Ri Geräte-Eckradien
S Schublade/Möbel

Detaillierte Planungsinformationen sind auf unserer Website zu finden.

Produktvergleich – Advanced Line
CookTop (Strahlungsheizkörper externe Bedienung)

	CookTop V600 E804B	CookTop V200 E804	CookTop V400 E804B	CookTop V400 E604	CookTop V400 E604	CookTop V400 E604	CookTop V400 E604	CookTop V200 E604	CookTop V200 E604	CookTop V200 E603	CookTop V200 E302
Breitenmasse in cm	80		60								30
Katalogseite	229	230	230	231	231	232	232	233	233/234	234	235
Ausführungen											
Design	Black Design	Classic Design	Black Design	Black Design	Black Design	Black Design	Black Design	Classic Design	Classic Design	Classic Design	Classic Design
Chromstahl-Rahmen	●		●	●	●	●	●	●	●	●	●
DualDesign			●	●	●	●	●	●			
Übermassrahmen	●	●		●		●		●			
OptiGlass				●							
Anwendungen											
Anzahl Kochzonen	4	4	4	4	4	4	4	4	4	3	2
Kochzonengrössen (cm)	14/14-21/ 18/18	14/14-21/ 18/18	14/14-21/ 18/18-27.5	14/14-21/ 18/18	14/14-21/ 14/18	14/21/ 18/18	14/21/ 14/18	14/14-21/ 18/18	14/21/ 18/18	14/21/ 18	14/18
Anzahl Zweikreis-Kochzonen	1	1	1	1	1			1			
Bräterzone	●		●								
Warmhaltefläche	●										
Sicherheit											
Restwärmeanzeige	●	●	●	●	●	●	●	●	●	●	●

Produktvergleich - Quicklight für den Ersatzmarkt

	GK43	GK42H
Breitenmasse in cm	60	
Katalogseite	236	236
Ausführungen		
Design	Black Design	Classic Design
Fläschenbündig	●	●
Anwendungen		
Anzahl Kochzonen	4	4
Kochzonengrössen (cm)	14/14-21/18/18	14/14-21/18/18
Anzahl Zweikreis-Kochzonen	1	1
Sicherheit		
Restwärmeanzeige	●	●

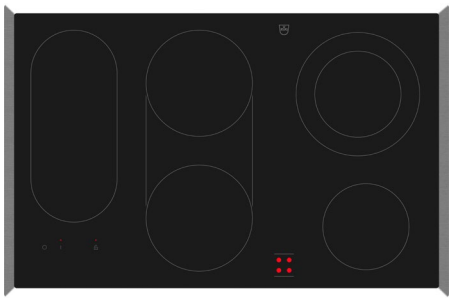

CookTop V600 E804B

Dieses Kochfeld mit praktischer Warmhaltefläche auf der linken Seite bietet in Kombination mit einem Einbauherd viel Platz zum Kochen.

Betriebsarten

- Kochzonen 4
- Kochzonengrössen: 14/14 – 21/18/18 cm
- BlackDesign
- Bräterzone
- Warmhaltefläche
- Restwärmeanzeige
- Optische Betriebsanzeige (LED)
- Externe Bedienung über Herd/Schaltkasten

Geräteinformationen

Masse (B × T)	774 × 514 mm/R8		
Anschluss	400 V 2~	7900 W	16 A

Ausführung	Artikelnummer
Breitennorm 80 cm	
Chromstahl-Rahmen	**31121**00001



CookTop V600 E804B

Dieses Kochfeld mit praktischer Warmhaltefläche auf der rechten Seite bietet in Kombination mit einem Einbauherd viel Platz zum Kochen.

Betriebsarten

- Kochzonen 4
- Kochzonengrössen: 14/14 – 21/18/18 cm
- BlackDesign
- Bräterzone
- Warmhaltefläche
- Restwärmeanzeige
- Optische Betriebsanzeige (LED)
- Externe Bedienung über Herd/Schaltkasten

Geräteinformationen

Masse (B × T)	a: 774 × 514 mm/R8 b: 790 × 545 mm/R8		
Anschluss	400 V 2~	7900 W	16 A

Ausführung	Artikelnummer
Breitennorm 80 cm	
Chromstahl-Rahmen[a]	**31120**00001
Übermassrahmen[b]	**31120**00002



CookTop V200 E804

Das ideale Modell im ClassicDesign mit praktischer Abstellfläche auf der rechten Seite für den nachträglichen Einbau in bestehende Küchenkombinationen.

Betriebsarten

- Kochzonen 4
- Kochzonengrössen: 14/14 – 21/18/18 cm
- ClassicDesign
- Restwärmeanzeige
- Optische Betriebsanzeige (LED)
- Externe Bedienung über Herd/Schaltkasten

Geräteinformationen

Masse (B × T)	790 × 545 mm/R8		
Anschluss	400 V 2~	7000 W	16 A

Ausführung	Artikelnummer
Breitennorm 80 cm	
Übermassrahmen	**31128**00001

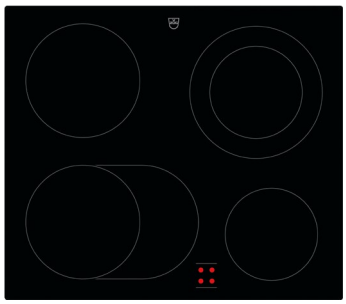

CookTop V400 E604B

Dieses Kochfeld bietet in Kombination mit einem Einbauherd viel Platz zum Kochen und verfügt über eine Bräterzone.

Betriebsarten

- Kochzonen 4
- Kochzonengrössen: 14/14 –21/18/18 – 27,5 cm
- BlackDesign
- Bräterzone
- Restwärmeanzeige
- Optische Betriebsanzeige (LED)
- Externe Bedienung über Herd/Schaltkasten

Geräteinformationen

Masse (B × T)	a: 571 × 501 mm/R1,5 b: 584 × 514 mm/R8		
Anschluss	400 V 2~	7600 W	16 A

Ausführung	Artikelnummer
Breitennorm 60 cm	
DualDesign[a)]	**31123**00002
Chromstahl-Rahmen[b)]	**31123**00001

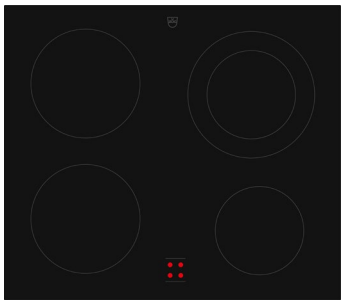

CookTop V400 E604

Ein Standard-Kochfeld für die Kombination mit einem Einbauherd – auch mit OptiGlass erhältlich.

Betriebsarten

- Kochzonen 4
- Kochzonengrössen: 14/14 – 21/18/18 cm
- BlackDesign
- Restwärmeanzeige
- Optische Betriebsanzeige (LED)
- Externe Bedienung über Herd/Schaltkasten

Geräteinformationen

Masse (B × T)	a: 571 × 501 mm/R1,5 b: 584 × 514 mm/R8 c: 600 × 545 mm/R8		
Anschluss	400 V 2~	7000 W	16 A

Ausführung	Artikelnummer
Breitennorm 60 cm	
DualDesign[a]	**31119**00003
Chromstahl-Rahmen[b]	**31119**00001
Übermassrahmen[c]	**31119**00002
Breitennorm 60 cm, OptiGlass	
DualDesign[a]	**31119**00005
Chromstahl-Rahmen[b]	**31119**00004

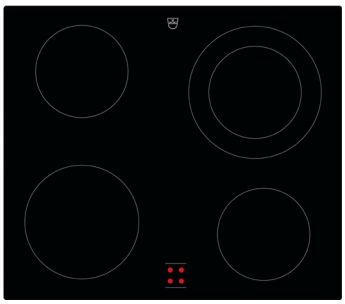

CookTop V400 E604

Ein Standard-Kochfeld mit Zweikreis-Kochzone für die Kombination mit einem Einbauherd.

Betriebsarten

- Kochzonen 4
- Kochzonengrössen: 14/14 – 21/14/18 cm
- BlackDesign
- Restwärmeanzeige
- Optische Betriebsanzeige (LED)
- Externe Bedienung über Herd/Schaltkasten

Geräteinformationen

Masse (B × T)	a: 571 × 501 mm/R1,5 b: 584 × 514 mm/R8		
Anschluss	400 V 2~	6400 W	16 A

Ausführung	Artikelnummer
Breitennorm 60 cm	
DualDesign[a]	**31131**00002
Chromstahl-Rahmen[b]	**31131**00001

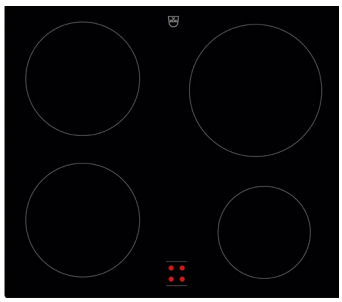

CookTop V400 E604

Ein Standard-Kochfeld für die Kombination mit einem Einbauherd.

Betriebsarten

- Kochzonen 4
- Kochzonengrössen: 14/21/18/18 cm
- BlackDesign
- Restwärmeanzeige
- Optische Betriebsanzeige (LED)
- Externe Bedienung über Herd/Schaltkasten

Geräteinformationen

Masse (B × T)	a: 571 × 501 mm/R1,5 b: 584 × 514 mm/R8 c: 600 × 545 mm/R8		
Anschluss	400 V 2~	7100 W	16 A

Ausführung	Artikelnummer
Breitennorm 60 cm	
DualDesign[a)]	**31122**00003
Chromstahl-Rahmen[b)]	**31122**00001
Übermassrahmen[c)]	**31122**00002

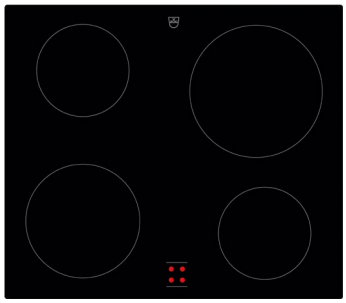

CookTop V400 E604

Ein kompaktes Kochfeld mit zwei kleineren Kochzonen.

Betriebsarten

- Kochzonen 4
- Kochzonengrössen: 14/21/14/18 cm
- BlackDesign
- Restwärmeanzeige
- Optische Betriebsanzeige (LED)
- Externe Bedienung über Herd/Schaltkasten

Geräteinformationen

Masse (B × T)	a: 571 × 501 mm/R1,5 b: 584 × 514 mm/R8		
Anschluss	400 V 2~	6500 W	16 A

Ausführung	Artikelnummer
Breitennorm 60 cm	
DualDesign[a)]	**31118**00002
Chromstahl-Rahmen[b)]	**31118**00001

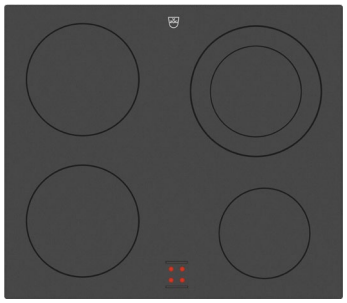

CookTop V200 E604

Ein Kochfeld mit einer Zweikreis-Zone im ClassicDesign für die Kombination mit einem Einbauherd.

Betriebsarten

- Kochzonen 4
- Kochzonengrössen: 14/14 – 21/18/18 cm
- ClassicDesign
- Restwärmeanzeige
- Optische Betriebsanzeige (LED)
- Externe Bedienung über Herd/Schaltkasten

Geräteinformationen

Masse (B × T)	a: 571 × 501 mm/R1,5 b: 584 × 514 mm/R8 c: 600 × 545 mm/R8		
Anschluss	400 V 2~	7000 W	16 A

Ausführung	Artikelnummer
Breitennorm 60 cm	
DualDesign[a)]	**31124**00003
Chromstahl-Rahmen[b)]	**31124**00001
Übermassrahmen[c)]	**31124**00002

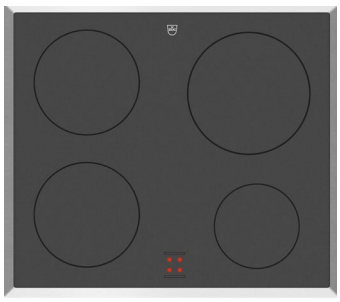

CookTop V200 E604

Ein Standard-Kochfeld im ClassicDesign für die Kombination mit einem Einbauherd.

Betriebsarten

- Kochzonen 4
- Kochzonengrössen: 14/21/18/18 cm
- ClassicDesign
- Restwärmeanzeige
- Optische Betriebsanzeige (LED)
- Externe Bedienung über Herd/Schaltkasten

Geräteinformationen

Masse (B × T)	584 × 514 mm/R8		
Anschluss	400 V 2~	7100 W	16 A

Ausführung	Artikelnummer
Breitennorm 60 cm	
Chromstahl-Rahmen	**31126**00001

Anschluss Kochfeld:
400V 2N~

Betriebsspannung :
230V

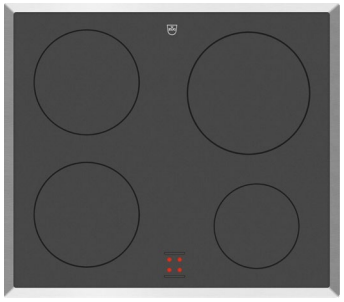

CookTop V200 E604

Ein Standard-Kochfeld im ClassicDesign für die Kombination mit einem Einbauherd.

Betriebsarten

- Kochzonen 4
- Kochzonengrössen: 14/21/18/18 cm
- ClassicDesign
- Restwärmeanzeige
- Optische Betriebsanzeige (LED)
- Externe Bedienung über Herd/Schaltkasten

Geräteinformationen

Masse (B × T)	584 × 514 mm/R8		
Anschluss	400 V 2N~	7100 W	16 A

Ausführung	Artikelnummer
Breitennorm 60 cm	
Chromstahl-Rahmen	**31125**00001

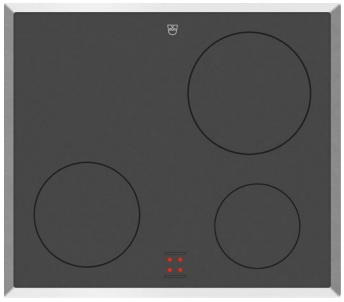

CookTop V200 E603

Ein Standard-Kochfeld im ClassicDesign mit drei Kochzonen für die Kombination mit einem Einbauherd.

Betriebsarten

- Kochzonen 3
- Kochzonengrössen: 14/21/18 cm
- ClassicDesign
- Restwärmeanzeige
- Optische Betriebsanzeige (LED)
- Externe Bedienung über Herd/Schaltkasten

Geräteinformationen

Masse (B × T)	584 × 514 mm/R8		
Anschluss	400 V 2~	5300 W	16 A

Ausführung	Artikelnummer
Breitennorm 60 cm	
Chromstahl-Rahmen	**31127**00001

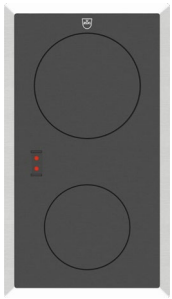

CookTop V200 E302

Ein Kochfeld im ClassicDesign mit zwei Kochzonen – ideal zum Kombinieren oder für spezielle Einbausituationen.

Betriebsarten

- Kochzonen 2
- Kochzonengrössen: 14/18 cm
- ClassicDesign
- Restwärmeanzeige
- Optische Betriebsanzeige (LED)
- Externe Bedienung über Herd/Schaltkasten

Geräteinformationen

Masse (B × T)	286 × 511 mm/R8		
Anschluss	400 V 2~	3000 W	10 A

Ausführung	Artikelnummer
Breitennorm 30 cm	
Chromstahl-Rahmen	**31129**00001

Flächenbündige Quicklight-Kochfelder für den Ersatzmarkt

Dank grosser Eckradien können diese Kochfelder in jede Arbeitsplatte eingebaut werden.
Das Mass der Glaskeramikplatte entspricht den bisherigen Quicklight-Dimensionen.



GK43

Ein kompaktes Kochfeld im BlackDesign und unterschiedlich grossen
Kochzonen.

Betriebsarten

- Kochzonen 4
- Kochzonengrössen: 14/14 – 21/18/18 cm
- BlackDesign
- Restwärmeanzeige
- Optische Betriebsanzeige (LED)
- Externe Bedienung über Herd/Schaltkasten

Geräteinformationen

Masse (B × T)	547 × 477 mm/R11		
Anschluss	400 V 2~	7000 W	16 A

Ausführung	Artikelnummer
Breitennorm 60 cm	
Flächenbündig	**527**440

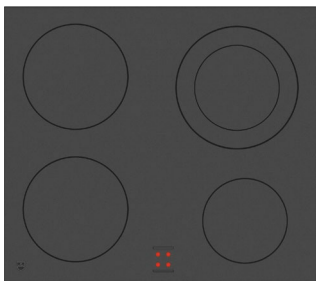

GK42H

Ein kompaktes Kochfeld im ClassicDesign und unterschiedlich grossen Kochzonen.

Betriebsarten

- Kochzonen 4
- Kochzonengrössen: 14/14 – 21/18/18 cm
- ClassicDesign
- Restwärmeanzeige
- Optische Betriebsanzeige (LED)
- Externe Bedienung über Herd/Schaltkasten

Geräteinformationen

Masse (B × T)	547 × 477 mm/R11		
Anschluss	400 V 2~	7000 W	16 A

Ausführung	Artikelnummer
Breitennorm 60 cm	
Flächenbündig	**31065**00402

Für die Geräteplatzierung nach Wunsch

Die Einbauschaltkästen sind mit allen extern bedienten CookTop Kochfeldern mit Strahlungsheizkörpern kompatibel und ermöglichen eine hohe Flexibilität bei der Platzierung der Geräte in der Küche. Die Einbauschaltkästen sind in den Farben Nero, Weiss, ChromeClass und Spiegelglas erhältlich.



Einbauschaltkasten ES4

- Modelle für vier Kochplatten und Strahlungsheizkörper-Kochfelder
- Nicht versenkbare Drehschalter
- Für Steuerung von Zweikreis-Kochzonen geeignet

Artikelnummer

Spiegelglas Schwarz	**33014**00432
ChromeClass	**33014**00433

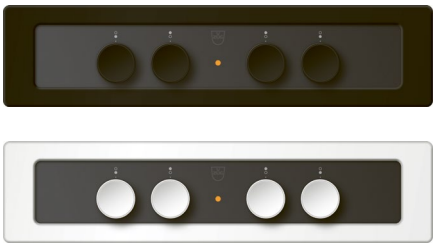

Einbauschaltkasten ES4U

- Modelle für vier Kochplatten und Strahlungsheizkörper-Kochfelder
- Nicht versenkbare Drehschalter
- Für nachträglichen Einbau in bestehende Küchenkombinationen mit breiterem Rahmen
- Für Steuerung von Zweikreis-Kochzonen geeignet

Artikelnummer

Nero	**33011**00430
Weiss	**33011**00431

Weitere Kochplattensätze und Befestigungssets – siehe Preisliste 2023



Einbaurechaud ER4

- Element für vier Kochplatten und Strahlungsheizkörper-Kochfelder
- Nicht versenkbare Drehschalter

Einbaurechaud ER202

- ½-Element (27,5 cm) für zwei Kochplatten und Strahlungsheizkörper-Kochfelder
- Nicht versenkbare Drehschalter

Artikelnummer

ER4

Nero	**33013**00430
Weiss	**33013**00431
ChromeClass	**33013**00433

ER202

Nero	**33009**00210
Weiss	**33009**00211



Einzelschalter ES1

- Modell für Zweikreis-Kochzonen (Kochplatte und Strahlungsheizkörper-Kochfeld)
- Nicht versenkbare Drehschalter

Artikelnummer

Spiegelglas schwarz	**33012**00222

Mass-Skizzen – Advanced Line
CookTop (Strahlungsheizkörper externe Bedienung)

CookTop V600 E804B (bisher GK43BL/BR) – Breitennorm 80 cm

Aufliegender Einbau mit Chromstahl-Rahmen

- «Klick-in»-Montage
- Ausschnitt-Eckradien von ≤10 mm anstreben
- Geräte-Eckradien 8 mm

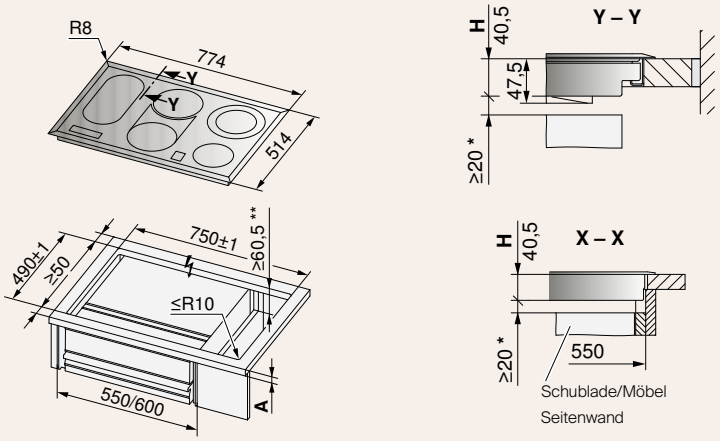

Gültig für Artikelnummer

CookTop V600 E804B
3112100001
3112000001

* Empfohlener Freiraum
** Ausschnitt in Seitenwände
A ≥30 mm, frei nach Hersteller
H Mass von der Oberseite der Arbeitsplatte bis zur Unterseite der Kochfeldwanne

CookTop V600 E804B, CookTop V200 E804 (bisher GK43BR, GK43AU) – Breitennorm 80 cm

Aufliegender Einbau mit Übermassrahmen

- «Klick-in»-Montage
- Einbau in Spezialausschnitte für Chromnickelstahl-Komplettabdeckung mit Befestigungslaschen
- Ausschnitt-Eckradien von ≤10 mm anstreben
- Geräte-Eckradien 8 mm

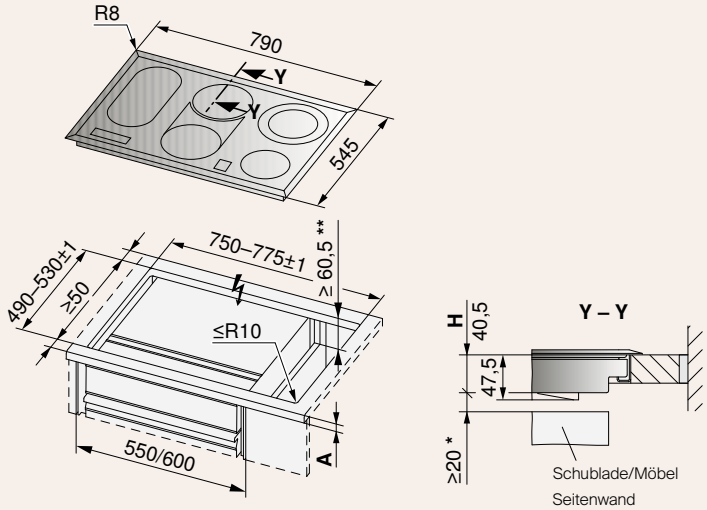

Gültig für Artikelnummer

CookTop V600 E804B	CookTop V200 E804
3112000002	**31128**00001

* Empfohlener Freiraum
** Ausschnitt in Seitenwände
A ≥30 mm, frei nach Hersteller
H Mass von der Oberseite der Arbeitsplatte bis zur Unterseite der Kochfeldwanne

CookTop V200 E604, CookTop V400 E604 (bisher GK43.1B, GK43, GK43.3, GK43.2, GK43.1, GK42H, GK42H1, GK32H1) – Breitennorm 60 cm

Aufliegender Einbau mit Chromstahl-Rahmen

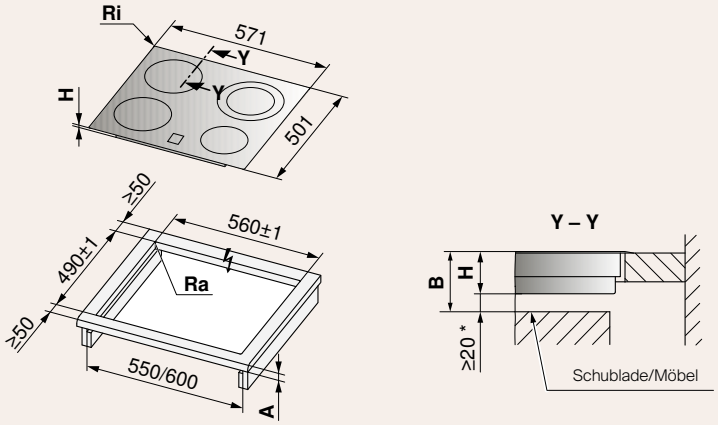

Gültig für Artikelnummer

CookTop V200 E604	CookTop V400 E604/E604B
3112400001	**31123**00001
3112600001	**31119**00001
3112500001	**31119**00004
3112700001	**31131**00001
	3112200001
	3111800001

Das Plattenbild des einzubauenden Kochfeldes kann vom abgebildeten Kochfeld abweichen

Typ	A frei nach Hersteller	B	H	Eckradius Ra/Ri
CookTop V200 E604, CookTop V400 E604	≥30 mm	≥63,5 mm	43,5 mm	10/8 mm

CookTop V200 E604, CookTop V400 E604 (bisher GK43.1B, GK43, GK43.3, GK43.2, GK43.1, GK42H) – Breitennorm 60 cm

Flächenbündiger Einbau mit DualDesign

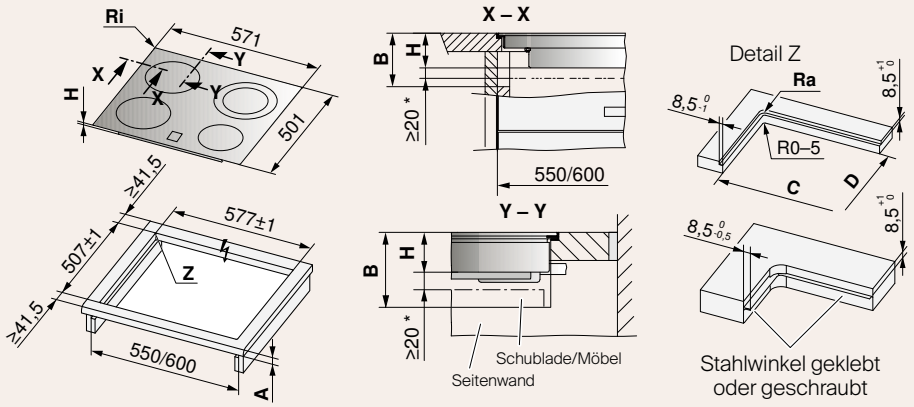

Gültig für Artikelnummer

CookTop V200 E604	CookTop V400 E604/E604B
3112400003	**31123**00002
	3111900003
	3111900005
	3113100002
	3112200003
	3111800002

Typ	A frei nach Hersteller	B	C/D	H	Eckradius Ra/Ri
CookTop V200 E604, CookTop V400 E604	≥30 mm	≥75 mm	560/490 mm	43,5 mm	51,5 mm

A Arbeitsplattendicke (in Kombination mit direkt untergebautem Backofen, gilt nicht für Kleingeräte)
B Erforderlicher Freiraum für Belüftung und Service-Austausch über die gesamte Ausschnittfläche
C Auflagenmass Breite
D Auflagenmass Tiefe
E Stahlwinkel geklebt oder geschraubt
F Seitenwand
H Mass von der Oberseite der Arbeitsplatte bis zur Unterseite des Kochfeldes (Ventilationsöffnung)
Ra Ausschnitt-Eckradien aussen
Ri Geräte-Eckradien
S Schublade/Möbel

Detaillierte Planungsinformationen sind auf unserer Website zu finden.

CookTop V200 E604, CookTop V400 E604 (bisher GK43.1B, GK43, GK43.3, GK43.2, GK43.1, GK42H) – Breitennorm 60 cm

Aufliegender Einbau mit DualDesign

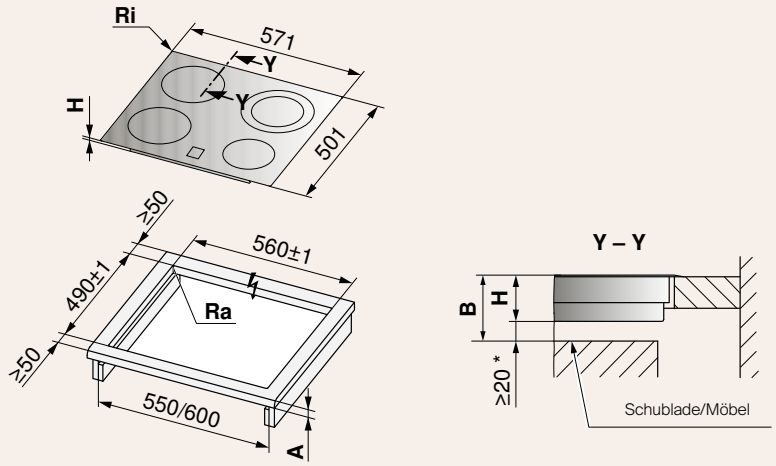

Gültig für Artikelnummer

CookTop V200 E604	CookTop V400 E604/E604B
3112400003	**31123**00002
	3111900003
	3111900005
	3113100002
	3112200003
	3111800002

Das Plattenbild des einzubauenden Kochfeldes kann vom abgebildeten Kochfeld abweichen

Typ	A frei nach Hersteller	B	H	Eckradius Ra/Ri
CookTop V200 E604, CookTop V400 E604	≥30 mm	≥63,5 mm	43,5 mm	51,5 mm

CookTop V200 E604, V400 E604 (bisher GK43, GK43.2, GK42H) – Breitennorm 60 cm

Aufliegender Einbau mit Übermassrahmen

Für das Unterbauelement wird die Breite 600 mm empfohlen.
- «Klick-in»-Montage
- Einbau in Spezialausschnitte für Chromnickelstahl Komplettabdeckung mit Befestigungslaschen
- Ausschnitt-Eckradien von ≤10 mm anstreben
- Geräte-Eckradien 8 mm

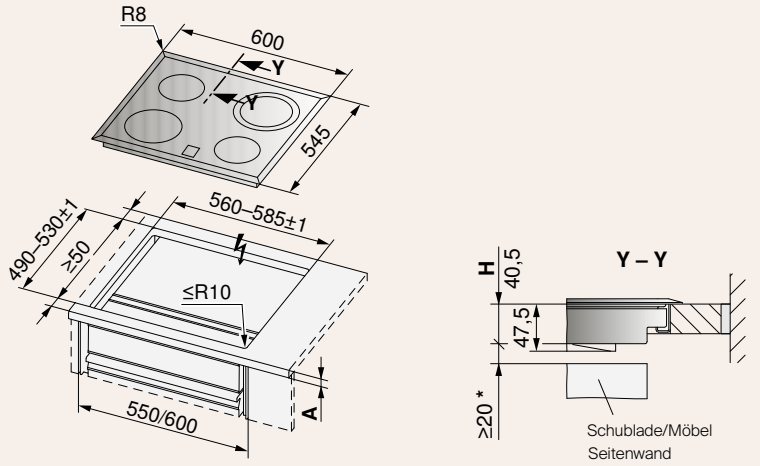

Gültig für Artikelnummer

CookTop V200 E604	CookTop V400 E604
3112400002	**31119**00002
	3112200002

* Empfohlener Freiraum
A ≥30 mm, frei nach Hersteller
H Mass von der Oberseite der Arbeitsplatte bis zur Unterseite der Kochfeldwanne

A Arbeitsplattendicke (in Kombination mit direkt untergebautem Backofen, gilt nicht für Kleingeräte)
B Erforderlicher Freiraum für Belüftung und Service-Austausch über die gesamte Ausschnittfläche
C Auflagenmass Breite
D Auflagenmass Tiefe
E Stahlwinkel geklebt oder geschraubt
F Seitenwand
H Mass von der Oberseite der Arbeitsplatte bis zur Unterseite des Kochfeldes (Ventilationsöffnung)
Ra Ausschnitt-Eckradien aussen
Ri Geräte-Eckradien
S Schublade/Möbel

CookTop V200 E302 (bisher GK22H1) – Breitennorm 30 cm

Aufliegender Einbau mit Chromstahl-Rahmen

Für das Unterbauelement wird die Breite 600 mm empfohlen.
- «Klick-in»-Montage
- Ausschnitt-Eckradien von ≤10 mm anstreben
- Geräte-Eckradien 8 mm

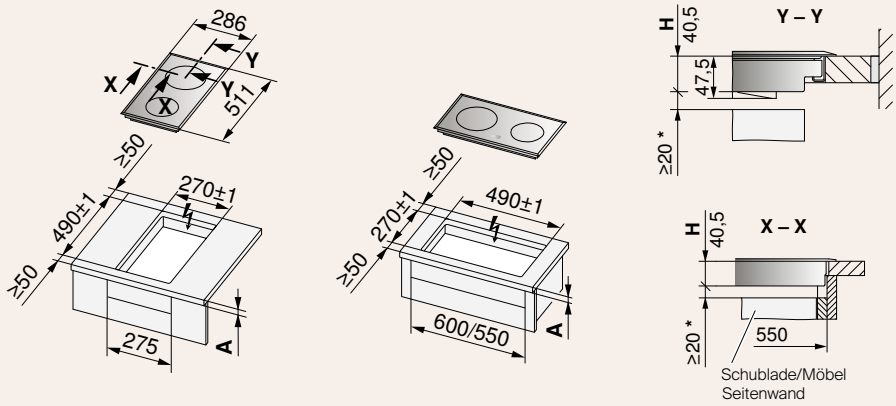

Gültig für Artikelnummer

CookTop V200 E302

3112900001

* Empfohlener Freiraum
A ≥30 mm, frei nach Hersteller
H Mass von der Oberseite der Arbeitsplatte bis zur Unterseite der Kochfeldwanne

Mass-Skizzen – Quicklight-Kochfelder für den Ersatzmarkt

GK43, GK42H

Flächenbündiger Einbau

Für das Unterbauelement wird die Breite 600 mm empfohlen.
- Kochfeld-Unterteil muss nach unten ausbaubar sein!

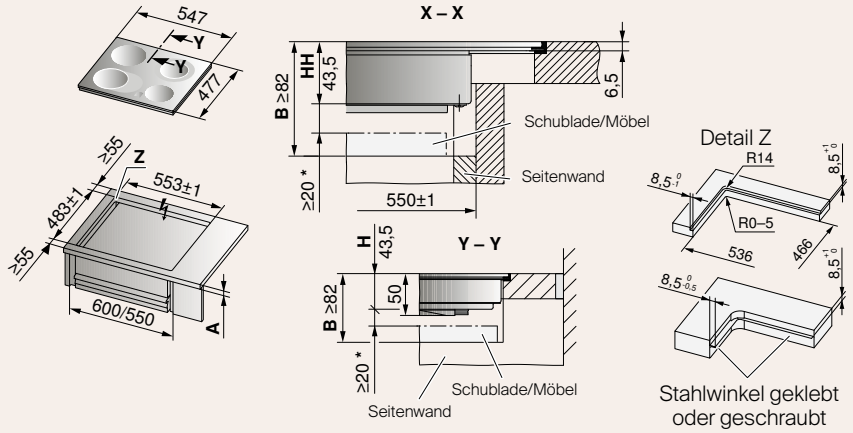

Gültig für Artikelnummer

GK43

527440

GK42H

3106500402

Typ	A frei nach Hersteller	B	H	Eckradius R14
GK43, GK42H	≥30 mm	≥82 mm	43,5 mm	11 mm

* Empfohlener Freiraum
A ≥30 mm, frei nach Hersteller
H Mass von der Oberseite der Arbeitsplatte bis zur Unterseite der Kochfeldwanne
B Mindestmass für die Demontage der Kochfeldwanne im Bereich der Seitenwände

Detaillierte Planungsinformationen sind auf unserer Website zu finden.

Mass-Skizzen – Einbauschaltkästen

ES4 (60 cm, 55 cm)
Einbauschaltkästen

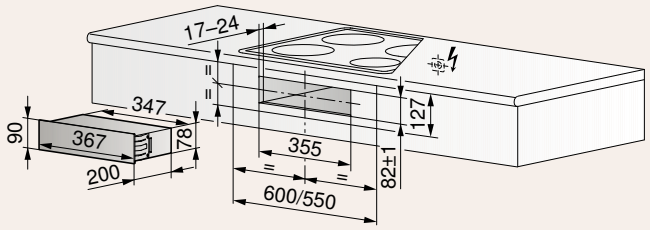

Gültig für Artikelnummer

ES4

3301400432
3301400433

ES4U (60 cm, 55 cm)
Einbauschaltkästen

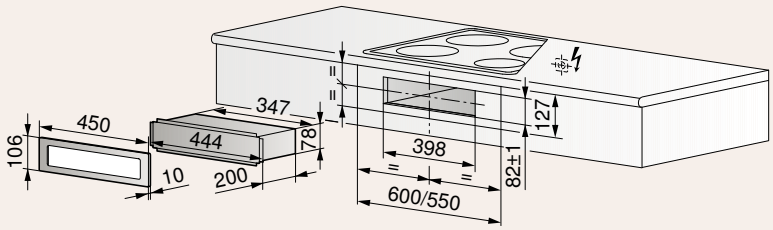

Gültig für Artikelnummer

ES4U

3301100430
3301100431

ER4 (55 cm)
Einzelschalter

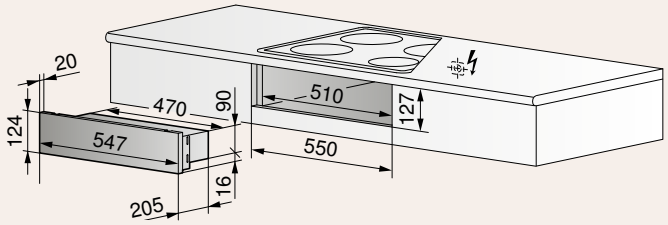

Gültig für Artikelnummer

ER4

3301300430
3301300431
3301300433

ER202, (27,5 cm)
Einzelschalter

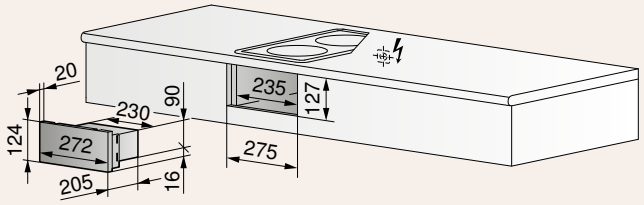

Gültig für Artikelnummer

ER202

3300900210
3300900211

ES1
Einzelschalter

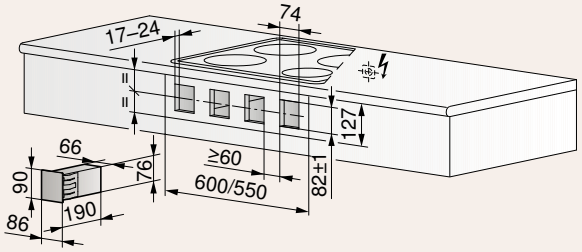

Gültig für Artikelnummer

ES1

3301200222

Detaillierte Planungsinformationen sind auf unserer Website zu finden.

Zubehör – Kochfelder

	Beschreibung	Art.-Nr.
1	Abdeck-/Schneidebrett zu Teppan Yaki schmal	1021462
2	Premium-Teppan-Yaki-Platte für FullFlex-Induktion	1037885



1



2

Weiteres Zubehör auf
vzug.com/zubehoer



Dunstabzüge

Zeitlose Eleganz vereint mit effizienter Leistung,
bei äusserst leisem Betrieb.

Präzise Technologie für saubere Luft

Modern
Der Trend der offenen Küchen verlangt nach Geräten, die den Wohnraumcharakter der Küche unterstützen. Unsere Dunstabzüge lassen die Küche in ihrem vollen Glanz erscheinen.

Individuell
Von der auffälligen Designhaube für die Kücheninsel über den fast unsichtbaren Einbau-Dunstabzug bis zum Tischlüfter und zum Muldenlüfter. Wir bieten ein umfassendes Sortiment und volle Planungsfreiheit.

Kompromisslos
Extrem leise, einfache Reinigung, optimale Ausleuchtung des Kochgeschehens und OptiLink: Unsere Dunstabzüge überzeugen mit Technologie und Funktionalität.



Dunstabzugs-Sortiment entdecken.

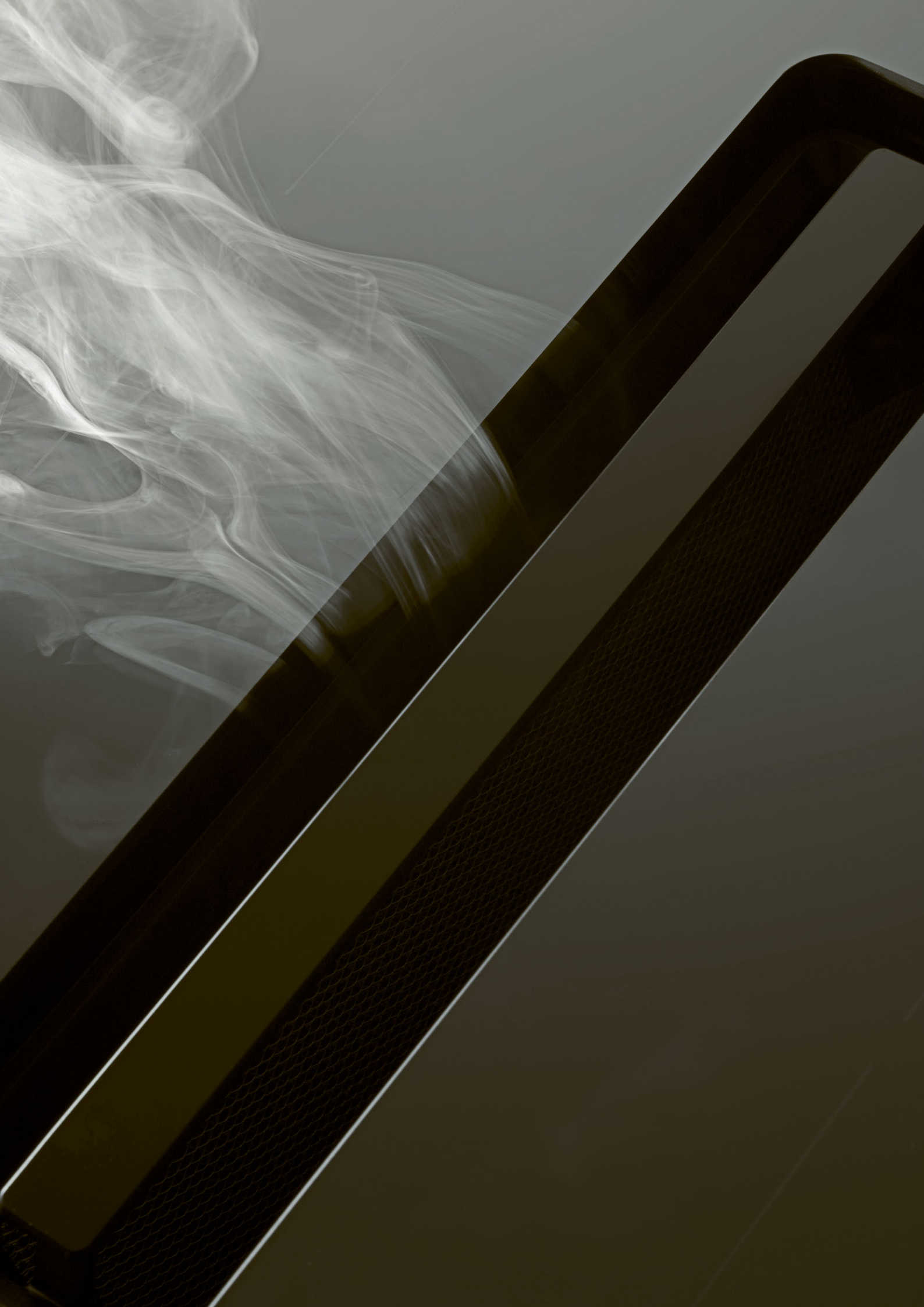

Auffällig oder diskret

Vom Designelement bis zum unsichtbaren Muldenlüfter – mit unserem vielfältigen Dunstabzugs-Sortiment lässt sich die Küche individuell gestalten.

Einbau-Dunstabzüge und Huttenlüfter
In den Küchenoberschrank oder in eine speziell dafür angefertigte Ummantelung eingebaut, sind diese Lüfter platzsparend und kaum sichtbar. Der AiroClearEinbau V4000 vereint zudem die Leistungsfähigkeit einer Abzugshaube mit Auszug mit dem Komfort eines Huttenlüfters. Die Leistung reguliert sich automatisch dank OptiLink.

Inselhauben
Inselhauben setzen mit ihrem stilvollen Design Akzente. Weniger auffällig, aber ebenso gut geeignet für Inselkochstellen sind Deckenhauben.

Wand- und Schräghauben
Wenn das Kochfeld an eine Wand grenzt, sind Wand- und Schräghauben ideal. Man nimmt das Gerät aus dem Blickfeld und geniesst insbesondere mit der Schräghaube absolute Kopffreiheit.

Tischlüfter
Der Tischlüfter wird hinter dem Kochfeld eingebaut und fährt bei Gebrauch auf Topfhöhe aus. Er eignet sich besonders für Panorama-Kochfelder.

Muldenlüfter
Der Muldenlüfter wird modular zwischen zwei Kochfeldern oder zwischen Kochfeld und Teppan Yaki eingebaut und bietet volle Sicht auf das Kochfeld.

Kochfeld mit integriertem Dunstabzug
Ins Glas des Kochfelds CombiCookTop ist ein Dunstabzug eingelassen. Der Dunst wird direkt dort abgezogen, wo er entsteht. Ideal für Inselküche und Wandeinbau.



Einbau-Dunstabzug



Huttenlüfter



Tischlüfter



Inselhaube

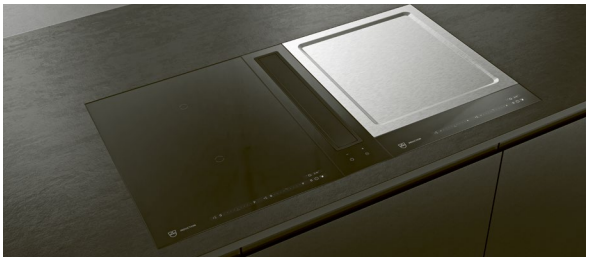

Muldenlüfter



Wandhaube



Kochfeld mit integriertem Dunstabzug

Kraftvoll, leise, sauber

Von SilentPlus über ComfortFix bis FlexLED und OptiLink –
unsere Dunstabzugshauben überzeugen mit technischen Innovationen.

SilentPlus
Ein Schalldämmsystem reduziert Motorgeräusche und Vibrationen. Auch im Höchstleistungsbetrieb sind Gespräche in der Küche in normaler Lautstärke kein Problem.

FlexLED Beleuchtung
Die LED-Leuchten benötigen wenig Strom und können je nach Modell in ihrer Farbtemperatur auf das Beleuchtungssystem der Küche abgestimmt werden – für ein gleichmässiges Erscheinungsbild.

ComfortFix
Der Fettfilter ist magnetbefestigt und kann zur Reinigung entfernt werden. Eine Steckvorrichtung hält den Filter beim Entfernen fest. So kann er nicht herunterfallen und das Kochfeld beschädigen.

Einfach und effektiv
Der Longlife-Plus-Aktivkohlefilter reduziert bis zu 96 % der Gerüche. Der Muldenlüfter verfügt über eine spülmaschinenfeste Auffangwanne mit einer Kapazität von 500 ml.

OptiLink
Der Dunstabzug kommuniziert mit dem Kochfeld. Der Lüfter schaltet sich automatisch ein und passt seine Leistung permanent an, um mit höchstmöglicher Effizienz eine optimale Luftqualität zu garantieren.



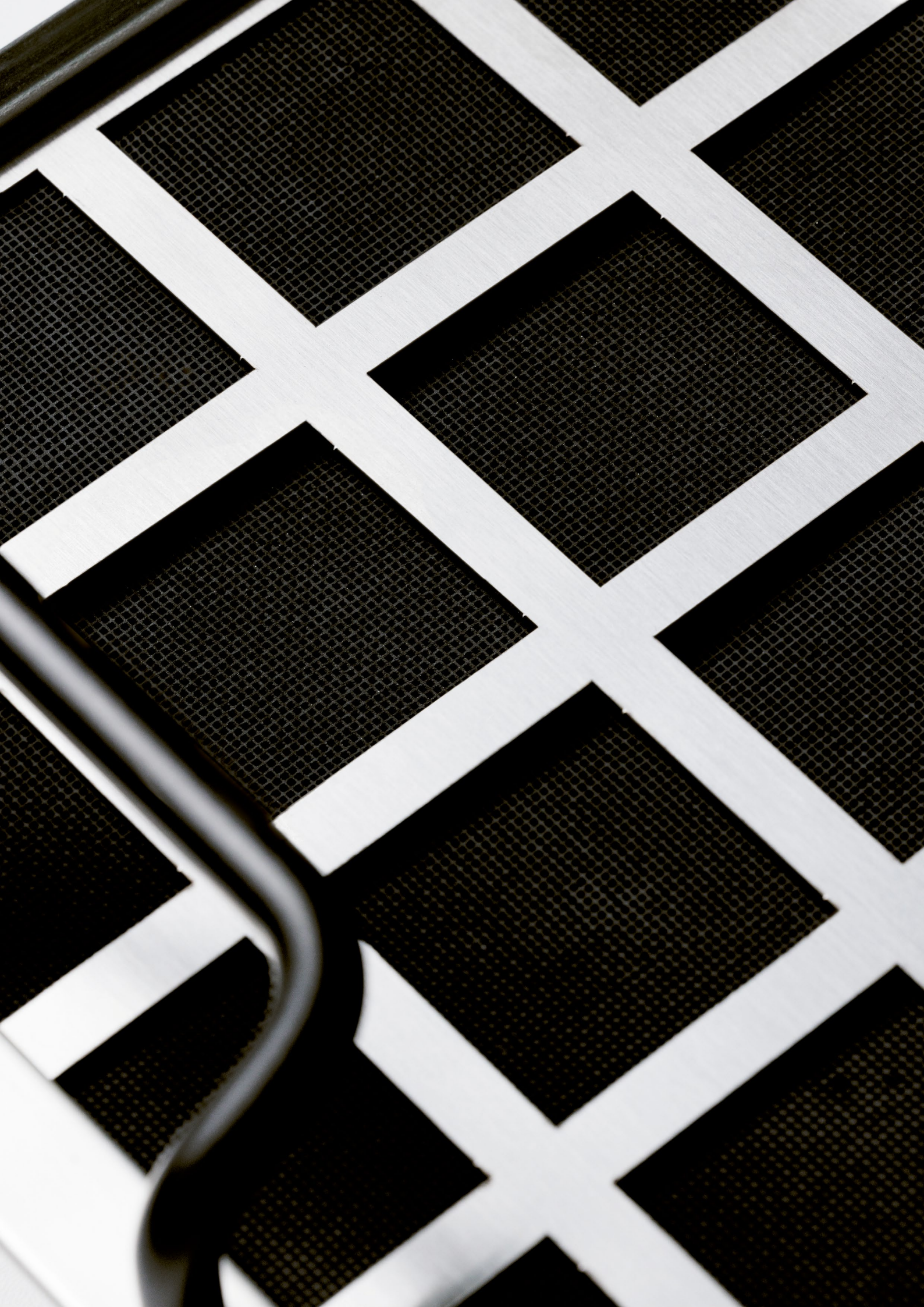

Produktvergleich – Tischlüfter, Inselhauben und Wandhauben

	DSTS	DSMS	CombiCookTop V4000	CombiCookTop V2000	AiroClearInsel V6000	DI QS	DI E
Katalogseite	**256**	**256**	**257**	**257**	**258**	**258**	**259**
Ausführungen							
ChromeClass						●	●
Glas	●						
Spiegelglas Schwarz					●		
Front aus Glas		●					
OptiGlass			●				
120 cm Breite					●		
100 cm Breite					●	●	
90 cm Breite	●						●
80 cm Breite			●	●			
60 cm Breite							
Abluft	●	●	●	●	●	●	●
Umluft mit Standard-Aktivkohlefilter	●	●				●	●
Umluft mit Longlife-Aktivkohlefilter	●					●	●
Umluft mit Longlife-Plus-Aktivkohlefilter			●	●	●		
Anwendungen							
FlexLED verstellbar 2700–4000 Kelvin					●		
LED-Beleuchtung	●				●	●	●
Lichtfarbe (Kelvin)	4000				2700–4000	3000	3000
Dimmbares Licht	●					●	●
SilentPlus					●		
Anzahl Fettfilter	2	1	2	2	3/4	3	3
ComfortFix					●		
Nachlaufautomatik	●	●	●	●	●	●	●
Intensivstufe	●	●	●	●	●	●	●
CleanAir	●		●	●		●	●
Fettfilterreinigungsanzeige	●	●	●	●	●	●	●
Anschluss für Zu-/Abluftklappe					●	●	
Effizienter BLDC-Motor		●	●	●	●		
Bedienung und Anzeige							
Touch-Grafikdisplay			●	●			
TouchControl	●	●			●		
Tipptasten						●	●
Schiebeschalter							
Fernbedienung*					●	●	●
OptiLink			●	●	●		
Anzahl Leistungsstufen	4	4	10	10	4	4	4
Gebläsestufenanzeige	●	●	●	●	●	●	●

● vorhanden | ○ nicht vorhanden | * gegen Aufpreis | Zubehör ab Seite 286

	AiroClearWand V6000	DW VHR	AiroClearWand V2000	DW QS	DW E	DW N	AiroClearEinbau V200
	259	260	260	261	261	262	262
				●	●	●	●
	●						
		●	●				
	●						
	●	●	●	●	●	●	●
				●		●	●
	●	●	●	●	●	●	●
			●	●	●		●
		●	●	●	●	●	
	●						
	●						
	●	●	●	●	●	●	●
	2700–4000	3000	2700	3000	3000	3000	2800
		●		●	●	●	
	●						
	3/4	2	2	2/3	3	2/3	2/3
	●						
	●	●	●	●	●	●	
	●	●	●	●	●	●	
		●		●	●		
	●	●	●	●	●	●	
	●			●			
	●	●					
	●	●	●				
				●	●	●	
							●
	●	●		●	●	●	
	●						
	4	4	4	4	4	4	3
	●	●	●	●	●	●	●



DSTS

Ein Dunstabzug der Extraklasse. Der versenkbare Tischlüfter verleiht der Küche eine Prise Exklusivität und passt perfekt in Kombination mit Panorama-Kochfeldern.

Betriebsarten

Ausstattung

- Luftleistung Abluft max. Stufe 420 m³/h
- Luftleistung Abluft Intensivstufe 670 m³/h
- Luftleistung nach EN 61591
- Leistungsstufen 3 + i
- Geräuschwert Abluft max. Stufe 57 dB(A)
- Geräuschwert Abluft Intensivstufe 69 dB(A)
- Abluftstutzen Ø 150 mm
- Rückstauklappe beigelegt
- Beleuchtung LED
- Anzahl der Beleuchtung 1
- Dimmbares Licht 2-stufig
- Intensivstufe mit automatischer Rückstellung
- Clean-Air
- TouchControl

Geräteinformationen

Masse (H × B × T)	646 × 880 × 352 mm		
Ausfahrhöhe	400 mm		
Anschluss	220 – 240 V~	276 W	10 A

B Energie-effizienz

Ausführung	Artikelnummer
Breitennorm 90 cm	
Glas	**64004**00005

Extras für Umluftbetrieb

Umluftbox für Sockel mit Standard Aktivkohlefilter Paket ca. 1.5 Jahre wartungsfrei	1157470
Longlife Aktivkohlefilter	1012163
Extras für Variante mit externem Motor Bausatz	1012164



DSMS

Beinahe unsichtbar in der Küchenabdeckung eingelassen überzeugt der Muldenlüfter mit hocheffektiver Absaugung.

Betriebsarten

Ausstattung

- Luftleistung Abluft max. Stufe 500 m³/h
- Luftleistung Abluft Intensivstufe 590 m³/h
- Luftleistung nach EN 61591
- Leistungsstufen 3 + i
- Geräuschwert Abluft max. Stufe 67 dB(A)
- Geräuschwert Abluft Intensivstufe 70 dB(A)
- Abluftstutzen Ø 150 mm
- TouchControl
- Herausnehmbare Auffangwanne mit integriertem Fettfilter, Spülmaschinenfest
- Aufnahmekapazität der Auffangwanne 500 ml

Abbildung enthält Kochstellen. Diese sind nicht im Lieferumfang enthalten.

Geräteinformationen

Masse (B × T)	110 × 501 mm/R1,5		
Anschluss	220 – 240 V~	145 W	10 A

A Energie-effizienz

Ausführung	Artikelnummer
Glas	**64005**00005

Extras für Umluftbetrieb

Umluftbox für Sockel mit Standard Aktivkohlefilter Paket ca. 1.5 Jahre wartungsfrei	1157470



CombiCookTop V4000 I804

Das Kochfeld mit integriertem Dunstabzug bietet maximale Flexibilität beim Kochen und Freiheit bei Planung und Gestaltung der Küche.

Betriebsarten Lüften



Betriebsarten Kochfeld



Bedienung und Anzeige

- Max. Leistung pro Kochzone 3700 W
- ZoneFlex
- Kochzonen 4
- Topfbodenerkennung ab 10 cm
- BlackDesign
- Leistungsstufen 9 + i
- Sicherheitspaket
- Grafikdisplay Touch
- Anzahl Sprachen in der Anzeige 12
- Einfach-Slider
- OptiLink
- Anschluss für Fensterkontaktschalter
- Fettfilterkassette Aufnahmekapazität für Flüssigkeit 175 ml
- Auffangwanne mit Aufnahmekapazität für Flüssigkeit 350 ml
- Spülmaschinenfeste Fettfilterkassette

Geräteinformationen

Masse (B × T)	761 × 501 mm/R1,5		
Anschluss	400V 2N~	7400 W	16 A

A Energie-effizienz

Ausführung	Artikelnummer
Breitennorm 80 cm, OptiGlass	
DualDesign	**310960**0000

Extras für Umluftbetrieb

Longlife-Plus-Aktivkohlefilter	1155757

Sonderzubehör für den ungeführten Umluftbetrieb

Teleskopanschluss kurz	1157471
Teleskopanschluss lang	1157472

Weiteres Sonderzubehör für Abluft- oder Umluftbetrieb siehe S. 286



CombiCookTop V2000 I804

Das Kochfeld mit integriertem Dunstabzug vereint puristisches Design mit intuitiver Bedienung.

Betriebsarten Lüften



Betriebsarten Kochfeld



Bedienung und Anzeige

- Kochfeldleistung mit PowerPlus
  2 × 3000 W, 1 × 3500 W, 1 × 3700 W
- Kochzonen 4
- Topfbodenerkennung 10 – 22 cm
- BlackDesign
- Leistungsstufen 9 + i
- Sicherheitspaket
- Grafikdisplay Touch
- Anzahl Sprachen in der Anzeige 12
- Einfach-Slider
- OptiLink
- Anschluss für Fensterkontaktschalter
- Fettfilterkassette Aufnahmekapazität für Flüssigkeit 175 ml
- Auffangwanne mit Aufnahmekapazität für Flüssigkeit 350 ml
- Spülmaschinenfeste Fettfilterkassette

Geräteinformationen

Masse (B × T)	761 × 501 mm/R1,5		
Anschluss	400V 2N~	7400 W	16 A

A Energie-effizienz

Ausführung	Artikelnummer
Breitennorm 80 cm	
DualDesign	**310950**0000

Extras für Umluftbetrieb

Longlife-Plus-Aktivkohlefilter	1155757

Sonderzubehör für den ungeführten Umluftbetrieb

Teleskopanschluss kurz	1157471
Teleskopanschluss lang	1157472

Weiteres Sonderzubehör für Abluft- oder Umluftbetrieb siehe S. 286



AiroClearInsel V6000

Dieses Spitzengerät vereint Funktionalität und modernes Premiumdesign, ist leise, perfekt verarbeitet und besonders energieeffizient. OptiLink reguliert die Leistung des Dunstabzuges automatisch.

Betriebsarten

Ausstattung

- Luftleistung Abluft max. Stufe 452 m³/h
- Luftleistung Abluft Intensivstufe 675 m³/h
- Luftleistung nach EN 61591
- Leistungsstufen 3 + i
- Geräuschwert Abluft max. Stufe 52 dB(A)
- Geräuschwert Abluft Intensivstufe 63 dB(A)
- Abluftstutzen Ø 150 mm
- Rückstauklappe beigelegt
- Beleuchtung LED
- Anzahl der Beleuchtung 4
- Fernbedienung optional, als Zubehör
- TouchControl
- Lichtfarbe einstellbar 2700 – 4000 Kelvin
- Anschluss für Zu-/Abluftklappe
- ComfortFix, einfache Handhabung und Fixierung der Fettfilter
- Kostenlose Heimberatung

Geräteinformationen

Masse (H × B × T)	55 × 1000 × 700 mm		
Abluft	510 – 635/845 mm		
Umluft	610 – 790/1000 mm		
Anschluss	220 – 240 V~	138 W	10 A

Energie-effizienz

Ausführung	Artikelnummer
Breitennorm 100 cm	
Spiegelglas Schwarz	**63019**00001
Spiegelglas, Lang	**63019**00002
Breitennorm 120 cm	
Spiegelglas Schwarz	**63020**00001
Spiegelglas, Lang	**63020**00002

Extras für Umluftbetrieb

Longlife-Plus-Aktivkohlefilter inkl. Umluftweiche, Starter-Kit	1046969



DIQS

Mit ihrem geradlinigen und zeitlosen Design überzeugt diese Inselhaube mit Ästhetik, Funktionalität und einfacher Bedienung.

Betriebsarten

Ausstattung

- Luftleistung Abluft max. Stufe 580 m³/h
- Luftleistung Abluft Intensivstufe 700 m³/h
- Luftleistung nach EN 61591
- Leistungsstufen 3 + i
- Geräuschwert Abluft max. Stufe 66 dB(A)
- Geräuschwert Abluft Intensivstufe 69 dB(A)
- Abluftstutzen Ø 150 mm
- Rückstauklappe beigelegt
- Beleuchtung LED
- Anzahl der Beleuchtung 4
- Dimmbares Licht 2-stufig
- Fernbedienung optional, als Zubehör
- Intensivstufe mit automatischer Rückstellung
- Tipptasten mit 7-Segmentanzeige
- Anschluss für Zu-/Abluftklappe

Geräteinformationen

Masse (H × B × T)	60 × 998 × 599 mm		
Abluft	640 – 880/1090 mm		
Umluft	690 – 880/1090 mm		
Anschluss	220 – 240 V~	274 W	10 A

Energie-effizienz

Ausführung	Artikelnummer
Breitennorm 100 cm	
ChromeClass	**63014**00003
ChromeClass, Lang	**63014**00203

Extras für Umluftbetrieb

Standard-Aktivkohlefilter	1046987
Longlife-Aktivkohlefilter	1046986



DIE

Diese Inselhaube ist dank ihrer geringen Fronthöhe auch visuell sehr ansprechend, leistungsstark und energiesparend.

Betriebsarten

Ausstattung

- Luftleistung Abluft max. Stufe 580 m³/h
- Luftleistung Abluft Intensivstufe 700 m³/h
- Luftleistung nach EN 61591
- Leistungsstufen 3 + i
- Geräuschwert Abluft max. Stufe 66 dB(A)
- Geräuschwert Abluft Intensivstufe 69 dB(A)
- Abluftstutzen Ø 150 mm
- Rückstauklappe beigelegt
- Beleuchtung LED
- Anzahl der Beleuchtung 4
- Dimmbares Licht 2-stufig
- Fernbedienung optional, als Zubehör
- Intensivstufe mit automatischer Rückstellung
- Tipptasten
- Anschluss für Zu-/Abluftklappe

Geräteinformationen

Masse (H × B × T)	60 × 898 × 599 mm		
Abluft	640 – 880 mm		
Umluft	690 – 880 mm		
Anschluss	220 – 240 V~	274 W	10 A

Energie-effizienz

Ausführung	Artikelnummer
Breitennorm 90 cm	
ChromeClass	**63013**00003

Extras für Umluftbetrieb

Standard-Aktivkohlefilter	1046987
Longlife-Aktivkohlefilter	1046986



AiroClearWand V6000

Dieses Spitzengerät vereint Funktionalität und modernes Premiumdesign, ist leise, perfekt verarbeitet und besonders energieeffizient. OptiLink reguliert die Leistung des Dunstabzuges automatisch.

Betriebsarten

Ausstattung

- Luftleistung Abluft max. Stufe 452 m³/h
- Luftleistung Abluft Intensivstufe 675 m³/h
- Luftleistung nach EN 61591
- Leistungsstufen 3 + i
- Geräuschwert Abluft max. Stufe 52 dB(A)
- Geräuschwert Abluft Intensivstufe 63 dB(A)
- Abluftstutzen Ø 150 mm
- Rückstauklappe beigelegt
- Beleuchtung LED
- Anzahl der Beleuchtung 2
- Fernbedienung optional, als Zubehör
- Intensivstufe mit automatischer Rückstellung
- TouchControl
- Lichtfarbe einstellbar 2700 – 4000 Kelvin
- Anschluss für Zu-/Abluftklappe
- ComfortFix, einfache Handhabung und Fixierung der Fettfilter
- Kostenlose Heimberatung

Geräteinformationen

Masse (H × B × T)	55 × 898 × 550 mm		
Abluft	460 – 660/875 mm		
Umluft	570 – 770/995 mm		
Anschluss	220 – 240 V~	134 W	10 A

Energie-effizienz

Ausführung	Artikelnummer
Breitennorm 90 cm	
Spiegelglas Schwarz	**62028**00001
Spiegelglas, Lang	**62028**00002
Breitennorm 120 cm	
Spiegelglas Schwarz	**62029**00001
Spiegelglas, Lang	**62029**00002

Extras für Umluftbetrieb

Longlife-Plus-Aktivkohlefilter inkl. Umluftweiche, Starter-Kit 1046969



DWVHR

Als Schräghaube bietet diese energieeffiziente und leistungsstarke Wandlösung grosse Kopffreiheit – und damit viel Komfort beim Kochen.

Betriebsarten

Ausstattung

- Luftleistung Abluft max. Stufe 420 m³/h
- Luftleistung Abluft Intensivstufe 750 m³/h
- Luftleistung nach EN 61591
- Leistungsstufen 3 + i
- Geräuschwert Abluft max. Stufe 60 dB(A)
- Geräuschwert Abluft Intensivstufe 72 dB(A)
- Abluftstutzen Ø 150 mm
- Rückstauklappe beigelegt
- Beleuchtung LED
- Anzahl der Beleuchtung 2
- Fernbedienung optional, als Zubehör
- Intensivstufe mit automatischer Rückstellung
- Clean-Air
- TouchControl

Geräteinformationen

Masse (H × B × T)	500 × 898 × 338 mm		
Abluft	805 – 1435 mm		
Umluft (ohne Kamin)	463 mm		
Anschluss	220 – 240 V~	272 W	10 A

A+ Energie-effizienz

Ausführung	Artikelnummer
Breitennorm 90 cm	
Glas	**62030**00005

Teleskopverschalung für Abluft

Standard	H43384
Lang	H43385

Extras für Umluftbetrieb

Longlife-Aktivkohlefilter	H43400



AiroClearWand V2000

Die Schräghaube hat eine hochwertige Materialisierung aus Edelstahl und Glas und bietet Kopffreiheit für den besten Blick auf das Kochfeld.

Betriebsarten

Ausstattung

- Luftleistung Abluft max. Stufe 535 m³/h
- Luftleistung Abluft Intensivstufe 720 m³/h
- Luftleistung nach EN 61591
- Leistungsstufen 3 + i
- Geräuschwert Abluft max. Stufe 62 dB(A)
- Geräuschwert Abluft Intensivstufe 70 dB(A)
- Abluftstutzen Ø 150 mm
- Rückstauklappe beigelegt
- Beleuchtung LED
- Anzahl der Beleuchtung 2
- Intensivstufe mit automatischer Rückstellung
- TouchControl

Geräteinformationen

Masse (H × B × T)	515 × 898 × 325 mm		
Abluft	1045 – 1465 mm		
Umluft (ohne Kamin)	515 mm		
Anschluss	220 – 240 V~	255 W	10 A

A Energie-effizienz

Ausführung	Artikelnummer
Breitennorm 90 cm	
Glas	**62032**00000

Extras für Umluftbetrieb

Standard-Aktivkohlefilter	H43402
Longlife-Aktivkohlefilter	1016766



DWQS

Mit ihrem geradlinigen und zeitlosen Design überzeugt diese Haube mit Ästhetik, Funktionalität und einfacher Bedienung.

Betriebsarten

Ausstattung

- Luftleistung Abluft max. Stufe 580 m³/h
- Luftleistung Abluft Intensivstufe 700 m³/h
- Luftleistung nach EN 61591
- Leistungsstufen 3 + i
- Geräuschwert Abluft max. Stufe 66 dB(A)
- Geräuschwert Abluft Intensivstufe 69 dB(A)
- Abluftstutzen Ø 150 mm
- Rückstauklappe beigelegt
- Beleuchtung LED
- Anzahl der Beleuchtung 2
- Dimmbares Licht 2-stufig
- Fernbedienung optional, als Zubehör
- Intensivstufe mit automatischer Rückstellung
- Tipptasten mit 7-Segmentanzeige
- Anschluss für Zu-/Abluftklappe

Geräteinformationen

Masse (H × B × T)	60 × 598 × 470 mm		
Abluft	650 – 810/1160 mm		
Umluft	710 – 920/1260 mm		
Anschluss	220 – 240 V~	272 W	10 A

Energie-effizienz

Ausführung	Artikelnummer
Breitennorm 60 cm	
ChromeClass	**62019**00003
ChromeClass, Lang	**62019**00203
Breitennorm 90 cm	
ChromeClass	**62021**00003
ChromeClass, Lang	**62021**00203

Extras für Umluftbetrieb

Standard-Aktivkohlefilter	1046987
Longlife-Aktivkohlefilter	1046986



DWE

Diese Wandhaube ist dank ihrer geringen Fronthöhe auch visuell sehr ansprechend, leistungsstark und energiesparend.

Betriebsarten

Ausstattung

- Luftleistung Abluft max. Stufe 580 m³/h
- Luftleistung Abluft Intensivstufe 700 m³/h
- Luftleistung nach EN 61591
- Leistungsstufen 3 + i
- Geräuschwert Abluft max. Stufe 66 dB(A)
- Geräuschwert Abluft Intensivstufe 69 dB(A)
- Abluftstutzen Ø 150 mm
- Rückstauklappe beigelegt
- Beleuchtung LED
- Anzahl der Beleuchtung 2
- Dimmbares Licht 2-stufig
- Fernbedienung optional, als Zubehör
- Intensivstufe mit automatischer Rückstellung
- Tipptasten
- Anschluss für Zu-/Abluftklappe

Geräteinformationen

Masse (H × B × T)	60 × 898 × 470 mm		
Abluft	650 – 810 mm		
Umluft	710 – 920 mm		
Anschluss	220 – 240 V~	272 W	10 A

Energie-effizienz

Ausführung	Artikelnummer
Breitennorm 90 cm	
ChromeClass	**62017**00003

Extras für Umluftbetrieb

Standard-Aktivkohlefilter	1046987
Longlife-Aktivkohlefilter	1046986



DWN

Das Einstiegsmodell bei den Wandhauben – mit klassischem Design und starker Dunsterfassung.

Betriebsarten

Ausstattung

- Luftleistung Abluft max. Stufe 622 m³/h
- Luftleistung Abluft Intensivstufe 750 m³/h
- Luftleistung nach EN 61591
- Leistungsstufen 3 + i
- Geräuschwert Abluft max. Stufe 64 dB(A)
- Geräuschwert Abluft Intensivstufe 69 dB(A)
- Abluftstutzen Ø 150 mm
- Rückstauklappe beigelegt
- Beleuchtung LED
- Anzahl der Beleuchtung 2
- Fernbedienung optional, als Zubehör
- Intensivstufe mit automatischer Rückstellung
- Tipptasten

Geräteinformationen

Masse (H × B × T)	30 × 598 × 500 mm		
Abluft	525 – 930 mm		
Umluft	595 – 1000 mm		
Anschluss	220 – 240 V~	272 W	10 A

A+ Energie-effizienz

Ausführung	Artikelnummer
Breitennorm 60 cm	
ChromeClass	**62015**00003
Breitennorm 90 cm	
ChromeClass	**62016**00003

Extras für Umluftbetrieb

Longlife-Aktivkohlefilter Starter-Kit	1048414



AiroClearEinbau V200

Das wandelbare Einstiegsmodell: Verfügbar als Einbauhaube für in den Oberschrank oder als Wandhaube.

Betriebsarten

Ausstattung

- Luftleistung Abluft max. Stufe 336 m³/h
- Luftleistung nach EN 61591
- Leistungsstufen 3
- Geräuschwert Abluft max. Stufe 73 dB(A)
- Abluftstutzen Ø 125 mm
- Rückstauklappe beigelegt
- Beleuchtung LED
- Anzahl der Beleuchtung 2
- Fernbedienung
- Schiebeschalter
- Teleskopverschalung separat

Geräteinformationen

Masse (H × B × T)	132 × 898 × 510 mm		
Abluft	545 – 1140 mm		
Umluft	545 – 1140 mm		
Anschluss	220 – 240 V~	166 W	10 A

D Energie-effizienz

Ausführung	Artikelnummer
Breitennorm 90 cm	
ChromeClass	**61054**00001

Teleskopverschalung

Standard	H40166
Lang	H40167

Extras für Umluftbetrieb

Standard-Aktivkohlefilter	1068362

Mass-Skizzen

DSTS – Tischlüfter

Montagevariante Aufliegend

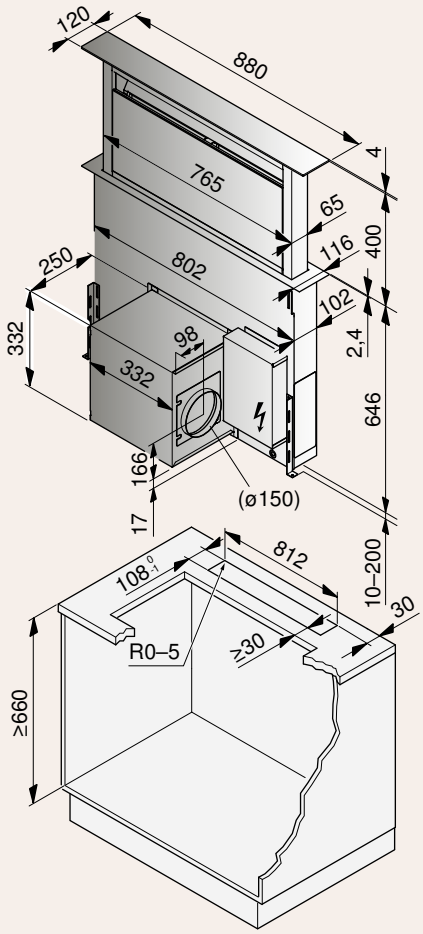

Montagevariante Flächenbündig

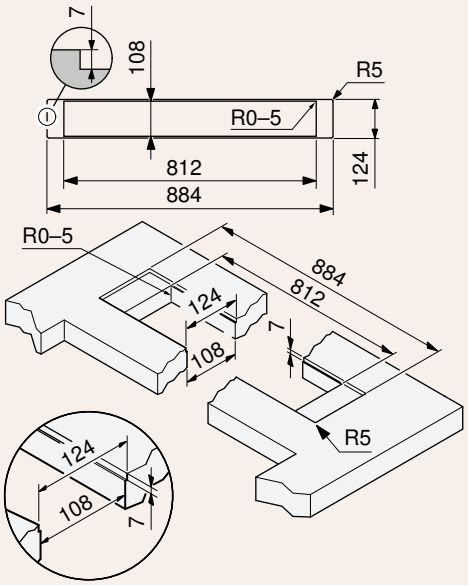

Gültig für Artikelnummer

DSTS

6400400005
1157470
1012163
1012164

Das Motorengehäuse kann alternativ auch von hinten am Dunstabzug geplant und montiert werden, wobei die Service- und Montagezugänglichkeit trotzdem von vorne gewährleistet sein muss.
Der Ausblasstutzen kann in vier verschiedenen Richtungen platziert werden.

Detaillierte Planungsinformationen sind auf unserer Website zu finden.

Wandmontage, Tiefe ≥600 mm

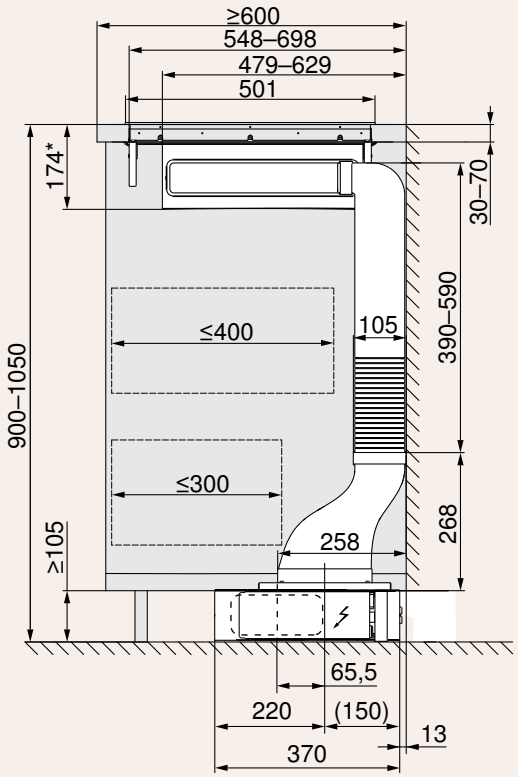

Wand-/Inselmontage, Tiefe ≥700 mm

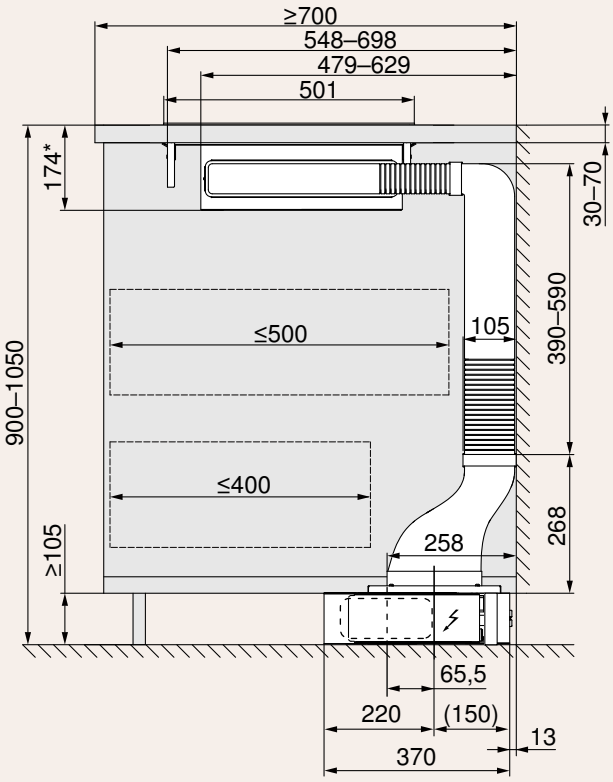

Inselmontage, Tiefe ≥900 mm

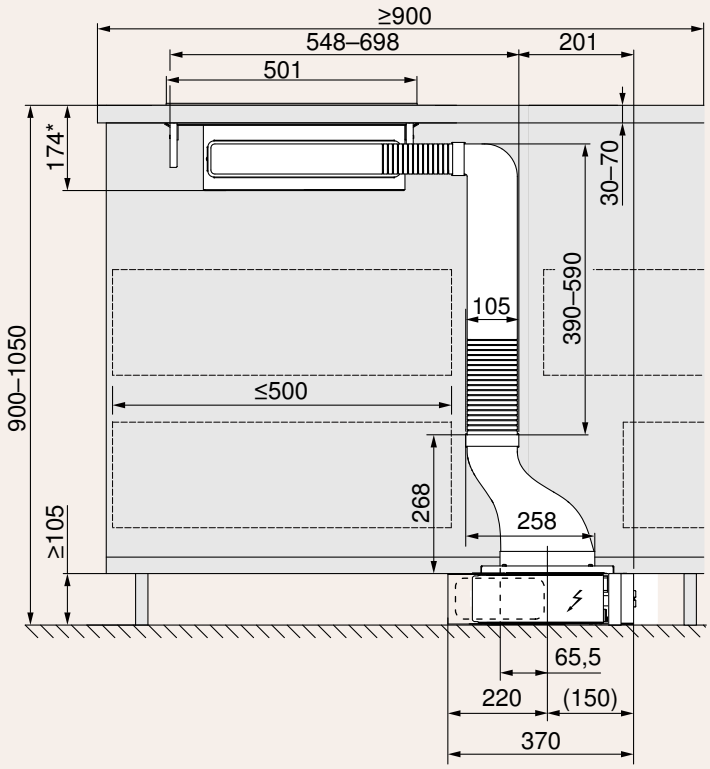

* Flächenbündiger Einbau. Aufliegender Einbau: 170 mm.

Gültig für Artikelnummer

DSMS

6400500005
1157470

CombiCookTop V4000 I804, CombiCookTop V2000 I804

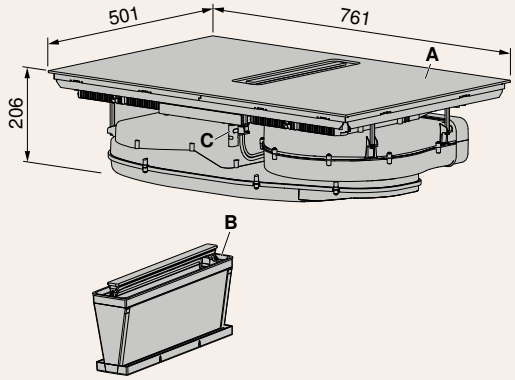

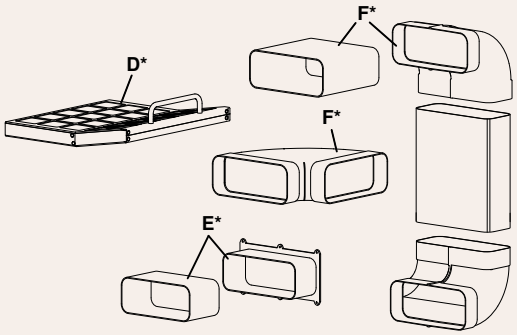

Im Lieferumfang enthalten:
A Kochfeld
B Filterkassette mit Fettfilter
C Potenzialfreier Schaltkontakt (Fensterkontaktschalter)
Als bestellbares Zubehör erhältlich:
D* Aktivkohlefilter (nur bei Umluftbetrieb)
E* Teleskopanschluss für Umluftbetrieb ungeführt
F* Flachkanäle, Bogenvarianten und Übergangsstücke

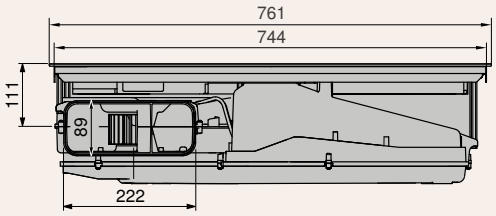

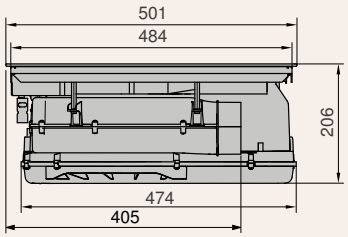

Gültig für Artikelnummer

CombiCookTop V4000

3109600000

CombiCookTop V2000

3109500000

Abluft- oder Umluftbetrieb mit Flachkanalsystem

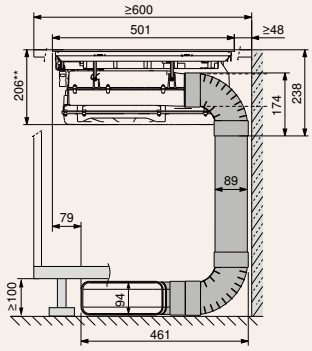

Abluft- oder Umluftbetrieb mit Flachkanalsystem, extratief

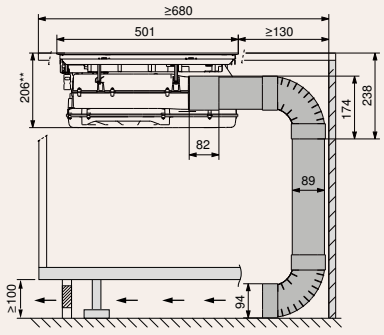

Umluftbetrieb ungeführt, mit Teleskopanschluss (E*)

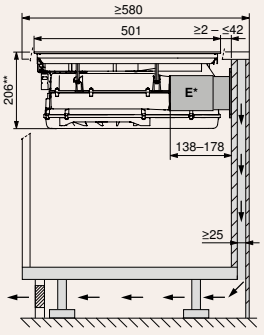

Umluftbetrieb ungeführt, lang

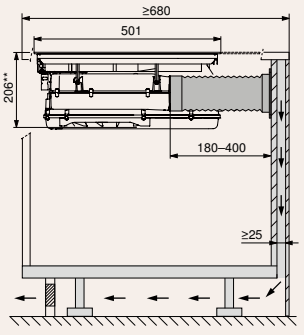

* = Andere Mindestabmessungen bei Verwendung des Luftkanal-Metallbogens 90°
** = Flächenbündiger Einbau (aufliegender Einbau: 202 mm)

Detaillierte Planungsinformationen sind auf unserer Website zu finden.

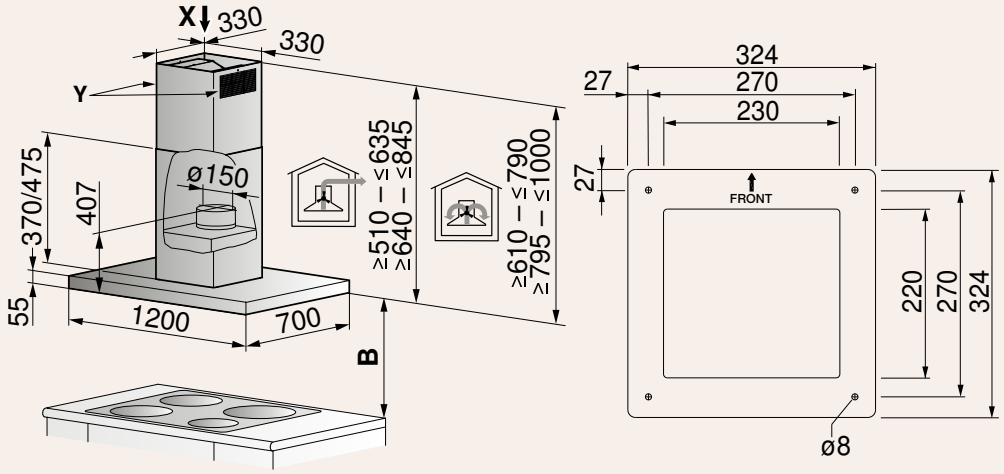

Teleskopverschalung Abluft/Umluft:
In der Höhe verstellbar.
In 2 Basishöhen erhältlich.

B Mindestabstand über Kochfeld
Bei Elektrokochfeld: 500 mm
Bei Gaskochfeld: 750 mm
Y Bei Umluft: Luftaustritt links/rechts und hinten/vorne möglich.
X Bohrplan (siehe links)

Gültig für Artikelnummer

AiroClearInsel V6000

6301900001
6301900002
6302000001
6302000002
1046969

DIQS

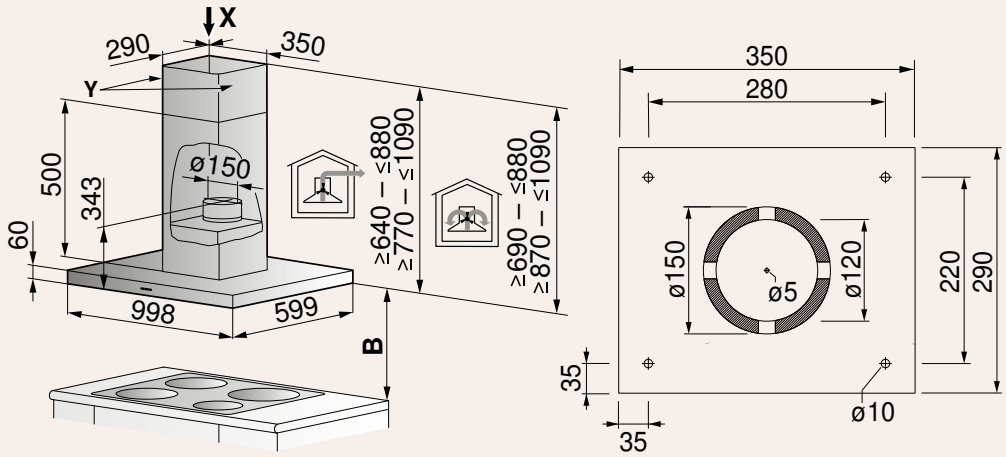

Teleskopverschalung Abluft/Umluft:
In der Höhe verstellbar.
In 2 Basishöhen erhältlich.

B Mindestabstand über Kochfeld
Bei Elektrokochfeld: 650 mm
Bei Gaskochfeld: 750 mm
Y Bei Umluft: Luftaustritt links/rechts und hinten/vorne möglich.
X Bohrplan (siehe links)

Gültig für Artikelnummer

DIQS

6301400003
6301400203
1046987
1046986

DIE

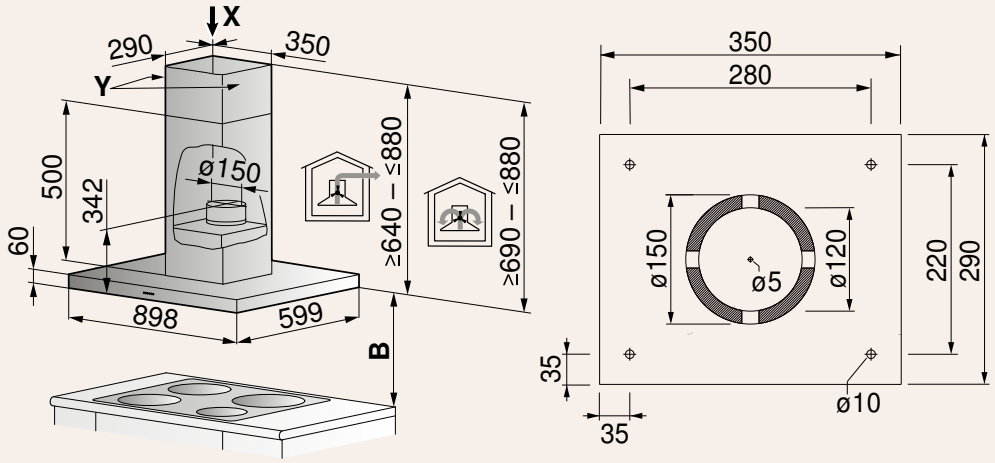

Teleskopverschalung Abluft/Umluft:
In der Höhe verstellbar.

B Mindestabstand über Kochfeld
Bei Elektrokochfeld: 650 mm
Bei Gaskochfeld: 750 mm
Y Bei Umluft: Luftaustritt links/rechts und hinten/vorne möglich.
X Bohrplan (siehe links)

Gültig für Artikelnummer

DIE

6301300003
1046987
1046986

AiroClearWand V6000

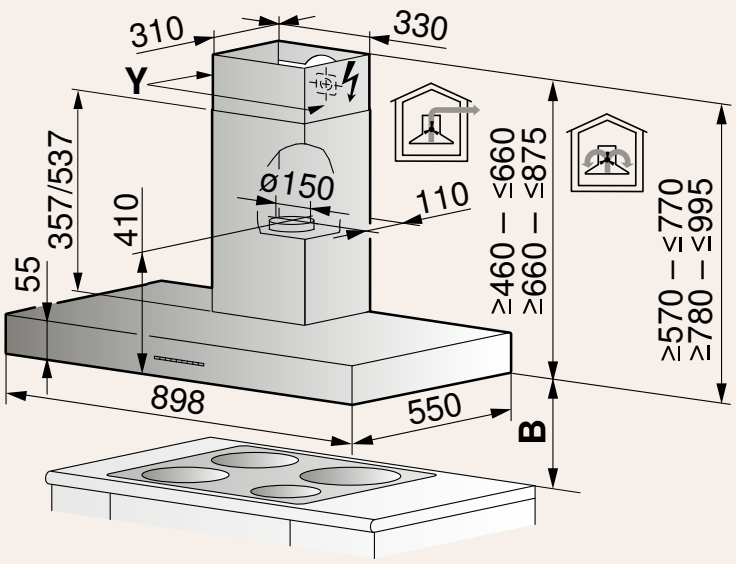

Teleskopverschalung Abluft/Umluft:
In der Höhe verstellbar.
In 2 Basishöhen erhältlich.

B Mindestabstand über Kochfeld
Bei Elektrokochfeld: 500 mm
Bei Gaskochfeld: 750 mm

Gültig für Artikelnummer

AiroClearWand V6000

6202800001
6202800002
6202900001
6202900002
1046969

DWVHR

Standardausführung Umluft: ohne Teleskopverschalung, mit flacher Abdeckung für Filter und Netzkabel

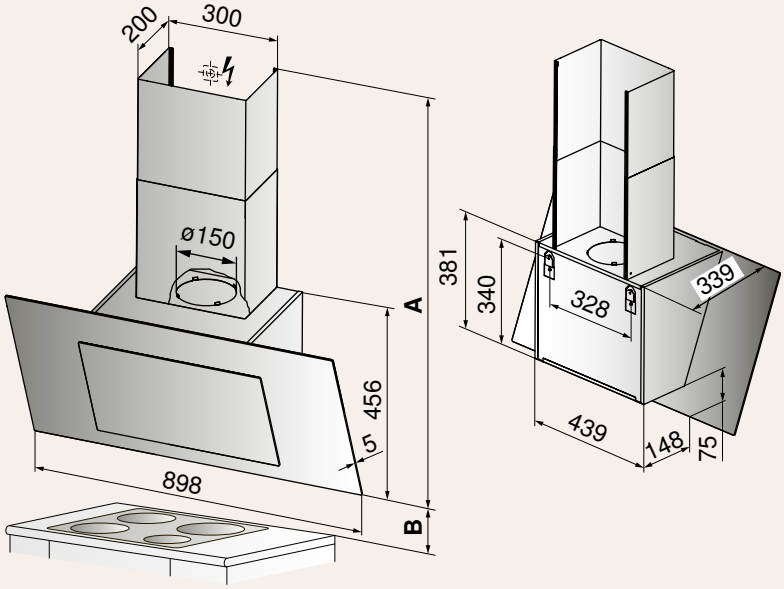

A Teleskopverschalung Abluft
In 2 Basishöhen erhältlich:
805–1095 mm (Standard)
1090–1435 mm (lang)

B Mindestabstand über Kochfeld:
Bei Elektrokochfeld: 450 mm
Bei Gaskochfeld: 500 mm

Gültig für Artikelnummer

DWVHR

6203000005
H43384
H43385
H43400

Detaillierte Planungsinformationen sind auf unserer Website zu finden.

AiroClearWand V2000 (bisher DWVMR)

Standardausführung Umluft: ohne Teleskopverschalung, mit Schutzgitter für Gebläse-Öffnung

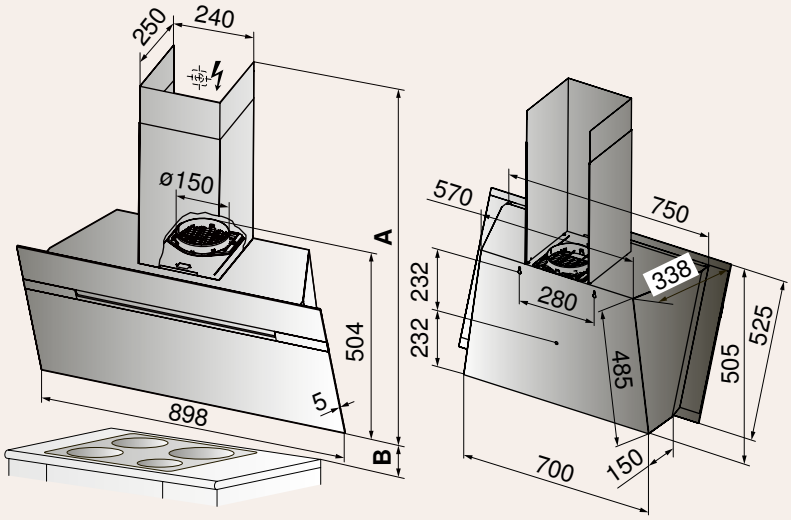

Gültig für Artikelnummer

AiroClearWand V2000

6203200000
H43402
1016766

A Teleskopverschalung Abluft

In Basishöhe erhältlich:
1045–1465 mm (Standard)

B Mindestabstand über Kochfeld:

Bei Elektrokochfeld: 400 mm
Bei Gaskochfeld: 500 mm

DWQS

Teleskopverschalung Abluft/Umluft: In der Höhe verstellbar. In 2 Basishöhen erhältlich.

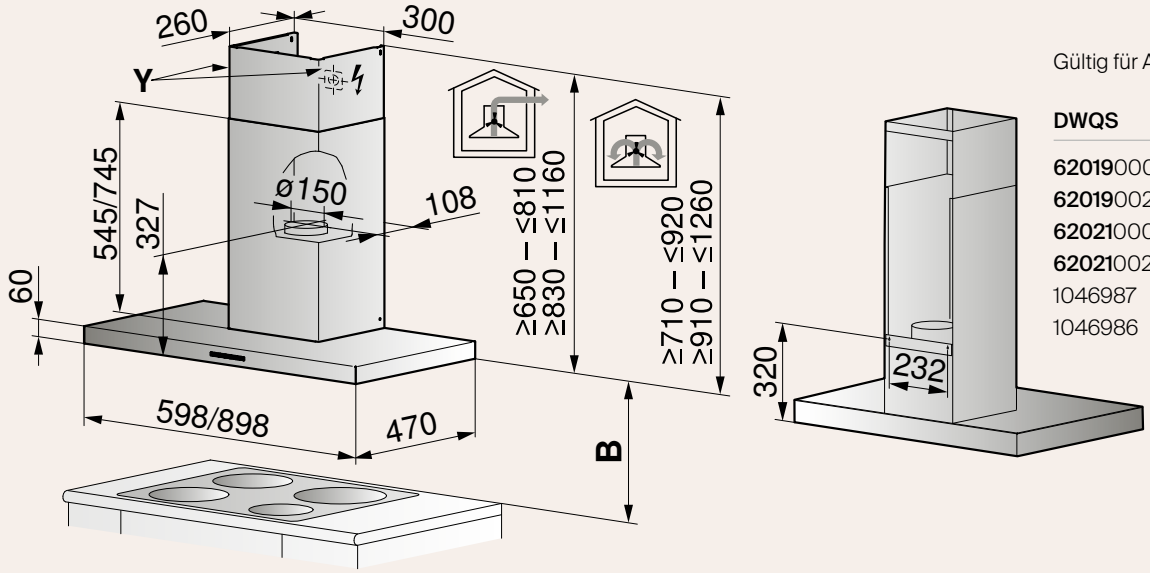

Gültig für Artikelnummer

DWQS

6201900003
6201900203
6202100003
6202100203
1046987
1046986

DWE

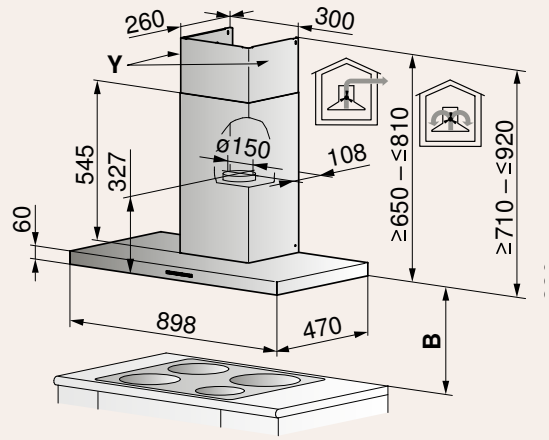

Teleskopverschalung Abluft/Umluft:
In der Höhe verstellbar.

B Mindestabstand über Kochfeld:
Bei Elektrokochfeld: 650 mm
Bei Gaskochfeld: 750 mm

Gültig für Artikelnummer

DWE

6201700003
1046987
1046986

DWN

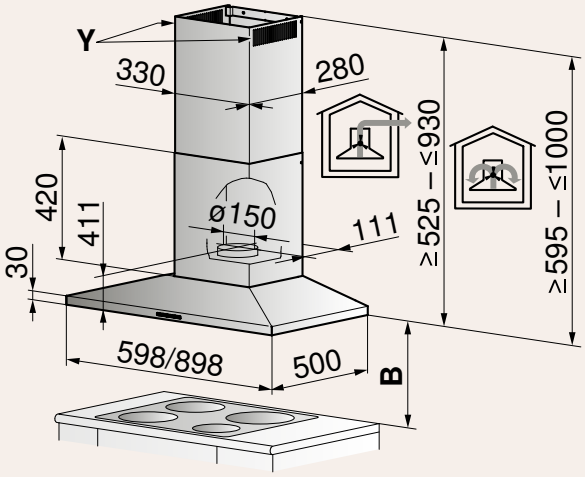

Teleskopverschalung Abluft/Umluft:
In der Höhe verstellbar.

B Mindestabstand über Kochfeld:
Bei Elektrokochfeld: 500 mm
Bei Gaskochfeld: 750 mm

Gültig für Artikelnummer

DWN

6201500003
6201600003
1048414

AiroClearEinbau V200

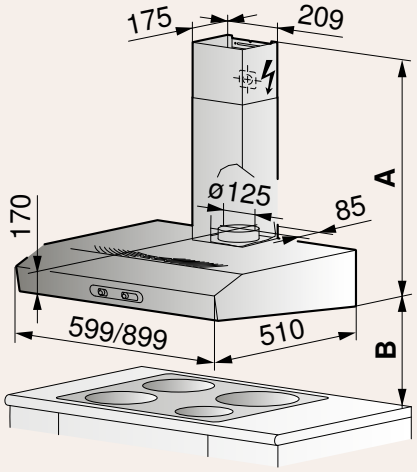

A Teleskopverschalung Abluft
In 2 Basishöhen erhältlich:
545–880 mm (Standard)
700–1140 mm (lang)

B Mindestabstand über Kochfeld:
Bei Elektrokochfeld: 600 mm
Bei Gaskochfeld: 750 mm

Gültig für Artikelnummer

AiroClearEinbau V200

6105400001
H40166
H40167
1068362

Detaillierte Planungsinformationen sind auf unserer Website zu finden.

Produktvergleich – Einbau-Dunstabzüge und Huttenlüfter

	AiroClear Einbau V4000	DEHMR	AiroClear Einbau V6000 (Glasauszug)	AiroClear Einbau V6000 (Flachauszug)
Katalogseite	**272**	**272/273**	**273**	**274**
Ausführungen				
ChromeClass	●	●	●	●
Spiegelglas Schwarz				●
Nero/Weiss				
Mit Glasauszug			●	
Einbau sichtbar | teilsichtbar			○ | ●	● | ○
Einbau integriert	●	●		
120 cm Breite			●	
90 cm Breite			●	●
86 cm Breite	●	●		
82,5 cm Breite				
70 cm Breite		●		
60 cm Breite	●		●	●
55 cm Breite				●
52 cm Breite		●		
Abluft	●	●	●	●
Umluft mit Standard-Aktivkohlefilter				
Umluft mit Longlife-Aktivkohlefilter		●		
Umluft mit Longlife-Plus-Aktivkohlefilter	●		●	●
Anwendungen				
Randabsaugung		●		
FlexLED verstellbar 2700–4000 Kelvin	●		●	●
LED-Beleuchtung	●	●	●	●
Lichtfarbe (Kelvin)	2700–4000	3000	2700–4000	2700–4000
SilentPlus	●		●	●
Anzahl Fettfilter	1/2	1/2	2/3/4	2
ComfortFix	●		●	●
Nachlaufautomatik	●	●	●	●
Fettfilterreinigungsanzeige	●	●	●	●
Anschluss für Zu-/Abluftklappe	●		●	●
Effizienter BLDC-Motor			●	●
Bedienung und Anzeige				
Schiebeschalter				
Tipptasten	●	●		
TouchControl			●	●
Lüfterstufenwahl über Glas-/Schwadenschirm			●	●
Fernbedienung*	●	●	●	●
OptiLink	●		●	●
Anzahl Leistungsstufen	4	4	4	4
Gebläsestufenanzeige	●	●	●	●
Quickstart			●	●

● vorhanden | ○ nicht vorhanden | * gegen Aufpreis | Zubehör ab Seite 286

	DFSG	DKSi	DFSE	AiroClearEinbau V400	DFN	AiroClearEinbau V200
	274	275	275	276	276	277
	●		●	●	●	●
		●	●	●	●	●
	●					
	●|●		●|○	●|○	●|○	●|○
		●				
	●					●
	●					
	●	●	●	●	●	●
	●	●	●	●	●	●
	●	●	●	●	●	●
		●	●		●	●
	●		●		●	
	●					
	●	●	●	●	●	●
	3000	2800	3000	2800	2800	2800
	1	1	2	2	2	2/3
	●		●			
	●		●			
		●				●
			●	●	●	
	●					
	4	3	4	3	3	3
	●		●	●		
	●		●	●	●	●



AiroClearEinbau V4000

Nahezu unsichtbar bietet diese kraftvolle und robuste Dunstabzugshaube höchsten Komfort. OptiLink reguliert die Leistung des Dunstabzuges automatisch.

Betriebsarten



Ausstattung

- Luftleistung Abluft max. Stufe 598 m³/h
- Luftleistung Abluft Intensivstufe 704 m³/h
- Luftleistung nach EN 61591
- Leistungsstufen 3 + i
- Geräuschwert Abluft max. Stufe 64 dB(A)
- Geräuschwert Abluft Intensivstufe 67 dB(A)
- Abluftstutzen Ø 150 mm
- Rückstauklappe beigelegt
- Beleuchtung 2 × LED
- Fernbedienung optional, als Zubehör
- Intensivstufe mit automatischer Rückstellung
- Tipptasten
- Lichtfarbe einstellbar 2700 – 4000 Kelvin
- Anschluss für Zu-/Abluftklappe
- ComfortFix, einfache Handhabung und Fixierung der Fettfilter

Geräteinformationen

Masse (H × B × T)	a: 458 × 560 × 320 mm b: 458 × 860 × 320 mm		
Anschluss	220 – 240 V~	258 W	10 A

A Energie-effizienz

Ausführung	Artikelnummer
Breitennorm 60 cm	
ChromeClass[a)]	**64009**00000
Breitennorm 90 cm	
ChromeClass[b)]	**64010**00000

Extras für Umluftbetrieb

Longlife-Plus-Aktivkohlefilter	1046970



DEHMR 80

Eine energieeffiziente Einbaulösung mit einer hohen Luftfördermenge für beste Erfassungseffizienz und dimmbarer LED-Beleuchtung.

Betriebsarten

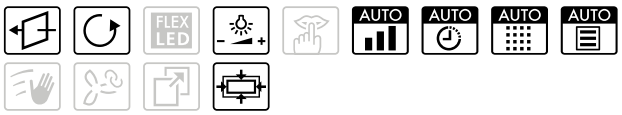

Ausstattung

- Luftleistung Abluft max. Stufe 560 m³/h
- Luftleistung Abluft Intensivstufe 690 m³/h
- Luftleistung nach EN 61591
- Leistungsstufen 3 + i
- Geräuschwert Abluft max. Stufe 64 dB(A)
- Geräuschwert Abluft Intensivstufe 68 dB(A)
- Abluftstutzen Ø 150 mm
- Rückstauklappe beigelegt
- Beleuchtung 2 × LED
- Fernbedienung optional, als Zubehör
- Intensivstufe mit automatischer Rückstellung
- CleanAir
- Tipptasten

Geräteinformationen

Masse (H × B × T)	330 × 860 × 300 mm		
Anschluss	220 – 240 V~	252 W	10 A

A Energie-effizienz

Ausführung	Artikelnummer
Breitennorm 80 cm	
ChromeClass	**61025**00003

Extras für Umluftbetrieb

Longlife-Aktivkohlefilter	H43392



DEHMR 55/70

Eine energieeffiziente Einbaulösung mit einer hohen Luftfördermenge für beste Erfassungseffizienz und dimmbarer LED-Beleuchtung.

Betriebsarten

Ausstattung

- Luftleistung Abluft max. Stufe 540 m³/h
- Luftleistung Abluft Intensivstufe 640 m³/h
- Luftleistung nach EN 61591
- Leistungsstufen 3 + i
- Geräuschwert Abluft max. Stufe 69 dB(A)
- Geräuschwert Abluft Intensivstufe 71 dB(A)
- Abluftstutzen Ø 150 mm
- Rückstauklappe beigelegt
- Beleuchtung 2 × LED
- Anzahl der Beleuchtung 2
- Fernbedienung optional, als Zubehör
- Intensivstufe mit automatischer Rückstellung
- Clean-Air
- Tipptasten

Geräteinformationen

Masse (H × B × T)	a: 330 × 520 × 300 mm b: 330 × 700 × 300 mm		
Anschluss	220 – 240 V~	267 W	10 A

B Energie-effizienz

Ausführung	Artikelnummer
Breitennorm 55 cm	
ChromeClass[a)]	**610230**00003
Breitennorm 70 cm	
ChromeClass[b)]	**610240**00003

Extras für Umluftbetrieb

Longlife-Aktivkohlefilter	H43392



AiroClearEinbau V6000

Dieses Spitzengerät vereint Funktionalität und modernes Premiumdesign, ist leise, perfekt verarbeitet und besonders energieeffizient. OptiLink reguliert die Leistung des Dunstabzuges automatisch.

Betriebsarten

Ausstattung

- Luftleistung Abluft max. Stufe 455 m³/h
- Luftleistung Abluft Intensivstufe 657 m³/h
- Luftleistung nach EN 61591
- Leistungsstufen 3 + i
- Geräuschwert Abluft max. Stufe 53 dB(A)
- Geräuschwert Abluft Intensivstufe 63 dB(A)
- Abluftstutzen Ø 150 mm
- Rückstauklappe beigelegt
- Beleuchtung 2 × LED
- Fernbedienung optional, als Zubehör
- Intensivstufe mit automatischer Rückstellung
- TouchControl
- Lichtfarbe einstellbar 2700 – 4000 Kelvin
- Anschluss für Zu-/Abluftklappe
- ComfortFix, einfache Handhabung und Fixierung der Fettfilter
- Kostenlose Heimberatung

Geräteinformationen

Masse (H × B × T)	a: 10 × 548 × 306 mm b: 10 × 598 × 306 mm c: 10 × 898 × 306 mm d: 10 × 1198 × 306 mm		
Anschluss	220 – 240 V~	134 W	10 A

A+ Energie-effizienz

Ausführung	Artikelnummer
Breitennorm 60 cm	
ChromeClass[b)]	**610620**0001
Breitennorm 90 cm	
ChromeClass[c)]	**610630**0001
Breitennorm 120 cm	
ChromeClass[d)]	**610640**0001

Extras für Umluftbetrieb

Longlife-Plus-Aktivkohlefilter	1046970



AiroClearEinbau V6000

Dieses Spitzengerät vereint Funktionalität und modernes Premium-Design, ist leise, perfekt verarbeitet und besonders energieeffizient. OptiLink reguliert die Leistung des Dunstabzuges automatisch.

Betriebsarten

Ausstattung

- Luftleistung Abluft max. Stufe 452 m³/h
- Luftleistung Abluft Intensivstufe 653 m³/h
- Luftleistung nach EN 61591
- Leistungsstufen 3 + i
- Geräuschwert Abluft max. Stufe 53 dB(A)
- Geräuschwert Abluft Intensivstufe 64 dB(A)
- Abluftstutzen Ø 150 mm
- Rückstauklappe beigelegt
- Beleuchtung 2 × LED
- Fernbedienung optional, als Zubehör
- Intensivstufe mit automatischer Rückstellung
- TouchControl
- Lichtfarbe einstellbar 2700 – 4000 Kelvin
- Anschluss für Zu-/Abluftklappe
- ComfortFix, einfache Handhabung und Fixierung der Fettfilter
- Lüfterstufe wählbar über Glasschirm oder TouchControl
- Kostenlose Heimberatung

Geräteinformationen

Masse (H × B × T)	a: 25 × 548 × 303 mm b: 25 × 598 × 303 mm c: 25 × 898 × 303 mm		
Anschluss	220 – 240 V~	134 W	10 A

A+ Energie-effizienz

Ausführung	Artikelnummer
Breitennorm 55 cm	
Spiegelglas Schwarz[a]	**610570**0002
Breitennorm 60 cm	
Spiegelglas Schwarz[b]	**610580**0002
ChromeClass[b]	**610580**0001
Breitennorm 90 cm	
Spiegelglas Schwarz[c]	**610600**0002
ChromeClass[c]	**610600**0001
Extras für Umluftbetrieb	
Longlife-Plus-Aktivkohlefilter	1046970



DFSG

Die elegante Einbaulösung, für Abluftleitung von min. 150 mm Durchmesser, mit grosszügiger LED-Beleuchtung und dezenter Bedienung auf dem Glas.

Betriebsarten

Ausstattung

- Luftleistung Abluft max. Stufe 537 m³/h
- Luftleistung Abluft Intensivstufe 625 m³/h
- Luftleistung nach EN 61591
- Leistungsstufen 3 + i
- Geräuschwert Abluft max. Stufe 63 dB(A)
- Geräuschwert Abluft Intensivstufe 66 dB(A)
- Abluftstutzen Ø 150 mm
- Rückstauklappe beigelegt
- Beleuchtung 1 × LED-Stripe
- Intensivstufe mit automatischer Rückstellung
- Tipptasten
- Einbau in Oberschrank sichtbar oder teilsichtbar

Geräteinformationen

Masse (H × B × T)	a: 46 × 548 × 290 mm b: 46 × 598 × 290 mm c: 46 × 823 × 290 mm d: 46 × 898 × 290 mm		
Anschluss	220 – 240 V~	207 W	10 A

A Energie-effizienz

Ausführung	Artikelnummer
Breitennorm 55 cm	
ChromeClass[a]	**610300**0003
Breitennorm 60 cm	
ChromeClass[b]	**610310**0003
Breitennorm 82,5 cm	
ChromeClass[c]	**610320**0003
Breitennorm 90 cm	
ChromeClass[d]	**610330**0003
Extras für Umluftbetrieb	
Longlife-Aktivkohlefilter	1029584
Longlife-Plus-Aktivkohlefilter	1029585



DKSi

Dank der ausklappbaren Frontblende ist dieser Einbaudunstabzug bei Nichtgebrauch komplett unsichtbar.

Betriebsarten

Ausstattung

- Luftleistung Abluft max. Stufe 394 m³/h
- Luftleistung nach EN 61591
- Leistungsstufen 3
- Geräuschwert Abluft max. Stufe 65 dB(A)
- Abluftstutzen Ø 150 mm
- Rückstauklappe beigelegt
- Beleuchtung 2 × LED
- Schiebeschalter
- Frontblende (separat erhältlich)

Geräteinformationen

Masse (H × B × T)	a: 240 × 547 × 290 mm b: 240 × 597 × 290 mm		
Anschluss	220 – 240 V~	133 W	10 A

D Energie-effizienz

Ausführung	Artikelnummer
Breitennorm 55 cm	
Nero[a)]	**610430**00000
Weiss[a)]	**610430**00001
Frontblende Nero	1046988
Frontblende Weiss	1046989
Breitennorm 60 cm	
Nero[b)]	**610440**00000
Weiss[b)]	**610440**00001
Frontblende Nero	1046990
Frontblende Weiss	1046991

Extras für Umluftbetrieb

Standard-Aktivkohlefilter	1046993



DFSE

Eines der gefragtesten Einbaumodelle: energieeffizient, leistungsstark, komfortable Bedienung und die Spot-LED-Lampen sorgen für eine grosszügige Ausleuchtung.

Betriebsarten

Ausstattung

- Luftleistung Abluft max. Stufe 515 m³/h
- Luftleistung Abluft Intensivstufe 625 m³/h
- Luftleistung nach EN 61591
- Leistungsstufen 3 + i
- Geräuschwert Abluft max. Stufe 63 dB(A)
- Geräuschwert Abluft Intensivstufe 67 dB(A)
- Abluftstutzen Ø 150 mm
- Rückstauklappe beigelegt
- Beleuchtung 2 × LED
- Intensivstufe mit automatischer Rückstellung
- Tipptasten
- Vollintegration möglich mit bauseitiger Frontblende

Geräteinformationen

Masse (H × B × T)	a: 40 × 548 × 302 mm b: 40 × 598 × 302 mm		
Anschluss	220 – 240 V~	205 W	10 A

A Energie-effizienz

Ausführung	Artikelnummer
Breitennorm 55 cm	
Nero[a)]	**610280**00000
Weiss[a)]	**610280**00001
ChromeClass[a)]	**610280**00003
Breitennorm 60 cm	
Nero[b)]	**610290**00000
Weiss[b)]	**610290**00001
ChromeClass[b)]	**610290**00003

Extras für Umluftbetrieb

Standard-Aktivkohlefilter	1029582
Longlife-Aktivkohlefilter	1029583



AiroClearEinbau V400

Ein Abluftmodell mit komfortabler Bedienung für Neu- und Altbau, geeignet für längere Abluftleitungen mit einem Durchmesser von 125 mm oder 150 mm.

Betriebsarten



Ausstattung

- Luftleistung Abluft max. Stufe 310 m^3/h
- Luftleistung Abluft Intensivstufe 410 m^3/h
- Luftleistung nach EN 61591
- Leistungsstufen 3 + i
- Geräuschwert Abluft max. Stufe 55 dB(A)
- Geräuschwert Abluft Intensivstufe 61 dB(A)
- Abluftstutzen Ø 150 mm
- Ideal auch für Abluftleitung Ø 125 mm
- Rückstauklappe beigelegt
- Beleuchtung 2 × LED
- Intensivstufe mit automatischer Rückstellung
- Tipptasten
- Vollintegration möglich mit bauseitiger Frontblende
- Für eine Umluftlösung empfehlen wir das baugleiche Modell DFSE oder DFN

Geräteinformationen

Masse (H × B × T)	a: 40 × 548 × 302 mm b: 40 × 598 × 302 mm		
Anschluss	220 – 240 V~	205 W	10 A

D Energie-effizienz

Ausführung	Artikelnummer
Breitennorm 55 cm	
Nero[a)]	**610660**00002
Weiss[a)]	**610660**00003
ChromeClass[a)]	**610660**00001
Breitennorm 60 cm	
Nero[b)]	**610670**00002
Weiss[b)]	**610670**00003
ChromeClass[b)]	**610670**00001



DFN

Ein energiesparendes Einstiegsmodell, geeignet für kürzere Abluftleitungen von min. 150 mm Durchmesser oder ideal für den Umluftbetrieb.

Betriebsarten



Ausstattung

- Luftleistung Abluft max. Stufe 647 m^3/h
- Leistungsstufen 3
- Geräuschwert Abluft max. Stufe 67 dB(A)
- Abluftstutzen Ø 150 mm
- Rückstauklappe beigelegt
- Beleuchtung 2 × LED
- Anzahl der Beleuchtung 2
- Druckschalter
- Vollintegration möglich mit bauseitiger Frontblende

Geräteinformationen

Masse (H × B × T)	a: 40 × 548 × 302 mm b: 40 × 598 × 302 mm		
Anschluss	220 – 240 V~	206 W	10 A

A Energie-effizienz

Ausführung	Artikelnummer
Breitennorm 55 cm	
Nero[a)]	**610260**00000
Weiss[a)]	**610260**00001
ChromeClass[a)]	**610260**00003
Breitennorm 60 cm	
Nero[b)]	**610270**00000
Weiss[b)]	**610270**00001
ChromeClass[b)]	**610270**00003
Extras für Umluftbetrieb	
Standard-Aktivkohlefilter	1029582
Longlife-Aktivkohlefilter	1029583



AiroClearEinbau V200

Das wandelbare Einstiegsmodell: verfügbar als Einbauhaube für in den Oberschrank oder als Wandhaube.

Betriebsarten



Ausstattung

- Luftleistung Abluft max. Stufe 336 m³/h
- Luftleistung nach EN 61591
- Leistungsstufen 3
- Geräuschwert Abluft max. Stufe 73 dB(A)
- Abluftstutzen Ø 125 mm
- Rückstauklappe beigelegt
- Beleuchtung 2 × LED
- Schiebeschalter

Geräteinformationen

Masse (H × B × T)	a: 132 × 549 × 510 mm b: 132 × 598 × 510 mm		
Anschluss	220 – 240 V~	220 W	10 A

D Energie-effizienz

Ausführung	Artikelnummer
Breitennorm 55 cm	
Nero[a)]	**61048**00001
Weiss[a)]	**61048**00003
ChromeClass[a)]	**61048**00004
Breitennorm 60 cm	
Nero[b)]	**61051**00001
Weiss[b)]	**61051**00002
ChromeClass[b)]	**61051**00003

Extras für Umluftbetrieb

Standard-Aktivkohlefilter	1068362



LRC – Luft-Recycling-Cassette

Für extra saubere Luft – in Kombination mit einem Gerät Ihrer Wahl eine hervorragende Umluftlösung.

Betriebsarten



Ausstattung

– Umluft inkl. 900 gr. Standard-Aktivekohlefilter

Geräteinformationen

Masse (H × B × T) 112 × 530 × 283 mm

Ausführung	Artikelnummer
Breitennorm 53 cm	
Nero	H42775
Weiss	H42780
ChromeClass	H42770



LAC – Luft-Ausblas-Cassette

Diese Kassette bläst die Luft da aus, wo es nicht stört. Kombinierbar mit einem Umluftgerät Ihrer Wahl.

Betriebsarten



Ausstattung

Geräteinformationen

Masse (H × B × T) 112 × 530 × 283 mm

Ausführung	Artikelnummer
Breitennorm 53 cm	
Nero	H42811
Weiss	H42812
ChromeClass	H42810

Mass-Skizzen

AiroClearEinbau V4000 (bisher DHL)

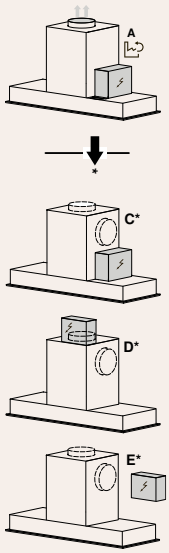

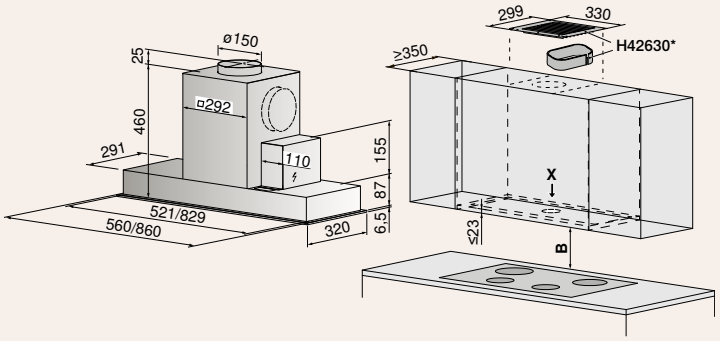

Gültig für Artikelnummer

AiroClearEinbau V4000

6400900000
6401000000
1046970

Ab Werk A
(*) Optionen C/D/E:
Möglichkeiten der Anordnung El-Box und Luftausgabe.

B Mindestabstand über Kochfeld:
Bei Elektrokochfeld: 500 mm
Bei Gaskochfeld: 750 mm

* Umluftsatz (Zubehör) für Oberschränke ohne Blende

DEHMR

Ausschnitt Oberschrank (Ansicht X)

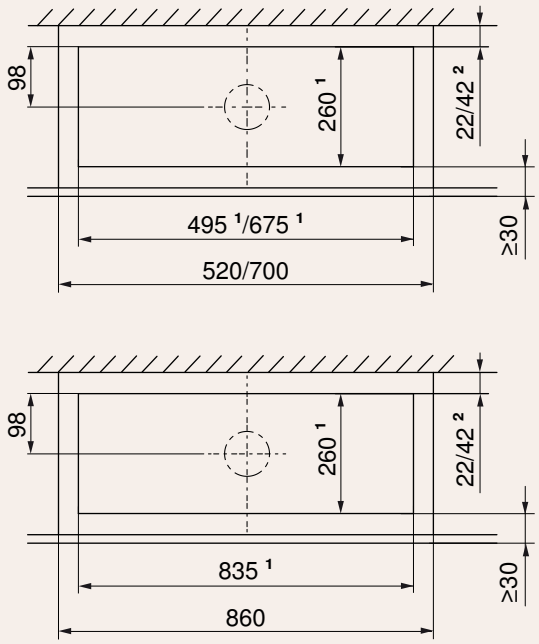

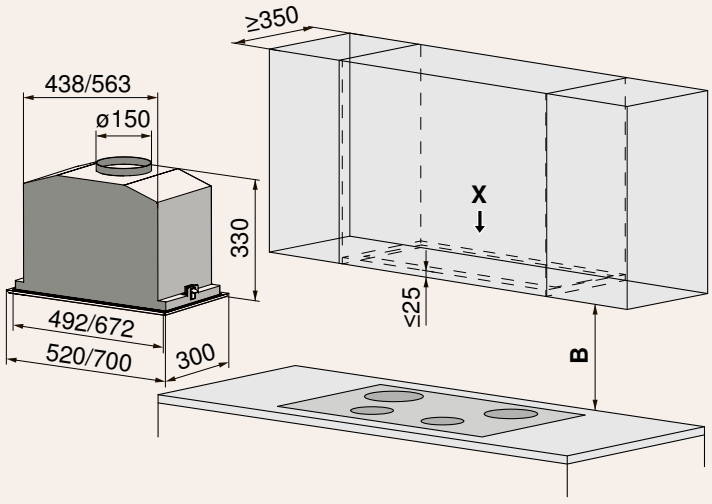

B Mindestabstand über Kochfeld:
Bei Elektrokochfeld: 450 mm
Bei Gaskochfeld: 750 mm

1 Ausschnittmass

2 Verwendung von Gesteinsabdeckungen
Wandplatte (Granit, Marmor) mit 20 mm Dicke möglich.

Gültig für Artikelnummer

DEHMR

6102300003
6102400003
6102500003
H43392

Detaillierte Planungsinformationen sind auf unserer Website zu finden.

AiroClearEinbau V6000 (Glasauszug)

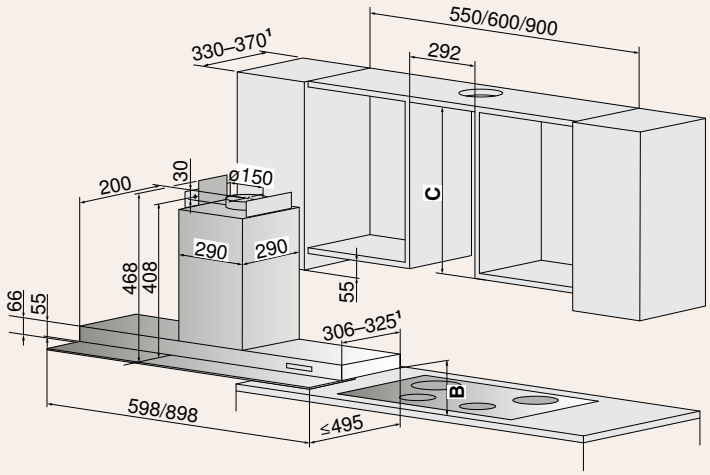

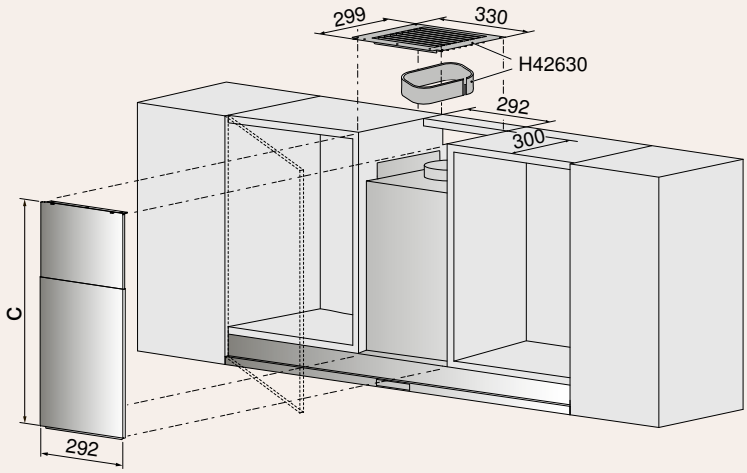

Gültig für Artikelnummer

AiroClearEinbau V6000

6106200001
6106300001
6106400001
1046970

B Mindestabstand über Kochfeld:
Bei Elektrokochfeld: 500 mm
Bei Gaskochfeld: 750 mm

* Umluftsatz (Zubehör) für Oberschränke ohne Blende

Abschlussprofil im Lieferumfang enthalten:

Breite	Oberschranktiefe
598 mm	330–350 mm
898 mm	330–350 mm
1198 mm	330–350 mm

Als Option erhältlich:

Breite	Oberschranktiefe	Artikel-Nr.
598 mm	351–370 mm	1046975
898 mm	351–370 mm	1046976
1198 mm	351–370 mm	1046977

Frontabdeckung als Option erhältlich:

Material	Höhe C	Artikel-Nr.
ChromeClass	410–790 mm	1046971
ChromeClass	791–1150 mm	1046972

Umluftsatz für Oberschränke ohne Blende als Option erhältlich, kombinierbar mit 1046971 und 1046972

Material	Artikel-Nr.
ChromeClass	H42630

AiroClearEinbau V6000 (Flachauszug)

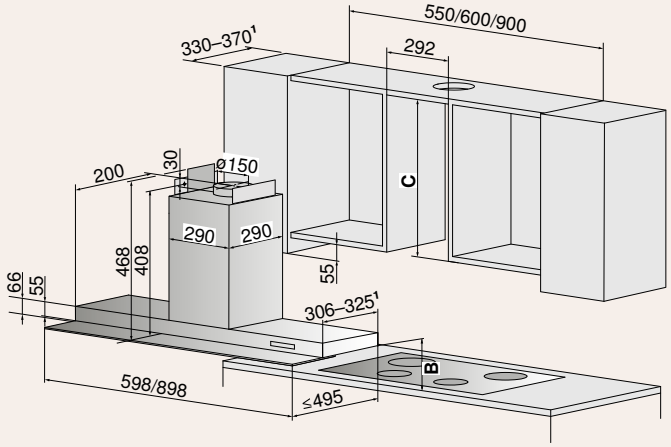

1 bei Oberschranktiefe 351–370 mm: zusätzliches Abschlussprofil notwendig.

B Mindestabstand über Kochfeld:
Bei Elektrokochfeld: 500 mm
Bei Gaskochfeld: 750 mm

Gültig für Artikelnummer

AiroClearEinbau V6000

6105700002
6105800002
6105800001
6106000002
6106000001
1046970

Abschlussprofil im Lieferumfang enthalten:

Breite	Oberschranktiefe
548 mm	330–350 mm
598 mm	330–350 mm
898 mm	330–350 mm

Als Option erhältlich:

Breite	Oberschranktiefe	Artikel-Nr.
548 mm	351–370 mm	1046978
598 mm	351–370 mm	1046979
898 mm	351–370 mm	1046980

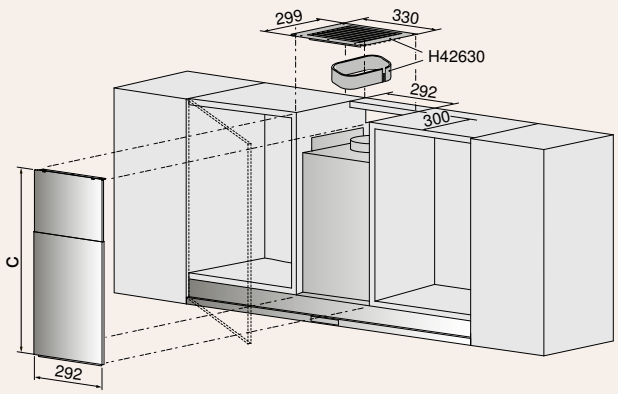

Frontabdeckung als Option erhältlich:

Material	Höhe C	Artikel-Nr.
ChromeClass	410–790 mm	1046971
ChromeClass	791–1150 mm	1046972

Umluftsatz für Oberschränke ohne Blende als Option erhältlich, kombinierbar mit 1046971 und 1046972

Material	Artikel-Nr.
ChromeClass	H42630

Detaillierte Planungsinformationen sind auf unserer Website zu finden.

DKSi

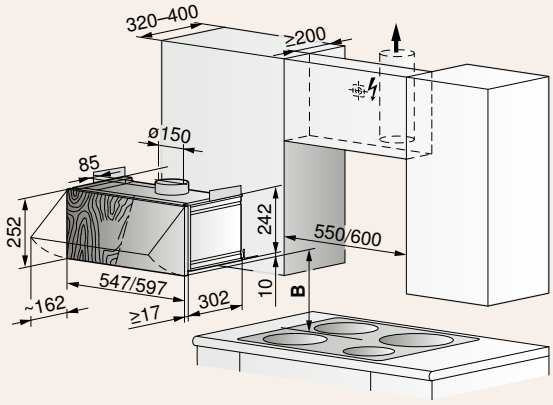

B Mindestabstand über Kochfeld:
Bei Elektrokochfeld: 550 mm
Bei Gaskochfeld: 750 mm

Frontblende mit Holz oder Metall (Holz bauseits). Maximal zulässiges Gewicht der Frontblende: 2 kg.

Gültig für Artikelnummer

DKSi

6104300000
6104300001
1046988
1046989
6104400000
6104400001
1046990
1046991
1046993

DFSE

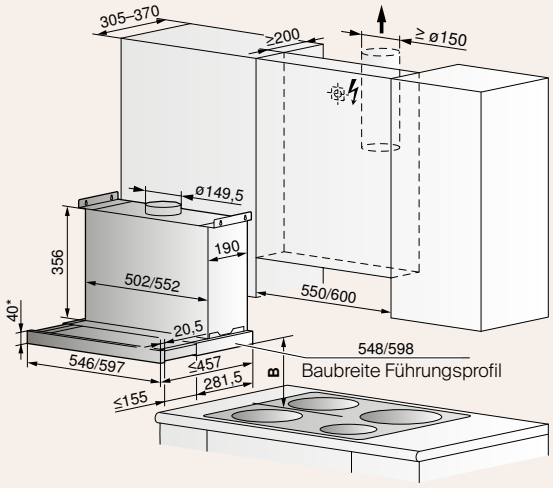

Abluftleitung min. ø 150 mm

B Mindestabstand über Kochfeld:
Bei Elektrokochfeld: 430 mm
Bei Gaskochfeld: 750 mm

Frontblende durch Holz ersetzbar (bauseits).

* Bei einem Einbau des Dunstabzuges auf dem Niveau der Schrankunterseite müssen aufgrund der oberen Abzugsabdeckung zusätzlich 2 mm eingeplant werden.

Gültig für Artikelnummer

DFSE

6102800000
6102800001
6102800003
6102900000
6102900001
6102900003
1029582
1029583

AiroClearEinbau V400 Abluft

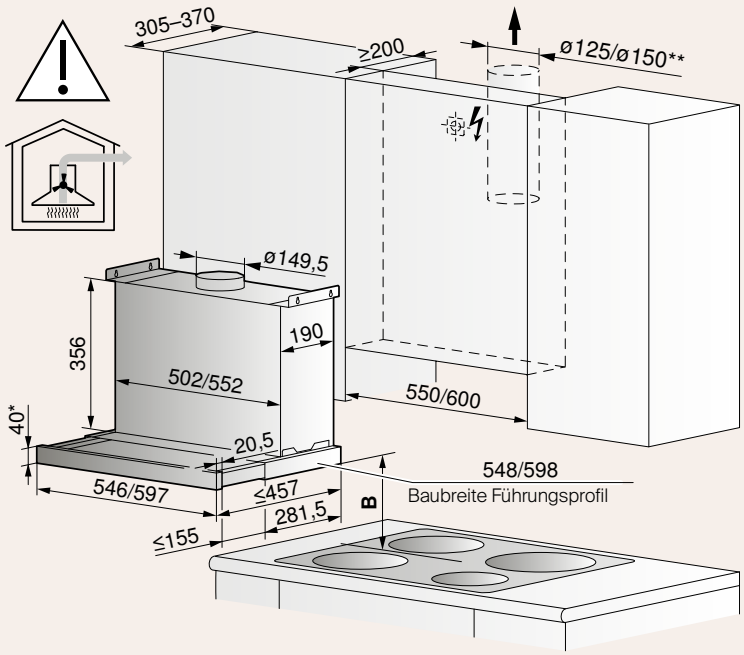

Geeignet für längere Abluftleitungen mit ø 125 mm oder ø 150 mm Querschnitt.
Reduktionsstutzen ø 150 mm auf 125 mm beiliegend.

B Mindestabstand über Kochfeld:
Bei Elektrokochfeld: 430 mm
Bei Gaskochfeld: 750 mm

Frontblende durch Holz ersetzbar (bauseits).

* Bei einem Einbau des Dunstabzuges auf dem Niveau der Schrankunterseite müssen aufgrund der oberen Abzugsabdeckung zusätzlich 2 mm eingeplant werden.

Gültig für Artikelnummer

AiroClearEinbau V400 Abluft

6106600002
6106600003
6106600001
6106700002
6106700003
6106700001

DFN

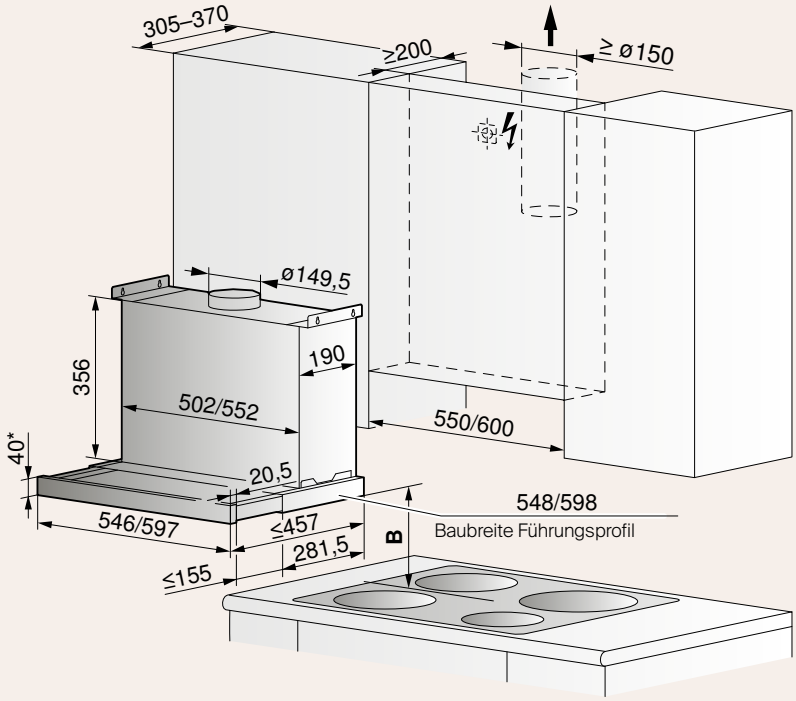

Geeignet für kürzere Abluftleitungen min. ø 150 mm Querschnitt.

B Mindestabstand über Kochfeld:
Bei Elektrokochfeld: 430 mm
Bei Gaskochfeld: 750 mm

Frontblende durch Holz ersetzbar (bauseits).

* Bei einem Einbau des Dunstabzuges auf dem Niveau der Schrankunterseite müssen aufgrund der oberen Abzugsabdeckung zusätzlich 2 mm eingeplant werden.

Gültig für Artikelnummer

DFN

6102600000
6102600001
6102600003
6102700000
6102700001
6102700003
1029582
1029583

Detaillierte Planungsinformationen sind auf unserer Website zu finden.

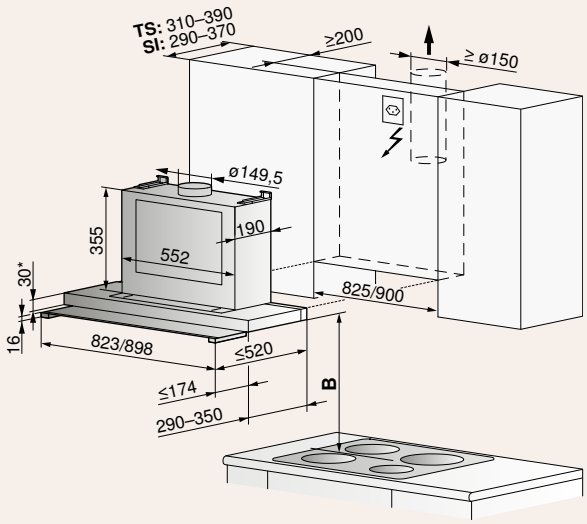

Gültig für Artikelnummer

DFSG

6103200003
6103300003
1029584
1029585

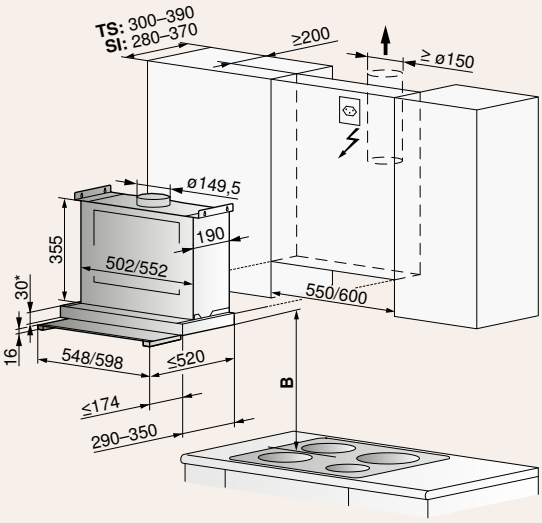

Gültig für Artikelnummer

DFSG

6103000003
6103100003
1029584
1029585

B Mindestabstand über Kochfeld:
Bei Elektrokochfeld: 430 mm
Bei Gaskochfeld: 750 mm

Abluftleitung min. ø 150 mm
Einbauvariante: Teilsichtbar (TS), Sichtbar (SI)

* Bei einem Einbau des Dunstabzuges auf dem Niveau der Schrankunterseite müssen aufgrund der oberen Abzugsabdeckung zusätzlich 2 mm eingeplant werden.

Abschlussprofil	Breite	Oberschranktiefe	Farbe	Lieferumfang	Artikel-Nr.
schmal	544 mm	280–300 mm	ChromeClass	Nein/Option	H42223
mittel		290–320 mm		Ja	H42224
breit		321–350 mm		Ja	H42277
extrabreit		350–370 mm		Nein/Option	1077315
schmal	594 mm	280–300 mm	ChromeClass	Nein/Option	H42225
mittel		290–320 mm		Ja	H42226
breit		321–350 mm		Ja	H42281
extrabreit		350–370 mm		Nein/Option	1077316
mittel	817 mm	290–320 mm	ChromeClass	Ja	1056115
breit		321–350 mm		Ja	H42290
extrabreit		350–370 mm		Nein/Option	1077317
mittel	895 mm	290–320 mm	ChromeClass	Ja	1056116
breit		321–350 mm		Ja	H42294
extrabreit		350–370 mm		Nein/Option	1077318

AiroClearEinbau V200

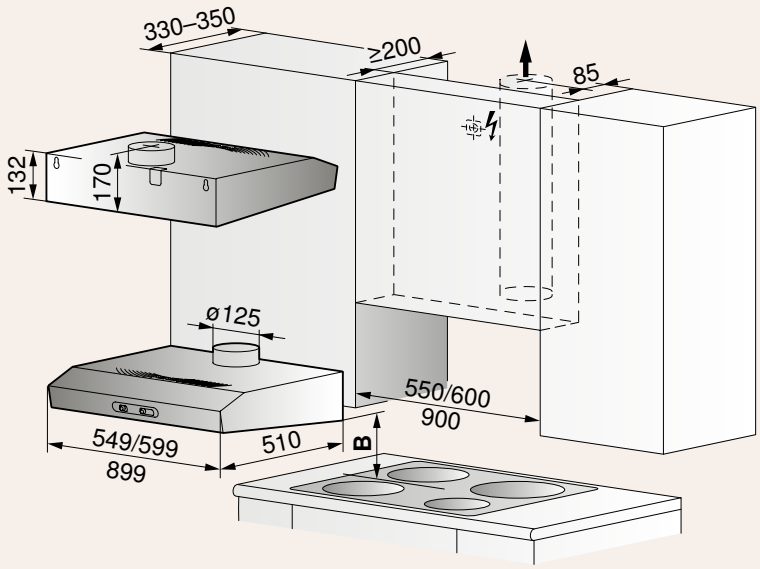

Gültig für Artikelnummer

AiroClearEinbau V200

6104800001
6104800003
6104800004
6105100001
6105100002
6105100003
1068362

B Mindestabstand über Kochfeld:
Bei Elektrokochfeld: 600 mm
Bei Gaskochfeld: 750 mm

Luftrecycling-Cassette LRC

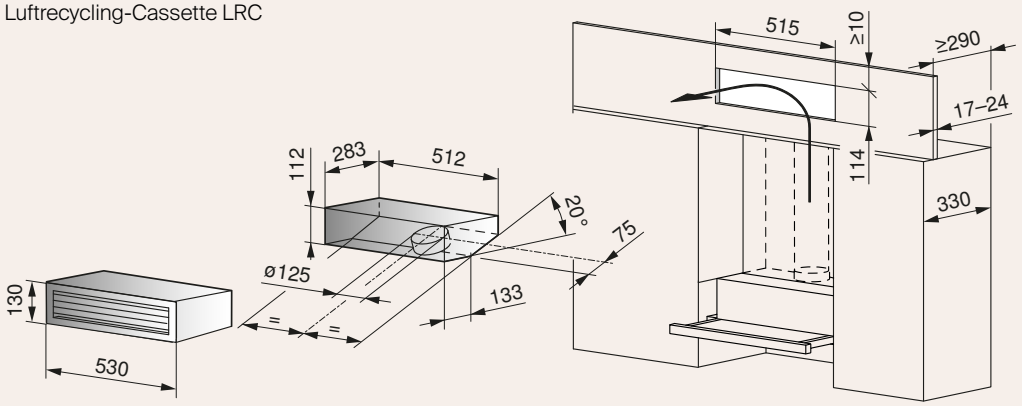

Gültig für Artikelnummer

Luftrecycling-Cassette LRC

H42775
H42780
H42770

Luftauslass-Cassette LAC

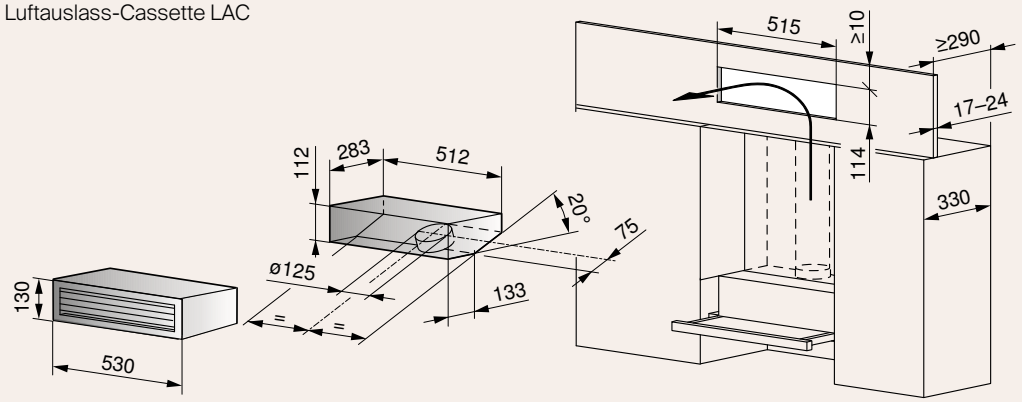

Gültig für Artikelnummer

Luftauslass-Cassette LAC

H42811
H42812
H42810

Detaillierte Planungsinformationen sind auf unserer Website zu finden.

Zubehör – Dunstabzugshauben

	Beschreibung	Art.-Nr.
1	Fernbedienung (Funk)	1046973
2	Fernbedienung (IR)	H43404
3	Umluftbox für Sockel mit Standard-Aktivkohlefilter Paket ca. 1,5 Jahre wartungsfrei	1157470
4	Longlife-Plus-Aktivkohlefilter für CombiCookTop V4000/V2000	1155757
5	Frontabdeckung, Höhe 410–790 mm, ChromeClass, Standard AiroClearEinbau V6000 DFPQ/DFPQSL	1046971
6	Frontabdeckung Lang 791–1150 mm, AiroClearEinbau V6000/DFPQ/DFPQSL	1046972
7	Umluftsatz – Oberschrankblende mit Dämmmatte für Oberschrank ohne Blende	H42630
8	Bausatz zur Montage für externen Motor bis 4 m Entfernung für DSTS	1012164
9	Bausatz Zwischensteg-Set für Kochfeld-Kombinationen (2 Stück)	H63789
10	Aluminium-Abdichtband, Rolle à 50 m, Breite 50 mm	H42067
11	Motorklappe Ø 150 mm, 230 V	H43391
12	Umluft, Teleskopanschluss ungeführt kurz	1157471
13	Umluft, Teleskopanschluss ungeführt lang	1157472
14	Flachkanal (Breite 222/Höhe 89 mm), Länge 1000 mm	1012780
15	Flexbogen von rund auf flach für Umlenkung und Drehung bis 180 ° (Breite 227 / Höhe 94 mm), Länge 160–550 mm / Stutzen d = 150 mm	1012787
16	Flexbogen flach für Umlenkung und Drehung bis 180 ° (Breite 227 / Höhe 94 mm), Länge 240–600 mm	1012786
17	Kanalverbinder für Flachkanal gerade, Länge 80 mm	1012781
18	Bogen 15 °, horizontal für Flachkanal (Breite 227 / Höhe 94 mm), Länge 138 mm	1157479


1


2

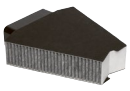
3


4


5/6


7


8


9


10


11


12


13


14


15


16


17


18

	Beschreibung	Art.-Nr.
1	Übergangsstück Flachkanal, Stutzen d = 150 mm, Länge 190 mm	1012782
2	Umlenkstück 90 °, senkrecht auf Flachkanal, Stutzen d = 150 mm, Länge 205 mm	1012783
3	Bogen 90 °, waagrecht für Flachkanal (Breite 227 / Höhe 94 mm), Länge 288 mm	1012784
4	Bogen 90 °, senkrecht für Flachkanal (Breite 227 / Höhe 94 mm), Länge 174 mm	1012785
5	Brandschutzklappe rund Ø 150 mm, VFK-zertifiziert, Auslösung bei 70 °C, Anschluss an ein Kunststoffrohr möglich, horizontal und vertikal einbaubar	1157473
6	Flachkanal (Breite 222 / Höhe 89 mm) Länge 500 mm	1046627
7	Flachkanal (Breite 222 / Höhe 89 mm) Länge 1000 mm	1046628
8	Verstärkungsrippe für Flachkanal Metall (Breite 222 / Höhe 89 / Länge 300 mm) zum Einbetonieren (Trittbelastung bis 100 kg)	1077495
9	Flachkanal flexibel (Breite 222 / Höhe 89 mm), Länge 500 mm	1046629
10	Flachkanal flexibel (Breite 222 / Höhe 89 mm), Länge 1000 mm	1046635
11	Kanalverbinder Metall für Flachkanal gerade, Länge 100 mm	1046636
12	Rohrbogenverbinder flach, zum Verbinden von zwei Flachkanalrohrbögen, (Breite 229 / Höhe 97 mm), Länge 90 mm, 2 Profildichtungen vormontiert. (Nicht geeignet zur Verbindung von Flachkanalrohren)	1188102
13	Umlenkstück 90 °, senkrecht auf Flachkanal, Stutzen d = 150 mm, Länge 205 mm	1046638
14	Bogen 90 °, waagrecht für Flachkanal (Breite 227 / Höhe 94 mm), Länge 288 mm	1046639
15	Bogen 90 °, senkrecht für Flachkanal (Breite 227 / Höhe 94 mm), Länge 174 mm	1046643
16	Übergangsstück Flachkanal, Stutzen d = 150 mm, Länge 190 mm	1046644
17	Versatzendstück auf Sockelmotor d = 150 mm	1046649
18	Rohrset für direkten Anschluss an das Abzugssystem	1046650
19	Wetterschutzgitter Edelstahl mit Rückstauklappe 290 × 160 mm für Anschluss an Flachkanal (Breite 222 / Höhe 89 mm)	1030590
20	Spiralfalzrohr, d = 125 mm	H42028
21	Spiralfalzrohr, d = 150 mm	H42029
22	Rohrschelle mit Gewinde, d =1 50 mm	H42050



1



2



3



4



5



6/7



8



9/10



11



12



13



14



15



16



17



18



19



20/21



22

	Beschreibung	Art.-Nr.
1	Schlauchbride, d = 110–130 mm	33121304
2	Schlauchbride, d = 150 mm	33121336
3	Verbindungsnippel, d = 150 mm	H42031
4	Verbindungsrohr, d = 125 mm	H42032
5	Verbindungsrohr, d = 150 mm	H42033
6	Bogen, 90 °, d = 125 mm	H42034
7	Bogen, 90 °, d = 150 mm	H42036
8	Reduktion, 150–125 mm	H42040
9	Rohrabschluss, d = 150 mm	H42048
10	Wetterschutzgitter, rund, Aluminium, d = 150 mm	H42064
11	Wetterschutzgitter, weiss, Kunststoff, quadratisch, d = 150 mm	H42080
12	Teleskopmauerrohr mit Rückstauklappe, d = 125 mm	H42065
12	Teleskopmauerrohr mit Rückstauklappe, d = 150 mm	H42066
13	Rückstauklappe mit Dichtlippe, d = 125 mm	H42061
13	Rückstauklappe mit Dichtlippe, d = 150 mm	H42062
14	Aluschlauch, halbflexibel, Länge 3 m, d = 125 mm	H42051
15	Aluschlauch, halbflexibel, Länge 3 m, d = 150 mm	H42052
16	Schalldämpfer Aluminium, d = 150 mm	1030591
17	Flachkanal, Länge 1000 mm	H42068
18	Flachkanal, Länge 600 mm	H42069

1


2


3


4


5


6


7


8


9


10


11


12


13


14


15


16


17


18



Longlife-Plus-Aktivkohlefilter

Der innovative Kohlefilter weist eine hohe Effizienz von bis zu 96 % bei der Geruchsabsorption und eine hohe mechanische Widerstandsfähigkeit auf. Er kann mittels Wärmeregeneration alle drei bis sechs Monate während 60 Minuten bei 200 °C im Backofen gereinigt werden. Der Geruchsfilter muss nach drei Jahren ersetzt werden. Die Effizienz dieses Filters ist höher als beim Longlife-Aktivkohlefilter.



Longlife-Aktivkohlefilter

Der Filter ist regenerationsfähig und hat eine Lebensdauer von bis zu drei Jahren. Er muss alle zwei bis drei Monate im Geschirrspüler oder mit warmem Wasser und mildem Reinigungsmittel gereinigt und im Backofen bei 100 °C getrocknet werden.



Standard-Aktivkohlefilter

Der Geruchsfilter, der aus einer individuellen Mischung aktiver Kohle besteht, hat je nach Grösse, Gewicht und Menge eine Lebensdauer von sechs Monaten bis fünf Jahren. Der Filter ist nicht regenerationsfähig und muss zu gegebener Zeit ausgewechselt werden.

	Beschreibung	Art.-Nr.
1	Flachkanal, verstärkt, Länge 600 mm	H42085
2	Flachkanal, verstärkt, Länge 1000 mm	H42086
3	Flachkanal, teleskopierbar, Länge 275–535 mm	H42070
4	Verstärkungsrippe für Flachkanal, Länge 600 mm / Länge 1000 mm	H42071/H42072
5	Montagebügel für Flachkanal	H42073
6	Bogen 90°, senkrecht, für Flachkanal	H42074
7	Bogen 45°, senkrecht, für Flachkanal	H42075
8	Bogen 90°, waagrecht, für Flachkanal	H42076
9	Bogen 45°, waagrecht, für Flachkanal	H42077
10	Übergangsstück von rund auf flach, d = 150 mm	H42078
11	Flachkanal-Mauerkasten	H42054
12	Umlenkstück auf Flachkanal, Stutzen d =125 mm / d = 150 mm	H42087/H42079



1



2



3



4



5



6



7



8



9



10



11



12

Weiteres Zubehör auf
vzug.com/zubehoer

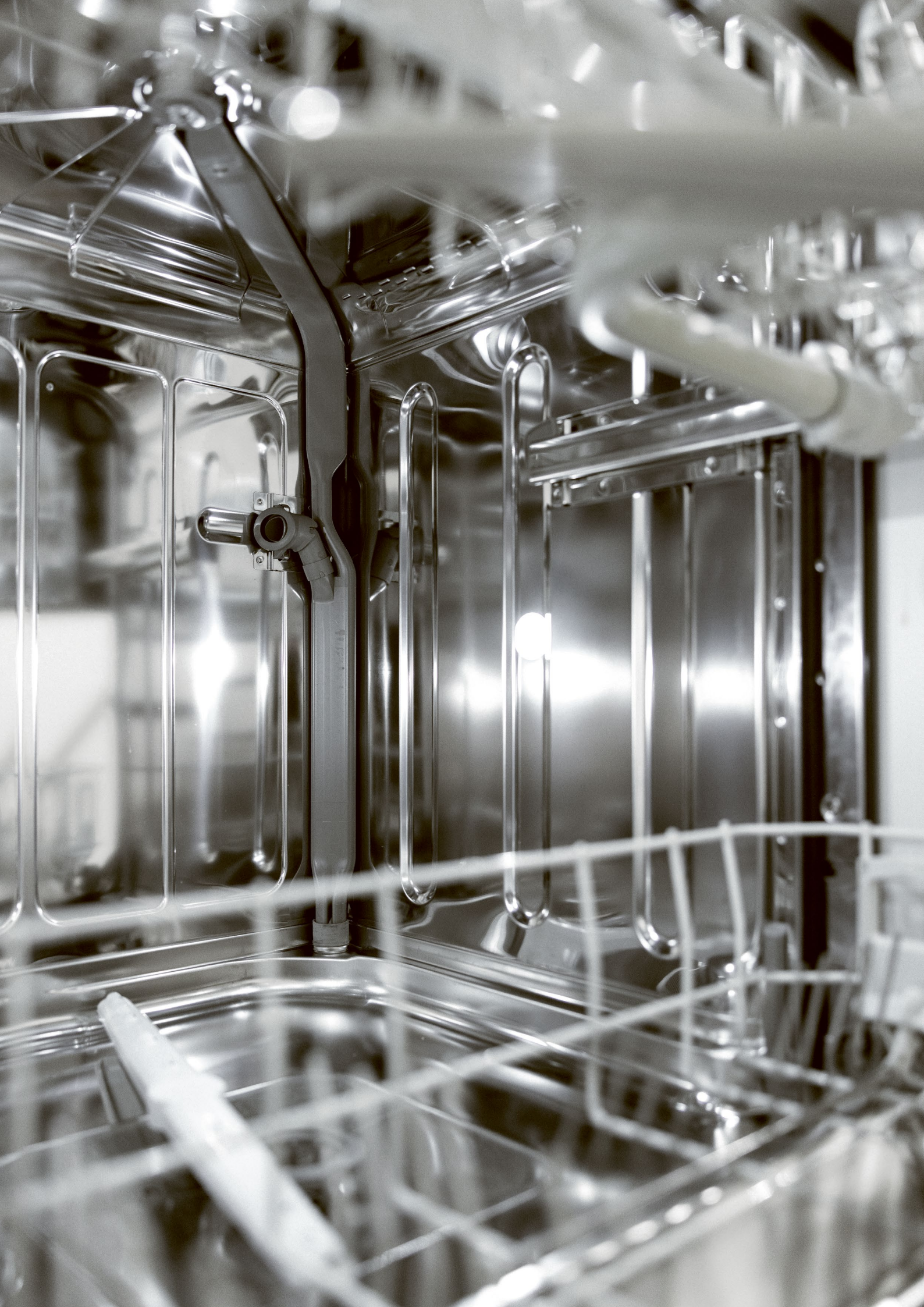

Geschirrspüler

Flexibel, ergonomisch und ressourcenschonend –
neue Massstäbe beim Spülen von Geschirr.

Beim Spülen Energie sparen

Minimalistisch und intelligent
Für eine nahtlose Integration in das Küchendesign sind die Adora Geschirrspüler vollintegriert erhältlich. Die designintegrierten Geräte mit Griff passen mit ihrer Front in Spiegelglas Schwarz perfekt zu den anderen Geräten der Excellence Line. Die integrierten Geräte in Weiss, Nero oder ChromeClass werden über das Display auf der Front bedient.

Flexibel
Je nach Platzverhältnissen und gewünschtem Fassungsvermögen fällt die Breitenwahl aus: grosszügige 60 cm, standardisierte 55 cm oder platzsparende 45 cm. Für maximale Ergonomie beim Ein- und Ausräumen sorgt die optionale Besteckschublade.

Umweltfreundlich
Unsere AdoraSpülen V6000 mit Wärmepumpe ist ein besonders umweltfreundlicher Geschirrspüler. Er überzeugt mit der einzigartigen Wärmepumpentechnologie und einer Reihe von schnellen und exklusiven Programmen.

Wirkungsvoll
Die Wärmepumpentechnologie basiert auf einem Wärmespeicher mit geschlossenem Wasserkreislauf. Diesem Wasser wird die Eigenwärme entzogen. Die daraus gewonnene Energie heizt das frische Spülwasser auf. Im Eco-Programm spart ein Geschirrspüler mit Wärmepumpe 34 % Energie gegenüber einem konventionellen V-ZUG Geschirrspüler.

Innovativ
Die Optionen OptiStart, Energiesparen und Teilbeladung können zu jedem Spülprogramm dazu gewählt werden und reduzieren den Energieverbrauch zusätzlich. Mit der Funktion AutoOpen wird am Ende des Programms die Tür automatisch aufgestossen – für einen energiesparenden und effizienten Trocknungsprozess. Ein Geschirrspüler, der am Warmwasser angeschlossen wird, spart noch mehr Energie.

Geschirrspüler-Sortiment entdecken.

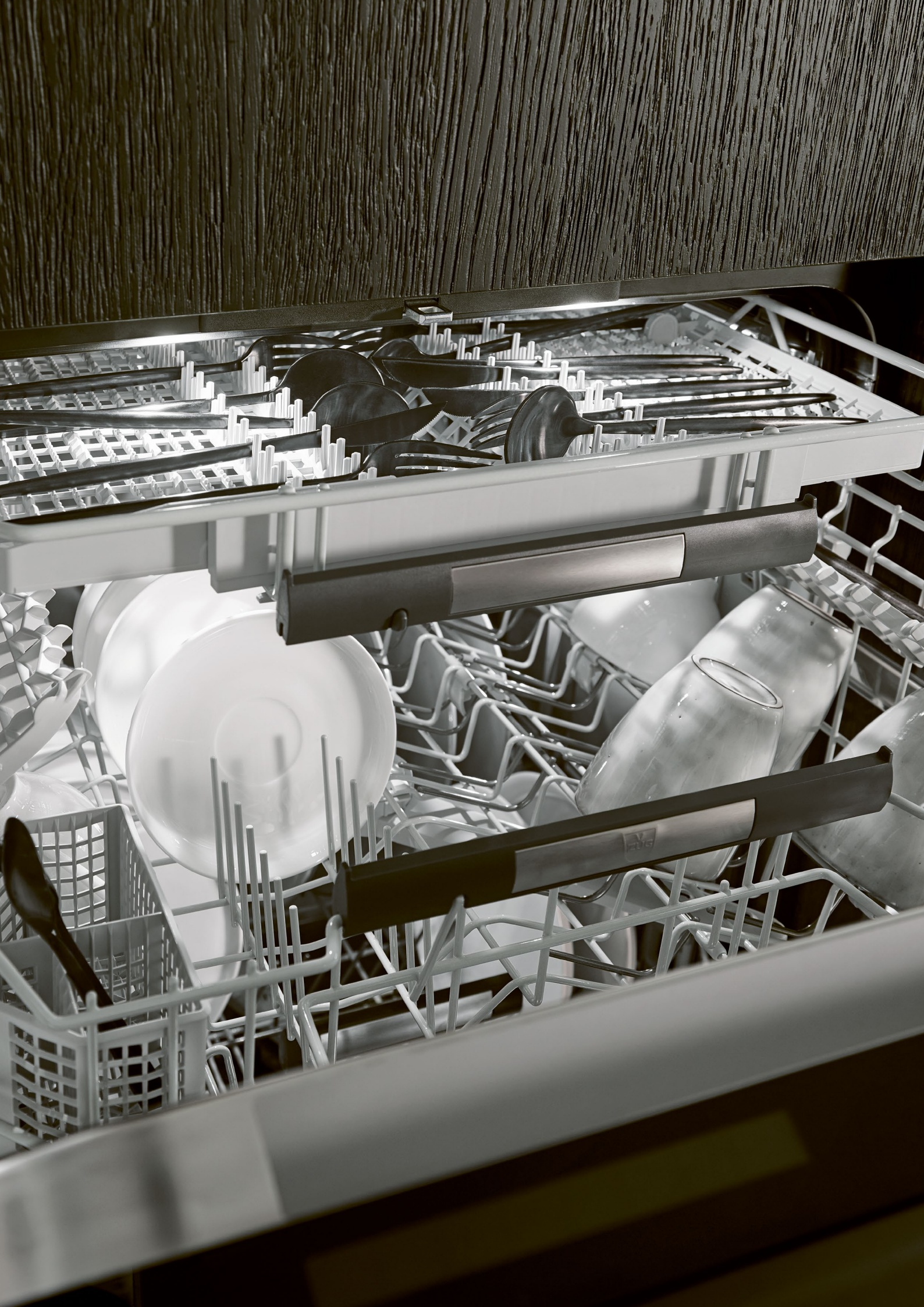

Hoher Bedienkomfort in attraktivem Design

Strahlendes Geschirr auf Knopfdruck. Ein preisgekröntes Design und ein intuitives Display helfen, schnell das optimale Spülprogramm zu wählen.

Moderne Touch-Bedienung
Das moderne und zeitgemässe LCD-Display mit Touch-Bedienung und Klartext-Anzeige macht die Bedienung so leicht und komfortabel wie nie zuvor.

Preisgekröntes Design
Aufgeräumt, reduziert und modern – die vollintegrierten Adora Geschirrspüler wurden mit dem Plus X Award und dem iF DESIGN AWARD ausgezeichnet.

Innenbeleuchtung
Die Beleuchtung im Geschirrspüler hilft, jederzeit den Überblick über den gesamten Spülraum zu behalten. Dank vier LED-Leuchten ist dieser optimal ausgeleuchtet.

FunctionLight
Bei den vollintegrierten Geräten erkennt man mittels seitlich angebrachter LED-Lichtleiste sofort, wie lange das Spülprogramm noch dauert.





Viel Stauraum und maximale Ergonomie

Unsere Geschirrspüler bieten maximale Ergonomie beim Ein- und Ausräumen. Clever konzipierte Körbe schaffen viel Stauraum und schützen das Geschirr.

Höhenverstellbare Unterkörbe mit OptiLift
Der Unterkorb wird beim Herausziehen mittels Hebemechanismus auf Hüfthöhe angehoben – für ein rückenschonendes Ein- und Ausräumen von Geschirr.

Sanftes Ein- und Ausfahren
Die kugelgelagerten SoftSlide Auszugsschienen bestehen aus sehr robusten Profilen und lassen die Körbe äusserst sanft gleiten.

Dämpfungssystem
Mit SoftClose ausgestattet, werden die Geschirrkörbe beim schwungvollen Einfahren abgedämpft. Das schont das Geschirr.

Besteckschublade mit Click-in
Zum Platzieren von höherem Geschirr im Oberkorb wird die Besteckschublade entnommen – ganz einfach dank Click-in-Mechanismus.

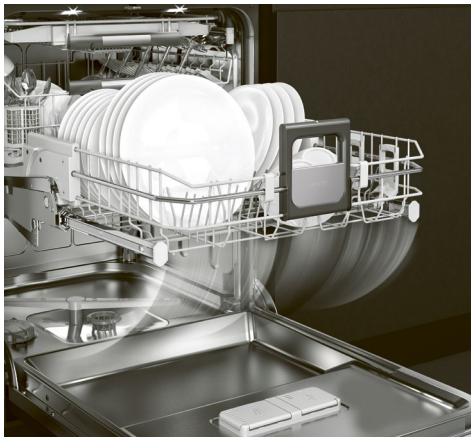

OptiLift

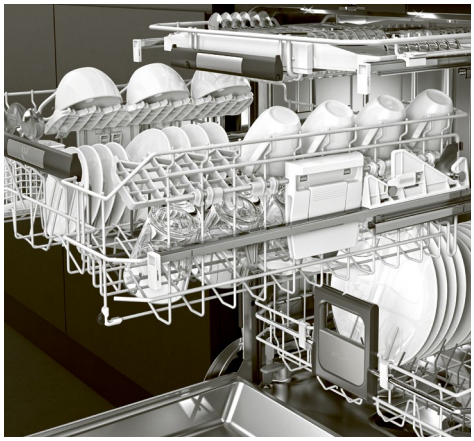

SoftSlide

Viel Platz im Oberkorb
Eine zusätzliche Gläserreihe, bis zu vier abklappbare Gläserreihen und die Multifunktions-Tassenauflagen schaffen Platz für viele Weingläser.

Unterkorb mit patentierter Klappautomatik
Durch einfaches Herunterklappen von vier Nadelreihen entsteht eine MultiFlex-Zone für grosse Schüsseln und Pfannen.

Easy-Nadelverlängerungen
Dank der steckbaren Kunststoffverlängerungen der Korbnadeln lassen sich Karaffen oder grosse Trinkgläser stabil platzieren.

Übersicht Tellergrössen

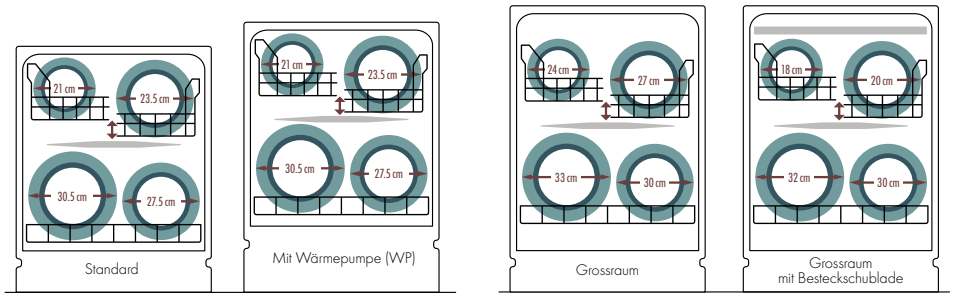

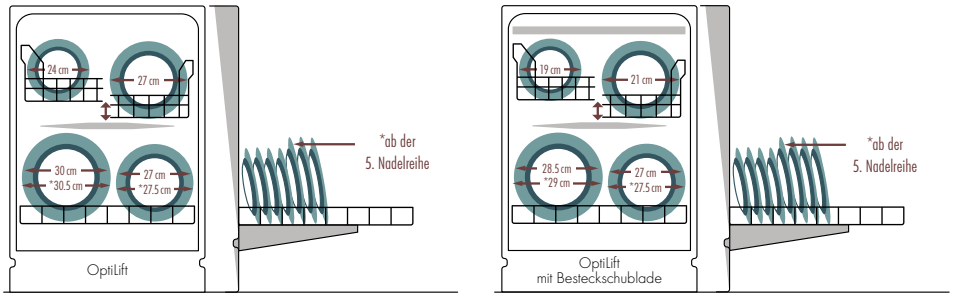

Geschirrspülen ohne Kompromisse

Ob im Rekordtempo zu sauberem Partygeschirr oder Pfannen mit angebranntem Schmutz blitzblank reinigen: Die Adora Geschirrspüler bieten für jedes Bedürfnis ein ausgeklügeltes Programm.



Party
Für einen Spülgang braucht das Programm nur elf Minuten. Ideal für einen Abend mit vielen Gästen und ebenso viel Geschirr.



Alltag Kurz
Im Programm Alltag Kurz werden Geschirr und Pfannen mit normaler Verschmutzung in nur 47 Minuten sauber.



Sprint
In nur 20 Minuten zu sauberen Gläsern. Ideal, wenn man verschiedene Weine probieren möchte, aber nicht genügend Gläser besitzt.



Fondue/Raclette
Das patentierte Programm weicht Angebranntes in einer Einweichphase mit reduzierter Temperatur auf. Für Fondue-Caquelons, Raclette-Pfännchen und Gratinformen.



SteamFinish
Das patentierte Programm nutzt Dampf, um Wasserflecken zu reduzieren – für glänzende Weingläser.



Silent
Das Programm Silent ist kaum zu hören – ideal in offenen Küchen.



Eco
Wenn Zeit beim Spülen keine Rolle spielt, eignet sich das Eco-Programm.



Hygiene
Das Programm reinigt Schneidebretter oder Babyflaschen mit höheren Temperaturen.



Automatikprogramm
Der Geschirrspüler erkennt die Verschmutzung des Wassers und verbraucht nur Frischwasser, wenn es nötig ist.



OptiStart
Die Wartezeit bis zum Start wird zum Benetzen des Geschirrs mit kaltem Wasser genutzt – das spart beim nachfolgenden Programm bis zu 10 % Energie.

AutoOpen
Am Programmende wird die Tür automatisch aufgestossen, das Geschirr trocknet schneller und ressourcenschonender.

Produktvergleich – Excellence Line und Advanced Line

	Adora V6000 mit OptiLift	Adora V4000 mit OptiLift	Adora V6000 mit Wärmepumpe	Adora V6000
Katalogseite	**302**	**303**	**304**	**304/305**
Ausführungen				
Version Grossraum	●	●		●
Vollintegriert	●	●	●	●
Spiegelglas Schwarz				●
ChromeClass				
Nero/Weiss				
Ausstattung				
Energieeffizienzklasse	C	C	A	B/C*
Wärmepumpe			●	
ergoPlus-Besteckschublade	●	●		●
LED-Innenraumbeleuchtung	●	●	●	●
Automatische Türöffnung	●	●	●	●
Exklusivitäten von V-ZUG				
Programm Sprint | Programm Party (Min.)	20 | 11	20 | –*	18 | 11	20 | 11
Sonderfunktion für Warmwasseranschluss	●	●	●	●
SteamFinish	●	●*	●	●
Alltag Kurz	●		●	●
Oberkorb mit Mehrfach-Höhenverstellung	●	●	●	●
V-ZUG-Home	WLAN	WLAN	WLAN	WLAN
Anwendungen				
Anzahl Massgedecke	12/13	12/13	13	13/14
Einfacher Hocheinbau	●	●	●	●
Anzahl Programme	12	8	12	12
All-in-1-Option	●	●	●	●
Hygiene-Programm	●	●	●	●
Kindersicherung	●	●	●	●
EcoManagement	●	●	●	●
Bedienung und Anzeige				
Startaufschub	●	●	●	●
LCD-Display mit Klartextanzeige	●	●	●	●
Touch-Bedienung	●	●	●	●
Gerätehöhe 60				
Standard (mm)			867–907	780–896
Grossraum (mm)	845–961	845–961		845–961

Ausstattung und Zubehör ab Seite 316 | *nur bei Geräten mit Besteckschublade

	Adora V4000	Adora V2000	Adorina V600 VS	Adorina V400 VS	Adorina V200 V
	306	307/308	308	309	309
	●	●			
	●	●	●	●	●
	●	●			
	●	●			
	C	C	D	E	C
	●		●		
	●				
	●	●	●		●
	20 l --*				
	●	●	●		●
	●*				
	●	●			
	WLAN	WLAN			
	13/14	13	10	9	12
	●	●			
	8	6	6	5	6
	●	●			
	●				
	●	●			
	●				
	●	●	●	●	●
	●	●			
	●	●			
	780–896	780–896	815–875	815–875	815–875
	845–961	845–961			



AdoraSpülen V6000 Besteckschublade

Das vollintegrierte Premiumgerät mit den Neuheiten OptiLift, SoftSlide und SoftClose.

Ausstattung

Bedienung und Anzeige

- LCD-Display
- TouchControl
- Auszug Unterkorb OptiLift mit SoftClose
- Auszug Oberkorb SoftSlide mit SoftClose
- ErgoPlus-Besteckschublade mit SoftSlide
- Spülwasser-Speichertank
- Automatische Türöffnung
- FunctionLight
- Beleuchtung LED
- Massgedecke 13
- Trübungssensor
- Glanzmittel-Dosierautomatik
- Wasserhärtesteuerung
- Kostenlose Heimberatung

Geräteinformationen

Masse (H × B × T)	845 × 596 × 550 mm		
Anschluss	400 V 2N~	3200 W	10 A

A–G C | A Luftschall-emission | A Trocknungswirkung | ECO Standby

Ab 5 l/0,73 kWh/38 dB(A)

Ausführung	Artikelnummer
Grossraum	
Vollintegrierbar	**411250**0001

Optionen (alle Anschlüsse 3 m, verstärkte Türfedern für schwere Dekorfronten) siehe Preisliste Küche und Textilpflege 2023



AdoraSpülen V6000

Das vollintegrierte Premiumgerät mit den Neuheiten OptiLift, SoftSlide und SoftClose.

Ausstattung

Bedienung und Anzeige

- LCD-Display
- TouchControl
- Auszug Unterkorb OptiLift mit SoftClose
- Auszug Oberkorb SoftSlide mit SoftClose
- Spülwasser-Speichertank
- Automatische Türöffnung
- FunctionLight
- Beleuchtung LED
- Massgedecke 12
- Trübungssensor
- Glanzmittel-Dosierautomatik
- Wasserhärtesteuerung
- Kostenlose Heimberatung

Geräteinformationen

Masse (H × B × T)	845 × 596 × 550 mm		
Anschluss	400 V 2N~	3200 W	10 A

A–G C | A Luftschall-emission | A Trocknungswirkung | ECO Standby

Ab 5 l/0,69 kWh/38 dB(A)

Ausführung	Artikelnummer
Grossraum	
Vollintegrierbar	**411240**0001



AdoraSpülen V4000 Besteckschublade

Das Gerät im mittleren Preissegment mit OptiLift, SoftSlide und SoftClose.

Ausstattung

Bedienung und Anzeige

- LCD-Display
- TouchControl
- Auszug Unterkorb OptiLift mit SoftClose
- Auszug Oberkorb SoftSlide mit SoftClose
- ErgoPlus-Besteckschublade mit SoftSlide
- Automatische Türöffnung
- FunctionLight
- Beleuchtung LED
- Massgedecke 13
- Trübungssensor
- Glanzmittel-Dosierautomatik
- Wasserhärtesteuerung

Geräteinformationen

Masse (H × B × T)	845 × 596 × 550 mm		
Anschluss	400 V 2N~	3200 W	10 A

Ab 8 l/0,74 kWh/38 dB(A)

Ausführung	Artikelnummer
Grossraum	
Vollintegrierbar	**411230**00001



Euro 60 cm

AdoraSpülen V4000

Das Einstiegsgerät mit den Neuheiten OptiLift, SoftSlide und SoftClose.

Ausstattung

Bedienung und Anzeige

- LCD-Display
- TouchControl
- Auszug Unterkorb OptiLift mit SoftClose
- Auszug Oberkorb SoftSlide mit SoftClose
- Automatische Türöffnung
- FunctionLight
- Beleuchtung LED
- Massgedecke 12
- Trübungssensor
- Glanzmittel-Dosierautomatik

Geräteinformationen

Masse (H × B × T)	845 × 596 × 550 mm		
Anschluss	230 V~	2200 W	10 A

Ab 8 l/0,73 kWh/42 dB(A)

Ausführung	Artikelnummer
Grossraum	
Vollintegrierbar	**411220**00001



AdoraSpülen V6000 (bisher Adora 60 SL)

Ein erstklassiger Geschirrspüler mit der Weltneuheit SteamFinish.

Ausstattung

Bedienung und Anzeige

- LCD-Display
- TouchControl
- Automatische Türöffnung
- Beleuchtung LED
- Massgedecke 13
- Trübungssensor
- Glanzmittel-Dosierautomatik
- Wasserhärtesteuerung
- Kostenlose Heimberatung

Geräteinformationen

Masse (H × B × T)	780 × 596 × 572 mm		
Anschluss	400 V 2N~	3200 W	10 A

A–G B | A Luftschall-emission | A Trocknungswirkung | ECO Standby

Ab 5 l/0,63 kWh/38 dB(A)

Ausführung	Artikelnummer
Standard	
Spiegelglas Schwarz	**4111**500002



AdoraSpülen V6000 Wärmepumpe (bisher Adora 60 SLWP)

Das vollintegrierte Premiumgerät: Der erste Geschirrspüler mit Wärmepumpentechnologie ist Energieweltmeister.

Ausstattung

Bedienung und Anzeige

- LCD-Display
- TouchControl
- Spülwasser-Speichertank
- Automatische Türöffnung
- FunctionLight
- Beleuchtung LED
- Massgedecke 13
- Trübungssensor
- Glanzmittel-Dosierautomatik
- Wasserhärtesteuerung
- Kostenlose Heimberatung

Geräteinformationen

Masse (H × B × T)	867 × 596 × 550 mm		
Anschluss	400 V 2N~	4000 W	10 A

A–G A | B Luftschall-emission | A Trocknungswirkung | ECO Standby

Ab 6 l/0,48 kWh/42 dB(A)

Ausführung	Artikelnummer
Standard	
Vollintegrierbar	**4112**00001



AdoraSpülen V6000 Besteckschublade (bisher Adora 60 SL)

Das Premiumgerät mit der Weltneuheit SteamFinish und der ergoPlus-Besteckschublade.

Ausstattung

Bedienung und Anzeige

- LCD-Display
- TouchControl
- ErgoPlus-Besteckschublade
- Spülwasser-Speichertank
- Automatische Türöffnung
- FunctionLight
- Beleuchtung LED
- Massgedecke 14
- Trübungssensor
- Glanzmittel-Dosierautomatik
- Wasserhärtesteuerung
- Kostenlose Heimberatung

Geräteinformationen

Masse (H × B × T)	845 × 596 × 550 mm		
Anschluss	400 V 2N~	3200 W	10 A

A C | A Luftschall-emission | A Trocknungswirkung | ECO Standby

Ab 5 l/0,71 kWh/38 dB(A)

Ausführung	Artikelnummer
Grossraum	
Vollintegrierbar	**41120**00002

Optionen (alle Anschlüsse 3 m, verstärkte Türfedern für schwere Dekorfronten) siehe Preisliste Küche und Textilpflege 2023



AdoraSpülen V6000 (bisher Adora 60 SL)

Ein erstklassiger Geschirrspüler vollintegriert mit der Weltneuheit SteamFinish.

Ausstattung

Bedienung und Anzeige

- LCD-Display
- TouchControl
- Spülwasser-Speichertank
- Automatische Türöffnung
- FunctionLight
- Beleuchtung LED
- Massgedecke 13
- Trübungssensor
- Glanzmittel-Dosierautomatik
- Wasserhärtesteuerung
- Kostenlose Heimberatung

Geräteinformationen

Masse (H × B × T)	780 × 596 × 550 mm		
Anschluss	400 V 2N~	3200 W	10 A

A B | A Luftschall-emission | A Trocknungswirkung | ECO Standby

Ab 5 l/0,63 kWh/38 dB(A)

Ausführung	Artikelnummer
Standard	
Vollintegrierbar	**41118**00001
Grossraum	
Vollintegrierbar	**41119**00001



AdoraSpülen V4000 Besteckschublade

Das Einstiegsgerät mit Besteckschublade und den exklusiven Programmen SteamFinish und Sprint.

Ausstattung

Bedienung und Anzeige

- LCD-Display
- TouchControl
- ErgoPlus-Besteckschublade
- Automatische Türöffnung
- FunctionLight
- Beleuchtung LED
- Massgedecke 14
- Trübungssensor
- Glanzmittel-Dosierautomatik
- Wasserhärtesteuerung

Geräteinformationen

Masse (H × B × T) 845 × 596 × 550 mm
Anschluss 400 V 2N~ 3200 W 10 A

A G C | A Luftschall-emission | A Trocknungs-wirkung | ECO Standby

Ab 8 l/0,73 kWh/38 dB(A)

Ausführung	Artikelnummer
Grossraum	
Vollintegrierbar	**41114**00001



AdoraSpülen V4000 (bisher Adora 60 S)

Der automatische Türaufstosser des vollintegrierten Geschirrspülers sorgt für einen optimierten Trocknungsprozess.

Ausstattung

Bedienung und Anzeige

- LCD-Display
- TouchControl
- Automatische Türöffnung
- FunctionLight
- Beleuchtung LED
- Massgedecke 13
- Trübungssensor
- Glanzmittel-Dosierautomatik

Geräteinformationen

Masse (H × B × T) 780 × 596 × 550 mm
Anschluss 230 V~ 2200 W 10 A

A G C | B Luftschall-emission | A Trocknungs-wirkung | ECO Standby

Ab 8 l/0,73 kWh/42 dB(A)

Ausführung	Artikelnummer
Standard	
Vollintegrierbar	**41112**00001
Grossraum	
Vollintegrierbar	**41113**00001



AdoraSpülen V2000 (bisher Adora 60 N)

Dieses vollintegrierte Gerät bietet Platz für 13 Massgedecke.

Ausstattung

Bedienung und Anzeige

- LCD-Display
- TouchControl
- Automatische Türöffnung
- FunctionLight
- Massgedecke 13
- Trübungssensor
- Glanzmittel-Dosierautomatik

Geräteinformationen

Masse (H × B × T)	780 × 596 × 550 mm		
Anschluss	230 V~	2200 W	10 A

A–G C | B Luftschall-emission | A Trocknungswirkung | ECO Standby

Ab 8 l/0,73 kWh/42 dB(A)

Ausführung	Artikelnummer
Standard	
Vollintegrierbar	**41108**00002
Grossraum	
Vollintegrierbar	**41109**00002

Optionen (alle Anschlüsse 3 m, verstärkte Türfedern für schwere Dekorfronten) siehe Preisliste Küche und Textilpflege 2023



AdoraSpülen V4000 (bisher Adora 60 S)

Der automatische Türaufstosser sorgt für einen optimierten Trocknungsprozess.

Ausstattung

Bedienung und Anzeige

- LCD-Display
- TouchControl
- Automatische Türöffnung
- Beleuchtung LED
- Massgedecke 13
- Trübungssensor
- Glanzmittel-Dosierautomatik

Geräteinformationen

Masse (H × B × T)	780 × 596 × 572 mm		
Anschluss	230 V~	2200 W	10 A

A–G C | B Luftschall-emission | A Trocknungswirkung | ECO Standby

Ab 8 l/0,73 kWh/42 dB(A)

Ausführung	Artikelnummer
Standard	
Nero	**4111**00006
Weiss	**4111**00007
ChromeClass	**4111**00008
Grossraum	
Nero	**4111**00002
Weiss	**4111**00003
ChromeClass	**4111**00004



AdoraSpülen V2000 (bisher Adora 60 N)

Dieses Gerät bietet Platz für 13 Massgedecke.

Ausstattung

Bedienung und Anzeige

- LCD-Display
- TouchControl
- Automatische Türöffnung
- Massgedecke 13
- Trübungssensor
- Glanzmittel-Dosierautomatik

Geräteinformationen

Masse (H × B × T) 780 × 596 × 572 mm
Anschluss 230 V~ 2200 W 10 A

Ab 8 l/0,73 kWh/42 dB(A)

Ausführung	Artikelnummer
Standard	
Nero	**41106**00013
Weiss	**41106**00014
ChromeClass	**41106**00015
Grossraum	
Nero	**41107**00005
Weiss	**41107**00006
ChromeClass	**41107**00007



AdorinaSpülen V600 VS (bisher Adorina 45S)

Speziell für Kleinwohnungen: ein extraschmaler Geschirrspüler mit Besteckschublade..

Ausstattung

Bedienung und Anzeige

- 7 Segmentanzeige
- Drucktasten
- Automatische Türöffnung
- ErgoPlus-Besteckschublade
- Massgedecke 10
- Spezialprogramm 1h
- Zusatzprogramme:
  - Vario-Speed
- InfoLight (ein roter Punkt am Boden zeigt den Programmstand)
- SMS-Bausatz als Zubehör, ohne Aufpreis

Geräteinformationen

Masse (H × B × T) 815 × 448 × 550 mm
Anschluss 230 V~ 2400 W 10 A

Ab 9,5 l/0,67 kWh/44 dB(A)

Ausführung	Artikelnummer
Standard	
Vollintegrierbar	**41141**00000



AdorinaSpülen V400 VS (bisher Adorina 45)

Speziell für Kleinwohnungen: ein extraschmaler Geschirrspüler.

Ausstattung

Bedienung und Anzeige

- Bedienfeld mit Betriebsanzeige LED
- Drucktasten
- Massgedecke 9
- Zusatzprogramme:
  - Vario-Speed
- InfoLight (ein roter Punkt am Boden zeigt den Programmstand)
- SMS-Bausatz als Zubehör, ohne Aufpreis

Geräteinformationen

Masse (H × B × T)	815 × 448 × 550 mm		
Anschluss	230 V~	2400 W	10 A

A–G: E | Luftschall-emission: C | Trocknungswirkung: A

Ab 8,5 l/0,7 kWh/46 dB(A)

Ausführung	Artikelnummer
Standard	
Vollintegrierbar	**41142**00000



AdorinaSpülen V200 V (bisher Adorina GS60Vi)

Das attraktive Einstiegsmodell mit Platz für 12 Massgedecke.

Ausstattung

Bedienung und Anzeige

- 7 Segmentanzeige
- Drucktasten
- Automatische Türöffnung
- Massgedecke 12
- Spezialprogramm 1h
- Zusatzprogramme:
  - Vario-Speed
- InfoLight (ein roter Punkt am Boden zeigt den Programmstand)
- SMS-Bausatz als Zubehör, ohne Aufpreis

Geräteinformationen

Masse (H × B × T)	815 × 598 × 550 mm		
Anschluss	230 V~	2400 W	10 A

A–G: C | Luftschall-emission: B | Trocknungswirkung: A

Ab 9,5 l/0,73 kWh/44 dB(A)

Ausführung	Artikelnummer
Standard	
Vollintegrierbar	**41143**00000

Mass-Skizzen – Excellence Line

Euro 60 cm

AdoraSpülen V6000, AdoraSpülen V4000, AdoraSpülen V2000 (Euro-Norm) (bisher Adora 60 SL, Adora 60 S, Adora N)
Hocheinbau «Standard»

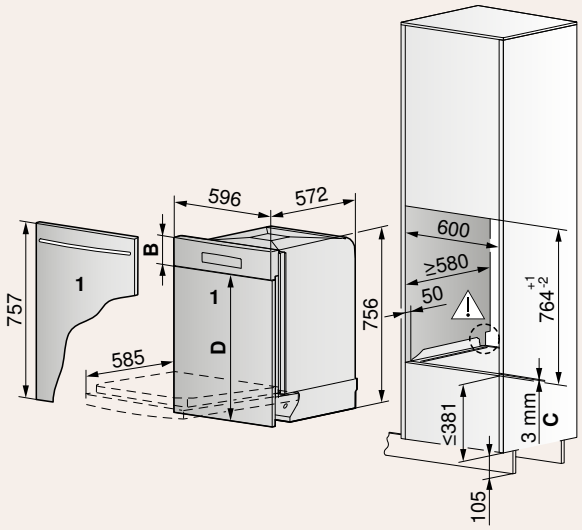

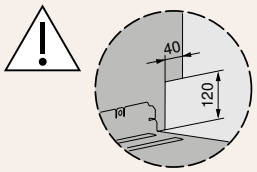

C Gleitblech *

Gültig für Artikelnummer

AdoraSpülen V6000	AdoraSpülen V4000	AdoraSpülen V2000
4111800003	**41112**00003	**41108**00004
4111800005	**41112**00005	**41108**00006
4111500008	**41110**00012	**41106**00019
	4111000013	**41106**00020
	4111000014	**41106**00021

«Standard»	Nero, Weiss	ChromeClass	Spiegelglas
Bedienblende B inkl. Kompensator	124–146 mm	124–140 mm	124–140 mm
Dekor D	610–632 mm	616–632 mm	616–632 mm

AdoraSpülen V6000, AdoraSpülen V4000, AdoraSpülen V2000 (Euro-Norm) (bisher Adora 60 SL, Adora 60 S, Adora N)
Hocheinbau «Grossraum»

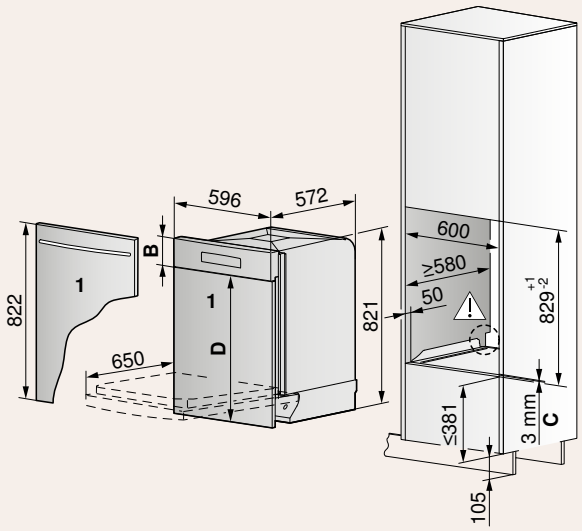

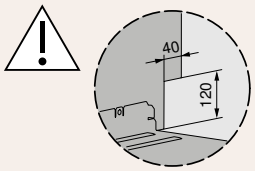

C Gleitblech *

Gültig für Artikelnummer

AdoraSpülen V6000	AdoraSpülen V4000	AdoraSpülen V2000
4112000004	**41114**00003	**41109**00004
4112000006	**41114**00005	**41109**00006
4111900003	**41113**00005	
4111900005		

«Grossraum»	Nero, Weiss	ChromeClass	Spiegelglas
Bedienblende B inkl. Kompensator	124–146 mm	124–140 mm	124–140 mm
Dekor D	675–697 mm	681–697 mm	681–697 mm

Detaillierte Planungsinformationen
sind auf unserer Website zu finden.

AdoraSpülen V6000, AdoraSpülen V4000, AdoraSpülen V2000 (Euro-Norm) (bisher Adora 60 SL, Adora 60 S, Adora N)
Untereinbau «Standard»

Euro 60 cm

Mass **A** in mm	Nischenhöhe **H** in mm												min. **S** in mm
	790	800	810	820	830	840	850	860	870	880	890	900	
min.	27	37	47	57	67	77	87	97	107	117	127	137	2
	37	47	57	67	77	87	97	107	117	127	137	147	2
	47	57	67	77	87	97	107	117	127	137	147	157	2
	57	67	77	87	97	107	117	127	137	147	157	167	2
	67	77	87	97	107	117	127	137	147	157	167	177	2
	77	87	97	107	117	127	137	147	157	167	177	187	2
	87	97	107	117	127	137	147	157	167	177	187	197	2
	97	107	117	127	137	147	157	167	177	187	197	207	2
	107	117	127	137	147	157	167	177	187	197	207	217	5
	117	127	137	147	157	167	177	187	197	207	217	227	10
	127	137	147	157	167	177	187	197	207	217	227	237	15
	137	147	155	167	177	187	197	207	217	227	237	247	23
max.	145	155	165	175	185	195	205	215	225	235	245	255	30

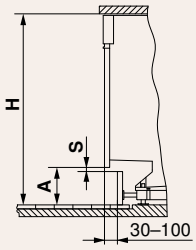

* von 861 bis max. 896 nur mit 2. Kufe, zu bestellen unter W82930
** von 867 bis max. 902 nur mit 2. Kufe, zu bestellen unter W82930

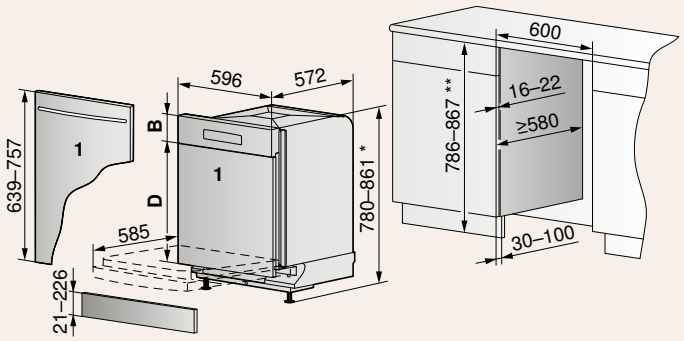

Gültig für Artikelnummer

AdoraSpülen V6000	**AdoraSpülen V4000**	**AdoraSpülen V2000**
4111500002	**41112**00001	**41108**00002
4111800001	**41110**00006	**41106**00013
	4111000007	**41106**00014
	4111000008	**41106**00015

«Standard»	**Nero, Weiss**	**ChromeClass**	**Spiegelglas**
Bedienblende B inkl. Kompensator	124–146 mm	124–140 mm	124–140 mm
Dekor D	490–632 mm	496–632 mm	496–632 mm

AdoraSpülen V6000, AdoraSpülen V4000, AdoraSpülen V2000 (Euro-Norm) (bisher Adora 60 SL, Adora 60 S, Adora N)
Untereinbau «Grossraum»

Mass **A** in mm	Nischenhöhe **H** in mm												min. **S** in mm
	851	860	870	880	890	900	910	920	930	940	950	960	
min.	23	32	42	52	62	72	82	92	102	112	122	132	2
	33	42	52	62	72	82	92	102	112	122	132	142	2
	43	52	62	72	82	92	102	112	122	132	142	152	2
	53	62	72	82	92	102	112	122	132	142	152	162	2
	63	72	82	92	102	112	122	132	142	152	162	172	2
	73	82	92	102	112	122	132	142	152	162	172	182	2
	83	92	102	112	122	132	142	152	162	172	182	192	2
	93	102	112	122	132	142	152	162	172	182	192	202	2
	103	112	122	132	142	152	162	172	182	192	202	212	5
	113	122	132	142	152	162	172	182	192	202	212	222	10
	123	132	142	152	162	172	182	192	202	212	222	232	15
	133	142	152	162	172	182	192	202	212	222	232	242	23
max.	141	150	160	170	180	190	200	210	220	230	240	250	30

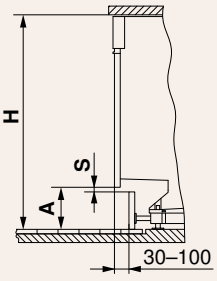

* von 926 bis max. 961 nur mit 2. Kufe, zu bestellen unter W82930
** von 932 bis max. 967 nur mit 2. Kufe, zu bestellen unter W82930

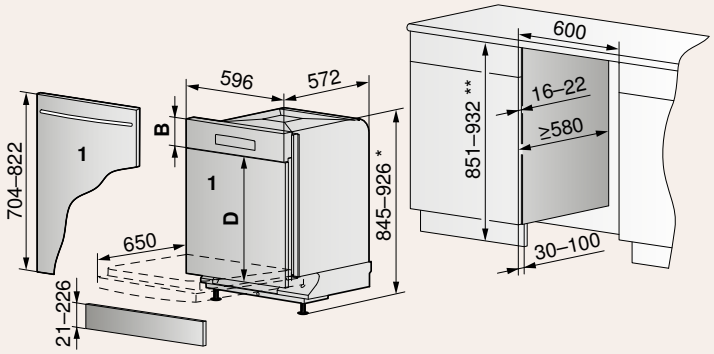

Gültig für Artikelnummer

AdoraSpülen V6000	**AdoraSpülen V4000**	**AdoraSpülen V2000**
4112500001	**41123**00001	**41109**00002
4112400001	**41122**00001	**41107**00005
4111700001	**41114**00001	**41107**00006
4112000002	**41113**00001	**41107**00007
4111900001	**41111**00002	
	4111100003	
	4111100004	

«Grossraum»	**Nero, Weiss**	**ChromeClass**	**Spiegelglas**
Bedienblende B inkl. Kompensator	124–146 mm	124–140 mm	124–140 mm
Dekor D	555–697 mm	561–697 mm	561–697 mm

AdoraSpülen V6000, AdoraSpülen V4000, AdoraSpülen V2000 (Euro-Norm) (bisher Adora 60 SL, Adora 60 S, Adora N)
Hocheinbau «Grossraum» mit Dekor und Schublade 251 mm

Euro 60 cm

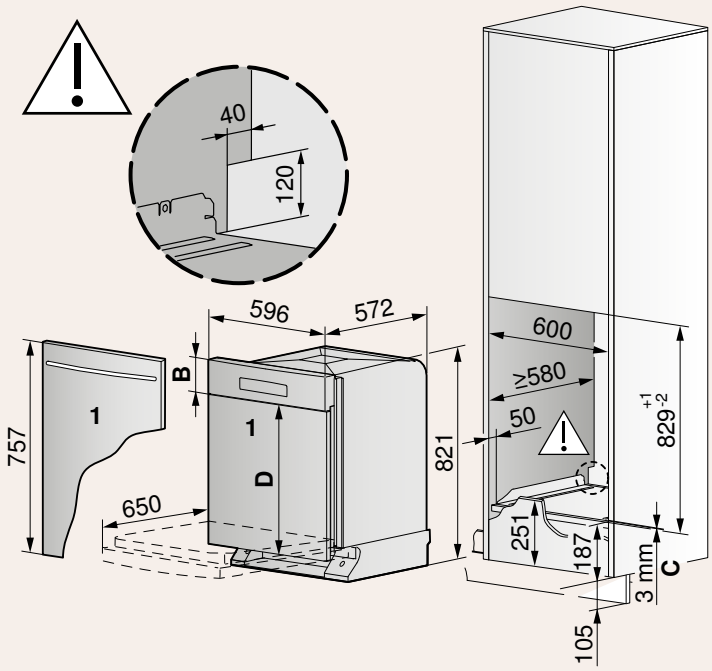

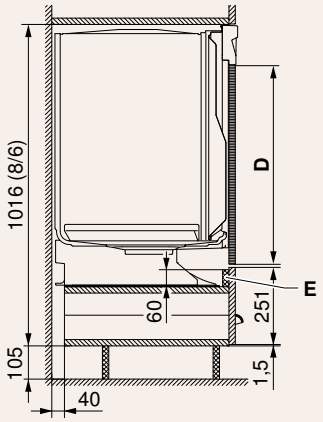

C Gleitblech *
E Abdeckleiste demontierbar

Gültig für Artikelnummer

AdoraSpülen V6000	AdoraSpülen V4000	AdoraSpülen V2000
4112500003	**41123**00003	**41109**00004
4112500005	**41123**00005	**41109**00006
4112400005	**41122**00005	
4112400004	**41114**00003	
4112000006	**41114**00005	
4111900003	**41113**00003	
4111900005	**41113**00005	

«Grossraum»	Nero, Weiss	ChromeClass	Spiegelglas
Bedienblende B inkl. Kompensator	124–146 mm	124–140 mm	124–140 mm
Dekor D	610–632 mm	616–632 mm	616–632 mm

Detaillierte Planungsinformationen
sind auf unserer Website zu finden.

AdoraSpülen V6000 mit Wärmepumpe (bisher Adora SL WP)

Hocheinbau

Euro 60 cm

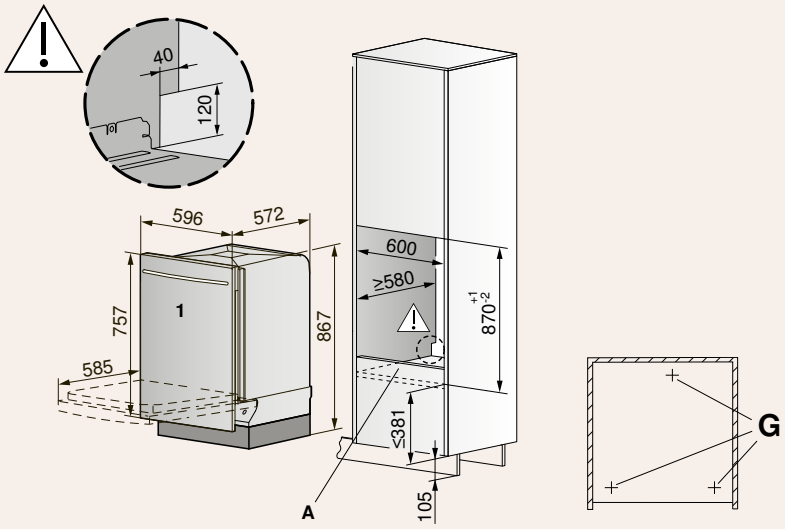

Gültig für Artikelnummer

AdoraSpülen V6000

4112100002

* Traglast Nischenboden A: 100 kg

** Bei einer Belastung von 75 kg pro Gerätefuss **G** darf sich der Nischenboden **A** um max. 1 mm durchbiegen.

AdoraSpülen V6000 mit Wärmepumpe (bisher Adora SL WP)

Unterbau

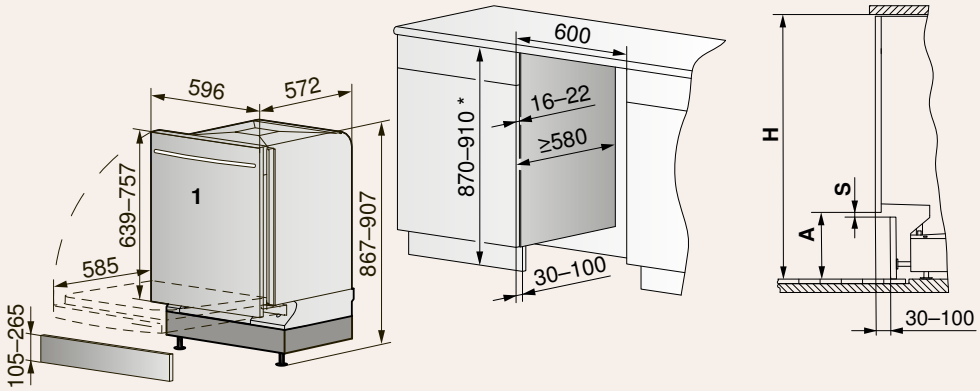

Gültig für Artikelnummer

AdoraSpülen V6000

4112100001

* Bei einer Nischenhöhe von mehr als 910 mm muss eine Platte unterlegt oder ein überlanges Dekor eingesetzt werden.

	Nischenhöhe **H** in mm					min. **S** in mm
	870	880	890	900	910	
min.	107	117	127	137	147	2
	117	127	137	147	157	2
	127	137	147	157	167	2
	137	147	157	167	177	2
	147	157	167	177	187	2
	157	167	177	187	197	2
	167	177	187	197	207	2
	177	187	197	207	217	2
	187	197	207	217	227	5
	197	207	217	227	237	10
	207	217	227	237	247	15
	217	227	237	247	257	23
max.	225	235	245	255	265	30

Mass **A** in mm

Unterbau	**Spiegelglas**	**vollintegriert**
Bedienblende B inkl. Kompensator	124–140 mm	–
Dekor D	496–632 mm	639–757 mm

Mass-Skizzen – Advanced Line

AdorinaSpülen V200 V (bisher Adorina GS60Vi)
Unterbau SMS

Nischenhöhe in mm

Sockelhöhe in mm	810	820	830	840	850	860	870
220							X
210						X	X
200					X	X	X
190				X	X	X	X
180			X	X	X	X	X
170		X	X	X	X	X	X
160	X	X	X	X	X	X	X
150	X	X	X	X	X	X	X
140	X	X	X	X	X	X	SMS
130	X	X	X	X	X	SMS	SMS
120	X	X	X	X		SMS	SMS
110	X	X	X			SMS	SMS
105	X	X	X			SMS	SMS
100	X	X				SMS	
90	X						

X Einbau ohne SMS-Bausatz
SMS Einbau mit SMS-Bausatz 1114290

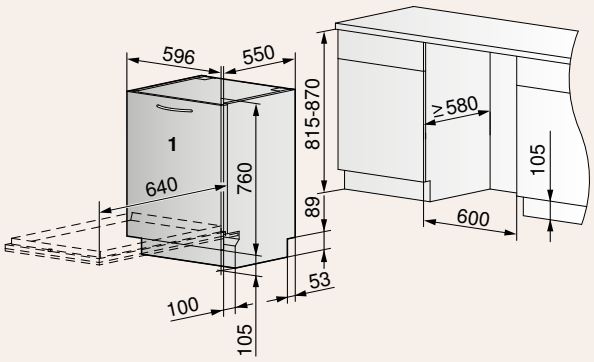

Gültig für Artikelnummer

AdorinaSpülen V200 V

4114300000

1 Das Gewicht von Frontplatte/Dekorsystem darf 2,5–8,5 kg betragen.
Die Frontplatte, Dekorsystem (Holz), ist vollintegriert. Diese muss bauseits geliefert werden.

AdorinaSpülen V200 V (bisher Adorina GS60Vi)
Unterbau EURO

Nischenhöhe in mm

Sockelhöhe in mm	810	820	830	840	850	860	870
220							X
210						X	X
200					X	X	X
190				X	X	X	X
180			X	X	X	X	X
170		X	X	X	X	X	X
160	X	X	X	X	X	X	X
150	X	X	X	X	X	X	X
140	X	X	X	X	X	X	SMS
130	X	X	X	X	X	SMS	SMS
120	X	X	X	X		SMS	SMS
110	X	X	X			SMS	SMS
105	X	X	X			SMS	SMS
100	X	X				SMS	
90	X						

X Einbau ohne SMS-Bausatz
SMS Einbau mit SMS-Bausatz H80266

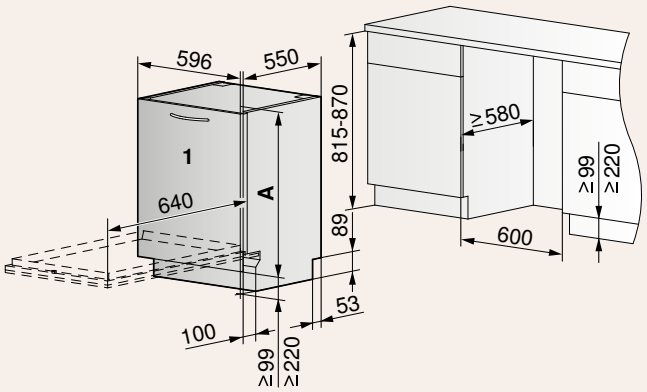

Gültig für Artikelnummer

AdorinaSpülen V200 V

4114300000

A 650–720 mm: ohne SMS-Bausatz
730–760 mm: mit SMS-Bausatz

1 Das Gewicht von Frontplatte/Dekorsystem darf 2,5–8,5 kg betragen.
Die Frontplatte, Dekorsystem (Holz), ist vollintegriert. Diese muss bauseits geliefert werden.

Detaillierte Planungsinformationen sind auf unserer Website zu finden.

Ausstattung und Zubehör – Excellence Line

	Beschreibung	Art.-Nr.	V6000Vi OptiLift Besteckschublade	V6000Vi OptiLift	V4000Vi OptiLift Besteckschublade	V4000Vi OptiLift	V6000 Wärmepumpe	V6000 Di	V6000 Vi
1	Vario-Besteckauflage	W83586		■			■	■	■
2	Gläser-Einsatz für Unterkorb	1015132					●	●	●
3	Zusätzliche Tassenauflage für den Unterkorb	W83934					●	●	●
4	Gläser-Unterkorb	1013007					●	●	●
5	Set Easy-Nadeln (4 Stück)	W83899	■	■	■	■	■	■	■
6	Dekorfront Nero	W81459							
7	Dekorfront Weiss	W81458							
8	Dekorfront Spiegelglas	W83526						●	
9	Dekorfront Nero für Grossraum	W83567							
10	Dekorfront Weiss für Grossraum	W83572							
11	Satz verstärkte Federn für schwere Dekorfronten* (Gewichtsangaben in der Planungshilfe ersichtlich)	W84603	●	●	●	●	●	●	●
12	Satz verstärkte Federn für schwere Dekorfronten** (Gewichtsangaben in der Planungshilfe ersichtlich)	W84604	●	●	●	●	●	●	●

■ im Lieferumfang enthalten | ● mit Gerät kompatibel | * für Standard-Geschirrspüler | ** für Grossraum-Geschirrspüler



1



2



3



4



5



11*



12**

Farben Dekorfronten



6/9 – Nero

7/10 – Weiss



8 – Spiegelglas Schwarz

	V4000/6000 mit Besteckschublade	V4000 integriert Grossraum	V4000 integriert	V4000 Vi	V2000 integriert Grossraum	V2000 integriert	V2000 Vi
		●	●	●	●	●	●
	●	●	●	●			
	●	●	●	●	●	●	●
	●	●	●	●	●	●	●
	■	■	■	■	■	■	■
			●			●	
			●			●	
		●			●		
		●			●		
	●	●	●	●	●	●	●
	●	●	●	●	●	●	●

Weiteres Zubehör auf
vzug.com/zubehoer

Produktvergleich – Excellence Line und Advanced Line

	Adora V6000	Adora V4000	Adora V2000	Adorina V600 VS	Adorina V400 V
Katalogseite	**319/320**	**320-322**	**321/322**	**323**	**323**
Ausführungen					
Version Grossraum	●	●	●		
Vollintegriert	●	●	●	●	●
Spiegelglas	●				
ChromeClass		●	●		
Nero/Weiss		●	●		
Ausstattung					
Energieeffizienzklasse	B/C*	C	C	D	E
Wärmepumpe					
ergoPlus-Besteckschublade	●	●		●	
LED-Innenraumbeleuchtung	●	●			
Automatische Türöffnung	●	●	●	●	
Exklusivitäten von V-ZUG					
Programm Sprint | Programm Party (Min.)	20 | 11	20 | –*			
Sonderfunktion für Warmwasseranschluss	●	●	●	●	
SteamFinish	●	●*			
Alltag Kurz	●				
Oberkorb mit Mehrfach-Höhenverstellung	●	●	●		
V-ZUG-Home	WLAN	WLAN	WLAN		
Anwendungen					
Anzahl Massgedecke	12/13	12/13	12/13	10	9
Einfacher Hocheinbau	●	●	●		
Anzahl Programme	12	8	6	6	6
All-in-1-Option	●	●	●		
Hygiene-Programm	●	●			
Kindersicherung	●	●	●		
EcoManagement	●	●			
Bedienung und Anzeige					
Startaufschub	●	●	●	●	●
LCD-Display mit Klartextanzeige	●	●	●		
Touch-Bedienung	●	●	●		
Gerätehöhe 55					
Standard (mm)	756	756	756	815–875	815–875
Grossraum (mm)	845–961	845–961	845–961		

Ausstattung und Zubehör ab Seite 328 | *nur bei Geräten mit Besteckschublade



AdoraSpülen V6000 (bisher Adora 55 SL)

Ein erstklassiger Geschirrspüler mit SteamFinish.

Ausstattung

Bedienung und Anzeige

- LCD-Display
- TouchControl
- Spülwasser-Speichertank
- Automatische Türöffnung
- Beleuchtung LED
- Massgedecke 12
- Trübungssensor
- Glanzmittel-Dosierautomatik
- Wasserhärtesteuerung
- Kostenlose Heimberatung

Geräteinformationen

Masse (H × B × T)	756 × 546 × 572 mm		
Anschluss	400 V 2N~	3200 W	10 A

A–G B | A Luftschall-emission | A Trocknungswirkung | ECO Standby

Ab 5 l/0,62 kWh/38 dB(A)

Ausführung	Artikelnummer
Standard	
Spiegelglas Schwarz	**41100**00002



AdoraSpülen V6000 Besteckschublade (bisher Adora 55 SL)

Das vollintegrierte Premiumgerät mit der Weltneuheit SteamFinish und der ergoPlus-Besteckschublade.

Ausstattung

Bedienung und Anzeige

- LCD-Display
- TouchControl
- ErgoPlus-Besteckschublade
- Spülwasser-Speichertank
- Automatische Türöffnung
- FunctionLight
- Beleuchtung LED
- Massgedecke 13
- Trübungssensor
- Glanzmittel-Dosierautomatik
- Wasserhärtesteuerung
- Kostenlose Heimberatung

Geräteinformationen

Masse (H × B × T)	845 × 546 × 550 mm		
Anschluss	400 V 2N~	3200 W	10 A

A–G C | A Luftschall-emission | A Trocknungswirkung | ECO Standby

Ab 5 l/0,71 kWh/38 dB(A)

Ausführung	Artikelnummer
Grossraum	
Vollintegrierbar	**41105**00001

Optionen (alle Anschlüsse 3 m, verstärkte Türfedern für schwere Dekorfronten) siehe Preisliste Küche und Textilpflege 2023



AdoraSpülen V6000 (bisher Adora 55 SL)

Der automatische Türaufstosser des vollintegrierten Geschirrspülers sorgt für einen optimierten Trocknungsprozess.

Ausstattung

Bedienung und Anzeige

- LCD-Display
- TouchControl
- Spülwasser-Speichertank
- Automatische Türöffnung
- FunctionLight
- Beleuchtung LED
- Massgedecke 12
- Trübungssensor
- Glanzmittel-Dosierautomatik
- Wasserhärtesteuerung
- Kostenlose Heimberatung

Geräteinformationen

Masse (H × B × T) 756 × 546 × 550 mm
Anschluss 400 V 2N~ 3200 W 10 A

A G B | A Luftschall-emission | A Trocknungswirkung | ECO Standby

Ab 5 l/0,62 kWh/38 dB(A)

Ausführung	Artikelnummer
Standard	
Vollintegrierbar	**41103**00001
Grossraum	
Vollintegrierbar	**41104**00001



AdoraSpülen V4000 Besteckschublade

Das Einstiegsgerät mit Besteckschublade und den exklusiven Programmen SteamFinish und Sprint.

Ausstattung

Bedienung und Anzeige

- LCD-Display
- TouchControl
- ErgoPlus-Besteckschublade
- Automatische Türöffnung
- FunctionLight
- Beleuchtung LED
- Massgedecke 13
- Trübungssensor
- Glanzmittel-Dosierautomatik
- Wasserhärtesteuerung

Geräteinformationen

Masse (H × B × T) 845 × 546 × 550 mm
Anschluss 400 V 2N~ 3200 W 10 A

A G C | A Luftschall-emission | A Trocknungswirkung | ECO Standby

Ab 8 l/0,72 kWh/38 dB(A)

Ausführung	Artikelnummer
Grossraum	
Vollintegrierbar	**41099**00001



AdoraSpülen V4000 (bisher Adora 55 S)

Der automatische Türaufstosser des vollintegrierten Geschirrspülers sorgt für einen optimierten Trocknungsprozess.

Ausstattung

Bedienung und Anzeige

- LCD-Display
- TouchControl
- Automatische Türöffnung
- FunctionLight
- Beleuchtung LED
- Massgedecke 12
- Trübungssensor
- Glanzmittel-Dosierautomatik

Geräteinformationen

Masse (H × B × T)	756 × 546 × 550 mm		
Anschluss	230 V~	2200 W	10 A

A C G | B Luftschall-emission | A Trocknungswirkung | ECO Standby

Ab 8 l/0,72 kWh/42 dB(A)

Ausführung	Artikelnummer
Standard	
Vollintegrierbar	**410970**0003
Grossraum	
Vollintegrierbar	**410980**0001

Optionen (alle Anschlüsse 3 m, verstärkte Türfedern für schwere Dekorfronten) siehe Preisliste Küche und Textilpflege 2023



AdoraSpülen V2000 (bisher Adora 55 N)

Dieses vollintegrierte Gerät bietet Platz für 12 Massgedecke.

Ausstattung

Bedienung und Anzeige

- LCD-Display
- TouchControl
- Automatische Türöffnung
- FunctionLight
- Massgedecke 12
- Trübungssensor
- Glanzmittel-Dosierautomatik

Geräteinformationen

Masse (H × B × T)	756 × 546 × 550 mm		
Anschluss	230 V~	2200 W	10 A

A C G | B Luftschall-emission | A Trocknungswirkung | ECO Standby

Ab 8 l/0,72 kWh/42 dB(A)

Ausführung	Artikelnummer
Standard	
Vollintegrierbar	**410930**0004
Grossraum	
Vollintegrierbar	**410940**0001



AdoraSpülen V4000 (bisher Adora 55 S)

Der automatische Türaufstosser sorgt für einen optimierten Trocknungsprozess.

Ausstattung

Bedienung und Anzeige

- LCD-Display
- TouchControl
- Automatische Türöffnung
- Beleuchtung LED
- Massgedecke 12
- Trübungssensor
- Glanzmittel-Dosierautomatik

Geräteinformationen

Masse (H × B × T) 756 × 546 × 572 mm
Anschluss 230 V~ 2200 W 10 A

A G C B Luftschall-emission A Trocknungs-wirkung ECO Standby

Ab 8 l/0,72 kWh/42 dB(A)

Ausführung	Artikelnummer
Standard	
Nero	**4109**500015
Weiss	**4109**500016
ChromeClass	**4109**500017
Grossraum	
Nero	**4109**600001
Weiss	**4109**600002
ChromeClass	**4109**600003



AdoraSpülen V2000 (bisher Adora 55 N)

Dieses Gerät bietet Platz für 12 Massgedecke.

Ausstattung

Bedienung und Anzeige

- LCD-Display
- TouchControl
- Automatische Türöffnung
- FunctionLight
- Massgedecke 12
- Trübungssensor
- Glanzmittel-Dosierautomatik

Geräteinformationen

Masse (H × B × T) 756 × 546 × 572 mm
Anschluss 230 V~ 2200 W 10 A

A G C B Luftschall-emission A Trocknungs-wirkung ECO Standby

Ab 8 l/0,72 kWh/42 dB(A)

Ausführung	Artikelnummer
Standard	
Nero	**4109**100004
Weiss	**4109**100005
ChromeClass	**4109**100006



AdorinaSpülen V600 VS (bisher Adorina 45S)

Speziell für Kleinwohnungen: ein extraschmaler Geschirrspüler mit Besteckschublade..

Ausstattung

Bedienung und Anzeige

- 7 Segmentanzeige
- Drucktasten
- Automatische Türöffnung
- ErgoPlus-Besteckschublade
- Massgedecke 10
- Spezialprogramm 1h
- Zusatzprogramme:
  - Vario-Speed
- InfoLight (ein roter Punkt am Boden zeigt den Programmstand)
- SMS-Bausatz als Zubehör, ohne Aufpreis

Geräteinformationen

Masse (H × B × T)	815 × 448 × 550 mm		
Anschluss	230 V~	2400 W	10 A

A–G D | B Luftschall-emission | A Trocknungswirkung

Ab 9,5 l/0,67 kWh/44 dB(A)

Ausführung	Artikelnummer
Standard	
Vollintegrierbar	**41141**00000



AdorinaSpülen V400 V (bisher Adorina 45)

Speziell für Kleinwohnungen: ein extraschmaler Geschirrspüler.

Ausstattung

Bedienung und Anzeige

- Bedienfeld mit Betriebsanzeige LED
- Drucktasten
- Massgedecke 9
- Zusatzprogramme:
  - Vario-Speed
- InfoLight (ein roter Punkt am Boden zeigt den Programmstand)
- SMS-Bausatz als Zubehör, ohne Aufpreis

Geräteinformationen

Masse (H × B × T)	815 × 448 × 550 mm		
Anschluss	230 V~	2400 W	10 A

A–G E | C Luftschall-emission | A Trocknungswirkung

Ab 8,5 l/0,7 kWh/46 dB(A)

Ausführung	Artikelnummer
Standard	
Vollintegrierbar	**41142**00000

Mass-Skizzen – Excellence Line

AdoraSpülen V6000, AdoraSpülen V4000, AdoraSpülen V2000 (SMS-Norm) (bisher Adora 55 SL, Adora 55 S, Adora 55 N)
Hocheinbau «Standard»

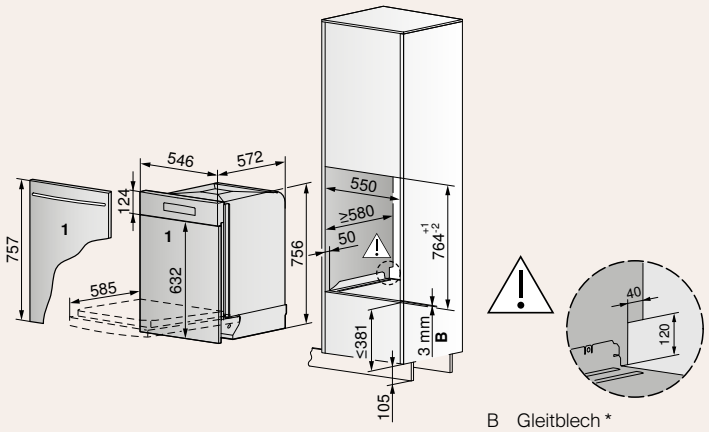

B Gleitblech *

Gültig für Artikelnummer

AdoraSpülen V6000	AdoraSpülen V4000	AdoraSpülen V2000
4110300002	**41097**00004	**41093**00005
4110000003	**41095**00018	**41091**00007
	4109500019	**41091**00008
	4109500020	**41091**00009

AdoraSpülen V6000, AdoraSpülen V4000, AdoraSpülen V2000 (SMS-Norm) (bisher Adora 55 SL, Adora 55 S, Adora 55 N)
Hocheinbau «Grossraum»

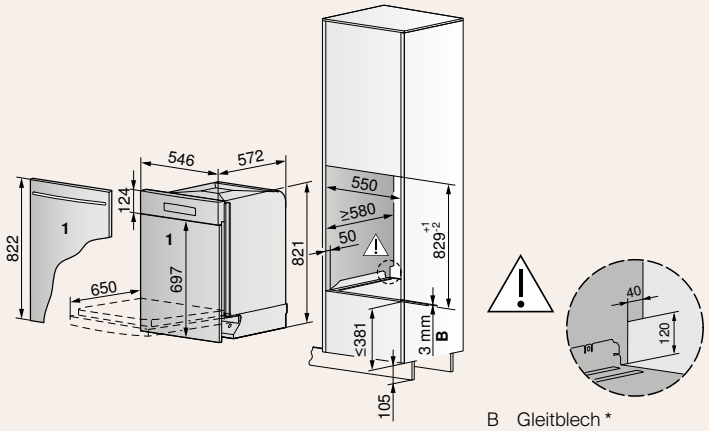

B Gleitblech *

Gültig für Artikelnummer

AdoraSpülen V6000	AdoraSpülen V4000	AdoraSpülen V2000
4110500002	**41099**00002	**41094**00002
4110400002	**41098**00002	

AdoraSpülen V6000, AdoraSpülen V4000, AdoraSpülen V2000 (SMS-Norm) (bisher Adora 55 SL, Adora 55 S, Adora 55 N)
Untereinbau «Standard», Normalnische

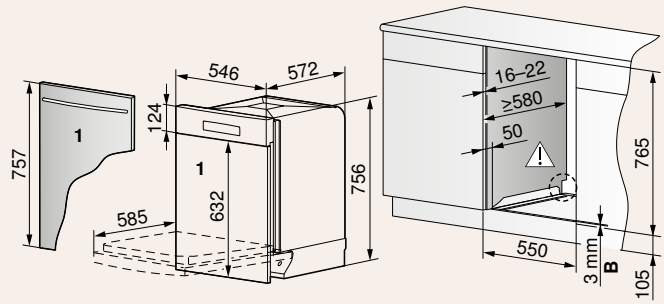

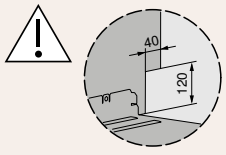

B Gleitblech *

Gültig für Artikelnummer

AdoraSpülen V6000	AdoraSpülen V4000	AdoraSpülen V2000
4110000002	**41097**00003	**41093**00004
	4109500015	**41091**00004
	4109500016	**41091**00005
	4109500017	**41091**00006

AdoraSpülen V6000, AdoraSpülen V4000, AdoraSpülen V2000 (SMS-Norm) (bisher Adora 55 SL, Adora 55 S, Adora 55 N)

Untereinbau «Grossraum»

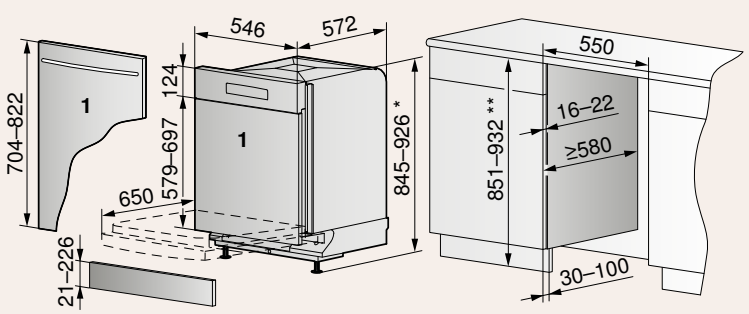

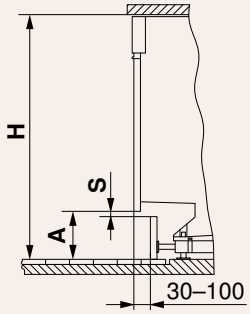

* von 926 bis max. 961 nur mit 2. Kufe, zu bestellen unter W82930

** von 932 bis max. 967 nur mit 2. Kufe, zu bestellen unter W82930

Mass **A** in mm	Nischenhöhe **H** in mm												min. **S** in mm
	851	860	870	880	890	900	910	920	930	940	950	960	
min.	23	32	42	52	62	72	82	92	102	112	122	132	2
	33	42	52	62	72	82	92	102	112	122	132	142	2
	43	52	62	72	82	92	102	112	122	132	142	152	2
	53	62	72	82	92	102	112	122	132	142	152	162	2
	63	72	82	92	102	112	122	132	142	152	162	172	2
	73	82	92	102	112	122	132	142	152	162	172	182	2
	83	92	102	112	122	132	142	152	162	172	182	192	2
	93	102	112	122	132	142	152	162	172	182	192	202	2
	103	112	122	132	142	152	162	172	182	192	202	212	5
	113	122	132	142	152	162	172	182	192	202	212	222	10
	123	132	142	152	162	172	182	192	202	212	222	232	15
	133	142	152	162	172	182	192	202	212	222	232	242	23
max.	141	150	160	170	180	190	200	210	220	230	240	250	30

Gültig für Artikelnummer

AdoraSpülen V6000	**AdoraSpülen V4000**	**AdoraSpülen V2000**
4110500001	**41099**00001	**41094**00001
4110400001	**41098**00001	
	4109600001	
	4109600002	
	4109600003	

AdoraSpülen V6000, AdoraSpülen V4000, AdoraSpülen V2000 (SMS-Norm) (bisher Adora 55 SL, Adora 55 S, Adora 55 N)

Hocheinbau «Grossraum» mit 5/6 Dekor und 2/6 Schublade

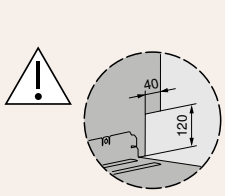

B Gleitblech *

Gültig für Artikelnummer

AdoraSpülen V6000	**AdoraSpülen V4000**	**AdoraSpülen V2000**
4110500002	**41099**00002	**41094**00002
4110400002	**41098**00002	

Detaillierte Planungsinformationen sind auf unserer Website zu finden.

Mass-Skizzen – Advanced Line

AdorinaSpülen V600 VS, AdorinaSpülen V400 VS (bisher Adorina 45S, Adorina 45)
Unterbau SMS

Sockelhöhe in mm	Nischenhöhe in mm						
	810	820	830	840	850	860	870
220							X
210						X	X
200					X	X	X
190				X	X	X	X
180			X	X	X	X	X
170		X	X	X	X	X	X
160	X	X	X	X	X	X	X
150	X	X	X	X	X	X	X
140	X	X	X	X	X	X	SMS
130	X	X	X	X	X	SMS	SMS
120	X	X	X	X		SMS	SMS
110	X	X	X			SMS	SMS
105	X	X	X			SMS	SMS
100	X	X				SMS	
90	X						

X Einbau ohne SMS-Bausatz
SMS Einbau mit SMS-Bausatz 1114289

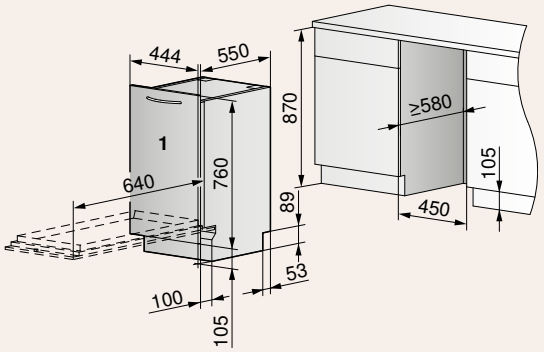

Gültig für Artikelnummer

AdorinaSpülen V600 VS

4114100000

AdorinaSpülen V400 VS

4114200000

AdorinaSpülen V600 VS, AdorinaSpülen V400 VS (bisher Adorina 45S, Adorina 45)
Unterbau EURO

Nischenhöhe in mm

Sockelhöhe in mm	810	820	830	840	850	860	870
220							X
210						X	X
200					X	X	X
190				X	X	X	X
180			X	X	X	X	X
170		X	X	X	X	X	X
160	X	X	X	X	X	X	X
150	X	X	X	X	X	X	X
140	X	X	X	X	X	X	SMS
130	X	X	X	X	X	SMS	SMS
120	X	X	X	X		SMS	SMS
110	X	X	X			SMS	SMS
105	X	X	X			SMS	SMS
100	X	X				SMS	
90	X						

X Einbau ohne SMS-Bausatz
SMS Einbau mit SMS-Bausatz H81400

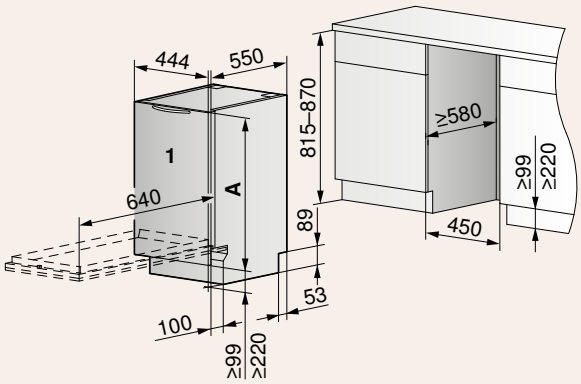

A 650–720 mm: ohne SMS-Bausatz
730–760 mm: mit SMS-Bausatz

Gültig für Artikelnummer

AdorinaSpülen V600 VS

4114100000

AdorinaSpülen V400 VS

4114200000

Detaillierte Planungsinformationen sind auf unserer Website zu finden.

Ausstattung und Zubehör – Excellence Line

	Beschreibung	Art.-Nr.	V6000 Di	V6000 Vollintegriert	V6000 Vi-Grossraum	V4000/6000 mit Besteckschublade	V4000 Integriert-Grossraum
1	Vario-Besteckauflage	W83586	■	■	■		●
2	Gläser-Einsatz für Unterkorb	1015132	●	●	●	●	●
3	Zusätzliche Tassenauflage für den Unterkorb	W83933	●	●	●	●	●
4	Gläser-Unterkorb	1013006	●	●	●	●	●
5	Set Easy-Nadeln (4 Stück)	W83899	■	■	■	■	■
6	Dekorfront Nero	1101717					
7	Dekorfront Weiss	1101716					
8	Dekorfront Spiegelglas	W83525	●				
9	Satz verstärkte Federn für schwere Dekorfronten* (Gewichtsangaben in der Planungshilfe ersichtlich)	W84603	●	●	●	●	●
10	Satz verstärkte Federn für schwere Dekorfronten** (Gewichtsangaben in der Planungshilfe ersichtlich)	W84604	●	●	●	●	●

■ im Lieferumfang enthalten | ● mit Gerät kompatibel | * für Standard-Geschirrspüler | ** für Grossraum-Geschirrspüler



1



2



3



4



5

9*





10**

Farben Dekorfronten



6/9 – Nero

7/10 – Weiss



8 – Spiegelglas Schwarz

	V4000 integriert	V4000 Vollintegriert	V4000 Vi-Grossraum	V4000 integriert Grossraum	V2000 Vollintegriert	V2000 Vi-Grossraum	V2000 integriert	V2000 integriert-Grossraum
	●	●	●	●	●	●	●	●
	●	●	●					
	●	●	●	●	●	●	●	●
	●	●	●	●	●	●	●	●
	■	■	■	■	■	■	■	■
	●						●	●
	●						●	●
	●	●	●	●	●	●	●	●
	●	●	●	●	●	●	●	●

Weiteres Zubehör auf
vzug.com/zubehoer



Kühl- und Gefriergeräte

Aufbewahren, temperieren, präsentieren: Perfekt gekühlt, behalten Lebensmittel ihre Qualität und ihre Frische.

Energieeffizient und komfortabel kühlen

Swiss Made
Der Nachhaltigkeitsgedanke ist in unserer Firmenkultur fest verankert. Als einziger Hersteller entwickeln und produzieren wir Kühlschränke im eigenen Werk in der Schweiz. Hier entstehen langlebige, energiesparende Qualitätsprodukte.

Ästhetisch und komfortabel
Das Interieur der neusten Kühl- und Gefriergeräte überzeugt mit edlen Chromstahl-Elementen schwarzen Blenden, komfortablen Auszugsschienen und hochwertigen Kunststoffbehältern.

Umweltfreundlich
Unsere CombiCooler erreichen teilweise die Energieeffizienzklasse C. Damit sind sie unsere energieeffizientesten Kühlgeräte. Ihre lange Nutzungsdauer hilft zusätzlich, Betriebskosten und Ressourcen zu sparen.



Kühl- und Gefriergeräte entdecken.



Kühlen und gefrieren mit Schweizer Innovationen

Unsere neuen Kühl- und Gefriergeräte überzeugen mit hochwertigem Design und innovativen Technologien.

Neue Geräte mit noch mehr Komfort
Unsere vier neuen Cooler und zwei Freezer sorgen mit innovativer Technologie für eine längere Haltbarkeit der Lebensmittel. Mit ihren Chromstahl-Elementen erfüllen sie höchste Ansprüche an Ästhetik. Der neue CombiCooler V4000 kombiniert die Vorzüge der MonoFridge Funktion mit einem Kaltlagerfach (ColdFresh) zum Kühlgerät mit dem grössten Nutzinhalt – viel Platz und Freiheit für eine optimale Beladung.

Innovation PureCool Technologie
Die PureCool Technologie ermöglicht dank einzigartigem Kühlkreislauf modernste Innovationen in der Kühltechnik. Die Luft zirkuliert mithilfe kleiner Ventilatoren aktiv im gesamten Kühlraum. Dank PureCool gehören die CombiCooler aus Schweizer Produktion zu den energieeffizientesten Kühlschränken auf dem Markt.



Komfortable Ausstattung

Die Kühl- und Gefriergeräte bieten diverse Funktionen, die für Komfort und Flexibilität in der Küche sorgen.



MonoFridge
Das Gefrierfach lässt sich innert weniger Stunden in eine Kühlzone umfunktionieren. Die Umnutzung kann auch dauerhaft oder saisonal geschehen.



NoFrost
Dank der NoFrost Technologie ist kein manuelles Abtauen des Gefriergeräts nötig. Die Schubladen lassen sich ohne störende Eisschicht öffnen.



ClimateControl
Der Kühlraum bleibt frostfrei und ist überall gleichmässig temperiert – für länger haltbare Lebensmittel.



SilentPlus
In offenen Küchen punkten leise Geräte. Störende Geräusche werden minimiert – bei nur leicht erhöhtem Energieverbrauch.



ColdFresh / FreshControl Zone
Im Kaltlagerfach erhalten sich Nährstoffe, Vitamine, Aromen und Aussehen bis zu dreimal länger als in der klassischen Kühlzone.



HygienePlus
Unsere Kunststoffoberflächen von der Schweizer Firma SANITIZED weisen bis zu 99,9 % weniger schädliche Mikroorganismen und Gerüche auf als herkömmliche Oberflächen.



KeepFresh
Obst, Gemüse oder Früchte lassen sich in der Gemüseschublade mit Feuchteregulierung optimal lagern.



FlexBox
Die FlexBox sorgt für Ordnung. Sie lässt sich individuell platzieren und bietet Raum für kleinere Lebensmittel, Packungen, Tuben und Gläser.

Produktvergleich – Kühl- und Gefriergeräte

	Cooltronic 60i eco	Noblesse 60i eco	CombiCooler V4000 178KNI	CombiCooler V4000 178NI	CombiCooler V2000 178NI	Prestige 60i eco	Classic 60i eco*	CombiCooler V2000 152NI	Futura 60i eco	Cooler V4000 178K	Cooler V4000 178KG
Katalogseite	**338**	**338**	**339**	**339**	**340**	**340**	**341**	**341**	**342**	**342**	**343**
Ausführungen											
Nischenhöhe (cm)	177,8	177,8	177,8	177,8	177,8	177,8	165,1	152,4	152,4	177,8	177,8
1-türig										●	●
2-türig	●	●	●	●	●	●	●	●	●		
Vollintegriert	●	●	●	●	●	●	●	●	●	●	●
Nutzinhalt, total (l)	265	297	269	282	294	290	263	231	220	291	273
Gefrierteil (l)	47	63	74	74	74	69	76	74	69		27
Energieeffizienzklasse	E	E	C	C	E	E	E	C	E	D	D
Exklusivitäten von V-ZUG											
ColdFresh | FreshControl Zone	○ | ●		○ | ●							● | ○	● | ○
KeepFresh											
Kellerfach mit Flaschenauszug		●									
MonoFridge			●	●				●			
ClimateControl			●	●				●			
SilentPlus			●	●	●			●			
ClickShelf			●	●	●			●			
HygienePlus	●	●	●	●	●	●	●	●	●		
V-ZUG-Home			●	●	●			●			
Anwendungen											
LED-Leuchten	●	●	●	●	●	●	●	●	●	●	●
Teilbare Tablare oder Halbtablare	●	●	●	●	●	●	●	●	●	●	●
NoFrost			●	●	●			●			
Schnellkühlen und/oder Schnellgefrieren	●	●	●	●	●	●	●	●	●	●	●
Ferienfunktion	●	●	●	●	●	●		●			
Sabbat-Modus	●	●	●	●	●	●	●	●	●		
Bedienung und Anzeige											
Getrennte Temperaturregelung	●	●	●	●	●	●		●			
Digitalanzeige	●	●	●	●	●	●	●	●	●	●	●
TouchControl	●	●		●	●	●	●	●	●	●	●
SoftClose | SoftClosePlus	● | ○	● | ○	● | ○	● | ○	● | ○	● | ○	● | ○	● | ○	● | ○	○ | ●	○ | ●
TouchOpen											

* Sondermodell siehe Seite 341 | Zubehör ab Seite 364

	Magnum 60i	De Luxe 60i eco	De Luxe 60i	Optima 2 60i	Cooler V600 122KG	Perfect 60i eco	Perfect 60i	Cooler V200 88G	Komfort 60i	Freezer V4000 178N	Freezer V600 8UN	WineCooler V6000	WineCooler V4000 90	WineCooler V4000 45	Winecooler UCSL 60	Winecooler SL60
	343	344	344	345	345	346	346	347	347	348	348	358	358	359	359	360
	177,8	152,4	152,4	152,4	122,1	122,1	122,1	87,4	82–89	177,8	82-88	177,8	90,6	45,0	82–87	87,4/90,6
	●	●	●	●	●	●	●	●	●	●	●	●	●	●	●	●
	●	●	●	●	●	●	●	●	●	●	●					
	316	269	269	269	174	200	200	134	119	209	80	271	131	47	94	141
	25	25	25	25	16	25	25	118	15	209	80					
	F	E	F	F	D	E	F	D	F	E	E	G	D	D	G	G
					●|○											
								●								
	●	●	●													
													●	●		
	●	●	●	●		●	●						●	●		●
	●	●	●	●	●	●	●	●	●	●	●	●	●	●	●	●
	●	●	●	●	●			●								
										●	●					
	●	●	●	●	●	●	●			●	●		●	●		●
	●	●	●	●	●	●	●	●					●	●		
												●	●		●	●
	●	●	●	●	●	●	●	●	●	●		●	●	●	●	●
	●	●	●	●	●	●	●			●	●	●	●	●	●	
	●|○	●|○	●|○	●|○	●|○	●|○	●|○	●|○	●|○	●|○	●|○	●|○	●|○	●|○	●|○	●|○
												●	●	●	●	

FreshControl Zone



Cooltronic 60i eco

Im 2-türigen Kühlschrank mit ColdFresh bleiben Lebensmittel bis zu 3-mal länger frisch.

Ausstattung

Merkmale

- Nutzinhalt total 265 l
- Nutzinhalt Kühlteil 169 l
- Nutzinhalt Gefrierteil 47 l
- Nutzinhalt Kaltlagerfach 49 l
- Halbtablar
- Beleuchtung LED
- Schnellgefrieren
- Schnellkühlen
- Sabbat-Modus
- Ferienfunktion
- Digitalanzeige
- TouchControl
- Luftschallemission 35 dB(A)

Geräteinformationen

Masse (H × B × T) 1776 × 548 × 545 mm
Anschluss 220 – 240 V~ 140 W 10 A

A–G E B Luftschall-emission

190 kWh/a

Ausführung	Artikelnummer
Vollintegrierbar	
Türanschlag links	**510691**0005
Türanschlag rechts	**510691**0015

Füllprofil muss separat bestellt werden



Noblesse 60i eco

Mit 297 litern Nutzinhalt eine grosse Kühl-Gefrierkombination – inklusive separatem Flaschenauszug.

Ausstattung

Merkmale

- Nutzinhalt total 297 l
- Nutzinhalt Kühlteil 234 l
- Nutzinhalt Gefrierteil 63 l
- Halbtablar
- Beleuchtung LED
- Schnellgefrieren
- Schnellkühlen
- Sabbat-Modus
- Ferienfunktion
- Digitalanzeige
- TouchControl
- Luftschallemission 35 dB(A)

Geräteinformationen

Masse (H × B × T) 1776 × 548 × 545 mm
Anschluss 220 – 240 V~ 140 W 10 A

A–G E B Luftschall-emission

208 kWh/a

Ausführung	Artikelnummer
Vollintegrierbar	
Türanschlag links	**510681**0005
Türanschlag rechts	**510681**0015

Füllprofil muss separat bestellt werden



CombiCooler V4000 178KNI

Ein Gerät für höchste Ansprüche: Dieser CombiCooler punktet mit integriertem ColdFresh, der Funktion MonoFridge und hochwertigen Materialien.

Ausstattung

Merkmale

- Nutzinhalt total 269 l
- Nutzinhalt Kühlteil 195 l
- Nutzinhalt Gefrierteil 74 l
- Teilbares Tablar
- Beleuchtung LED
- Schnellgefrieren
- Schnellkühlen
- Sabbat-Modus
- Ferienfunktion
- Digitalanzeige
- TouchControl
- Kostenlose Heimberatung
- Luftschallemission 35 dB(A)

Geräteinformationen

Masse (H × B × T)	1776 × 548 × 545 mm		
Anschluss	220 – 240 V~	57 W	10 A

A↑G C B Luftschall-emission

162 kWh/a

Ausführung	Artikelnummer
Vollintegrierbar	
Türanschlag links	**51114**00001
Türanschlag rechts	**51114**00000

Füllprofil muss separat bestellt werden

Euro 60 cm



CombiCooler V4000 178NI

Dieser CombiCooler mit PureCool Technologie und NoFrost gehört mit der Energieeffizienzklasse C zu den sparsamsten Kühlgeräten.

Ausstattung

Merkmale

- Nutzinhalt total 282 l
- Nutzinhalt Kühlteil 208 l
- Nutzinhalt Gefrierteil 74 l
- Teilbares Tablar
- Beleuchtung LED
- Schnellgefrieren
- Schnellkühlen
- Sabbat-Modus
- Ferienfunktion
- Digitalanzeige
- TouchControl
- Luftschallemission 35 dB(A)

Geräteinformationen

Masse (H × B × T)	1776 × 548 × 545 mm		
Anschluss	220 – 240 V~	140 W	10 A

A↑G C B Luftschall-emission

146 kWh/a

Ausführung	Artikelnummer
Vollintegrierbar	
Türanschlag links	**51108**00001
Türanschlag rechts	**51108**00000

Füllprofil muss separat bestellt werden



CombiCooler V2000 178NI

Ein absolutes Platzwunder, inklusive der modernen NoFrost Technologie.

Ausstattung

Merkmale

- Nutzinhalt total 294 l
- Nutzinhalt Kühlteil 220 l
- Nutzinhalt Gefrierteil 74 l
- Halbtablar
- Beleuchtung LED
- Schnellgefrieren
- Schnellkühlen
- Sabbat-Modus
- Ferienfunktion
- Digitalanzeige
- TouchControl
- Luftschallemission 38 dB(A)

Geräteinformationen

Masse (H × B × T)	1776 × 548 × 545 mm		
Anschluss	220 – 240 V~	140 W	10 A

205 kWh/a

Ausführung	Artikelnummer
Vollintegrierbar	
Türanschlag links	**511060**0001
Türanschlag rechts	**511060**0000

Füllprofil muss separat bestellt werden



Prestige 60i eco

Dieses 2-türige Gerät bietet viel Platz für all Ihre Lebensmittel.

Ausstattung

Merkmale

- Nutzinhalt total 290 l
- Nutzinhalt Kühlteil 221 l
- Nutzinhalt Gefrierteil 69 l
- Halbtablar
- Beleuchtung LED
- Schnellgefrieren
- Schnellkühlen
- Sabbat-Modus
- Ferienfunktion
- Digitalanzeige
- TouchControl
- Luftschallemission 36 dB(A)

Geräteinformationen

Masse (H × B × T)	1776 × 548 × 545 mm		
Anschluss	220 – 240 V~	115 W	10 A

214 kWh/a

Ausführung	Artikelnummer
Vollintegrierbar	
Türanschlag links	**510451**0005
Türanschlag rechts	**510451**0015

Füllprofil muss separat bestellt werden



Classic 60i eco — Sondermodell*

Ein Gerät in der Höhe 165 cm – die 2 Türen machen die Benutzung besonders angenehm.

Ausstattung

Merkmale

- Nutzinhalt total 263 l
- Nutzinhalt Kühlteil 187 l
- Nutzinhalt Gefrierteil 76 l
- Halbtablar
- Beleuchtung LED
- Schnellgefrieren
- Schnellkühlen
- Sabbat-Modus
- Digitalanzeige
- TouchControl
- Luftschallemission 37 dB(A)

Geräteinformationen

Masse (H × B × T) 1649 × 548 × 570 mm
Anschluss 220 – 240 V~ 115 W 10 A

A G E C Luftschall-emission

191 kWh/a

Ausführung	Artikelnummer
Vollintegrierbar	
Türanschlag links	**510621**0005
Türanschlag rechts	**510621**0015

Füllprofil muss separat bestellt werden

* Wichtig zu beachten: Nischentiefe mindestens 605 mm



CombiCooler V2000 152NI

Die etwas kleinere Variante des CombiCooler V4000 mit innovativer PureCool Technologie.

Ausstattung

Merkmale

- Nutzinhalt total 231 l
- Nutzinhalt Kühlteil 157 l
- Nutzinhalt Gefrierteil 74 l
- Teilbares Tablar
- Beleuchtung LED
- Schnellgefrieren
- Schnellkühlen
- Sabbat-Modus
- Ferienfunktion
- Digitalanzeige
- TouchControl
- Luftschallemission 35 dB(A)

Geräteinformationen

Masse (H × B × T) 1522 × 548 × 545 mm
Anschluss 220 – 240 V~ 140 W 10 A

A G C B Luftschall-emission

147 kWh/a

Ausführung	Artikelnummer
Vollintegrierbar	
Türanschlag links	**511070**0001
Türanschlag rechts	**511070**0000

Füllprofil muss separat bestellt werden



Futura 60i eco

Dank den zwei Türen und der flexiblen Ausstattung: bequeme Nutzung und beste Organisation.

Ausstattung

Merkmale

- Nutzinhalt total 220 l
- Nutzinhalt Kühlteil 151 l
- Nutzinhalt Gefrierteil 69 l
- Halbtablar
- Beleuchtung LED
- Schnellgefrieren
- Schnellkühlen
- Sabbat-Modus
- Digitalanzeige
- TouchControl
- Luftschallemission 35 dB(A)

Geräteinformationen

Masse (H × B × T) 1522 × 548 × 545 mm
Anschluss 220 – 240 V~ 100 W 10 A

A G E B Luftschall-emission

165 kWh/a

Ausführung	Artikelnummer
Vollintegrierbar	
Türanschlag links	**51061**10005
Türanschlag rechts	**51061**10015

Füllprofil muss separat bestellt werden



Cooler V4000 178K (bisher Jumbo 60i)

Dieser Kühlschrank in Kombination mit dem Freezer V4000 178N ist die perfekte Side-by-Side-Lösung.

Ausstattung

Merkmale

- Nutzinhalt total 291 l
- Nutzinhalt Kühlteil 291 l
- Teilbares Tablar
- Beleuchtung LED
- Schnellkühlen
- Sabbat-Modus
- Digitalanzeige
- Luftschallemission 32 dB(A)

Geräteinformationen

Masse (H × B × T) 1770 × 559 × 546 mm
Anschluss 220 – 240 V~

A G D B Luftschall-emission

120 kWh/a

Ausführung	Artikelnummer
Vollintegrierbar	
Türanschlag links	**51121**00001
Türanschlag rechts	**51121**00000

Euro 60 cm

ColdFresh





Cooler V4000 178KG (bisher Magnum 2 60i)

Der Kühlschrank mit viel Platz und Komfort: integriertes Gefrierfach und drei Schubladen mit ColdFresh.

Ausstattung

Merkmale

- Nutzinhalt total 273 l
- Nutzinhalt Kühlteil 246 l
- Nutzinhalt Gefrierteil 27 l
- Teilbares Tablar
- Beleuchtung LED
- Schnellkühlen
- Sabbat-Modus
- Digitalanzeige
- Luftschallemission 34 dB(A)

Geräteinformationen

Masse (H × B × T) 1770 × 559 × 546 mm
Anschluss 220 – 240 V~

A G D B Luftschall-emission

215 kWh/a

Ausführung	Artikelnummer
Vollintegrierbar	
Türanschlag links	**5112**200001
Türanschlag rechts	**5112**200000

Magnum 60i

Ein grosser Kühlschrank, ausgestattet mit einem Kellerfach.

Ausstattung

Merkmale

- Nutzinhalt total 316 l
- Nutzinhalt Kühlteil 291 l
- Nutzinhalt Gefrierteil 25 l
- Halbtablar
- Beleuchtung LED
- Schnellgefrieren
- Schnellkühlen
- Sabbat-Modus
- Digitalanzeige
- TouchControl
- Luftschallemission 35 dB(A)

Geräteinformationen

Masse (H × B × T) 1776 × 548 × 545 mm
Anschluss 220 – 240 V~ 140 W 10 A

A G F B Luftschall-emission

214 kWh/a

Ausführung	Artikelnummer
Vollintegrierbar	
Türanschlag links	**5108**810005
Türanschlag rechts	**5108**810015

Füllprofil muss separat bestellt werden



De Luxe 60i eco

Der kleine Luxus im Haushalt – zum Beispiel dank einem Getränkeauszug und guter Energieeffizienzklasse.

Ausstattung

Merkmale

- Nutzinhalt total 269 l
- Nutzinhalt Kühlteil 244 l
- Nutzinhalt Gefrierteil 25 l
- Halbtablar
- Beleuchtung LED
- Schnellgefrieren
- Schnellkühlen
- Sabbat-Modus
- Digitalanzeige
- TouchControl
- Luftschallemission 34 dB(A)

Geräteinformationen

Masse (H × B × T)	1522 × 548 × 545 mm		
Anschluss	220 – 240 V~	100 W	10 A

A G E B Luftschall-emission

167 kWh/a

Ausführung	Artikelnummer
Vollintegrierbar	
Türanschlag links	**51060**10005
Türanschlag rechts	**51060**10015

Füllprofil muss separat bestellt werden



De Luxe 60i

Viel Nutzinhalt und ein separater Getränkeauszug machen den Komfort dieses Geräts aus.

Ausstattung

Merkmale

- Nutzinhalt total 269 l
- Nutzinhalt Kühlteil 244 l
- Nutzinhalt Gefrierteil 25 l
- Halbtablar
- Beleuchtung LED
- Schnellgefrieren
- Schnellkühlen
- Sabbat-Modus
- Digitalanzeige
- TouchControl
- Luftschallemission 34 dB(A)

Geräteinformationen

Masse (H × B × T)	1522 × 548 × 545 mm		
Anschluss	220 – 240 V~	100 W	10 A

A G F B Luftschall-emission

208 kWh/a

Ausführung	Artikelnummer
Vollintegrierbar	
Türanschlag links	**51064**10005
Türanschlag rechts	**51064**10015

Füllprofil muss separat bestellt werden



Optima 2 60i

Dank 6 zum Teil höhenverstellbaren Tablaren ist man beim Einräumen dieses Geräts sehr flexibel.

Ausstattung

Merkmale

- Nutzinhalt total 269 l
- Nutzinhalt Kühlteil 244 l
- Nutzinhalt Gefrierteil 25 l
- Halbtablar
- Beleuchtung LED
- Schnellgefrieren
- Schnellkühlen
- Sabbat-Modus
- Digitalanzeige
- TouchControl
- Luftschallemission 34 dB(A)

Geräteinformationen

Masse (H × B × T) 1522 × 548 × 545 mm
Anschluss 220 – 240 V~ 100 W 10 A

A F B Luftschall-emission

208 kWh/a

Ausführung	Artikelnummer
Vollintegrierbar	
Türanschlag links	**510851**0005
Türanschlag rechts	**510851**0015

Füllprofil muss separat bestellt werden



Cooler V600 122KG

Platzwunder für den Kleinhaushalt: Komfort dank zwei Schubladen mit ColdFresh.

Ausstattung

Merkmale

- Nutzinhalt total 160 l
- Teilbares Tablar
- Beleuchtung LED
- Schnellkühlen
- Sabbat-Modus
- Digitalanzeige
- Luftschallemission 35 dB(A)

Geräteinformationen

Masse (H × B × T) 1213 × 559 × 546 mm
Anschluss 220 – 240 V~

A D B Luftschall-emission

148 kWh/a

Ausführung	Artikelnummer
Vollintegrierbar	
Türanschlag links	**511200**0001
Türanschlag rechts	**511200**0000



Perfect 60i eco

Dieser sparsame Kühlschrank passt mit seinen Gerätemassen perfekt in Kleinwohnungen.

Ausstattung

Merkmale

- Nutzinhalt total 200 l
- Nutzinhalt Kühlteil 175 l
- Nutzinhalt Gefrierteil 25 l
- Beleuchtung LED
- Schnellgefrieren
- Schnellkühlen
- Sabbat-Modus
- Digitalanzeige
- TouchControl
- Luftschallemission 33 dB(A)

Geräteinformationen

Masse (H × B × T) 1220 × 558 × 545 mm
Anschluss 220 – 240 V~ 80 W 10 A

A G E B Luftschall-emission

154 kWh/a

Ausführung	Artikelnummer
Vollintegrierbar	
Türanschlag links	**510841**0005
Türanschlag rechts	**510841**0015



Perfect 60i

Ein beliebtes Gerät für den Kleinhaushalt.

Ausstattung

Merkmale

- Nutzinhalt total 200 l
- Nutzinhalt Kühlteil 175 l
- Nutzinhalt Gefrierteil 25 l
- Beleuchtung LED
- Schnellgefrieren
- Schnellkühlen
- Sabbat-Modus
- Digitalanzeige
- TouchControl
- Luftschallemission 34 dB(A)

Geräteinformationen

Masse (H × B × T) 1220 × 558 × 545 mm
Anschluss 220 – 240 V~ 80 W 10 A

A G F B Luftschall-emission

184 kWh/a

Ausführung	Artikelnummer
Vollintegrierbar	
Türanschlag links	**510831**0005
Türanschlag rechts	**510831**0015

KeepFresh



Cooler V200 88G (bisher Ideal 60i)

Klein, aber fein: Dieser Kühlschrank bietet bewährte Qualität und Frische für den Kleinhaushalt.

Ausstattung

Merkmale

- Nutzinhalt total 118 l
- Teilbares Tablar
- Beleuchtung LED
- Schnellkühlen
- Sabbat-Modus
- Digitalanzeige
- TouchControl
- Luftschallemission 37 dB(A)

Geräteinformationen

Masse (H × B × T) 872 × 559 × 546 mm
Anschluss 220 – 240 V~

A G E C Luftschall-emission

147 kWh/a

Ausführung	Artikelnummer
Vollintegrierbar	
Türanschlag links	**511190**0001
Türanschlag rechts	**511190**0000



Komfort 60i

Der ideale Kühlschrank für Kleinwohnungen und die Montage im Unterbau.

Ausstattung

Merkmale

- Nutzinhalt total 119 l
- Nutzinhalt Kühlteil 105 l
- Nutzinhalt Gefrierteil 15 l
- Beleuchtung LED
- Schnellkühlen
- Digitalanzeige
- Tipptasten
- Luftschallemission 35 dB(A)

Geräteinformationen

Masse (H × B × T) 820 × 597 × 540 mm
Anschluss 220 – 240 V~

A G F B Luftschall-emission

176 kWh/a

Ausführung	Artikelnummer
Vollintegrierbar	
Türanschlag links	**510891**0005
Türanschlag rechts	**510891**0015



Freezer V4000 178N (bisher Iglu 60i)

Dieser Gefrierschrank ist die komfortable Ergänzung für eine Side-by-Side-Lösung mit dem Cooler V4000 178K.

Ausstattung

Merkmale

- Nutzinhalt Gefrierteil 209 l
- Beleuchtung LED
- Schnellgefrieren
- Sabbat-Modus
- Digitalanzeige
- Luftschallemission 36 dB(A)

Geräteinformationen

Masse (H × B × T) 1770 × 559 × 546 mm
Anschluss 220 – 240 V~

271 kWh/a

Ausführung	Artikelnummer
Türanschlag links	**53003**00001
Türanschlag rechts	**53003**00000



Freezer V600 8UN

Der kompakte Gefrierschrank lässt sich platzsparend im Unterbau montieren.

Ausstattung

Merkmale

- Nutzinhalt Gefrierteil 79 l
- Beleuchtung LED
- Schnellgefrieren
- Digitalanzeige
- Luftschallemission 36 dB(A)

Geräteinformationen

Masse (H × B × T) 820 × 597 × 550 mm
Anschluss 220 – 240 V~

134 kWh/a

Ausführung	Artikelnummer
Türanschlag links	**53004**00000

Mass-Skizzen

Euro 60 cm

Cooltronic 60i eco

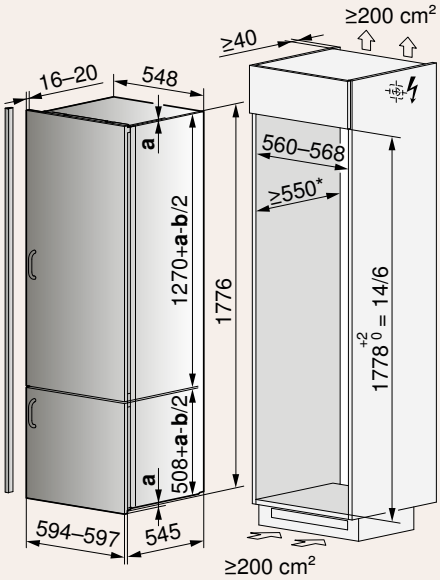

Gültig für Artikelnummer

Cooltronic 60i eco

5106910005
5106910015

Noblesse 60i eco

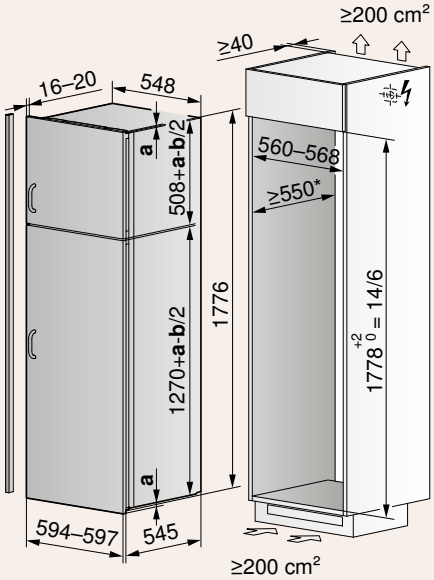

Gültig für Artikelnummer

Noblesse 60i eco

5106810005
5106810015

CombiCooler V4000 178KNI, CombiCooler V4000 178NI, CombiCooler V2000 178NI, Prestige 60i eco

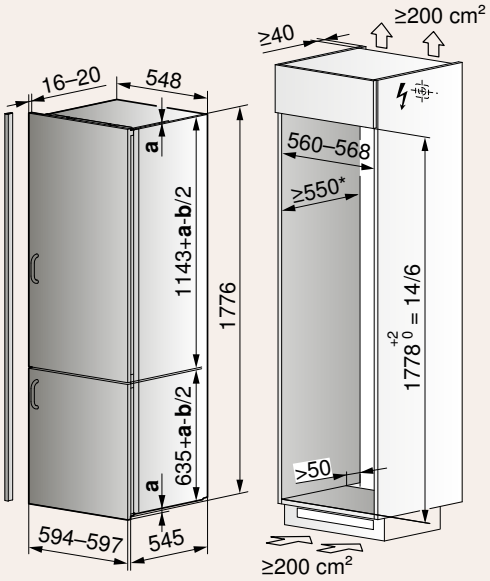

Gültig für Artikelnummer

CombiCooler V4000 178KNI

5111400000
5111400001

CombiCooler V2000 178NI

5110600000
5110600001

CombiCooler V4000 178NI

5110800001
5110800000

Prestige 60i eco

5104510005
5104510015

* = Empfehlung: 560 mm
a Überlappung
b Spalt (≥4 mm)

Detaillierte Planungsinformationen sind auf unserer Website zu finden.

Cooler V4000 178KG

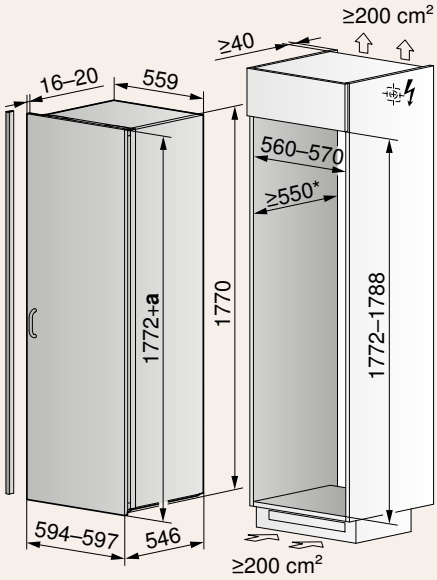

Gültig für Artikelnummer

Cooler V4000 178KG

5112200000
5112200001

Magnum 60i

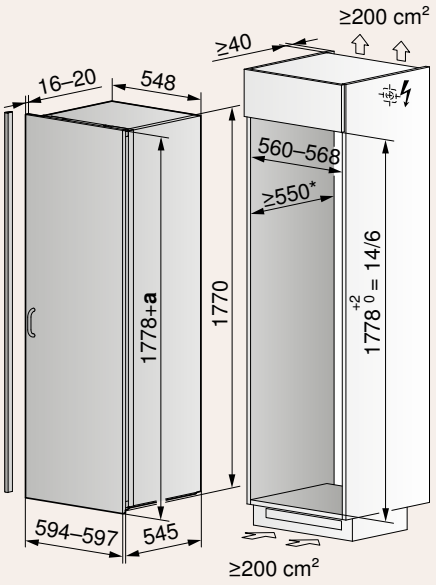

Gültig für Artikelnummer

Magnum 60i

5108810005
5108810015

CombiCooler V2000 152NI, Futura 60i eco

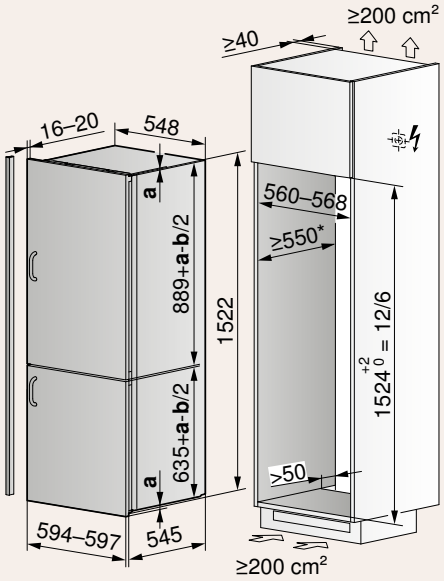

Gültig für Artikelnummer

CombiCooler V2000 152NI

5110700000
5110700001

Futura 60i eco

5106110005
5106110015

* = Empfehlung: 560 mm
a Überlappung
b Spalt (≥4 mm)

De Luxe 60i eco, De Luxe 60i, Optima 2 60i

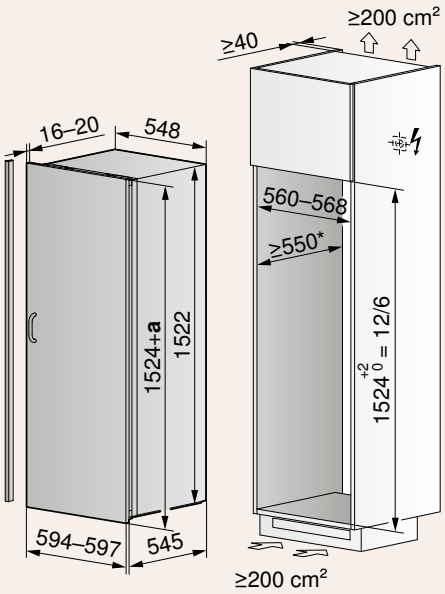

Gültig für Artikelnummer

De Luxe 60i eco	De Luxe 60i	Optima 2 60i
5106010005	**51064**10005	**51085**10005
5106010015	**51064**10015	**51085**10015

Cooler V600 122KG

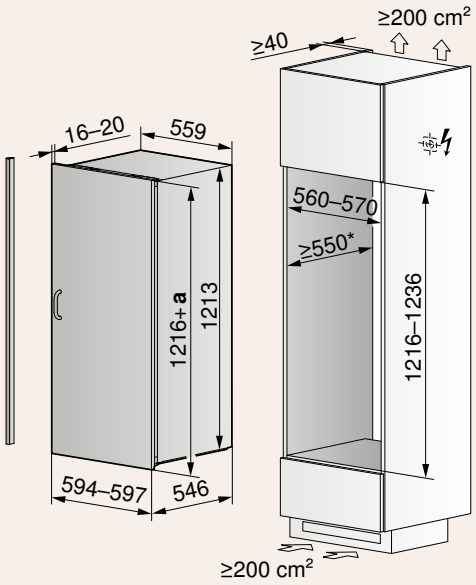

Gültig für Artikelnummer

Cooler V600 122KG
5112000000
5112000001

Perfect 60i eco, Perfect 60i

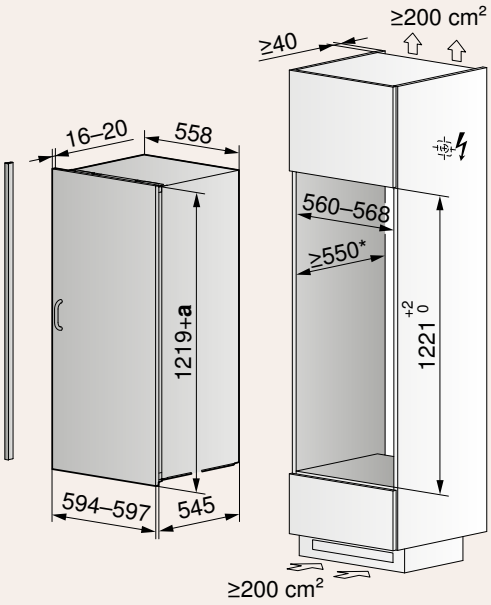

Gültig für Artikelnummer

Perfect 60i eco	Perfect 60i
5108410005	**51083**10005
5108410015	**51083**10015

Cooler V4000 178K

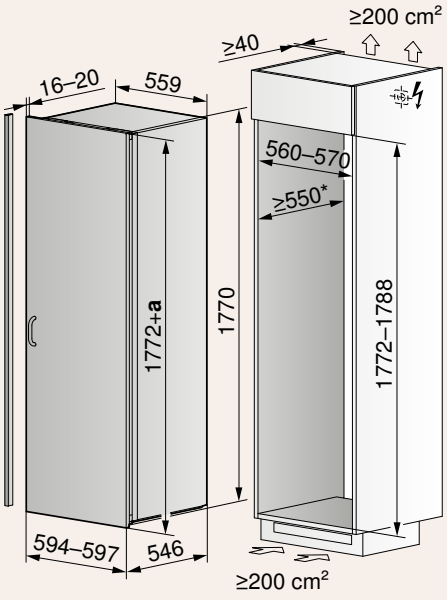

* = Empfehlung: 560 mm
a Überlappung
b Spalt (≥4 mm)

Gültig für Artikelnummer

Cooler V4000 178K
5112100000
5112100001

Detaillierte Planungsinformationen sind auf unserer Website zu finden.

Cooler V200 88G

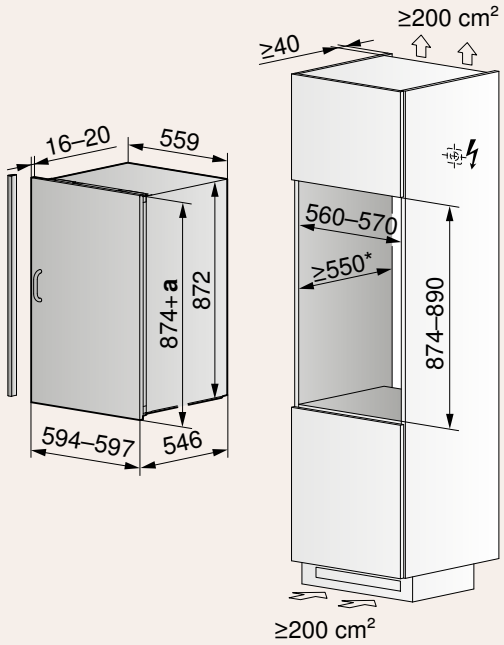

Gültig für Artikelnummer

Cooler V200 88G

5111900000
5111900001

Komfort 60i

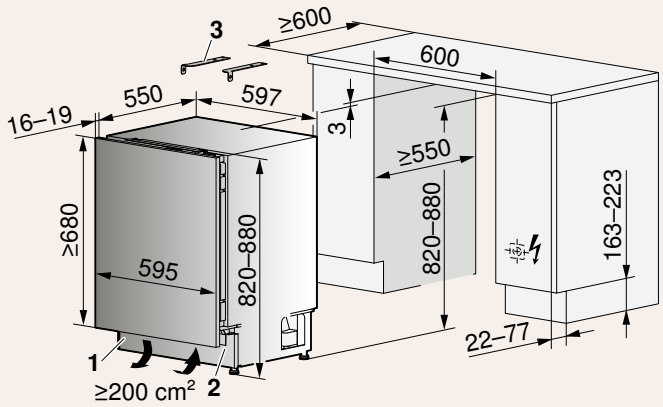

1 Belüftungsteil im Sockel integriert
2 Sockelrücksprung für die Belüftung dringend einhalten
3 Montagekit Steinabdeckung (im Lieferumfang enthalten)

Gültig für Artikelnummer

Komfort 60i

5108910005
5108910015

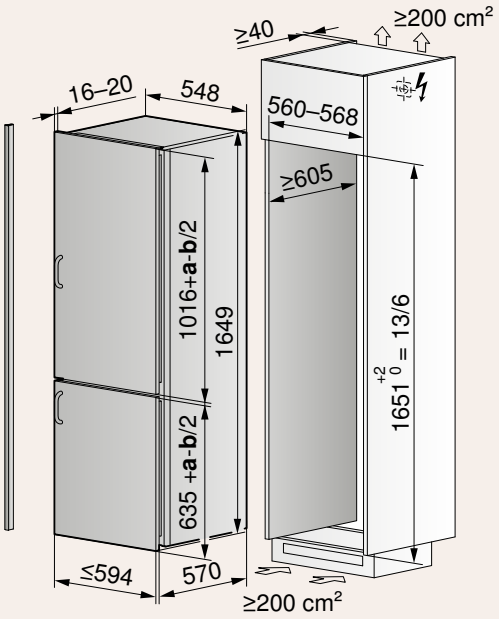

* = Nischentiefe von mindestens 605 mm muss eingehalten werden, gemessen vom Frontdoppel!

a Überlappung

b Spalt (≥ 4 mm)

Gültig für Artikelnummer

Classic 60i eco

5106210005
5106210015

Freezer V4000 178N

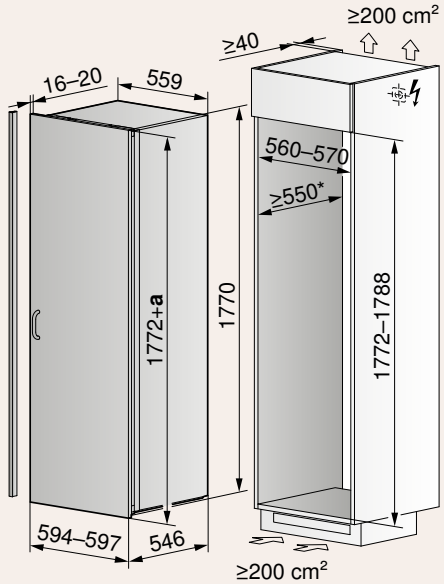

Gültig für Artikelnummer

Freezer V4000 178N

5300300000
5300300001

Freezer V600 8UN

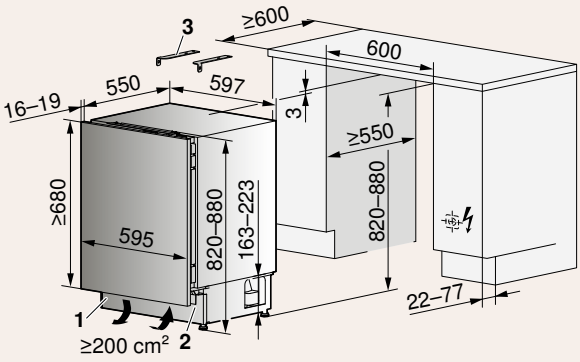

Gültig für Artikelnummer

Freezer V600 8UN

5300400000

Detaillierte Planungsinformationen sind auf unserer Website zu finden.



SIBIR Oldtimer OT 25010 BO

Freistehend

In 3 trendigen Farben erhältlich:



Lifestyle-Kühlschränke mit Retrocharme: Die neue Oldtimer-Kollektion ist da! Die Hightech-Klassiker mit Retrocharme entsprechen alle der Energieeffizienzklasse D.

Die Türgriffe und die bombierten Gerätefronten im einzigartigen Retrodesign lassen den Stil der 50er-Jahre in Verbindung mit modernster Technologie wieder neu aufleben. Perfekt für Individualisten, perfekt für das Besondere, perfekt für jeden Lebensstil.

Exklusivbezug über die SIBIRGroup AG,
eine Tochtergesellschaft der V-ZUG AG
Tel. 0844 848 848

info@sibirgroup.ch, sibirgroup.ch

Höchster Trinkgenuss, repräsentatives Design

Unsere Einbauweinkühler sorgen für die ideale Trinktemperatur und setzen die Weinflaschen perfekt in Szene. Die luxuriöse Ausstattung bringt das Weinkeller-Feeling nach Hause.

Swiss Made, bis ins Detail perfektioniert
Der neue WineCooler V4000 45 hält 17 Flaschen in gewünschter Trinktemperatur zwischen 5 °C und 20 °C. Die dreifach verglaste Tür schützt den Wein vor UV-Strahlen. Sie ist grifflos und öffnet sich schon bei leichtem Antippen dank TouchOpen. Das Innenleben ist auf das Wesentliche reduziert. Die Tablare lassen sich zur Entnahme einer Weinflasche ausziehen und das untere Tablar kann auch in einen schrägen Präsentationsmodus geführt werden. Offene Flaschen und dekantierte Weine können zum Temperaturerhalt in den Weinkühler zurückgestellt werden. Der in der Schweiz produzierte Einbauweinkühler lässt sich nahtlos mit weiteren Geräten aus unserem Sortiment kombinieren.

Minimalistisches Design für mehr Luxus
Unser Sortiment an Weinkühlern hebt mit dem minimalistischen Design und der Lifestyle-orientierten Ausstattung das Kühlen von Weinflaschen in der Küche auf eine neue Ebene. Die dunkel gestalteten Innenräume und Regale aus nachhaltigem Schweizer Buchenholz lassen den WineCooler V4000 90 und den WineCooler V4000 45 in vollem Glanz erscheinen und unterstützen den Trend zur offenen Küche, die mit dem Wohnraum verschmilzt.

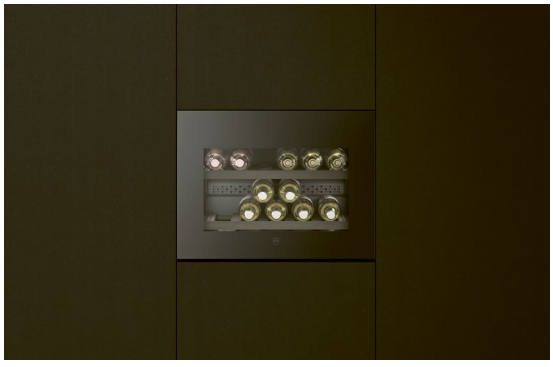



WineCooler – Excellence Line



WineCooler V6000

Die optimale Ergänzung zur Side-by-Side Lösung mit Cooler V4000 178K und Freezer V4000 178N.

Ausstattung

Merkmale

- 2 Temperaturzonen
- Nutzinhalt total 271 l
- Fassungsvermögen Weinflaschen 83
- Stabiler Teleskop-Vollauszug
- Beleuchtung LED
- Schaltung für permanente Innenbeleuchtung
- Digitalanzeige
- TouchControl
- Luftschallemission 32 dB(A)
- Kostenlose Heimberatung

Geräteinformationen

Masse (H × B × T)	1816 × 595 × 552 mm		
Anschluss	220 – 240 V~	240 W	1 A

178 kWh/a

Ausführung	Artikelnummer
Spiegelglas Schwarz, Grifflos	
Türanschlag rechts	**5109**500008



WineCooler V4000 90

Der exklusive Weinkühler bringt mit seinem puristischen Design das Weinkeller-Feeling direkt nach Hause.

Ausstattung

Merkmale

- 2 Temperaturzonen
- Nutzinhalt total 131 l
- Fassungsvermögen Weinflaschen 38
- Beleuchtung LED
- Schaltung für permanente Innenbeleuchtung
- Schnellkühlen
- Sabbat-Modus
- Digitalanzeige
- TouchControl
- Luftschallemission 34 dB(A)

Geräteinformationen

Masse (H × B × T)	903 × 596 × 566 mm		
Anschluss	220 – 240 V~	55 W	10 A

69 kWh/a

Ausführung	Artikelnummer
Spiegelglas Schwarz, Grifflos	
Türanschlag links	**5110**200002
Türanschlag rechts	**5110**200001
Spiegelglas Platinum, Grifflos	
Türanschlag links	**5110**200020
Türanschlag rechts	**5110**200019
Spiegelglas Pearl, Grifflos	
Türanschlag links	**5110**200022
Türanschlag rechts	**5110**200021



WineCooler V4000 45

Das Weinkeller-Feeling in puristischem Design jetzt auch für beschränkte Platzverhältnisse.

Ausstattung

Merkmale

- Nutzinhalt total 47 l
- Fassungsvermögen Weinflaschen 17
- Beleuchtung LED
- Schaltung für permanente Innenbeleuchtung
- Schnellkühlen
- Sabbat-Modus
- Digitalanzeige
- TouchControl
- Luftschallemission 34 dB(A)

Geräteinformationen

Masse (H × B × T)	447 × 596 × 566 mm		
Anschluss	220 – 240 V~	43 W	10 A

A–G D B Noise emissions

Ausführung	Artikelnummer
Spiegelglas Schwarz	
Türanschlag links	**5111**300001
Türanschlag rechts	**5111**300000
Spiegelglas Platinum	
Türanschlag links	**5111**300003
Türanschlag rechts	**5111**300002
Spiegelglas Pearl	
Türanschlag links	**5111**300005
Türanschlag rechts	**5111**300004



Winecooler UCSL 60

Der edle Winecooler für den praktischen Untereinbau mit der TouchOpen Funktion.

Ausstattung

Merkmale

- 2 Temperaturzonen
- Nutzinhalt total 94 l
- Fassungsvermögen Weinflaschen 34
- Stabiler Teleskop-Vollauszug
- Beleuchtung LED
- Schaltung für permanente Innenbeleuchtung
- Digitalanzeige
- TouchControl
- Luftschallemission 35 dB(A)

Geräteinformationen

Masse (H × B × T)	816 × 597 × 571 mm		
Anschluss	220 – 240 V~	360 W	10 A

A–G G B Noise emissions

146 kWh/a

Ausführung	Artikelnummer
Spiegelglas Schwarz, Grifflos	
Türanschlag links	**5109**300001
Türanschlag rechts	**5109**300000

WineCooler – Classic Line

Euro 60 cm



Winecooler SL 60

Dieses hochwertige, ästhetische Gerät der Classic Line sorgt für die perfekte Ausschanktemperatur edelster Weine.

Ausstattung

Merkmale

- 2 Temperaturzonen
- Nutzinhalt total 141 l
- Fassungsvermögen Weinflaschen 36
- Beleuchtung LED
- Schaltung für permanente Innenbeleuchtung
- Schnellkühlen
- Digitalanzeige
- Drucktasten
- Luftschallemission 39 dB(A)

Geräteinformationen

Masse (H × B × T) 886 × 594 × 566 mm
Anschluss 220 – 240 V~ 100 W 10 A

A↑G G C Noise emissions

131 kWh/a

Ausführung	Artikelnummer
Spiegelglas Schwarz, Designgriff Nero	
Türanschlag links	**510750**0002
Türanschlag rechts	**510750**0012

Mass-Skizzen - Excellence Line und Classic Line

Euro 60 cm

WineCooler V6000

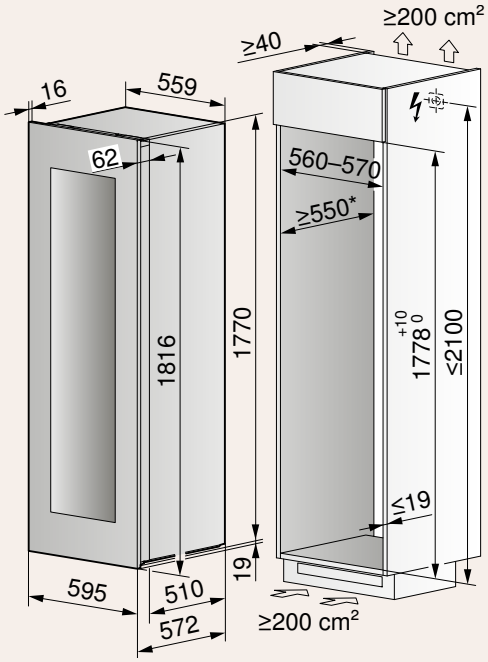

* = Empfehlung: 560 mm

Gültig für Artikelnummer

WineCooler V6000

5109500008

WineCooler V4000 90

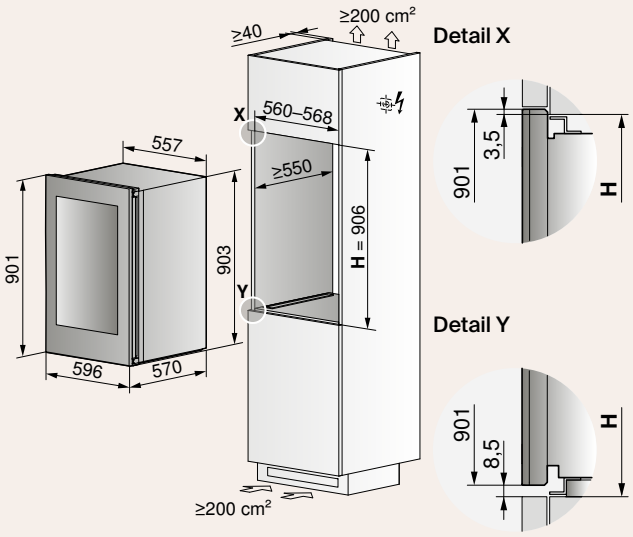

Gültig für Artikelnummer

WineCooler V4000 90

5110200001	**51102**00020
5110200002	**51102**00021
5110200019	**51102**00022

WineCooler V4000 45

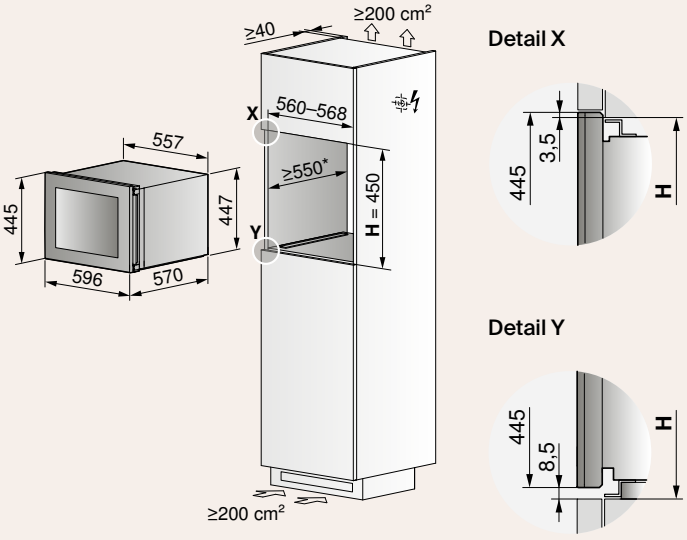

Gültig für Artikelnummer

WineCooler V4000 45

5111300000	**51113**00003
5111300001	**51113**00004
5111300002	**51113**00005

Detaillierte Planungsinformationen
sind auf unserer Website zu finden.

Winecooler UCSL 60

Lüftungsgitter ist im Lieferumfang enthalten. Montagewinkel: Art.-Nr. 1062627. Abdeckung Holz (V1) mit Spiegelglas Galvolux (v2)

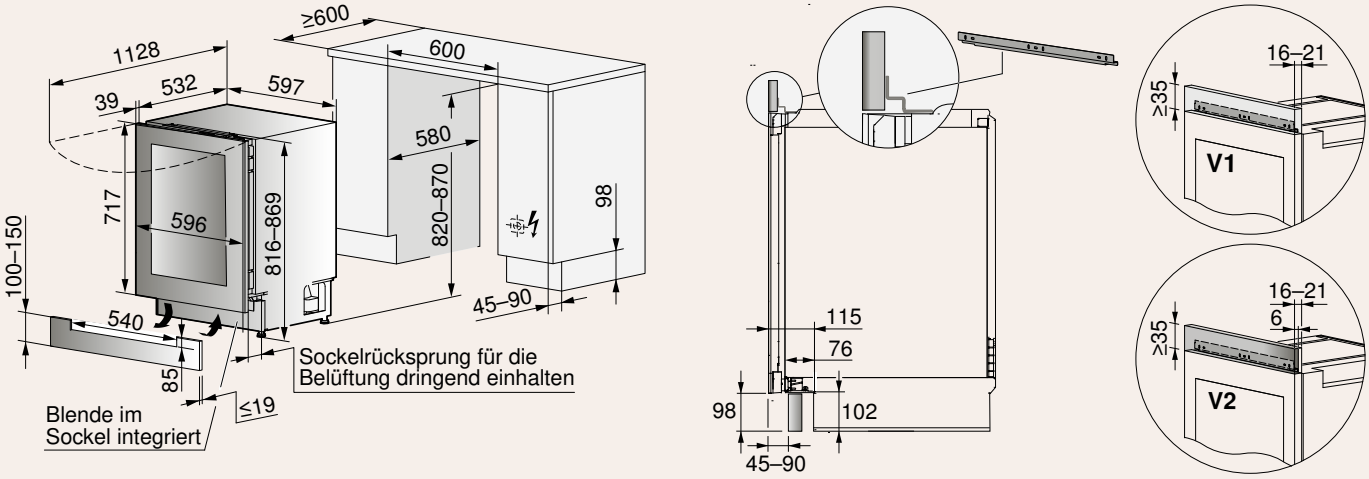

Einbauart	Nischenhöhe H
EURO 60	820–870 + 2

Gültig für Artikelnummer

Winecooler UCSL 60

5109300000
5109300001

Winecooler SL 60

Das Einbauset für die Montage ist im Lieferumfang enthalten.

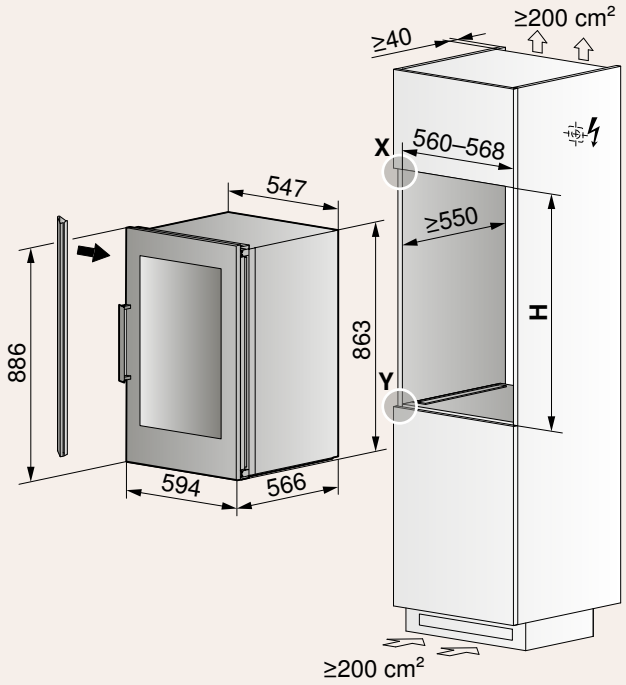

Detail X

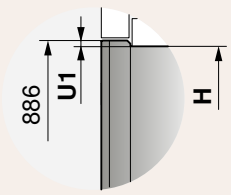

Detail Y

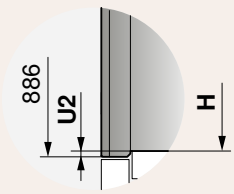

Gültig für Artikelnummer

Winecooler SL 60

5107500002
5107500012

Einbauart	Nischenhöhe H	Einbauset Art.-Nr.	Einbauset Höhe	Überlappung U1	Überlappung U2
EURO 60	874–877	-	-	3–6 mm	6 mm
EURO 60	877–880	1032131	3 mm	3–6 mm	3 mm

Ausstattung und Zubehör – Kühl- und Gefriergeräte

	Beschreibung	Art.-Nr.	Cooltronic 60i eco	Noblesse 60i eco	CombiCooler V4000 178KNI	CombiCooler V4000 178NI	CombiCooler V2000 178NI	Prestige 60i eco	Classic eco*	CombiCooler V2000 152NI	Futura 60i eco
1	Flaschenrack	1079178			●	●	●			●	
2	Organizer-Set	1038479	●	●		●	●	●	●	●	●
3	Aktivkohlefilter	1034054									
4	Dekanter-Untersatz dunkel	1152948									
5	Dekanter-Untersatz hell	1152947									

■ (Anzahl) im Lieferumfang enthalten | ● mit Gerät kompatibel

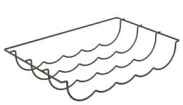

1



2



3



4



5

	Magnum 60i	De Luxe 60i eco	De Luxe 60i	Optima 2 60i	Perfect 60i eco	Perfect 60i	WineCooler V6000	WineCooler V4000 90	WineCooler V4000 45	Winecooler UC SL
	●	●	●	●	●	●				
							■ (1)			■ (1)
								●	●	
								●	●	

Weiteres Zubehör auf
vzug.com/zubehoer

Produktvergleich – Kühl- und Gefriergeräte

	Cooltronic eco	Noblesse eco	CombiCooler V4000 178KNI	CombiCooler V4000 178NI	CombiCooler V2000 178NI	Prestige eco	Classic eco
Katalogseite	**368**	**368**	**369**	**369**	**370**	**370**	**371**
Ausführungen							
Einbauhöhe (cm)	177,8	177,8	177,8	177,8	177,8	177,8	165,1
1-türig							
2-türig	●	●	●	●	●	●	●
Vollintegriert	●	●	●	●	●	●	●
Nutzinhalt, total (l)	265	297	269	282	294	290	263
Gefrierteil (l)	47	63	74	74	74	69	76
Energieeffizienzklasse	E	E	C	C	E	E	E
Exklusivitäten von V-ZUG							
ColdFresh | FreshControl Zone	○ | ●		○ | ●				
Kellerfach mit Flaschenauszug		●					
MonoFridge			●	●			
ClimateControl			●	●			
SilentPlus			●	●	●		
ClickShelf			●	●	●		
HygienePlus	●	●	●	●	●	●	●
V-ZUG-Home			●	●	●		
Anwendungen							
LED-Leuchten	●	●	●	●	●	●	●
Teilbare Tablare oder Halbtablare	●	●	●	●	●	●	●
NoFrost			●	●	●		
Schnellkühlen und/oder Schnellgefrieren	●	●	●	●	●	●	●
Ferienfunktion	●	●	●	●	●	●	
Sabbat-Modus	●	●	●	●	●	●	●
Bedienung und Anzeige							
Getrennte Temperaturregelung	●	●	●	●	●	●	
Digitalanzeige	●	●	●	●	●	●	●
TouchControl	●	●	●	●	●	●	●
SoftClose | SoftClosePlus	● | ○	● | ○	● | ○	● | ○	● | ○	● | ○	● | ○

Zubehör ab Seite 383

CombiCooler V2000 152NI	Futura eco	Magnum	De Luxe eco	De Luxe	Optima 2	Perfect eco	Perfect	Ideal	Komfort	Winecooler SL
371	372	372	373	373	374	374	375	375	376	376
152,4	152,4	177,8	152,4	152,4	152,4	127,0	127,0	88,9	76,2	88,9
		●	●	●	●	●	●	●	●	●
●	●									
●	●	●	●	●	●	●	●	●		
231	220	316	269	269	269	229	229	148	120	141
74	69	25	25	25	25	27	27	17	17	–
C	E	F	E	F	F	E	F	F	F	G
		●	●	●						
●										
●										
●										
●										
●	●	●	●	●	●	●	●	●	●	●
●										
●	●	●	●	●	●	●	●	●	●	●
●	●	●	●	●	●					
●										
●	●	●	●	●	●	●	●	●	●	●
●										
●	●	●	●	●	●	●	●			
●										●
●	●	●	●	●	●	●	●	●	●	●
●	●	●	●	●	●	●	●	●	●	
●|○	●|○	●|○	●|○	●|○	●|○	●|○	●|○	●|○	●|○	●|○

FreshControl Zone



Cooltronic eco

Im 2-türigen Kühlschrank mit ColdFresh bleiben Lebensmittel bis zu 3-mal länger frisch.

Ausstattung



Merkmale

- Nutzinhalt total 265 l
- Nutzinhalt Kühlteil 169 l
- Nutzinhalt Gefrierteil 47 l
- Nutzinhalt Kaltlagerfach 49 l
- Halbtablar
- Beleuchtung LED
- Schnellgefrieren
- Schnellkühlen
- Sabbat-Modus
- Ferienfunktion
- Digitalanzeige
- TouchControl
- Luftschallemission 35 dB(A)

Geräteinformationen

Masse (H × B × T)	1776 × 548 × 545 mm		
Anschluss	220 – 240 V~	140 W	10 A



190 kWh/a

Ausführung	Artikelnummer
Vollintegrierbar	
Türanschlag links	**510610005**
Türanschlag rechts	**510610015**



Noblesse eco

Mit 297 Litern Nutzinhalt eine grosse Kühl-Gefrierkombination – inklusive separatem Flaschenauszug.

Ausstattung



Merkmale

- Nutzinhalt total 297 l
- Nutzinhalt Kühlteil 234 l
- Nutzinhalt Gefrierteil 63 l
- Halbtablar
- Beleuchtung LED
- Schnellgefrieren
- Schnellkühlen
- Sabbat-Modus
- Ferienfunktion
- Digitalanzeige
- TouchControl
- Luftschallemission 35 dB(A)

Geräteinformationen

Masse (H × B × T)	1776 × 548 × 545 mm		
Anschluss	220 – 240 V~	140 W	10 A



208 kWh/a

Ausführung	Artikelnummer
Vollintegrierbar	
Türanschlag links	**510610005**
Türanschlag rechts	**510610015**

ColdFresh
MonoFridge



CombiCooler V4000 178KNI

Ein Gerät für höchste Ansprüche: Dieser CombiCooler punktet mit integriertem ColdFresh, der Funktion MonoFridge und hochwertigen Materialien.

Ausstattung



Merkmale

- Nutzinhalt total 269 l
- Nutzinhalt Kühlteil 195 l
- Nutzinhalt Gefrierteil 74 l
- Teilbares Tablar
- Beleuchtung LED
- Schnellgefrieren
- Schnellkühlen
- Sabbat-Modus
- Ferienfunktion
- Digitalanzeige
- TouchControl
- Kostenlose Heimberatung
- Luftschallemission 35 dB(A)

Geräteinformationen

Masse (H × B × T)	1776 × 548 × 545 mm		
Anschluss	220 – 240 V~	57 W	10 A

A–G C B Luftschall-emission

162 kWh/a

Ausführung	Artikelnummer
Vollintegrierbar	
Türanschlag links	**51114**00001
Türanschlag rechts	**51114**00000

MonoFridge

SMS 55 cm



CombiCooler V4000 178NI

Dieser CombiCooler mit PureCool Technologie und NoFrost gehört mit der Energieeffizienzklasse C zu den sparsamsten Kühlgeräten.

Ausstattung



Merkmale

- Nutzinhalt total 282 l
- Nutzinhalt Kühlteil 208 l
- Nutzinhalt Gefrierteil 74 l
- Teilbares Tablar
- Beleuchtung LED
- Schnellgefrieren
- Schnellkühlen
- Sabbat-Modus
- Ferienfunktion
- Digitalanzeige
- TouchControl
- Luftschallemission 35 dB(A)

Geräteinformationen

Masse (H × B × T)	1776 × 548 × 545 mm		
Anschluss	220 – 240 V~	140 W	10 A

A–G C B Luftschall-emission

146 kWh/a

Ausführung	Artikelnummer
Vollintegrierbar	
Türanschlag links	**51108**00001
Türanschlag rechts	**51108**00000



CombiCooler V2000 178NI

Ein absolutes Platzwunder, inklusive der modernen NoFrost Technologie.

Ausstattung

Merkmale

- Nutzinhalt total 294 l
- Nutzinhalt Kühlteil 220 l
- Nutzinhalt Gefrierteil 74 l
- Halbtablar
- Beleuchtung LED
- Schnellgefrieren
- Schnellkühlen
- Sabbat-Modus
- Ferienfunktion
- Digitalanzeige
- TouchControl
- Luftschallemission 38 dB(A)

Geräteinformationen

Masse (H × B × T)	1776 × 548 × 545 mm		
Anschluss	220 – 240 V~	140 W	10 A

205 kWh/a

Ausführung	Artikelnummer
Vollintegrierbar	
Türanschlag links	**51106**00001
Türanschlag rechts	**51106**00000



Prestige eco

Dieses 2-türige Gerät bietet viel Platz für all Ihre Lebensmittel.

Ausstattung

Merkmale

- Nutzinhalt total 290 l
- Nutzinhalt Kühlteil 221 l
- Nutzinhalt Gefrierteil 69 l
- Halbtablar
- Beleuchtung LED
- Schnellgefrieren
- Schnellkühlen
- Sabbat-Modus
- Ferienfunktion
- Digitalanzeige
- TouchControl
- Luftschallemission 36 dB(A)

Geräteinformationen

Masse (H × B × T)	1776 × 548 × 545 mm		
Anschluss	220 – 240 V~	115 W	10 A

214 kWh/a

Ausführung	Artikelnummer
Vollintegrierbar	
Türanschlag links	**51045**10005
Türanschlag rechts	**51045**10015
Weiss	
Türanschlag links	**51105**00001
Türanschlag rechts	**51105**00011



Classic eco

Ein Gerät in der Höhe 165 cm – die 2 Türen machen die Benutzung besonders angenehm.

Ausstattung

Merkmale

- Nutzinhalt total 262 l
- Nutzinhalt Kühlteil 187 l
- Nutzinhalt Gefrierteil 76 l
- Halbtablar
- Beleuchtung LED
- Schnellgefrieren
- Schnellkühlen
- Sabbat-Modus
- Digitalanzeige
- TouchControl
- Luftschallemission 37 dB(A)

Geräteinformationen

Masse (H × B × T)	1649 × 548 × 570 mm		
Anschluss	220 – 240 V~	115 W	10 A

A–G E C Luftschall-emission

191 kWh/a

Ausführung	Artikelnummer
Vollintegrierbar	
Türanschlag links	**510621**0005
Türanschlag rechts	**510621**0015
Weiss	
Türanschlag links	**511030**0001
Türanschlag rechts	**511030**0011

MonoFridge



CombiCooler V2000 152NI

Die etwas kleinere Variante des CombiCooler V4000 mit innovativer PureCool Technologie.

Ausstattung

Merkmale

- Nutzinhalt total 231 l
- Nutzinhalt Kühlteil 157 l
- Nutzinhalt Gefrierteil 74 l
- Teilbares Tablar
- Beleuchtung LED
- Schnellgefrieren
- Schnellkühlen
- Sabbat-Modus
- Ferienfunktion
- Digitalanzeige
- TouchControl
- Luftschallemission 35 dB(A)

Geräteinformationen

Masse (H × B × T)	1522 × 548 × 545 mm		
Anschluss	220 – 240 V~	140 W	10 A

A–G C B Luftschall-emission

147 kWh/a

Ausführung	Artikelnummer
Vollintegrierbar	
Türanschlag links	**511070**0001
Türanschlag rechts	**511070**0000



Futura eco

Dank den zwei Türen und der flexiblen Ausstattung: bequeme Nutzung und beste Organisation.

Ausstattung

Merkmale

- Nutzinhalt total 220 l
- Nutzinhalt Kühlteil 151 l
- Nutzinhalt Gefrierteil 69 l
- Halbtablar
- Beleuchtung LED
- Schnellgefrieren
- Schnellkühlen
- Sabbat-Modus
- Digitalanzeige
- TouchControl
- Luftschallemission 35 dB(A)

Geräteinformationen

Masse (H × B × T) 1522 × 548 × 545 mm
Anschluss 220 – 240 V~ 100 W 10 A

A–G E B Luftschall-emission

165 kWh/a

Ausführung	Artikelnummer
Vollintegrierbar	
Türanschlag links	**51061**10005
Türanschlag rechts	**51061**10015
Weiss	
Türanschlag links	**51104**00001
Türanschlag rechts	**51104**00011



Magnum

Ein grosser Kühlschrank, ausgestattet mit einem Kellerfach.

Ausstattung

Merkmale

- Nutzinhalt total 316 l
- Nutzinhalt Kühlteil 291 l
- Nutzinhalt Gefrierteil 25 l
- Halbtablar
- Beleuchtung LED
- Schnellgefrieren
- Schnellkühlen
- Sabbat-Modus
- Digitalanzeige
- TouchControl
- Luftschallemission 35 dB(A)

Geräteinformationen

Masse (H × B × T) 1776 × 548 × 545 mm
Anschluss 220 – 240 V~ 140 W 10 A

A–G F B Luftschall-emission

214 kWh/a

Ausführung	Artikelnummer
Vollintegrierbar	
Türanschlag links	**51088**10005
Türanschlag rechts	**51088**10015

Option: Ausführung Nero siehe Preisliste Küche und Textilpflege



De Luxe eco

Der kleine Luxus im Haushalt – zum Beispiel dank einem Getränkeauszug und guter Energieeffizienzklasse.

Ausstattung

Merkmale

- Nutzinhalt total 269 l
- Nutzinhalt Kühlteil 244 l
- Nutzinhalt Gefrierteil 25 l
- Halbtablar
- Beleuchtung LED
- Schnellgefrieren
- Schnellkühlen
- Sabbat-Modus
- Digitalanzeige
- TouchControl
- Luftschallemission 34 dB(A)

Geräteinformationen

Masse (H × B × T) 1522 × 548 × 545 mm
Anschluss 220 – 240 V~ 100 W 10 A

A–G E B Luftschall-emission

167 kWh/a

Ausführung	Artikelnummer
Vollintegrierbar	
Türanschlag links	**510601**0005
Türanschlag rechts	**510601**0015



De Luxe

Viel Nutzinhalt und ein separater Getränkeauszug machen den Komfort dieses Geräts aus.

Ausstattung

Merkmale

- Nutzinhalt total 269 l
- Nutzinhalt Kühlteil 244 l
- Nutzinhalt Gefrierteil 25 l
- Halbtablar
- Beleuchtung LED
- Schnellgefrieren
- Schnellkühlen
- Sabbat-Modus
- Digitalanzeige
- TouchControl
- Luftschallemission 34 dB(A)

Geräteinformationen

Masse (H × B × T) 1522 × 548 × 545 mm
Anschluss 220 – 240 V~ 100 W 10 A

A–G F B Luftschall-emission

208 kWh/a

Ausführung	Artikelnummer
Vollintegrierbar	
Türanschlag links	**510641**0005
Türanschlag rechts	**510641**0015
Weiss	
Türanschlag links	**510631**0001
Türanschlag rechts	**510631**0011

Option: Ausführung Nero siehe Preisliste Küche und Textilpflege



Optima 2

Dank 6 zum Teil höhenverstellbaren Tablaren ist man beim Einräumen dieses Geräts sehr flexibel.

Ausstattung

Merkmale

- Nutzinhalt total 269 l
- Nutzinhalt Kühlteil 244 l
- Nutzinhalt Gefrierteil 25 l
- Halbtablar
- Beleuchtung LED
- Schnellgefrieren
- Schnellkühlen
- Sabbat-Modus
- Digitalanzeige
- TouchControl
- Luftschallemission 34 dB(A)

Geräteinformationen

Masse (H × B × T) 1522 × 548 × 545 mm
Anschluss 220 – 240 V~ 100 W 10 A

A F B Luftschall-emission

208 kWh/a

Ausführung	Artikelnummer
Vollintegrierbar	
Türanschlag links	**510810005**
Türanschlag rechts	**510810015**



Perfect eco

Dieser sparsame Kühlschrank passt mit seinen Gerätemassen perfekt in Kleinwohnungen.

Ausstattung

Merkmale

- Nutzinhalt total 228 l
- Nutzinhalt Kühlteil 202 l
- Nutzinhalt Gefrierteil 27 l
- Beleuchtung LED
- Schnellgefrieren
- Schnellkühlen
- Sabbat-Modus
- Digitalanzeige
- TouchControl
- Luftschallemission 33 dB(A)

Geräteinformationen

Masse (H × B × T) 1268 × 548 × 575 mm
Anschluss 220 – 240 V~ 80 W 10 A

A E B Luftschall-emission

158 kWh/a

Ausführung	Artikelnummer
Vollintegrierbar	
Türanschlag links	**510610005**
Türanschlag rechts	**510610015**
Weiss	
Türanschlag links	**510510001**
Türanschlag rechts	**510510011**

Option: Ausführung Nero siehe Preisliste Küche und Textilpflege



Perfect

Ein beliebtes Gerät für den Kleinhaushalt.

Ausstattung

Merkmale

- Nutzinhalt total 229 l
- Nutzinhalt Kühlteil 202 l
- Nutzinhalt Gefrierteil 27 l
- Beleuchtung LED
- Schnellgefrieren
- Schnellkühlen
- Sabbat-Modus
- Digitalanzeige
- TouchControl
- Luftschallemission 34 dB(A)

Geräteinformationen

Masse (H × B × T) 1268 × 548 × 575 mm
Anschluss 220 – 240 V~ 80 W 10 A

A F B Luftschall-emission

191 kWh/a

Ausführung	Artikelnummer
Vollintegrierbar	
Türanschlag links	**51054**10005
Türanschlag rechts	**51054**10015
Weiss	
Türanschlag links	**51053**10001
Türanschlag rechts	**51053**10011



Ideal

Klein, aber fein: Dieser Kühlschrank bietet bewährte Qualität bei beschränkten Platzverhältnissen.

Ausstattung

Merkmale

- Nutzinhalt total 148 l
- Nutzinhalt Kühlteil 131 l
- Nutzinhalt Gefrierteil 17 l
- Beleuchtung LED
- Schnellkühlen
- Digitalanzeige
- TouchControl
- Luftschallemission 35 dB(A)

Geräteinformationen

Masse (H × B × T) 887 × 548 × 575 mm
Anschluss 220 – 240 V~ 75 W 10 A

A F B Luftschall-emission

173 kWh/a

Ausführung	Artikelnummer
Vollintegrierbar	
Türanschlag links	**51004**10005
Türanschlag rechts	**51004**10015
Weiss	
Türanschlag links	**51003**10001
Türanschlag rechts	**51003**10011

Option: Ausführung Nero siehe Preisliste Küche und Textilpflege



Komfort

Der ideale Kühlschrank für Kleinwohnungen und die Montage im Unterbau.

Ausstattung

Merkmale

- Nutzinhalt total 120 l
- Nutzinhalt Kühlteil 103 l
- Nutzinhalt Gefrierteil 17 l
- Beleuchtung LED
- Schnellkühlen
- Digitalanzeige
- TouchControl
- Luftschallemission 38 dB(A)

Geräteinformationen

Masse (H × B × T) 760 × 548 × 575 mm
Anschluss 220 – 240 V~ 100 W 10 A

A F C Luftschall-emission

172 kWh/a

Ausführung	Artikelnummer
Weiss	
Türanschlag links	**510010**0001
Türanschlag rechts	**510010**0011



Winecooler SL

Dieses hochwertige, ästhetische Gerät der Classic Line sorgt für die perfekte Ausschanktemperatur edelster Weine.

Ausstattung

Merkmale

- 2 Temperaturzonen
- Nutzinhalt total 141 l
- Fassungsvermögen Weinflaschen 36
- Beleuchtung LED
- Schaltung für permanente Innenbeleuchtung
- Schnellkühlen
- Digitalanzeige
- Drucktasten
- Luftschallemission 39 dB(A)

Geräteinformationen

Masse (H × B × T) 883 × 544 × 566 mm
Anschluss 220 – 240 V~ 100 W 10 A

A G C Luftschall-emission

131 kWh/a

Ausführung	Artikelnummer
Spiegelglas Schwarz, Designgriff Nero	
Türanschlag links	**510740**0002
Türanschlag rechts	**510740**0012

Option: Ausführung Nero siehe Preisliste Küche und Textilpflege

Mass-Skizzen

Cooltronic eco

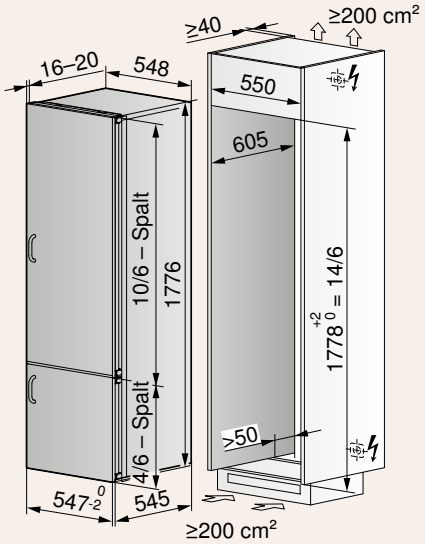

Gültig für Artikelnummer

Cooltronic eco

5106910005
5106910015

Noblesse eco

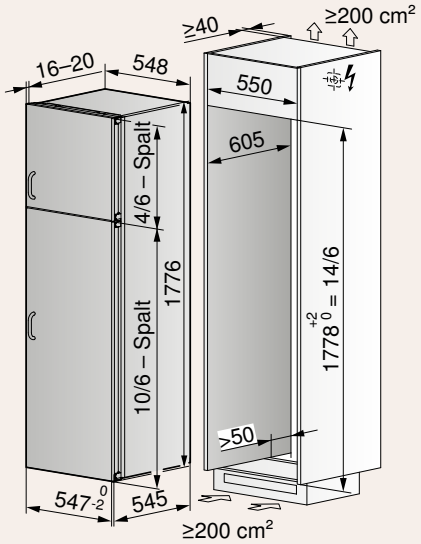

Gültig für Artikelnummer

Noblesse eco

5106810005
5106810015

CombiCooler V4000 178KNI, CombiCooler V4000 178NI,
CombiCooler V2000 178NI, Prestige eco

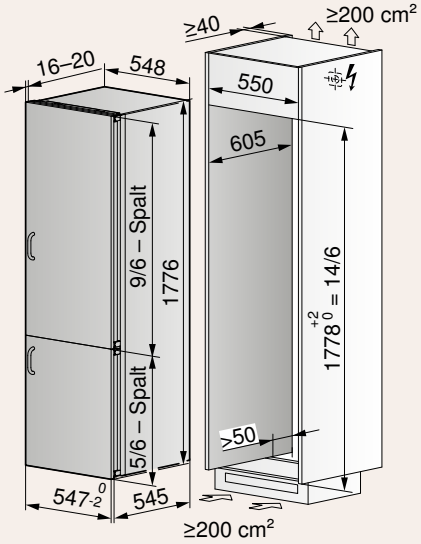

Gültig für Artikelnummer

CombiCooler V4000 178KNI

5111400000
5111400001

CombiCooler V2000 178NI

5110600000
5110600001

CombiCooler V4000 178NI

5110800000
5110800001

Prestige eco

5104510005
5104510015

Detaillierte Planungsinformationen
sind auf unserer Website zu finden.

Prestige eco

KPR (dekorierbar mit Option Dekorrahmen-Set*)

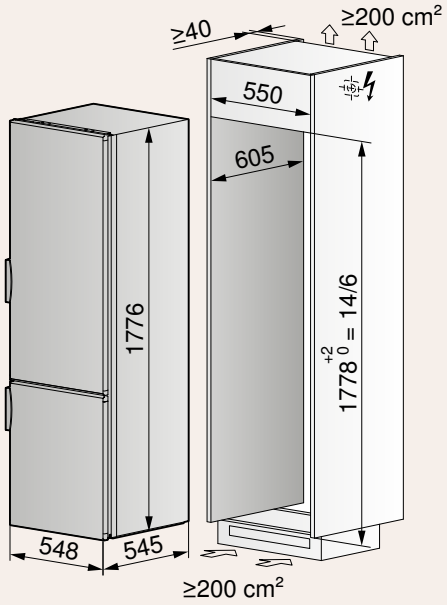

Gültig für Artikelnummer

Prestige eco

5110500000
5110500010
5110500001
5110500011

Classic eco

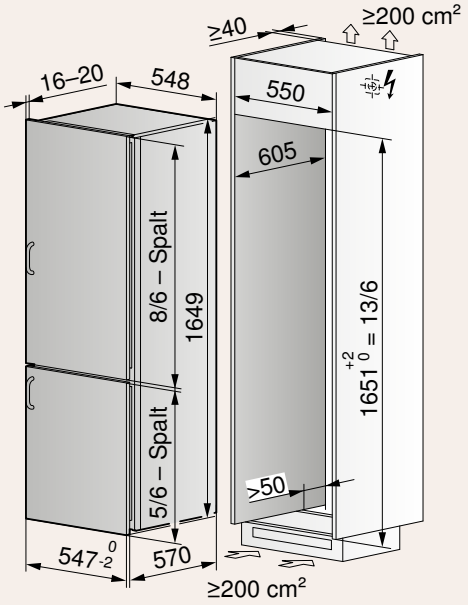

Gültig für Artikelnummer

Classic eco

5106210005
5106210015

Classic eco

KCL (dekorierbar mit Option Dekorrahmen-Set*)

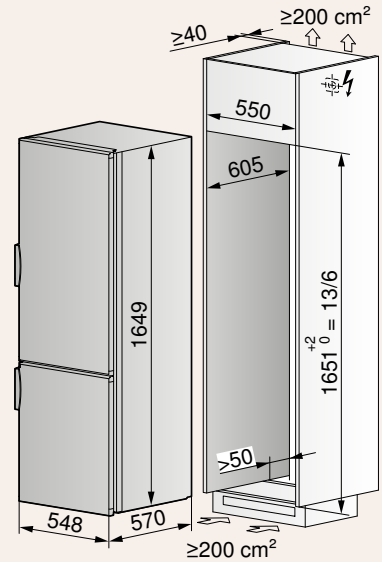

Gültig für Artikelnummer

Classic eco

5110300001
5110300011

CombiCooler V2000 152NI, Futura eco

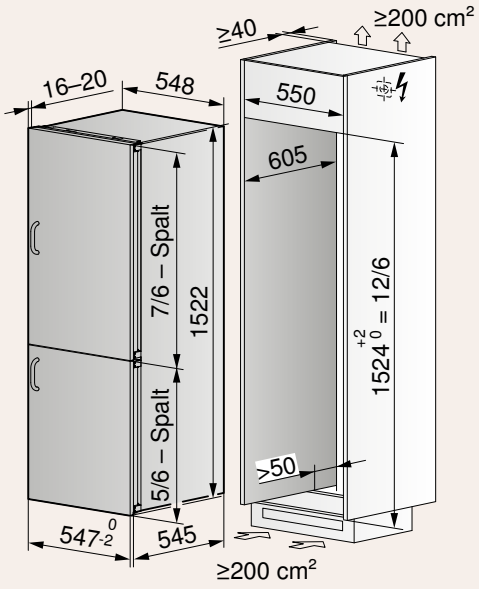

Gültig für Artikelnummer

CombiCooler V2000 152NI

5110700000
5110700001

Futura eco

5106110005
5106110015

Futura eco

KF (dekorierbar mit Option Dekorrahmen-Set*)

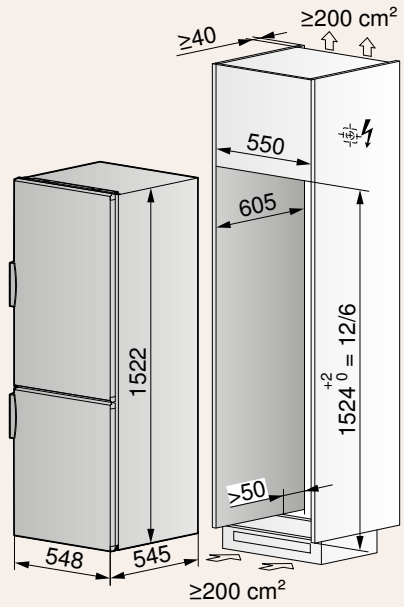

Gültig für Artikelnummer

Futura eco

5110400000
5110400010
5110400001
5110400011

Magnum

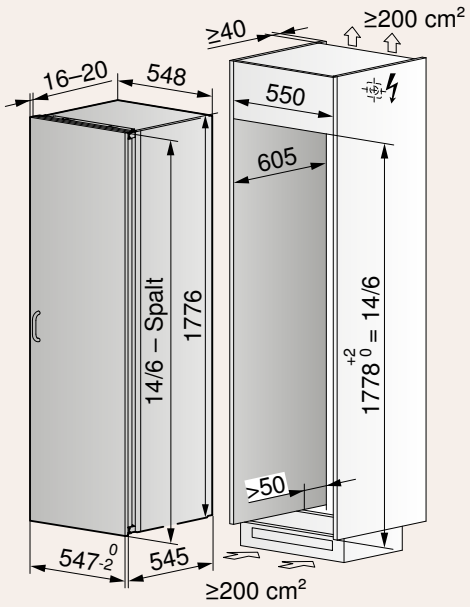

Gültig für Artikelnummer

Magnum

5108810005
5108810015

SMS 55 cm

Detaillierte Planungsinformationen sind auf unserer Website zu finden.

De Luxe eco, De Luxe, Optima 2

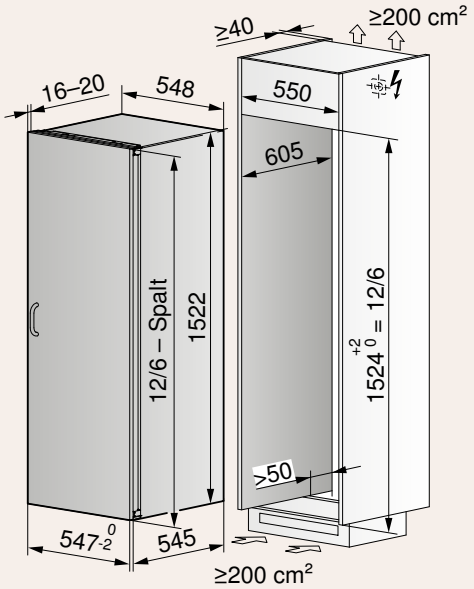

Gültig für Artikelnummer

De Luxe eco	De Luxe	Optima 2
5106010005	**51064**10005	**51085**10005
5106010015	**51064**10015	**51085**10015

De Luxe

KL (dekorierbar mit Option Dekorrahmen-Set*)

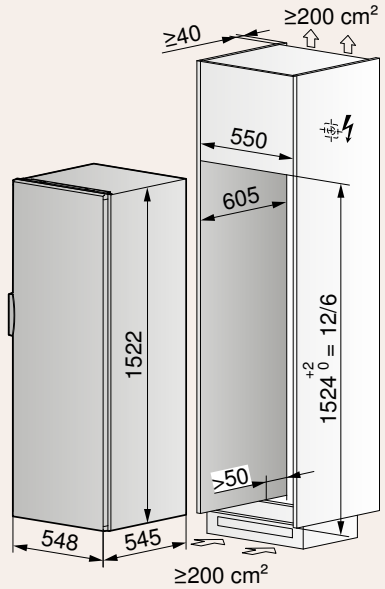

Gültig für Artikelnummer

De Luxe
5106310001
5106310011
5106310000
5106310010

Perfect eco, Perfect

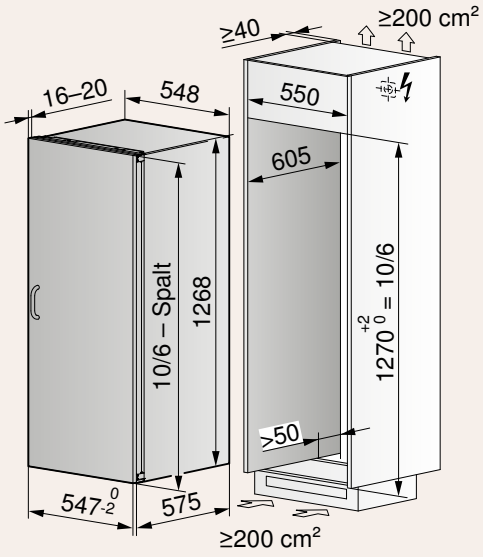

Gültig für Artikelnummer

Perfect eco	Perfect
5105610005	**51054**10005
5105610015	**510541**0015

Perfect eco, Perfect

KPeco, KP (dekorierbar mit Option Dekorrahmen-Set*)

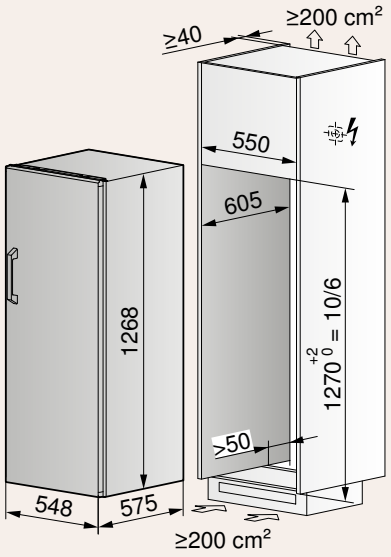

Gültig für Artikelnummer

Perfect eco	Perfect
5105510001	**51053**10001
5105510011	**51053**10011
5105510000	**51053**10000
5105510010	**51053**10010

Ideal

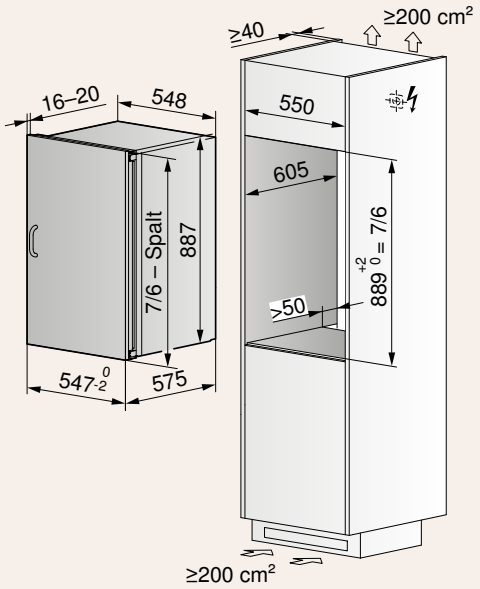

Gültig für Artikelnummer

Ideal

5100410005
5100410015

Ideal

KI (dekorierbar mit Option Dekorrahmen-Set*)

SMS 55 cm

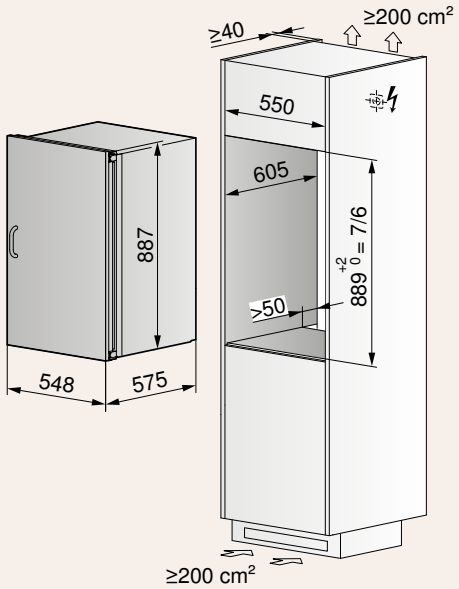

Gültig für Artikelnummer

Ideal

5100310001
5100310011
5100310000
5100310010

Komfort

KK (dekorierbar mit Option Dekorrahmen-Set*)

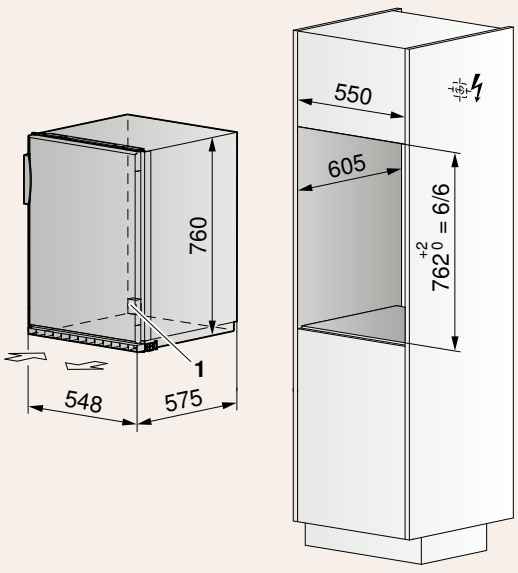

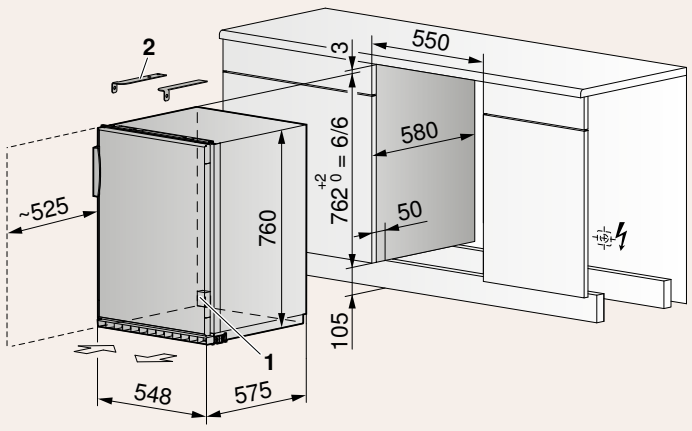

1 Lüftungsventilator
2 Befestigungswinkel bei Steinabdeckung (nicht im Lieferumfang enthalten)

Gültig für Artikelnummer

Komfort

5100110001
5100110011
5100110000
5100110010

Bei Steinabdeckung	Links	Rechts
Bei Steinabdeckung	H73377	H73378

Detaillierte Planungsinformationen sind auf unserer Website zu finden.

Winecooler SL

Das Einbauset für die Montage ist im Lieferumfang enthalten.

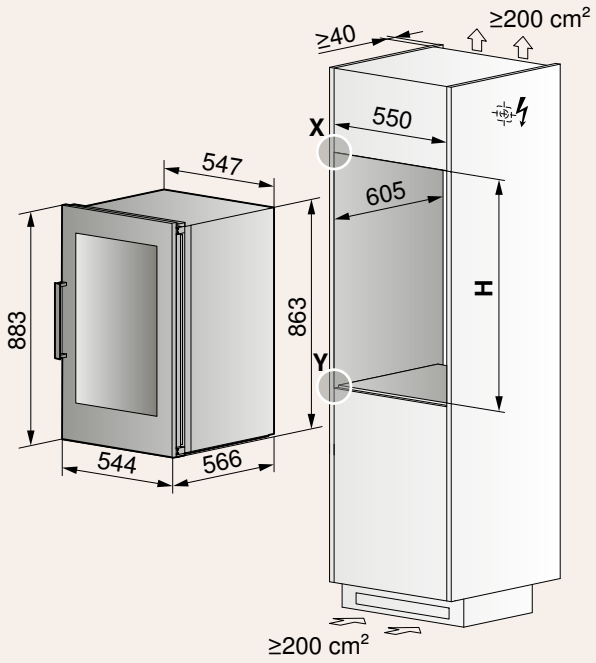

Detail X

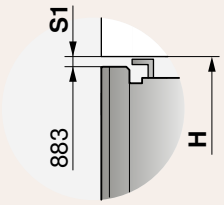

Detail Y

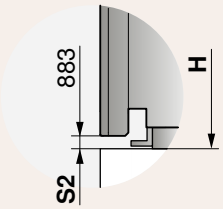

Gültig für Artikelnummer

Winecooler SL

5107400002
5107400012

Einbauart	Nischenhöhe H	Einbauset Art.-Nr.	Einbauset Höhe	Spaltmass S1	Spaltmass S2
SMS 55	889 + 2	1032130	7,5 mm	3 mm	3 mm

Detaillierte Planungsinformationen
sind auf unserer Website zu finden.

Ausstattung und Zubehör – Kühl- und Gefriergeräte

	Beschreibung	Art.-Nr.	Cooltronic eco	Noblesse eco	CombiCooler V4000 178KNI	CombiCooler V4000 178NI	CombiCooler V2000 178NI	Prestige eco	Classic eco	CombiCooler V2000 152NI	Futura eco	Magnum	De Luxe eco	De Luxe	Optima 2	Perfect eco	Perfect	Ideal	Komfort
1	Flaschenrack	1079178			●	●	●			●									
2	Organizer-Set	1038479	●	●		●	●	●	●	●	●	●	●	●	●	●	●	●	●

● mit Gerät kompatibel

	Beschreibung	Art.-Nr.	Prestige eco (nur dekorierbar)	Classic eco (nur dekorierbar)	Futura eco (nur dekorierbar)	De Luxe (nur dekorierbar)	Perfect (nur dekorierbar)	Ideal (nur dekorierbar)	Komfort (nur dekorierbar)
1	Lüftungsgitter Nero	H71840	●	●	●	●	●	●	
2	Lüftungsgitter Weiss	H71841	●	●	●	●	●	●	
3	Dekorrahmen-Set Nero	H74440	●						
4	Dekorrahmen-Set Weiss	H74441	●						
5	Dekorrahmen-Set Weiss	H74439		●					
6	Dekorrahmen-Set Nero	H74436			●				
7	Dekorrahmen-Set Weiss	H74437			●				
8	Dekorrahmen-Set Nero	H74434				●			
9	Dekorrahmen-Set Weiss	H74435				●			
10	Dekorrahmen-Set Nero	1011216					●		
11	Dekorrahmen-Set Weiss	1011214					●		
12	Dekorrahmen-Set Nero	H74432						●	
13	Dekorrahmen-Set Weiss	H74433						●	
14	Dekorrahmen-Set Nero	H74430							●
15	Dekorrahmen-Set Weiss	H74431							●

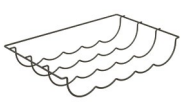

1



2

Weiteres Zubehör auf
vzug.com/zubehoer

Kühlschrank mit Zusatzfunktionen

Das FoodCenter ist ein grosszügig dimensionierter, freistehender Kühlschrank im amerikanischen Stil und mit modernem Design – ideal für Grossfamilien und alle, die regelmässig Grosseinkäufe tätigen.

Jede Zone perfekt gekühlt
Die Temperaturen in der Kühl- und in der Gefrierzone lassen sich unabhängig voneinander regulieren, bleiben auf den einzelnen Ebenen aber stabil. Der speziell geformte Schubladenboden schützt Lebensmittel vor Kontakt mit anfallendem Kondensat.

Sparsamer Betrieb
Trotz Grösse und Zusatzfunktionen wie NoFrost erreicht das FoodCenter die Energieeffizienzklasse E. Stromsparend ist auch die LED-Innenbeleuchtung, die dafür sorgt, dass nichts verborgen bleibt.

Gekühltes Trinkwasser und Eiswürfel
Durch Anschluss an die Trinkwasserleitung wird das FoodCenter zum Spender von frisch gekühltem Trinkwasser. Eiswürfel und Crushed Ice werden stets auf Knopfdruck produziert.

Praktisch ausgestattet
Aufgrund der unterschiedlich tiefen Einhängeschalen finden Flaschen aller Grössen Platz. Zum Lieferumfang gehört zudem ein Flaschenrack, mit dem fünf Wein- oder Getränkeflaschen horizontal gelagert werden können.


-18
5
holiday mode
NOFROST

Festwasser-anschluss





FoodCenter V2000

Enorm komfortabel: Das FoodCenter im edlen Chrom-Design lässt ästhetisch und funktional keine Wünsche offen.

Ausstattung



Merkmale

- Nutzinhalt total 562 l
- Nutzinhalt Kühlteil 371 l
- Nutzinhalt Gefrierteil 191 l
- Eiswürfel- und Wasserdispenser
- Beleuchtung LED
- Schnellgefrieren
- Schnellkühlen
- Ferienfunktion
- Digitalanzeige
- Flaschenrack
- Luftschallemission 42 dB(A)

Geräteinformationen

Masse (H × B × T)	1787 × 908 × 708 mm		
Anschluss	220 – 240 V~	252 W	10 A



323 kWh/a

Ausführung	Artikelnummer
ChromeDesign	
Freistehend	**52004**00000

Mass-Skizzen

FoodCenter V2000

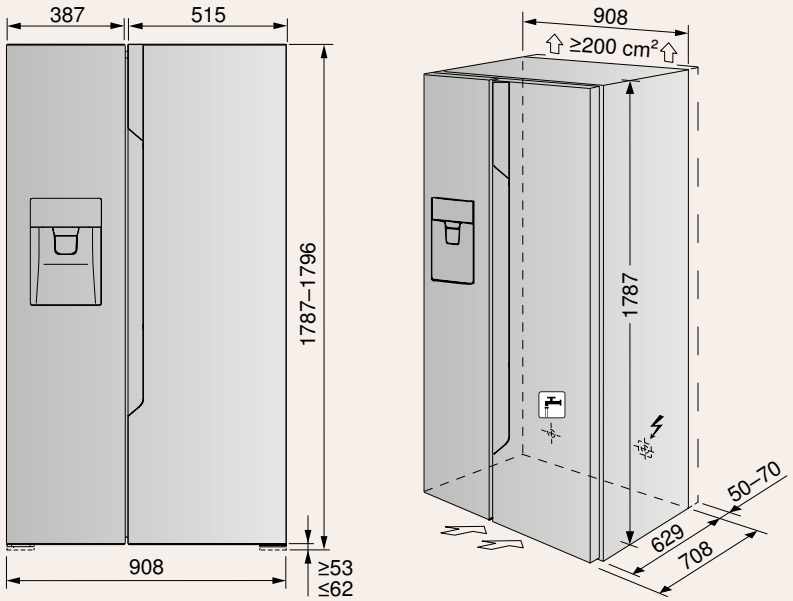

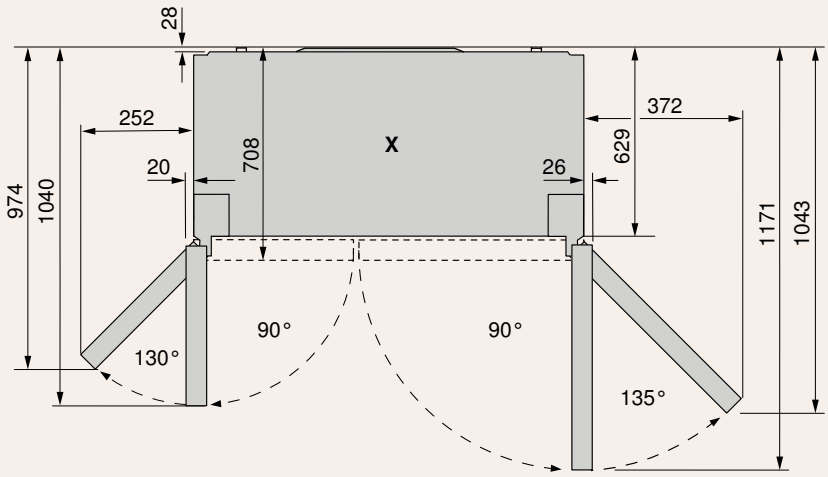

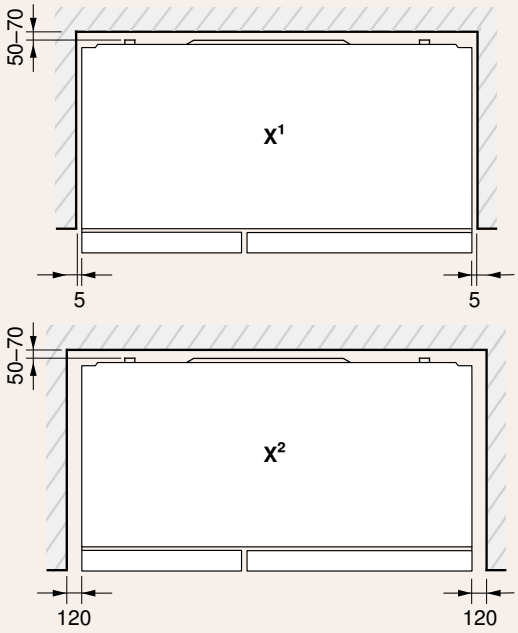

Gültig für Artikelnummer

FoodCenter V2000

5200400000

Detaillierte Planungsinformationen finden Sie auf unserer Website.


V ZUG
ADORA

AdoraWaschen

Qualitative Textilpflege mit vielfältigen Programmen für beste Waschergebnisse, bei besonders sparsamem Umgang mit Ressourcen.

Sauber für Wäsche und Umwelt

Nachhaltig
Zuhause clever und bequem waschen: Das EcoManagement hilft, bei jedem Waschgang Strom zu sparen. Mit der automatischen Waschmitteldosierung OptiDos lassen sich Überdosierungen vermeiden.

Energieeffizient
Die Adora Waschmaschinen, die Premiumgeräte unter den Waschmaschinen, erreichen alle die Energieeffizienzklasse A. Unsere ökologischste Waschmaschine ist die AdoraWaschen V6000 mit Wärmepumpe.

Adora Waschmaschinen entdecken.

Raffinierte Technik für eine leichte Bedienung

Die Adora Waschmaschinen erzielen mit vielfältigen Funktionen beste Waschresultate bei einfachster Bedienung.

OptiDos
Flüssigwaschmittel wird automatisch dosiert. So lassen sich Unter- oder Überdosierung vermeiden – für ein sparsames und umweltfreundliches Waschen.

Touch-Display
Das vollfarbige Touch-Display ermöglicht eine schnelle Einstellung des richtigen Programms. Die schwenkbare Blende zur erleichterten Lesbarkeit ist einzigartig auf dem Markt.

LED-Beleuchtung
In der komplett ausgeleuchteten Trommel bleibt kein Kleidungsstück liegen. Das Licht schaltet sich bei der Türöffnung automatisch ein oder wird manuell bedient.

Vibration Absorbing System (VAS)
Beim Schleudern entstehen Unwucht und Vibrationen. Wir haben ein System entwickelt, das diese auf ein Minimum reduziert – die Maschine wäscht leise, vibrationsarm und hält länger.

Vibration Absorbing System

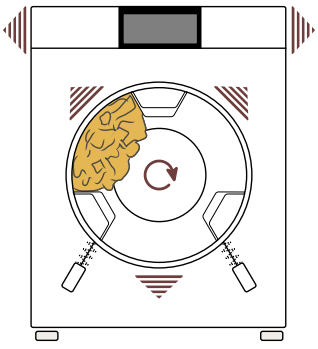

Einseitig liegende Wäsche verursacht Unwucht und Vibrationen.

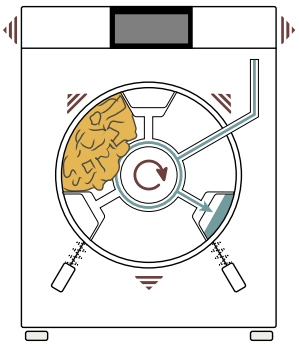

Die Sensorik misst die Unwucht und gleicht sie mit Wasser aus.

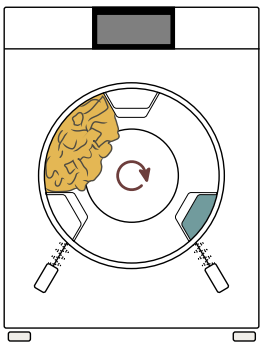

Die Schontrommel läuft wieder zentrisch und ruhig.

Vielfältige Programme für jedes Kleidungsstück

Die Adora Programme waschen besonders sauber und schonend. Spezielle Programme wie Milbenstopp oder Dampfglätten sorgen für zusätzlichen Komfort.



Sprint
Leicht verschmutzte Wäsche wie Sportkleidung lässt sich bei 40 °C innert 28 Minuten waschen, bei 60 °C dauert das Programm 39 Minuten (bei 400-V-Anschluss).



Dampfglätten
Damit wird das Bügeln meistens überflüssig, selbst bei Wäsche aus Leinen. Bei fast allen Programmen als Zusatz wählbar.

Geprüft und bestätigt durch TESTEX®



AquaPlus
Durch zwei zusätzliche Spülgänge und einen erhöhten Wasserstand werden Allergikerinnen und Allergiker sowie Menschen mit empfindlicher Haut vor Reizungen geschützt.



Milbenstopp
Das Programm eliminiert bis zu 100 % der Auslöser von Allergien und Atemwegsproblemen. Der Milbenstopp wird bei 60 °C und 95 °C dazu gewählt.

Milbenstopp in Zusammenarbeit mit aha Allergiezentrum Schweiz Centre d'Allergie Suisse Centro Allergie Svizzera



Gerätehygiene
Wenn selten bei 60 °C gewaschen wird, meldet das Gerät eine Hygieneempfehlung. Der Waschgang ohne Textilien sorgt dafür, dass die Waschmaschine hygienisch rein bleibt.



OptiTime
Spielt Zeit keine Rolle, sind die Energiesparprogramme und OptiTime die ressourcenschonendste Wahl.



Favoriten
Bis zu sechs Programme nach Wahl lassen sich speichern, auf Knopfdruck starten und bei Bedarf jederzeit wieder ändern.



eco 40 – 60
Der energiesparende Ersatz für die Standardprogramme 40 °C und 60 °C. Normal verschmutzte Baumwollkleidungsstücke können zusammen gewaschen werden.

Den Energieverbrauch im Griff

Adora Waschmaschinen sind dank einzigartiger Technologie höchst sparsam – alle erreichen die Energieeffizienzklasse A.

EcoManagement
Die Funktion zeigt den voraussichtlichen Energie- und Wasserverbrauch in Form einer Prognose an. Nach Programmende wird der effektive Wasser- und Stromverbrauch sichtbar.

e-Hybrid System
Die AdoraWaschen V6000 ist mit einer Wärmepumpenheizung und einer konventionellen Heizung ausgestattet. Sie erreicht Klasse A in Energieeffizienz und Schleudereffizienz.

OptiTime
Die Startaufschubfunktion nutzt den zur Verfügung stehenden Zeitraum optimal aus. Aufgrund der längeren Waschdauer muss weniger stark geheizt werden und es wird weniger Energie verbraucht.

Teilbeladungs-Sparautomatik
Diese Adora Standardfunktion optimiert den Wasserverbrauch für jeden Waschgang, da nur so viel Wasser verwendet wird, wie für die Beladungsmenge benötigt wird.


ADORA
Buntwäsche
Temperatur wählen
95
70
60
50
40
30
20
kalt


max 1.2l
max 1.2l
OptiDos
Universal detergent
Fabric conditioner
V-ZUG
ADORA

Produktvergleich – Excellence Line

	AdoraWaschen V6000	AdoraWaschen V4000	AdoraWaschen V2000
Katalogseite	**398**	**398/399**	**399**
Ausführungen			
Energieeffizienzklasse	A	A	A
Schleuderwirkungsklasse	A	A	B
Schleuderdrehzahl (U/min)	400–1600	400–1600	400–1400
Beladung (kg)	1–8	1–8	1–8
Türanschlag	l/r	l/r	l/r
Tür	Chrom	Chrom	Weiss
Wärmepumpentechnologie	●		
Aquastop	●	●	●
Trommelbeleuchtung	●	●	●
Luftschallemissionen des Schleudergangs in dB(A)	71	71	69
Anwendungen			
OptiDos		●*	
Vibration Absorbing System (VAS)	●	●	●
Teilbeladungs-Sparautomatik	●	●	●
Wäsche nachlegen	●	●	●
V-ZUG-Home	●	●	●
Kindersicherung	●	●	●
Trübungssensor	●	●	
Flottenzirkulation	●	●	
DampfglättenPlus | Dampfglätten	● | ●	– | ●	
FirstWash	●	●	
Sprintprogramme 20–60 °C	●	●	●
Favoriten	●	●	●
Textilarten	●	●	
Extraprogramme	●	●	
Hygieneempfehlung	●	●	●
Gerätehygiene	●	●	
Milbenstopp	●	●	
Verschmutzungsgrad	●	●	
Energiefunktionen	●	●	
EcoManagement	●	●	
OptiTime	●	●	
WetClean	●		
Bedienung			
Schwenkbare Bedienblende	●	●	●
Blende	Acrylglas	Acrylglas	Acrylglas
Bedienung	TouchBedienung	TouchBedienung	TouchBedienung
Sprachen	de, fr, it, rm, en, es, ru, tr, zh	de, fr, it, rm, en, es, ru, tr, zh	de, fr, it, rm, en, es, ru, tr, zh
Startaufschub (bis 24 h)	●	●	●

*Optional



AdoraWaschen V6000

Die ökologischste Waschmaschine im V-ZUG Sortiment bietet höchsten Komfort und erreicht Bestnoten in der Energieeffizienz.

Ausstattung

Bedienung und Anzeige

- Schwenkbare Bedienblende
- TouchControl
- Vollfarbiges Grafikdisplay
- Automatische Türöffnung
- Einfüllöffnung 35 cm
- Türöffnungswinkel 180°
- Freistehend oder säulenfähig
- Installationsplatte
- Trommelbeleuchtung
- Kostenlose Heimberatung

Geräteinformationen

Masse (H × B × T)	850 × 595 × 625 mm		
Anschluss	380 – 415 V 2N~	3500 W	10 A
	220 – 240 V~	2100 W	10 A
	220 – 240 V~	3500 W	16 A

A A Schleuderwirkung A Luftschallemission

Ausführung	Artikelnummer
Standardgerät	
Türanschlag links	**1104**300000
Türanschlag rechts	**1104**300001



AdoraWaschen V4000

Das Mittelklassegerät unter den Adora Waschmaschinen mit automatischer Flüssigwaschmitteldosierung erreicht neu die Energieeffizienzklasse A.

Ausstattung

Bedienung und Anzeige

- Schwenkbare Bedienblende
- TouchControl
- Vollfarbiges Grafikdisplay
- Automatische Türöffnung
- Einfüllöffnung 35 cm
- Türöffnungswinkel 180°
- Freistehend oder säulenfähig
- Installationsplatte
- Trommelbeleuchtung

Geräteinformationen

Masse (H × B × T)	850 × 595 × 625 mm		
Anschluss	380 – 415 V 2N~	3500 W	10 A
	220 – 240 V~	1800 W	10 A
	220 – 240 V~	3500 W	16 A

A A Schleuderwirkung A Luftschallemission

Ausführung	Artikelnummer
Standardgerät	
Türanschlag links	**1104**200008
Türanschlag rechts	**1104**200009
Kalt-/Warmwasseranschluss	
Türanschlag links	**1104**200010
Türanschlag rechts	**1104**200011
Weichwasser	
Türanschlag links	**1104**200012
Türanschlag rechts	**1104**200013



AdoraWaschen V4000

Das Mittelklassegerät im AdoraWaschen Sortiment mit praktischer Favoriten-Programmwahl ist jetzt noch sparsamer: neu in der Energieeffizienzklasse A.

Ausstattung

Bedienung und Anzeige

- Schwenkbare Bedienblende
- TouchControl
- Vollfarbiges Grafikdisplay
- Automatische Türöffnung
- Einfüllöffnung 35 cm
- Türöffnungswinkel 180°
- Freistehend oder säulenfähig
- Installationsplatte
- Trommelbeleuchtung

Geräteinformationen

Masse (H × B × T)	850 × 595 × 625 mm		
Anschluss	380 – 415 V 2N~	3500 W	10 A
	220 – 240 V~	1800 W	10 A
	220 – 240 V~	3500 W	16 A

A G A | A Schleuderwirkung | A Luftschallemission

Ausführung	Artikelnummer
Standardgerät	
Türanschlag links	**1104**00000
Türanschlag rechts	**1104**00001
Standardgerät, Spezial-Federbeine für Holzbauten	
Türanschlag links	**1104**00024
Einlauf 3 m	
Türanschlag links	**1104**00014
Türanschlag rechts	**1104**00015
Zweite Laugenpumpe	
Türanschlag links	**1104**00002
Türanschlag rechts	**1104**00003
Kalt-/Warmwasseranschluss	
Türanschlag links	**1104**00004
Türanschlag rechts	**1104**00005
Weichwasser	
Türanschlag links	**1104**00006
Türanschlag rechts	**1104**00007



AdoraWaschen V2000

Das Einstiegsmodell in bewährter Top-Qualität: jetzt noch ökologischer dank Energieeffizienzklasse A.

Ausstattung

Bedienung und Anzeige

- Schwenkbare Bedienblende
- TouchControl
- Vollfarbiges Grafikdisplay
- Automatische Türöffnung
- Einfüllöffnung 35 cm
- Türöffnungswinkel 180°
- Freistehend oder säulenfähig
- Installationsplatte
- Trommelbeleuchtung

Geräteinformationen

Masse (H × B × T)	850 × 595 × 625 mm		
Anschluss	220 – 240 V~	2300 W	10 A

A G A | B Schleuderwirkung | A Luftschallemission

Ausführung	Artikelnummer
Standardgerät	
Türanschlag links	**1104**100000
Türanschlag rechts	**1104**100001
Standardgerät, Spezial-Federbeine für Holzbauten	
Türanschlag links	**1104**100016
Einlauf 3 m	
Türanschlag links	**1104**100002
Türanschlag rechts	**1104**100003

AdoraWaschen – Textilprogramme

AdoraWaschen V6000	AdoraWaschen V4000	AdoraWaschen V2000
Buntwäsche (1–8 kg)	Buntwäsche (1–8 kg)	Buntwäsche (1–8 kg)
Wolle (1–2,5 kg)	Wolle (1–2,5 kg)	Wolle (1–2,5 kg)
Handwäsche (1–2 kg)	Handwäsche (1–2 kg)	Handwäsche (1–2 kg)
Hemden (max. 7 Stk.)	Hemden (max. 7 Stk.)	
Daunen (max. 1 kg)	Daunen (max. 1 kg)	
Outdoor (1–3 kg)	Outdoor (1–3 kg)	
Seide (1–1,5 kg)	Seide (1–1,5 kg)	
Gardinen (1–2 kg)	Gardinen (1–2 kg)	
Babywäsche (1–5 kg)	Babywäsche (1–5 kg)	
Jeans (1–4 kg)	Jeans (1–4 kg)	
FirstWash (1–2 kg)	FirstWash (1–2 kg)	
Schwarze Wäsche (1–4 kg)	Schwarze Wäsche (1–4 kg)	
Dessous (1–3 kg)		
Handwäsche für Schwarzes (1–2 kg)		
WetClean (1 kg)		

Mass-Skizzen – Excellence Line

AdoraWaschen V6000, AdoraWaschen V4000 OptiDos, AdoraWaschen V4000, AdoraWaschen V2000

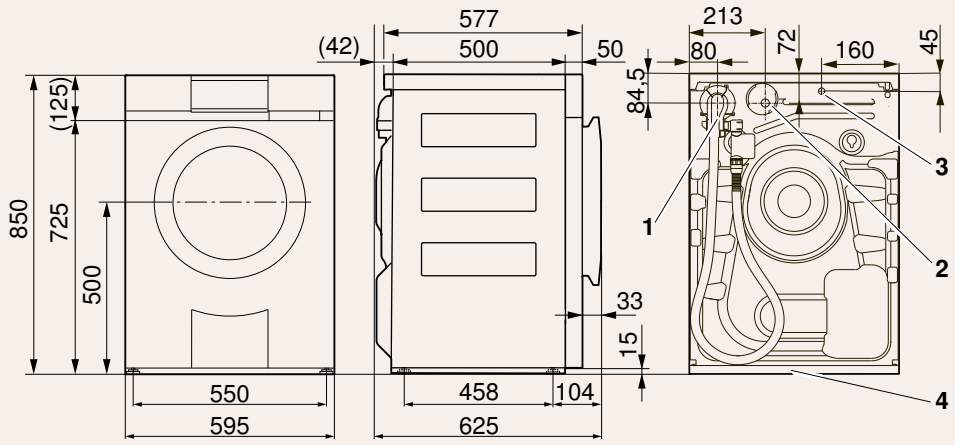

1 Anschluss Kaltwasser; Zulaufschlauch mit Aquastop, Länge: 1,5 m, G¾"
2 Anschluss Ablaufschlauch mit Bogen, Länge: 1,5 m Förderhöhe der Pumpe: 1,2 m
3 Austritt elektrisches Anschlusskabel, Länge: 1,8 m, mit Stecker
4 Installationsplatte

Gültig für Artikelnummer

AdoraWaschen V6000	AdoraWaschen V4000 OptiDos	AdoraWaschen V4000	AdoraWaschen V2000
1104300000	**11042**00008	**11042**00000	**11041**00000
1104300001	**11042**00009	**11042**00001	**11041**00001
	1104200010	**11042**00002	**11041**00002
	1104200011	**11042**00003	**11041**00003
	1104200012	**11042**00004	**11041**00016
	1104200013	**11042**00005	
		1104200006	
		1104200007	
		1104200014	
		1104200015	
		1104200024	

Detaillierte Planungsinformationen sind auf unserer Website zu finden.


V ZUG
ADORA

AdoraTrocknen

Qualitative Textilpflege mit vielfältigen Programmen für beste Trocknungsergebnisse, bei besonders sparsamem Umgang mit Ressourcen.

Die Kunst, schonend und effizient zu trocknen

Energieeffizient
Dank verschiedenen Energiesparprogrammen kann der Stromverbrauch beim Trocknen enorm gering gehalten werden. Das EcoManagement hilft, bei jedem Trocknungsgang Strom zu sparen.

Intelligent
Der einzigartige DualDry entzieht der Luft die von der aufgehängten Wäsche abgegebene Feuchtigkeit und beschleunigt den Trocknungsprozess an der Leine.

Hygienisch
Flusen auf dem Türsieb lassen sich einfach abwischen. Die Filtermatte in der Tür kann in der Waschmaschine gereinigt werden.

Adora Wäschetrockner entdecken.

Ein Gerät, zwei Betriebsarten

Der CombiAdoraTrocknen V4000 DualDry ist Wäschetrockner und Raumluft-Wäschetrockner in einem.

Starke Leistung, wenig Platzbedarf
Je nach Bedarf trocknet der DualDry die Wäsche in der Trommel oder beschleunigt das Trocknen an der Wäscheleine im Raum. Ohne zusätzliche Installationen, Stromanschlüsse oder Kondenswasser-Ablaufleitungen.

In wenigen Handgriffen umstellen
Um von der Betriebsart Trommeltrocknung auf Raumluft-Wäschetrocknung zu wechseln, muss man nur beide Klappen öffnen und die Raumluft-Wäschetrocknung auf Knopfdruck starten.

Feuchteregulierung – trocknen ohne Bedienung
Während einer Woche wird permanent die Feuchtigkeit im Raum gemessen und reguliert. Steigt der Wert durch aufgehängte Wäsche über die definierte Zielfeuchtigkeit, startet automatisch der Trocknungsprozess.

Vorteile im Badezimmer
Im Badezimmer bietet die Feuchteregulierung des DualDry einen zusätzlichen Vorteil: Sie sorgt für klare Spiegel im Badezimmer – auch nach dem Duschen.



Programmvielfalt beim Trocknen

Für jede Textilie und jedes Bedürfnis bieten die Adora Wäschetrockner das optimale Programm.



Sprint
Mit dem Zusatzprogramm Sprint wird die Wäsche in kürzester Zeit trocken.



Textilarten
Die optimale Pflege für jedes Wäschestück: Seide, Jeans, Bettwäsche, Frottee und mehr.



eco
Spielt Zeit keine Rolle, ist das Energiesparprogramm die ideale Wahl.



Wolle
Das Programm schont weiche Textilien durch sanfte Trommelbewegungen und niedrige Temperaturen.

Daunen
Das Programm zum Trocknen von Daunenfeder- und Kunstfedertextilien, die mit dem entsprechenden Symbol gekennzeichnet sind. Ideal für Bettdecken, Kissen und Jacken.

Babywäsche
Eine längere Wärmephase schützt empfindliche Babyhaut vor Irritationen und Allergien.

Die schonende Behandlung des Programms Daunen wurde vom Schweizer Textilprüfinstitut TESTEX getestet und bestätigt.

TESTEX®

Mikrobiologische Untersuchungen durch das Labor Veritas bestätigen die Wirksamkeit des Programms Babywäsche.

Labor Veritas



Entknittern
Nach 20 Minuten Programmdauer trocknen Blusen, Hemden und Baumwollhosen am Kleiderbügel fertig.



Extraschonend
Für besonders feine Textilien sind tiefe Temperaturen und eine kurze Programmdauer entscheidend.



Favoriten
Bis zu sechs Programme nach Wahl lassen sich speichern, auf Knopfdruck starten und bei Bedarf jederzeit wieder ändern.

Flausch
Schnell, aber höchst effizient: Textilien fühlen sich frisch und flauschig an, wie neu gekauft.

Produktvergleich – Excellence Line

	AdoraTrocknen V6000	CombiAdoraTrocknen V4000 DualDry	AdoraTrocknen V4000	AdoraTrocknen V2000
Katalogseite	**409**	**409**	**410**	**410**
Ausführungen				
Energieeffizienzklasse	A+++	A++	A+++	A++
Besser als Energieeffizienzklasse A+++	–10 %		–10 %	
Kondensationseffizienzklasse A+++	A	A	A	A
Beladung (kg)	1–7	1–7	1–7	1–7
Türanschlag	l/r	l/r	l/r	l/r
Säulenfähig	●	●	●	●
Lärmemission dB(A)	62	64	62	63
Elektronische Feuchtemessung	●	●	●	●
Elektronische Beladungsmessung	●	●	●	
Wärmepumpentechnologie	●	●	●	●
Anwendungen				
Korbprogramm	●	●	●	●
Raumluft-Wäschetrocknung		●		
Feuchteregelungsmodus		●		
Kindersicherung	●	●	●	●
V-ZUG-Home	WLAN	WLAN	WLAN	WLAN
Stark trocknen	●	●	●	●
Normal trocknen	●	●	●	●
Bügelfeucht	●	●	●	●
Mangelfeucht	●	●	●	●
Sprint	●			
Entknitterprogramm	●	●	●	
Schonend	●	●	●	●
Extraschonend	●			
Wolle	●	●	●	
ReversierenPlus	●	●	●	●
Favoriten	●	●	●	●
Textilarten	●	●	●	●
Eco	●			
EcoManagement	●	●	●	●
SilentPlus dB(A)	60			
Zeitliches Trocknen	●	●	●	●
Bedienung				
Schwenkbare Bedienblende	●	●	●	●
Blende	Acrylglas	Acrylglas	Acrylglas	Acrylglas
Bedienung	TouchBedienung	TouchBedienung	TouchBedienung	TouchBedienung
Anzeige	Vollfarbiges Touchdisplay	Vollfarbiges Touchdisplay	Vollfarbiges Touchdisplay	Vollfarbiges Touchdisplay
Sprachen	de, fr, it, rm, en, es, ru, tr, zh	de, fr, it, rm, en, es, ru, tr, zh	de, fr, it, rm, en, es, ru, tr, zh	de, fr, it, rm, en, es, ru, tr, zh
Startaufschub (bis 24 h)	●	●	●	●



AdoraTrocknen V6000

Der vielseitige und schonende Wäschetrockner der höchsten Komfortstufe passt perfekt zur AdoraWaschen V6000.

Ausstattung

Bedienung und Anzeige

- Schwenkbare Bedienblende
- TouchControl
- Vollfarbiges Grafikdisplay
- Einfüllöffnung 42 cm
- Türöffnungswinkel 180°
- Freistehend oder säulenfähig
- Installationsplatte
- Kondenswasser-Direktablauf
- Trommelbeleuchtung
- Kostenlose Heimberatung

Geräteinformationen

Masse (H × B × T)	850 × 595 × 600 mm		
Anschluss	220 – 240 V~	1050 W	10 A

Energie-effizienz A+++

Ausführung	Artikelnummer
Standardgerät	
Türanschlag links	**12019**00000
Türanschlag rechts	**12019**00001



CombiAdoraTrocknen V4000 DualDry

Die Weltneuheit bietet neben der bekannten Trommeltrocknung die Betriebsart Raumluft-Wäschetrocknung.

Ausstattung

Bedienung und Anzeige

- Schwenkbare Bedienblende
- TouchControl
- Vollfarbiges Grafikdisplay
- Einfüllöffnung 42 cm
- Türöffnungswinkel 180°
- Freistehend oder säulenfähig
- Installationsplatte
- Kondenswasser-Direktablauf
- Trommelbeleuchtung
- Max. Raumgrösse für Raumluft-Wäschetrocknung 25 m^2
- Trockenleistung bei Raumluft-Wäschetrocknung 1,34 g
- Trocknungsdauer bei Raumluft-Wäschetrocknung 5 h 38 min

Geräteinformationen

Masse (H × B × T)	850 × 595 × 600 mm		
Anschluss	230 V~	1100 W	10 A

Energie-effizienz A+++

Ausführung	Artikelnummer
Standardgerät	
Türanschlag links	**12014**00004
Türanschlag rechts	**12014**00014



AdoraTrocknen V4000

Die gehobene Mittelklasse im AdoraTrocknen Sortiment passt perfekt zur AdoraWaschen V4000.

Ausstattung

Bedienung und Anzeige

- Schwenkbare Bedienblende
- TouchControl
- Vollfarbiges Grafikdisplay
- Einfüllöffnung 42 cm
- Türöffnungswinkel 180°
- Freistehend oder säulenfähig
- Installationsplatte
- Kondenswasser-Direktablauf
- Trommelbeleuchtung

Geräteinformationen

Masse (H × B × T)	850 × 595 × 600 mm		
Anschluss	220 – 240 V~	1050 W	10 A

Energie-effizienz

Ausführung	Artikelnummer
Standardgerät	
Türanschlag links	**12018**00000
Türanschlag rechts	**12018**00001



AdoraTrocknen V2000

Das Einstiegsmodell im AdoraTrocknen Sortiment ist die perfekte Ergänzung zur AdoraWaschen V2000.

Ausstattung

Bedienung und Anzeige

- Schwenkbare Bedienblende
- TouchControl
- Vollfarbiges Grafikdisplay
- Einfüllöffnung 42 cm
- Türöffnungswinkel 180°
- Freistehend oder säulenfähig
- Installationsplatte
- Kondenswasser-Direktablauf
- Trommelbeleuchtung

Geräteinformationen

Masse (H × B × T)	850 × 595 × 600 mm		
Anschluss	220 – 240 V~	750 W	10 A

Energie-effizienz

Ausführung	Artikelnummer
Standardgerät	
Türanschlag links	**12017**00000
Türanschlag rechts	**12017**00001

AdoraTrocknen – Textilprogramme

AdoraTrocknen V6000	AdoraTrocknen V4000	AdoraTrocknen V2000
Buntwäsche (1–7 kg)	Buntwäsche (1–7 kg)	Buntwäsche (1–7 kg)
Hemden (max. 7 Stk.)	Hemden (max. 7 Stk.)	Hemden (max. 7 Stk.)
Jeans (1–4 kg)	Jeans (1–4 kg)	Jeans (1–4 kg)
Seide (1–1,5 kg)	Seide (1–1,5 kg)	Seide (1–1,5 kg)
Babywäsche (1–5 kg)	Babywäsche (1–5 kg)	Babywäsche (1–5 kg)
Bettwäsche (1–3 kg)	Bettwäsche (1–3 kg)	
Daunen dick (1–2 kg)	Daunen dick (1–2 kg)	
Daunen dünn (1–2 kg)	Daunen dünn (1–2 kg)	
Outdoor (1–3 kg)	Outdoor (1–3 kg)	
Wolle (1 kg)	Wolle (1 kg)	
Frottee (1–3 kg)	Frottee (1–3 kg)	
Flausch (1 kg)		
Hygiene (1–3 kg)		
WetClean (1 kg)		

Mass-Skizzen – Excellence Line

AdoraTrocknen V6000, AdoraTrocknen V4000, AdoraTrocknen V2000

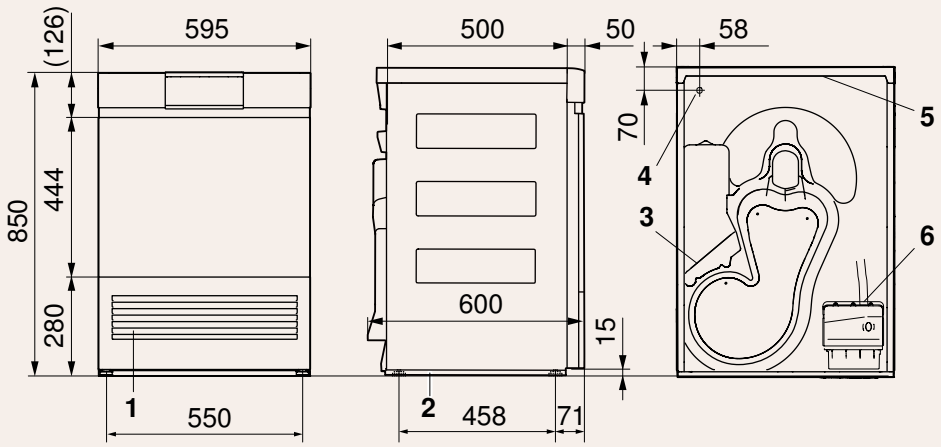

1 Kühllufteintritt
2 Installationsplatte
3 Kühlluftaustritt
4 Austritt elektrisches Anschlusskabel, Länge: 1,8 m, mit Stecker
5 Säulenblende
6 Kondenswasserablauf Ablaufstutzen: ø 10,5 mm, Förderhöhe der Pumpe: 1,2 m, Kondenswasser-Ablaufset Länge: 2 m

Gültig für Artikelnummer

AdoraTrocknen V6000	**AdoraTrocknen V4000**	**AdoraTrocknen V2000**
1201900000	**12018**00000	**12017**00000
1201900001	**12018**00001	**12017**00001

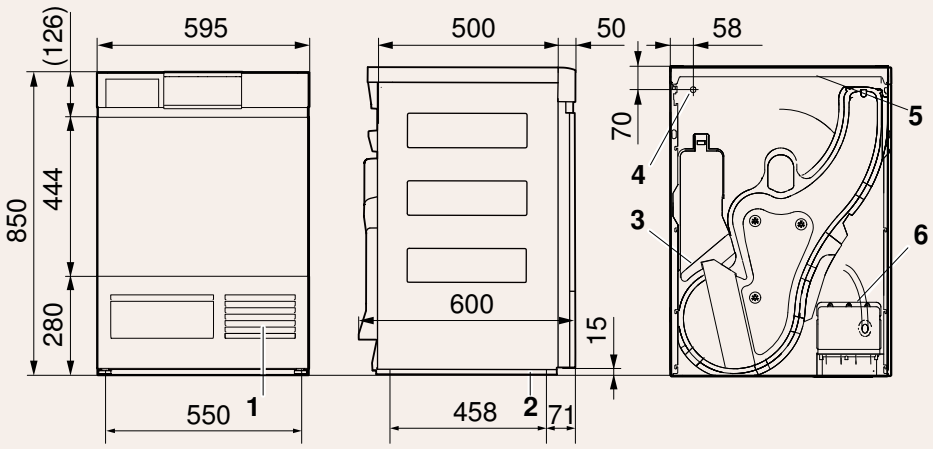

1 Kühllufteintritt
2 Installationsplatte
3 Kühlluftaustritt
4 Austritt elektrisches Anschlusskabel, Länge: 1,8 m, mit Stecker
5 Säulenblende
6 Kondenswasserablauf Ablaufstutzen: ø 10,5 mm, Förderhöhe der Pumpe: 1,2 m, Kondenswasser-Ablaufset Länge: 2 m

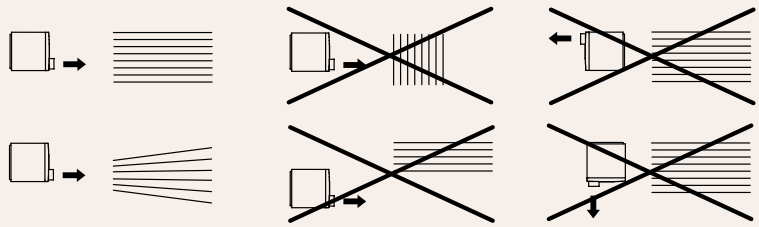

Ausblasöffnung des Geräts in Leinenrichtung mittig zur Wäscheleine ausrichten.

Gültig für Artikelnummer

CombiAdoraTrocknen V4000 DualDry

1201400004
1201400014

Detaillierte Planungsinformationen sind auf unserer Website zu finden.


V ZUG
ADORINA
Babywäsche
layette
Hemden
chemises
Daunen
plume + duvet
Sport
Flecken
taches
Mix
Spülen
rinçage
Schleudern
essorage

Adorina

Für zuverlässiges und komfortables Waschen und Trocknen
im Privathaushalt.

Leistungsstarke Geräte für das kleine Budget

Sparsam
Die AdorinaWaschen V600 verfügt über einen Warmwasseranschluss, um mit Solarthermie- und Photovoltaikanlagen erzeugtes Warmwasser einfach zu nutzen. Dank diesem selbst erzeugten Warmwasser wird der Energieverbrauch stark reduziert.

Schnell
Dank hoher Schleuderzahlen reduziert sich die Restfeuchte der gewaschenen Wäsche. Der Trocknungsprozess wird verkürzt, was Potenzial zum Energiesparen bietet.

Ergonomie
Das schlichte Design fügt sich elegant in jeden Waschraum und in jedes Badezimmer ein. Ergonomische Drehwahlschalter sorgen für eine einfache Programmwahl.



Programmvielfalt beim Waschen und Trocknen

Dank einer Vielfalt an Programmen waschen und trocknen die Adorina Geräte jede Textilart optimal.

eco 40 – 60
Der energiesparende Ersatz für die Standardprogramme 40 °C und 60 °C. Normal verschmutzte Baumwollkleidungsstücke können zusammen gewaschen werden.

Babywäsche
Eine längere Wärmephase und ein zusätzlicher Spülgang schützen empfindliche Babyhaut vor Irritationen und Allergien.

Hemden
Der spezielle Schleuderdurchgang reduziert Knitterbildung. Beim Trocknen werden Knitter sanft reduziert und für ein erleichtertes Bügeln vorbereitet.

Daunen
Das Programm zum Trocknen von Daunenfeder- und Kunstfedertextilien, die mit dem entsprechenden Symbol gekennzeichnet sind. Ideal für Bettdecken, Kissen und Jacken.

Sport
Das Wasch- und Trocknungsprogramm für Sporttextilien aus Baumwolle und Synthetik, die nur kurz getragen wurden.

Auffrischen
Das Programm belüftet die getragenen, trockenen Textilien mit kühler Luft und reduziert Gerüche. Auch geeignet, um gewaschene Wolltextilien zu trocknen.

Produktvergleich – Advanced Line

	AdorinaWaschen V600	AdorinaWaschen V400	AdorinaWaschen V200
Katalogseite	**420**	**420**	**421**
Ausführungen			
Energieeffizienzklasse	C	C	D
Schleuderwirkungsklasse	B	B	B
Schleuderdrehzahl (U/min)	1400	1400	1400
Beladung (kg)	1–8	1–8	1–7
Türanschlag	I	I	I
Aquastop	●	●	●
Warmwasseranschluss	●		
Luftschallemissionen des Schleudergangs in dB(A)	73	72	73
Anwendungen			
Teilbeladungserkennung	●	●	●
Kindersicherung	●	●	●
Schaumüberwachung	●	●	●
Sprintprogramm	●	●	●
Hemdenprogramm	●	●	●
Bedienung			
Ergonomischer Drehwahlschalter	●	●	●
Anzeige	Grafikdisplay	Digitalanzeige	Digitalanzeige
Restdaueranzeige	●	●	●
Startaufschub (bis 24 h)	●	●	●
Sprachen	de, fr	de, fr	de, fr



AdorinaWaschen V600

Das Spitzenmodell der Adorina Waschmaschinen mit standardmässigem Warmwasseranschluss.

Ausstattung

Bedienung und Anzeige

- Drehschalter
- Grafikdisplay
- Freistehend oder säulenfähig
- Warmwasseranschluss

Geräteinformationen

Masse (H × B × T)	840 × 596 × 573 mm		
Anschluss	230 V~	2200 W	10 A

C | B Schleuderwirkung | A Luftschallemission

Ausführung	Artikelnummer
Standardgerät	
Türanschlag links	**11032**00000



AdorinaWaschen V400

Egal ob Kleinhaushalt oder Grossfamilie: Diese Waschmaschine passt in jeden Haushalt.

Ausstattung

Bedienung und Anzeige

- Drehschalter
- Digitalanzeige
- Freistehend oder säulenfähig

Geräteinformationen

Masse (H × B × T)	840 × 596 × 573 mm		
Anschluss	220 – 240 V~	2200 W	10 A

C | B Schleuderwirkung | A Luftschallemission

Ausführung	Artikelnummer
Standardgerät	
Türanschlag links	**11044**00000



AdorinaWaschen V200

Diese Waschmaschinen ist der perfekte Einstieg in die Welt von V-ZUG und überzeugt mit Qualität.

Ausstattung

Bedienung und Anzeige

- Drehschalter
- Digitalanzeige
- Freistehend oder säulenfähig

Geräteinformationen

Masse (H × B × T)	840 × 596 × 536 mm		
Anschluss	230 V~	2200 W	10 A

Ausführung	Artikelnummer
Standardgerät	
Türanschlag links	**11030**00000

Mass-Skizzen – Advanced Line

AdorinaWaschen V600, AdorinaWaschen V400

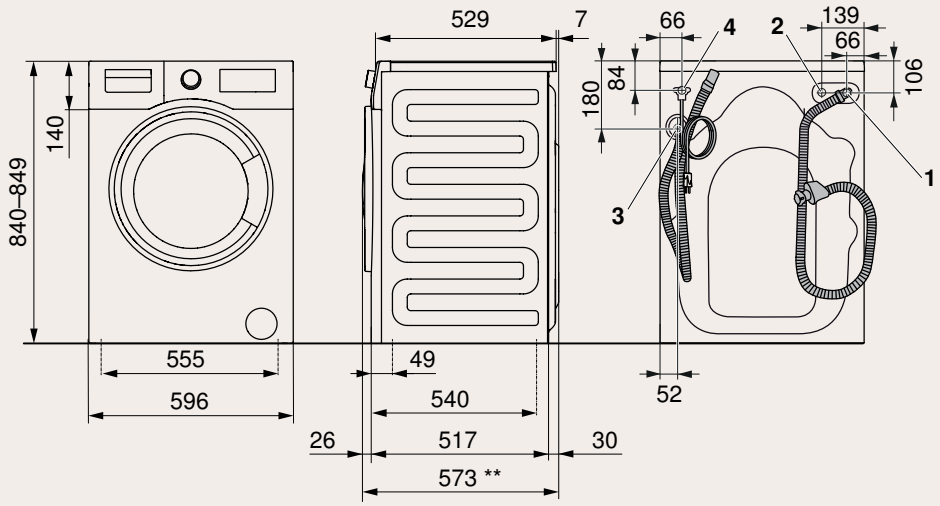

1 Anschluss Kaltwasser, Aquastop 1,5 m G¾“ im Lieferumfang
2 Anschluss Warmwasser (nur V600), Aquastop 1,5 m G¾“ im Lieferumfang
3 Anschluss Ablaufschlauch mit Bogen, Länge 1,5 m, Förderhöhe der Pumpe 1,0 m
4 Austritt elektrisches Anschlusskabel, Länge: 1,5 m, mit Stecker
*Freiraum über die ganze Gerätefront, Türanschlag links
** Für Mass mit Aquastop zusätzlich 14 mm rechnen

Gültig für Artikelnummer

AdorinaWaschen V600	**AdorinaWaschen V400**
1103200000	**11044**00000

AdorinaWaschen V200

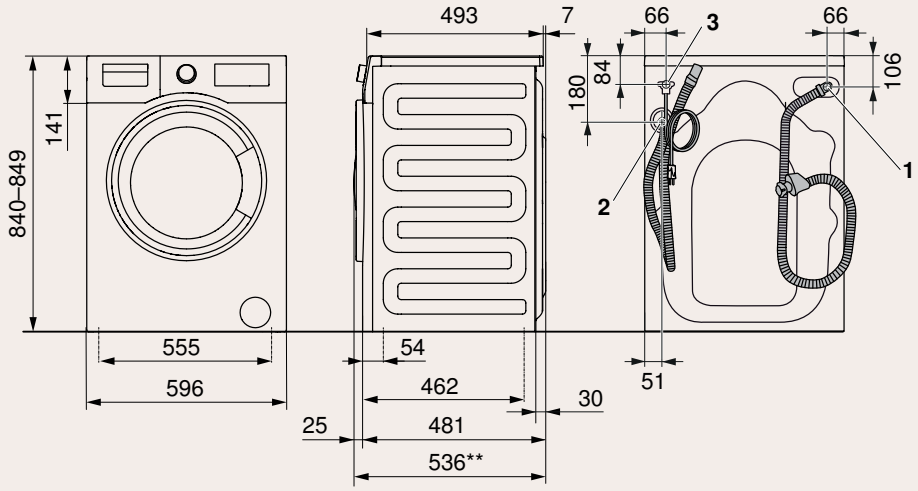

1 Anschluss Kaltwasser, Aquastop 1,5 m G¾“ im Lieferumfang
2 Anschluss Ablaufschlauch mit Bogen, Länge 1,5 m, Förderhöhe der Pumpe 1,0 m
3 Austritt elektrisches Anschlusskabel, Länge 1,5 m mit Stecker
* Freiraum über die ganze Gerätefront, Türanschlag links
** Für Mass mit Aquastop zusätzlich 14 m rechnen

Gültig für Artikelnummer

AdorinaWaschen V200
1103000000

Detaillierte Planungsinformationen sind auf unserer Website zu finden.

Produktvergleich – Advanced Line

	AdorinaTrocknen V400	AdorinaTrocknen V200
Katalogseite	**424**	**424**
Ausführungen		
Energieeffizienzklasse	A+++	A++
Kondensationseffizienzklasse	A	B
Beladung (kg)	1–8	1–7
Türanschlag *	I	I
Kondensatablauf Tank | Ablaufschlauch	●|●	●|●
Lärmemission dB(A)	62	65
Anwendungen		
Kindersicherung	●	●
Sprint	●	●
Babywäsche	●	●
Silent-Programm	●	
Knitterschutzfunktion	●	●
Anzeige Wassertank voll	●	●
Trommelbeleuchtung		●
Bedienung		
Ergonomischer Drehwahlschalter	●	●
Anzeige	Digitalanzeige	Digitalanzeige
Restdaueranzeige	●	●
Startaufschub (bis 24 h)	●	●
Sprachen	de, fr	de, fr

* Alle neuen Adorina Wäschetrockner sind links gebandet, können jedoch mithilfe einer Anleitung mit wenig Aufwand auf rechts umgebandet werden.



AdorinaTrocknen V400

Der Wäschetrockner für den besonders leisen Betrieb passt optisch perfekt zum Design der AdorinaWaschen V600 und V400.

Ausstattung

Bedienung und Anzeige

- Einstellknopf und Drucktasten
- Digitalanzeige
- Freistehend oder säulenfähig
- Kondenswasser-Auffangbehälter

Geräteinformationen

Masse (H × B × T)	846 × 596 × 590 mm		
Anschluss	220 – 240 V~	900 W	10 A

Energie-effizienz

Ausführung	Artikelnummer
Standardgerät	
Türanschlag links	**12028**00000



AdorinaTrocknen V200

Der attraktive Wäschetrockner im Einstiegssegment passt optisch perfekt zum Design der AdorinaWaschen V200.

Ausstattung

Bedienung und Anzeige

- Einstellknopf und Drucktasten
- Digitalanzeige
- Freistehend oder säulenfähig
- Kondenswasser-Auffangbehälter

Geräteinformationen

Masse (H × B × T)	846 × 596 × 571 mm		
Anschluss	230 V~	900 W	10 A

Energie-effizienz

Ausführung	Artikelnummer
Standardgerät	
Türanschlag links	**12020**00000

Mass-Skizzen – Advanced Line

AdorinaTrocknen V400

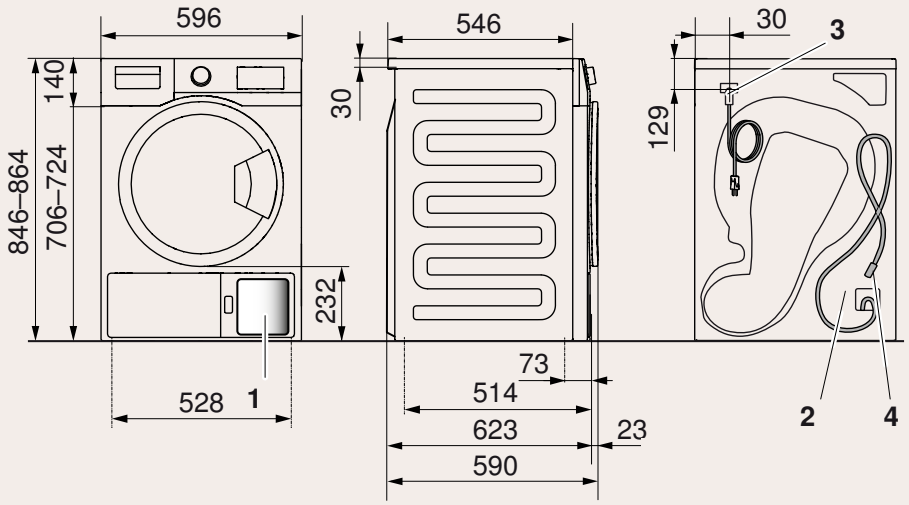

1 Eintritt Kühlluft
2 Austritt Kühlluft (an der gesamten Geräterückseite)
3 Austritt elektrisches Anschlusskabel, Länge 1,5 m mit Stecker
4 Kondenswasserablauf, Ablaufschlauch ø 9 mm, Länge 1,6 m, Förderhöhe der Pumpe 800 mm Das Kondenswasser kann auch im Kondensatbehälter gesammelt werden.
*Freiraum über die ganze Gerätefront

Gültig für Artikelnummer

AdorinaTrocknen V400

1202800000

AdorinaTrocknen V200

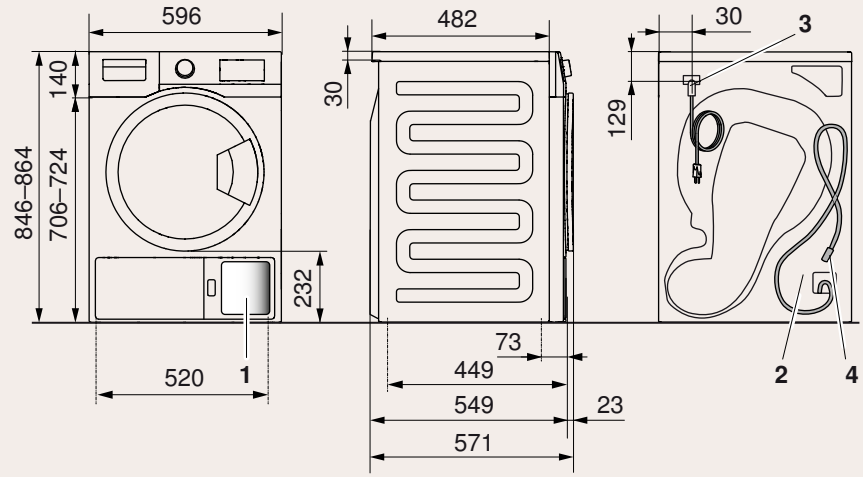

1 Eintritt Kühlluft
2 Austritt Kühlluft (an der gesamten Geräterückseite)
3 Austritt elektrisches Anschlusskabel, Länge 1,5 m mit Stecker
4 Kondenswasserablauf, Ablaufschlauch ø 9 mm, Länge 1,6 m, Förderhöhe der Pumpe 800 mm. Das Kondenswasser kann auch im Kondensatbehälter gesammelt werden.
*Freiraum über die ganze Gerätefront

Gültig für Artikelnummer

AdorinaTrocknen V200

1202000000

Detaillierte Planungsinformationen sind auf unserer Website zu finden.


SWISS MADE

UnimaticWaschen

Für zuverlässiges und unkompliziertes Waschen
im Gemeinschaftswaschraum.

Sparsam im Gemeinschaftswaschraum

Unermüdlich
Ausgelegt für 15 000 Waschgänge sind die Unimatic Geräte ideal für Mehrfamilienhäuser oder Kleinbetriebe wie Coiffeursalons, Handwerksbetriebe, Arztpraxen und Restaurants.

Sparsam
Die Unimatic Waschmaschinen haben dank der Teilbeladungs-Sparautomatik einen sehr niedrigen Wasserverbrauch. Im Programm eco 40 – 60 erreichen sie die Energieeffizienzklasse B.

Montagefreundlich
Die Geräte lassen sich nebeneinander oder im Turm montieren. Für einfachste Installation sorgt die mitgelieferte Installationsplatte.

Ohne Dampfglätten:
voller Knitter

Mit Dampfglätten:
knitterfrei



Hohe Bedienfreundlichkeit für alle

Die Unimatic Geräte werden im Mehrfamilienhaus von mehreren Personen genutzt, eine unkomplizierte Bedienung ist demnach entscheidend.

Bedienblende
Aussagekräftige Piktogramme und Beschreibungen auf der kontrastreichen Blende helfen, die Geräte zu nutzen, ohne eine Bedienungsanleitung zu studieren.

LED-Beleuchtung
In der komplett ausgeleuchteten Trommel bleibt kein Kleidungsstück liegen. Das Licht schaltet sich bei der Türöffnung automatisch ein oder wird manuell bedient.

Vibration Absorbing System (VAS)
Beim Schleudern entstehen Unwucht und Vibrationen. Wir haben ein System entwickelt, das diese auf ein Minimum reduziert – die Maschine wäscht leise, vibrationsarm und hält länger.

Tip and go
Die Programme lassen sich mit nur einem Tastendruck wählen. Die Auswahl erfolgt auf der Bedienblende in einer der neun Sprachen.



Praktische Trommelbeleuchtung für den kompletten Überblick.

Viele Optionen für saubere Resultate

Von Sprintprogrammen bis zu Programmen für verschiedene Textilarten: Die Unimatic Waschmaschinen bieten für jedes Bedürfnis und jede Textilie eine saubere und schonende Lösung.

eco 40 – 60
Der energiesparende Ersatz für die Standardprogramme 40 °C und 60 °C. Normal verschmutzte Baumwollkleidungsstücke können zusammen gewaschen werden.

AquaPlus
Durch zwei zusätzliche Spülgänge und einen erhöhten Wasserstand werden Allergikerinnen und Allergiker sowie Menschen mit empfindlicher Haut vor Reizungen geschützt.

Gerätehygiene
Wenn selten bei 60 °C gewaschen wird, meldet das Gerät eine Hygieneempfehlung. Der Waschgang ohne Textilien sorgt dafür, dass die Waschmaschine hygienisch rein bleibt.

Geprüft und bestätigt durch TESTEX®

Milbenstopp
Das Programm eliminiert bis zu 100 % der Auslöser von Allergien und Atemwegsproblemen. Der Milbenstopp wird bei 60 °C und 95 °C dazu gewählt.

Milbenstopp in Zusammenarbeit mit aha - ALLERGIEZENTRUM SCHWEIZ


40°C Sport
1h40
Ende 10:15
95
60
40
40
20
SWISS MADE
UNIMATIC
UNIMATIC

Produktvergleich – Unimatic Waschmaschinen

	UnimaticWaschen V4000	UnimaticWaschen V2000
Katalogseite	**434**	**434**
Ausführungen		
Energieeffizienzklasse	B	B
Schleuderwirkungsklasse	B	B
Schleuderdrehzahl (U/min)	400–1600	400–1500
Beladung (kg)	1–8	1–8
Türanschlag	l/r	l/r
Tür	Chrom	Chrom
Luftschallemissionen des Schleudergangs in dB(A)	67	66
Anwendungen		
Trommelbeleuchtung	●	●
Zirkulationspumpe	●	●
Vibration Absorbing System (VAS)	●	●
Teilbeladungs-Sparautomatik	●	●
Kindersicherung	●	●
Trübungssensor	●	
Dampfglätten	●	
Schnelle Sprintprogramme 40 °C/60 °C	●	●
Textilarten	●	
Extraprogramme	●	
Hygieneempfehlung	●	●
Gerätehygiene	●	●
Milbenstopp	●	
Verschmutzungsgrad	●	
Bedienung		
Tip and go	●	●
Anzeige	Klartext, 2-zeilig	Digitalanzeige, 4-stellig
Startaufschub (bis 24 h)	●	●
Sprachen	de, fr, it, rm, en, es, pt, sr, hr	–



UnimaticWaschen V4000

Die robuste und schnelle Waschmaschine mit LED-Trommelbeleuchtung eignet sich dank der mehrsprachigen Klartextanzeige perfekt für den Mehrfamilienwaschraum.

Ausstattung

Bedienung und Anzeige

- Drucktasten
- Klartextanzeige
- Automatische Türöffnung
- Einfüllöffnung 35 cm
- Türöffnungswinkel 180°
- Freistehend oder säulenfähig
- Installationsplatte
- Trommelbeleuchtung

Geräteinformationen

Masse (H × B × T) 900 × 660 × 666 mm
Anschluss 380 – 415 V 2N~ 4300 W 10 A

A–G B | B Schleuderwirkung | A Luftschallemission

Ausführung	Artikelnummer
Türanschlag links	**11020**10024
Türanschlag rechts	**11020**10034
Warmwasseranschluss	
Türanschlag links	**11020**00324
Türanschlag rechts	**11020**00334



UnimaticWaschen V2000

Die robuste Waschmaschine mit intuitiver Bedienung und LED-Trommelbeleuchtung eignet sich für schnelles und zuverlässiges Waschen im Gemeinschaftswaschraum.

Ausstattung

Bedienung und Anzeige

- Drucktasten
- Digitalanzeige
- Automatische Türöffnung
- Einfüllöffnung 35 cm
- Türöffnungswinkel 180°
- Freistehend oder säulenfähig
- Installationsplatte
- Trommelbeleuchtung

Geräteinformationen

Masse (H × B × T) 900 × 660 × 666 mm
Anschluss 380 – 415 V 2N~ 4300 W 10 A

A–G B | B Schleuderwirkung | A Luftschallemission

Ausführung	Artikelnummer
Türanschlag links	**11019**10024
Türanschlag rechts	**11019**10034

Mass-Skizzen

UnimaticWaschen V4000, UnimaticWaschen V2000

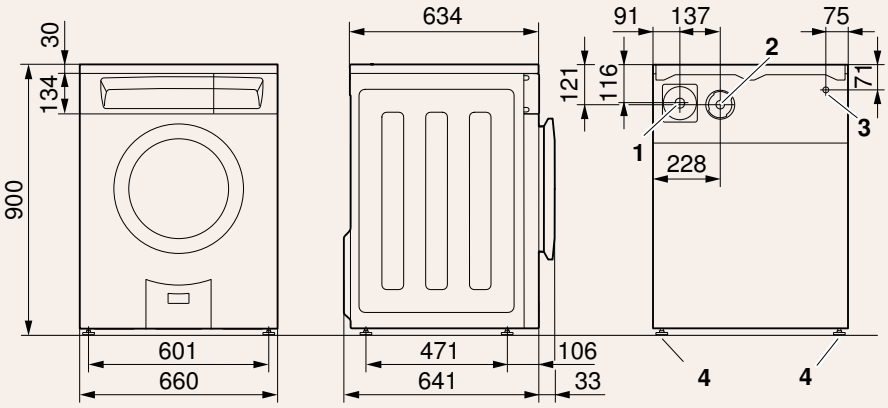

1 Anschluss Kaltwasser; Metallpanzerschlauch mit Feinfilter, Länge: 1,25 m, G¾"
2 Anschluss Ablaufschlauch mit Bogen, Länge: 1,5 m
3 Austritt elektrisches Anschlusskabel
4 Füsse einstellbar, max. 15 mm

Gültig für Artikelnummer

UnimaticWaschen V4000	**UnimaticWaschen V2000**
1102010024	**11019**10024
1102010034	**11019**10034
1102000324	
1102000334	

Detaillierte Planungsinformationen sind auf unserer Website zu finden.


V ZUG
UNIMATIC

UnimaticTrocknen

Für zuverlässiges und unkompliziertes Trocknen
im Gemeinschaftswaschraum.

Robuste Schweizer Technologie

Einfach
Aussagekräftige Piktogramme und Beschreibungen auf der kontrastreichen Blende helfen, die Geräte zu nutzen, ohne eine Bedienungsanleitung zu studieren. Dank der Trommelbeleuchtung bleibt kein Wäschestück zurück.

Extrasanft
Die Unimatic Geräte trocknen mittels optimaler Temperatur besonders schonend. Ideal auch für feines, empfindliches Gewebe wie Wolle und Seide.

Ergonomisch
Die Filtermatte wird unkompliziert entfernt, in der Waschmaschine gereinigt und steht sofort für den nächsten Einsatz bereit. Im Servicefall lässt sich das ganze Filtersystem austauschen.


Wolle
max. 1 kg Wolltextilien
1h35
UNIMATIC
SWISS MADE

Bequem im Betrieb und in der Reinigung

Die Unimatic Wäschetrockner sind so konzipiert, dass im Mehrfamilienhaus alle Benutzerinnen und Benutzer einen sauberen Wäschetrockner vorfinden.

Schontrommel
In der grossen Trommel bewegen sich die Textilien im warmen Luftstrom optimal und trocknen gleichmässig. Knitter werden reduziert.

Flusensiebe
Die Flusen am Sieb können mit nur wenigen Handgriffen entfernt werden, beide Flusensiebe lassen sich bequem entnehmen und reinigen.

Ersatzmatten
Während die Filtermatte gereinigt wird, garantiert die Ersatzmatte einen unterbruchfreien Betrieb. Eine Arbeitserleichterung in Überbauungen mit mehreren Waschräumen.



Einfache Reinigung der Flusensiebe nach jeder Benutzung.



Filtermatte inklusive Ersatzmatte nach Bedarf reinigen.

Produktvergleich – Unimatic Wäschetrockner

	UnimaticTrocknen V4000	UnimaticTrocknen V2000
Katalogseite	**442**	**442**
Ausführungen		
Energieeffizienzklasse	A++	A++
Kondensationseffizienzklasse	A	A
Beladung (kg)	1–7	1–7
Türanschlag	l/r	l/r
Säulenfähig	●	●
Wärmepumpentechnologie	●	●
Lärmemission dB(A)	66	66
Anwendungen		
Kindersicherung	●	●
Stark Trocknen	●	●
Normal Trocknen	●	●
Bügelfeucht	●	●
Mangelfeucht	●	●
Entknitterprogramm	●	●
Schonend	●	●
Extraschonend	●	
Textilarten	●	
Zeitliches Trocknen	●	●
Bedienung		
Türöffnungsautomatik	●	●
Tip and go	●	●
Anzeige	Klartext, 2-zeilig	Digitalanzeige, 4-stellig
Startaufschub (bis 24 h)	●	●
Sprachen	de, fr, it, rm, en, es, pt, sr, hr	–



UnimaticTrocknen V4000

Robust, schnell und zuverlässig: der passende Wäschetrockner zur UnimaticWaschen V4000 mit LED-Trommelbeleuchtung und mehrsprachiger Klartextanzeige.

Ausstattung

Bedienung und Anzeige

- Drucktasten
- Klartext
- Restfeuchteabtastung
- Einfüllöffnung 33 cm
- Türöffnungswinkel 180°
- Freistehend oder säulenfähig
- Kondenswasser-Direktablauf
- Installationsplatte

Geräteinformationen

Masse (H × B × T)	900 × 660 × 810 mm		
Anschluss	400V 3N~	1200 W	10 A

Energie-effizienz

Ausführung	Artikelnummer
Standardgerät	
Türanschlag links	**12008**10004
Türanschlag rechts	**12008**10014



UnimaticTrocknen V2000

Der robuste Trockner mit intuitiver Bedienung ist die perfekte Ergänzung zur UnimaticWaschen V2000. Die LED-Trommelbeleuchtung sorgt für eine perfekte Ausleuchtung.

Ausstattung

Bedienung und Anzeige

- Druckschalter
- Digitalanzeige
- Restfeuchteabtastung
- Einfüllöffnung 33 cm
- Türöffnungswinkel 180°
- Freistehend oder säulenfähig
- Kondenswasser-Direktablauf
- Installationsplatte

Geräteinformationen

Masse (H × B × T)	900 × 660 × 810 mm		
Anschluss	400V 3N~	1200 W	10 A

Energie-effizienz

Ausführung	Artikelnummer
Standardgerät	
Türanschlag links	**12007**10004
Türanschlag rechts	**12007**10014

Mass-Skizzen

UnimaticTrocknen V4000, UnimaticTrocknen V2000

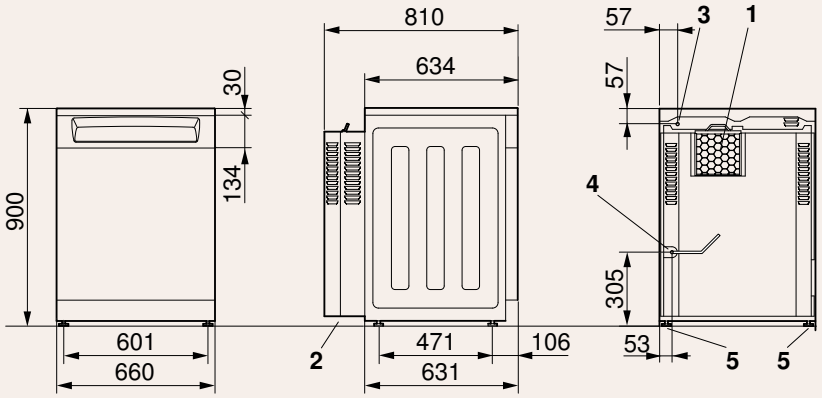

1 Kühllufteintritt
2 Kühlluftaustritt
3 Austritt elektrisches Anschlusskabel, Länge: 1,8 m, ohne Stecker
4 Kondenswasserablauf; Ablaufstutzen: ø aussen 10 mm Länge: 2 m
5 Füsse einstellbar, max. 15 mm

Gültig für Artikelnummer

UnimaticTrocknen V4000	**UnimaticTrocknen V2000**
1200810004	**12007**10004
1200810014	**12007**10014

Detaillierte Planungsinformationen sind auf unserer Website zu finden.


V
ZUG

Zubehör

Perfekt ausgestattet mit dem passenden Zubehör für
Privathaushalt oder Gemeinschaftswaschraum.

Der digitale Gemeinschaftswaschraum

Unser digitales Zahlungs- und Buchungssystem VESTA erleichtert Verwaltungen von Immobilien mit Gemeinschaftswaschräumen die Leistungsabrechnung.

Transparenz
Ein zentrales Steuerungsdisplay mit eigenständiger Vernetzung wird im Gemeinschaftswaschraum installiert und über einen Satelliten mit jedem Wasch- und Trocknungsgerät verbunden und gesteuert. Die Satelliten erkennen die Dauer eines Wasch- bzw. Trocknungszyklus und registrieren den anfallenden Stromverbrauch.

Digitaler Waschplan
Das System VESTA ermöglicht der Mieterschaft das Buchen und direkte Bezahlen von Wasch- und Trocknungsgängen über ein eigenes Nutzerkonto. Die App informiert über den Kontostand und die Restlaufzeit des aktuellen Wasch- bzw. Trocknungsgangs.



VESTA Display: Überprüfung des Kontostandes und einfachste Bedienung dank intuitiver Menüführung.

Die Steuerzentrale des digitalen Zahlungssystems: das VESTA Display mit 7-Zoll-Touchscreen.



Keine Waschkarte mehr notwendig: einfache Anmeldung mit einem 4-stelligen Code.





Display für VESTA-System

Ein grosszügiges und modernes Display für eine intuitive Bedienung.

Merkmale

- TouchControl
- Vollfarbiges Grafikdisplay
- aus robustem Material (OGS-Schutzglas)
- bis zu 32 Geräte können angeschlossen werden
- zum Ein- und Ausschalten der Geräte im Waschraum
- zeigt aktuelles Guthaben

Geräteinformationen

Masse (H × B × T)	155 × 210 × 80 mm		
Anschluss	230 V~	7 W	16 A

Ausführung	Artikelnummer
VESTA Display PAD3	**13001**00000



Verbindungsmodul (Satellit) für VESTA-System

Das Verbindungsmodul zwischen Gerät und Display funktioniert einfach und sicher über Funk.

Merkmale

- Platzsparende Masse
- Ausgestattet mit Funk-Technik
- Übermittelt die Dauer des gewählten Programms an den System-Betreiber
- Pro Gerät braucht es ein Verbindungsmodul (Satellit)

Geräteinformationen

Masse (H × B × T)	186 × 98 × 73 mm		
Anschluss	400 V~	6 W	16 A

Ausführung	Artikelnummer
VESTA Satellit SAT2	**12086**69

Bitte beachten Sie, dass VESTA über die V-ZUG AG direkt vertrieben wird und nicht über den Fachhandel.

Mass-Skizzen

VESTA Display

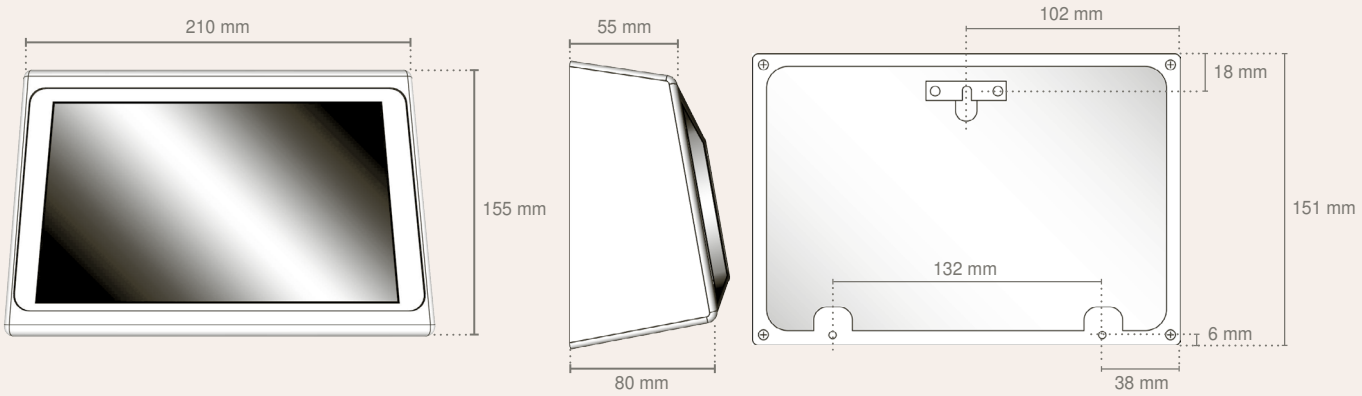

Gültig für Artikelnummer

VESTA Display

1300100000

VESTA Satellit

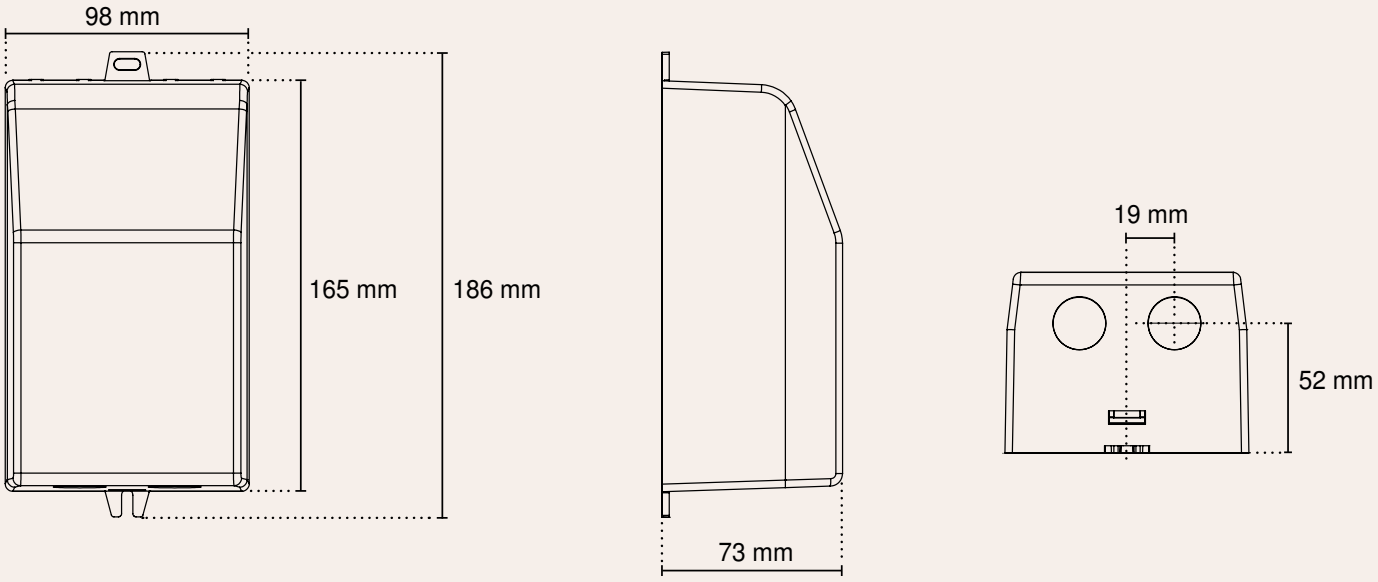

Gültig für Artikelnummer

VESTA SAT

1208669

Detaillierte Planungsinformationen
sind auf unserer Website zu finden.

Kassiersysteme für eine sichere Abrechnung

Im Gemeinschaftswaschraum lassen sich jeweils zwei Geräte unabhängig voneinander im gleichen Kassiersystem verwalten und sie ermöglichen eine tarifgerechte Abrechnung.

CardSystem
Die RFID-Benutzerkarten werden elektronisch und persönlich codiert und lassen sich beliebig oft aufladen. Die Klartextanzeige in fünf Sprachen informiert über den aktuellen Kartenwert. Es wird bargeldlos bezahlt.

CoinSystem
Das System kann für Schweizer Franken, Euros und Jetons programmiert werden. Eine sicherheitsbedingte Umstellung von Münzen auf Jetons ist jederzeit möglich. Die robuste, verstärkte Kassenverriegelung erhöht die Sicherheit zusätzlich.



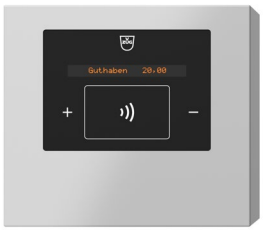

CardSystem

Für einfaches Bezahlen mit wiederaufladbaren Karten im Mehrfamilienwaschraum.

Bedienung und Anzeige

- Kartensystem
- Bargeldlos
- RFID-Karte (berührungslos)
- Klartextanzeige

Geräteinformationen

Masse (H × B × T)	225 × 250 × 105 mm		
Anschluss	230 V~	6 W	16 A

Ausführung	Artikelnummer
Für 1 Gerät	
CardSystem 1	**81A**200
Für 2 Geräte	
CardSystem 2	**82A**200



CoinSystem

Das praktische Bezahlsystem akzeptiert Schweizer Franken, Euro oder Jetons.

Bedienung und Anzeige

- Münzen-System
- Digitalanzeige
- Elektronischer Münzenprüfer für CHF, EUR oder Jetons

Geräteinformationen

Masse (H × B × T)	348 × 170 × 170 mm		
Anschluss	230 V~	10 W	16 A

Ausführung	Artikelnummer
Für 1 Gerät	
CoinSystem 1	**245**300
Für 2 Geräte	
CoinSystem 2	**246**300

Mass-Skizzen

CardSystem

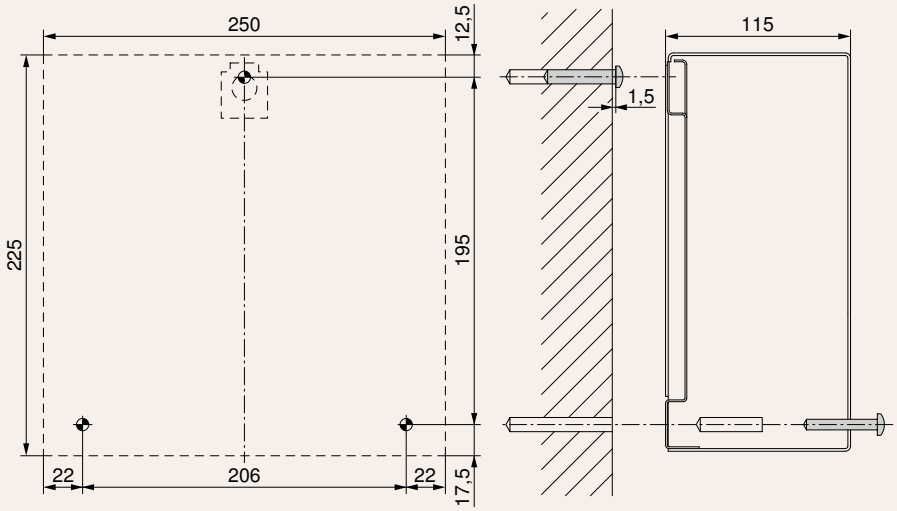

Gültig für Artikelnummer

CardSystem

81A200
82A200

CoinSystem

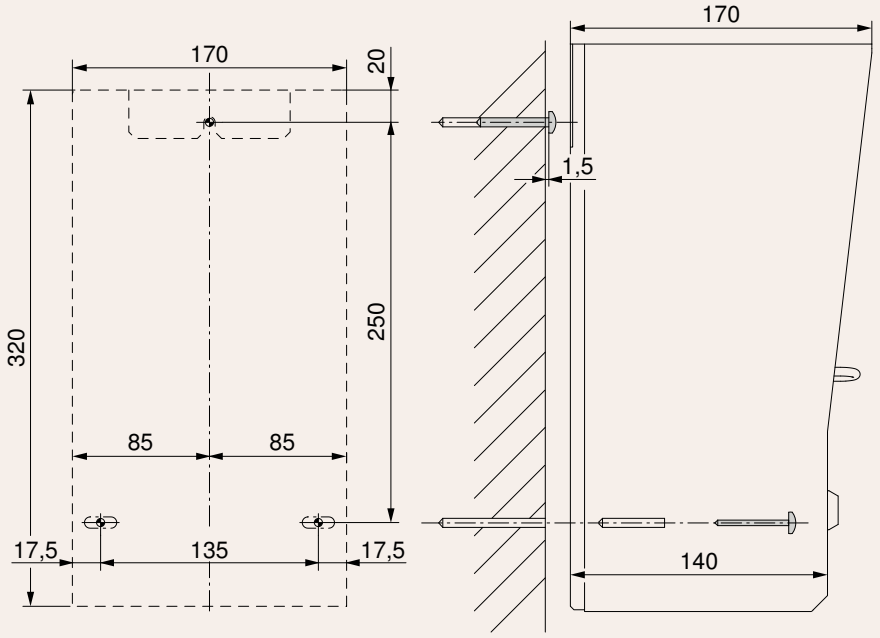

Gültig für Artikelnummer

CoinSystem

245300
246300

Detaillierte Planungsinformationen
sind auf unserer Website zu finden.

Zubehör – Kassiersysteme

	Beschreibung	Art.-Nr.	CardSystem 2	CardSystem 1	CoinSystem 2	CoinSystem 1
1	Benutzerkarte	1159072	●	●		
2	Ladekarte	1159073	●	●		
3	Totalisatorkarte	1159136	●	●		
4	Jetons, Set à 50 Stk.	W91034			●	●

● mit Gerät kompatibel



1



2



3



4

Zubehör – Waschmaschinen

	Beschreibung	Art.-Nr.	AdoraWaschen V6000	AdoraWaschen V4000	AdoraWaschen V2000	AdorinaWaschen V600	AdorinaWaschen V400	AdorinaWaschen V200	UnimaticWaschen V4000	UnimaticWaschen V2000
1	Adora Komfortschublade	W31357	●	●						
2	Einlauf-Panzerschlauch 2 m mit Filter	P30047				●	●	●	●	●
3	Einlauf-Panzerschlauch 3 m mit Filter	P30048				●	●	●	●	●
4	Nito-Kupplung Wasseranschluss	8106801	●	●	●	●	●	●	●	●
5	Ablaufschlauch 4 m (Set)	W33543	●	●	●	●	●		●	●
6	Optionen-Steuerset SSM230 für 230 V / 16 A	P60036			●	●	●	●		
7	Optionen-Steuerset SSM400 für 400 V 3N / 25 A	P60037	●	●					●	●
8	Fixier-Rondellen (Set à 2 Stk.)	81131132	●	●	●	●	●	●	●	●
9	Kombiablaufset	W55969	●	●	●					

● mit Gerät kompatibel



1

Zubehör – Wäschetrockner

	Beschreibung	Art.-Nr.	AdoraTrocknen V6000	CombiAdora-Trocknen V4000 DualDry	AdoraTrocknen V4000	AdoraTrocknen V2000	AdorinaTrocknen V400	AdorinaTrocknen V200	UnimaticTrocknen V4000	UnimaticTrocknen V2000
1	Adora Komfortschublade	W31357	●	●	●	●				
2	Trocknerkorb	W55884	●	●	●	●				
3	Optionen-Steuerset SSM230 für 230 V / 16 A	P60036	●	●	●	●	●	●		
4	Optionen-Steuerset SSM400 für 400 V 3N / 25 A	P60037							●	●
5	Fixier-Rondellen (Set à 2 Stk.)	81131132	●	●	●	●	●	●	●	●
6	Kombiablaufset	W55969	●	●	●	●				
7	Türanschlag 130° (Nischeneinbau)	W54086	●	●	●	●				
8	Zwischenbausatz für Wasch-/Trockensäule Adorina V200/V400/V600	1109598					●	●		
9	Sockelblende Unimatic	W50488							●	●

● mit Gerät kompatibel



1



Weiteres Zubehör auf
vzug.com/zubehoer

Trocknen an der Wäscheleine

Raumluft-Wäschetrockner und Wäscheleinensysteme unserer Tochtergesellschaft SIBIRGroup AG ergänzen das Sortiment der Waschmaschinen und Wäschetrockner.

Raumluft-Wäschetrockner
Der dank Wärmepumpe energiesparende ESCOlino sorgt in Kombination mit einer Wäschehängevorrichtung schnell für trockene Wäsche. Die Tastenbedienung ist benutzerfreundlich und das Flusensieb lässt sich mit wenigen Handgriffen reinigen.

Wäscheleinensystem
Die ESCOleina ermöglichen im Innenraum wetterunabhängiges, natürliches Trocknen. Die Wäscheleinensysteme sind in verschiedenen Längen und Montagemöglichkeiten erhältlich – für eine massgenaue Montage von Wand zu Wand oder von Wand zu Decke.

SIBIR

Exklusivbezug über die SIBIRGroup AG, eine Tochtergesellschaft der V-ZUG AG
Tel. 044 755 73 00, Fax 044 755 73 01
info@sibirgroup.ch, sibirgroup.ch



SIBIR ESCOlino 110 und 115
- Geeignet für 5 bis 10 bzw. 10 bis 15 kg Wäsche
- Trockenleine: 20–40 bzw. 40–60 m Länge



SIBIR ESCOlino 120
- Geeignet für 15 bis 25 kg Wäsche
- Trockenleine: 60–100 m Länge

Die nachstehende standardisierte Warendeklaration entspricht den vom FEA Fachverband Elektroapparate für Haushalt und Gewerbe Schweiz in Zusammenarbeit mit Konsumentenorganisationen herausgegebenen Richtlinien.

Steamer 60

Markenname		**V-ZUG AG**						
Modellbezeichnung		**CombiSteamer V6000 45 PowerSteam**	**CombiSteamer V6000 45**	**CombiSteamer V6000 45F**	**CombiSteamer V6000 38**	**CombiSteamer V4000 45**	**CombiSteamer V4000 38**	**CombairSteamer V6000 60/76/7U**
Abbildung Seite		28	29	30	31	32	32	33/34
Effizienz und Verbrauch [1]								
Energieeffizienzklasse	von A+++ (besser) bis D (schlechter)	–	A++	A++	A++	A++	A++	A+
Energieverbrauch, konventionell [5]	kWh/Zyklus	–	–	–	–	–	–	0,69
Energieverbrauch, Heissluft/Umluft [6]	kWh/Zyklus	–	0,46	0,46	0,42	0,46	0,42	0,62
Standby-Verbrauch ein-/ausgeschalteter Zustand	W	1,00/0,50	1,00/0,50	1,00/0,50	1,00/0,50	1,00/0,50	1,00/0,50	1,00/0,50
Energieverbrauch pyrolytische Selbstreinigung	kWh/Zyklus	–	–	–	–	–	–	–
Anzahl Garräume		1	1	1	1	1	1	1
Volumen pro Garraum	L	41	48	48	34	48	34	69
Gebrauchseigenschaften [1]								
Max. einstellbare Temperatur bei Ober-/Unterhitze, Umluft	°C	–	–	–	–	–	–	230
Temperatur bei Dampfbetrieb	°C	30–100	30–100	30–100	30–100	30–100	30–100	30–100
Mikrowellen-Ausgangsleistung	W	1000	–	–	–	–	–	–
Nutzbare Grillfläche	cm^2	–	–	–	–	–	–	1100
Nutzbares Garraumvolumen	L	41	48	48	34	48	34	69
Abmessungen Gerät [2]								
Höhe	cm	45,4	45,4	45,4	37,8	45,4	37,8	59,8*
Breite	cm	59,7	59,7	59,7	59,7	59,7	59,7	59,7
Tiefe (ab Möbelfront)	cm	56,9	56,9	56,9	56,9	56,9	56,9	56,9
Tiefe bei offener Tür (vor Möbelfront)	cm	33,9	33,9	33,9	26,3	33,9	26,3	48,3
Leergewicht [3]								
Gewicht des Gerätes SMS 55/ EURO 60	kg	44	34	35	31	34	30	40/52
Ausstattung								
Garantie		2 Jahre						
Backofen	klein/mittel/gross	mittel	mittel	mittel	klein	mittel	klein	gross
Innenabmessungen Höhe/Breite/Tiefe	cm	25/43,4/37,8	27,8/44,5/38,4	27,8/44,5/38,4	19,9/44,5/38,5	27,8/44,5/38,4	19,9/44,5/38,5	39,3/45,8/38,5
Beleuchtung | Sichtfenster		LED | ●	LED | ●	LED | ●	LED | ●	● | ●	● | ●	LED | ●
Beheizungsart Ober- und Unterhitze		–	–	–	–	–	–	●
Umluft		–	–	–	–	–	–	–
Heissluft		●	●	●	●	●	●	●
Dampf		●	●	●	●	●	●	●
Mikrowelle		●	–	–	–	–	–	–
Katalytische Reinigungshilfe		–	–	–	–	–	–	–
Pyrolytische Reinigungshilfe		–	–	–	–	–	–	–
Grillheizkörper vorhanden | nachrüstbar		– | –	– | –	– | –	– | –	– | –	– | –	● | –
Grillmotor | Umluftgrillieren		– | –	– | –	– | –	– | –	– | –	– | –	– | ●
Zeitschaltuhr | Schaltuhr		● | ●	● | ●	● | ●	● | ●	● | ●	● | ●	● | ●
Geräteschublade | Geräteschublade beheizbar		– | –	– | –	– | –	– | –	– | –	– | –	– | –
Elektrischer Anschluss								
Max. Nennleistung	kW	3,7/5,1	3,7/4,1	3,7/3,7	3,4/3,8	3,7/4,1	3,4/3,8	3,7/4,7
Max. Gesamtanschlusswert	kW	3,7/5,1	3,7/4,1	3,7/3,7	3,4/3,8	3,7/4,1	3,4/3,8	3,7/4,7
Spannung	V	230~/400 2N~	230~/400 2N~	230~/400 2N~	230~/400 2N~	230~/400 2N~	230~/400 2N~	230~/400 2N~
Absicherung	A	1x16/2x16	1x16/2x10	1x16/2x10	1x16/2x10	1x16/2x10	1x16/2x10	1x16/2x10
Sicherheit und Service								
Herkunftsland		CH						
Service durch		V-ZUG AG						
Name und Adresse des Anbieters		**V-ZUG AG, Industriestrasse 66, 6302 Zug**						

● vorhanden | ○ optional | – nicht vorhanden

[1] Werte ermittelt nach der gültigen Norm EN 50304/60350.

[2] Bei Einbaugeräten siehe Massangaben auf den Instruktionsblättern und im Katalog.

[3] Beachten Sie bei Geräten für Schrankeinbau, dass der Schrank für das Gerät tragfähig ist.

[4] Bei der Erhitzung einer Standardbeladung pro Garraum.

[5] Bei der Erhitzung einer Standardbeladung pro Garraum.

[6] Messmethoden siehe EU-Verordnung Nr. 66/2014, Anhang II, Kap. 1.

[7] Bei gewissen Geräten im Untereinbau: 43,9 cm.

Hinweis: Stand der Tabellenangaben 01/2023. Weiterentwicklungen vorbehalten.

* auch als Gerät mit Geräteschublade / beheizbarer Geräteschublade in der Höhe 76 cm erhältlich.

Die Warendeklaration basiert auf den Normen der IEC International Electrotechnical Commission (Fachkommission TC 59).

	V-ZUG AG				
	CombairSteamer V2000 60/76/7U	**CombairSteamer V2000 6U**	**Steamer V4000 45**	**Steamer V4000 38**	**Combi-Steam HSL 60**
	35/36	35	37	37	54
	A+	A+	–	–	A+
	0,69	0,75	–	–	–
	0,62	0,65	–	–	0,47
	1,00/0,50	1,00/0,50	1,00/0,50	1,00/0,50	0,80/0,10
	–	–	–	–	–
	1	1	1	1	1
	69	69	48	34	34
	230	230	–	–	–/230
	30–100	30–100	30–100	30–100	30–100
	–	–	–	–	–
	1100	1100	–	–	–
	69	69	48	34	34
	59,8*	59,8*	45,4	37,8	37,8
	59,7	59,7	59,7	59,7	59,7
	56,9	56,9	56,9	56,9	56,9
	48,3	43,9	33,9	26,3	29,5
	40/51	40	34	34	28
			2 Jahre		
	gross	gross	mittel	klein	klein
	39,3/45,8/38,5	39,3/45,8/38,5	27,8/44,5/38,4	19,9/44,5/38,5	25/35,1/38,5
	● | ●	● | ●	● | ●	● | ●	● | ●
	●	●	–	–	–
	–	–	–	–	–
	●	●	–	–	●
	●	●	●	●	●
	–	–	–	–	–
	–	–	–	–	–
	–	–	–	–	–
	● | –	● | –	– | –	– | –	– | –
	– | ●	– | ●	– | –	– | –	– | –
	● | ●	● | ●	● | ●	● | ●	● | ●
	● |○	– | –	– | –	– | –	– | –
	3,7/4,3 3,7/4,7	3,7/4,7	3,7/3,7	3,3/3,3	3,5
	3,7 4,3/4,7	3,7/4,7	3,7/3,7	3,3/3,3	3,5
	230~/400 2N~	230~/400 2N~	230~/400 2N~	230~/400 2N~	230~/400 2N~
	1×16/2×10	1×16/2×10	1×16/2×10	1×16/2×10	1×16/2×10
			CH		
			V-ZUG AG		
			V-ZUG AG, Industriestrasse 66, 6302 Zug		

Die Warendeklaration ist auf unserer Website abgebildet.

Die nachstehende standardisierte Warendeklaration entspricht den vom FEA Fachverband Elektroapparate für Haushalt und Gewerbe Schweiz in Zusammenarbeit mit Konsumentenorganisationen herausgegebenen Richtlinien.

Elektrobacköfen und Elektroherde 60

Markenname		**V-ZUG AG**							
Modellbezeichnung		**Combair V6000 60/76/7U**	**Combair V6000 60P/76P/7UP**	**Combair V6000 45**	**Combair V6000 45P**	**Combair V4000 60/76/7U**	**Combair V4000 60P/76P/7UP**	**Combair V4000 45**	**Combair V4000 45P**
Kategorie/Geräteart							**Backöfen**		
Abbildung Seite		70/71	70/71	72	72	73/74	73/74	74	74
Effizienz und Verbrauch [1]									
Energieeffizienzklasse	von A+++ (besser) bis D (schlechter)	A+	A+	A+	A+	A	A	A	A
Energieverbrauch, konventionell [5]	kWh/Zyklus	0,71	0,73	0,59	0,60	0,85	0,86	0,74	0,75
Energieverbrauch, Heissluft/Umluft [6]	kWh/Zyklus	0,65	0,68	0,56	0,57	0,79	0,80	0,70	0,70
Standby-Verbrauch ein-/ausgeschalteter Zustand	W	1,00/0,50	1,00/0,50	1,00/0,50	1,00/0,50	1,00/0,50	1,00/0,50	1,00/0,50	1,00/0,50
Energieverbrauch pyrolytische Selbstreinigung	kWh/Zyklus	–	3,1	–	2,5	–	3,1	–	2,5
Anzahl Garräume		1	1	1	1	1	1	1	1
Volumen pro Garraum	L	69	69	43	43	69	69	43	43
Gebrauchseigenschaften [1]									
Max. einstellbare Temperatur bei Ober-/Unterhitze, Umluft	°C	280	300	280	300	280	300	280	300
Temperatur bei Dampfbetrieb	°C	–	–	–	–	–	–	–	–
Mikrowellen-Ausgangsleistung	W	–	–	–	–	–	–	–	–
Nutzbare Grillfläche	cm^2	1100	1100	1100	1100	1100	1100	1100	1100
Nutzbares Garraumvolumen	L	69	69	43	43	69	69	43	43
Abmessungen Gerät [2]									
Höhe	cm	59,8*	59,8*	45,4	45,4	59,8*	59,8*	45,4	45,4
Breite	cm	59,7	59,7	59,7	59,7	59,7	59,7	59,7	59,7
Tiefe (ab Möbelfront)	cm	56,9	56,9	56,9	56,9	56,9	59,9	56,9	56,9
Tiefe bei offener Tür (vor Möbelfront)	cm	48,3	48,3	33,9	33,9	48,3	48,3	33,9	33,9
Leergewicht [3]									
Gewicht des Gerätes SMS 55/ EURO 60	kg	46/37	53/46	32	35	46/36	51/40	31	33
Ausstattung									
Garantie									
Backofen	klein/mittel/gross	gross	gross	mittel	mittel	gross	gross	mittel	mittel
Innenabmessungen Höhe/Breite/Tiefe	cm	39,3/45,8/38,5	39,3/45,8/38,5	24,9/44,5/38,5	24,9/44,5/38,5	39,3/45,8/38,5	39,3/45,8/38,5	24,9/44,5/38,5	24,9/44,5/38,5
Beleuchtung | Sichtfenster		LED | ●	LED | ●	LED | ●	LED | ●	● | ●	● | ●	● | ●	● | ●
Beheizungsart Ober- und Unterhitze		●	●	●	●	●	●	●	●
Umluft		–	–	–	–	–	–	–	–
Heissluft		●	●	●	●	●	●	●	●
Dampf		–	–	–	–	–	–	–	–
Mikrowelle		–	–	–	–	–	–	–	–
Katalytische Reinigungshilfe		–	–	–	–	–	–	–	–
Pyrolytische Reinigungshilfe		–	●	–	●	–	●	–	●
Grillheizkörper vorhanden | nachrüstbar		● | –	● | –	● | –	● | –	● | –	● | –	● | –	● | –
Grillmotor | Umluftgrillieren		– | ●	– | ●	– | ●	– | ●	– | ●	– | ●	– | ●	– | ●
Zeitschaltuhr | Schaltuhr		● | ●	● | ●	● | ●	● | ●	● | ●	● | ●	● | ●	● | ●
Geräteschublade | Geräteschublade beheizbar		– | –	– | –	– | –	– | –	– | –	– | –	– | –	– | –
Elektrischer Anschluss									
Max. Nennleistung	kW	3,7/3,7	3,7/3,7	3,0/3,0	3,0/3,0	3,7/3,7	3,7/3,7	3,0/3,0	3,0/3,0
Max. Gesamtanschlusswert	kW	3,7/3,7	3,7/3,7	3,0/3,0	3,0/3,0	3,7/3,7	3,7/3,7	3,0/3,0	3,0/3,0
Spannung	V	230~/400 2N~	230~/400 2N~	230~/400 2N~	230~/400 2N~	230~/400 2N~	230~/400 2N~	230~/400 2N~	230~/400 2N~
Absicherung	A	1×16/2×10	1×16/2×10	1×16/2×10	1×16/2×10	1×16/2×10	1×16/2×10	1×16/2×10	1×16/2×10
Sicherheit und Service									
Herkunftsland							CH		
Service durch							V-ZUG AG		
Name und Adresse des Anbieters						**V-ZUG AG, Industriestrasse 66, 6302 Zug**			

● vorhanden | o optional | – nicht vorhanden

[1] Werte ermittelt nach der gültigen Norm EN 50304/60350.

[2] Bei Einbaugeräten siehe Massangaben auf den Instruktionsblättern und im Katalog.

[3] Beachten Sie bei Geräten für Schrankeinbau, dass der Schrank für das Gerät tragfähig ist.

[4] Bei der Erhitzung einer Standardbeladung pro Garraum.

* auch als Gerät mit Geräteschublade / beheizbarer Geräteschublade in der Höhe 76 cm erhältlich.

Die Warendeklaration basiert auf den Normen der IEC International Electrotechnical Commission (Fachkommission TC 59).

	V-ZUG AG								
	Combair V2000 60/76/7U	**Combair V2000 6U**	**Combair V2000 45**	**Combair V600**	**Combair V400**	**Combair V200**	**Combair HSE 60**	**Combair V600**	**Combair V400**
				Backöfen				**Herde**	
	75/76	75	77	82/83	84	85	89	116	117
	A	A	A	A	A	A	A	A	A
	0, 85	0,95	0,74	0,8	0,8	0,8	0,81	0,8	0,8
	0,79	0,80	0,70	0,79	0,79	–	0,63	0,79	0,79
	1,00/0,50	1,00/0,69	1,00/0,50	0,79/0,35	–/0,35	–/0,35	0,80/0,10	0,79/0,35	–/0,35
	–	–	–	–	–	–	–	–	–
	1	1	1	1	1	1	1	1	1
	69	69	43	69	69	69	39	69	69
	280	280	280	280/280	280/280	280/–	250/250	280/280	280/280
	–	–	–	–	–	–	–	–	–
	–	–	–	–	–	–	–	–	–
	1100	1100	1100	1100	1100	–	1300	1100	1100
	69	69	43	69	69	69	39	69	69
	59,8*	59,8*	45,4	59,8	59,8	59,8	37,8	59,8*	59,8
	59,7	59,7	59,7	59,4	59,4	59,4	59,6	59,6	59,6
	56,9	56,9	56,9	56,9	56,9	56,9	56,9	56,9	56,9
	48,3	43,9	33,9	48,3	48,3	48,3	29,5	48,3 7)	48,3 7)
	46/36	36	31	36	36	35	29	37	37
	gross	gross	mittel	gross	gross	gross	mittel	gross	gross
	39,3/45,8/38,5	39,3/45,8/38,5	24,9/44,5/38,5	39,3/45,8/38,5	39,3/45,8/38,5	39,3/45,8/38,5	20,8/46/40,15	39,3/45,8/38,5	39,3/45,8/38,5
	● | ●	● | ●	● | ●	● | ●	● | ●	● | ●	● | ●	● | ●	● | ●
	●	●	●	●	●	●	●	●	●
	–	–	–	–	–	–	–	–	–
	●	●	●	●	●	–	●	●	●
	–	–	–	–	–	–	–	–	–
	–	–	–	–	–	–	–	–	–
	–	–	–	–	–	–	–	–	–
	–	–	–	–	–	–	–	–	–
	● | –	● | –	● | –	● | –	● | –	– | –	● | –	● | –	● | –
	– | ●	– | ●	– | ●	– | ●	– | ●	– | –	– | ●	– | ●	– | ●
	● | ●	● | ●	● | ●	● | ●	– | –	– | –	● | ●	● | ●	– | –
	– | –	– | –	– | –	– |o	– | –	– | –	– | –	– |o	– | –
	3,4/3,4 3,7/3,7	3,7	3,0/3,0	3,3/3,7	3,3	2,3	3,1	3,3/3,7	3,3
	3,4/3,4 3,7/3,7	3,7	3,0/3,0	3,3/3,7	3,3	2,3	3,1	11,3/11,7	11,3
	230~/400 2N~	230~/400 2N~	230~/400 2N~	400 2~	400 2~	400 2~	230~/400 2N~	400 3~/2~	400 3~/2~
	1×16/2×10	1×16/2×10	1×16/2×10	2×10	2×10	2×6	1×16/2×10	3×16/2×20	3×16/2×20
		CH							
		V-ZUG AG							
		V-ZUG AG, Industriestrasse 66, 6302 Zug							

[5] Bei der Erhitzung einer Standardbeladung pro Garraum.
[6] Messmethoden siehe EU-Verordnung Nr. 66/2014, Anhang II, Kap. 1.
[7] Bei gewissen Geräten im Untereinbau: 43,9 cm.
Hinweis: Stand der Tabellenangaben 01/2023. Weiterentwicklungen vorbehalten.

Die nachstehende standardisierte Warendeklaration entspricht den vom FEA Fachverband Elektroapparate für Haushalt und Gewerbe Schweiz in Zusammenarbeit mit Konsumentenorganisationen herausgegebenen Richtlinien.

Steamer/Elektrobacköfen und Elektroherde 55

Markenname		**V-ZUG AG**						
Modellbezeichnung		**CombiSteamer V6000 38C**	**CombiSteamer V4000 38C**	**CombairSteamer V6000 60C/76C/7UC**	**CombairSteamer V2000 60C/76C/7UC**	**CombairSteamer V2000 6UC/7UC**	**Steamer V4000 38C**	**Combi-Steam HSL**
Kategorie/Geräteart					**Steamer**			
Abbildung Seite		42	42	43/44	45/46	45/46	47	57
Effizienz und Verbrauch [1]								
Energieeffizienzklasse	von A+++ (besser) bis D (schlechter)	A++	A++	A+	A+	A+	–	A+
Energieverbrauch, konventionell [5]	kWh/Zyklus	–	–	0,69	0,69	0,75	–	–
Energieverbrauch, Heissluft/Umluft [6]	kWh/Zyklus	0,42	0,42	0,62	0,62	0,65	–	0,47
Standby-Verbrauch ein-/ausgeschalteter Zustand	W	1,00/0,50	1,00/0,50	1,00/0,50	1,00/0,50	1,00/0,50	1,00/0,50	0,80/0,10
Energieverbrauch pyrolytische Selbstreinigung	kWh/Zyklus	–	–	–	–	–	–	–
Anzahl Garräume		1	1	1	1	1	1	1
Volumen pro Garraum	L	34	34	69	69	69	34	34
Gebrauchseigenschaften [1]								
Max. einstellbare Temperatur bei Ober-/Unterhitze, Umluft	°C	–	–	230	230	230	–	–/230
Temperatur bei Dampfbetrieb	°C	30–100	30–100	30–100	30–100	30–100	30–100	30–100
Mikrowellen-Ausgangsleistung	W	–	–	–	–	–	–	–
Nutzbare Grillfläche	cm^2	–	–	1100	1100	1100	–	–
Nutzbares Garraumvolumen	L	34	34	69	69	69	34	34
Abmessungen Gerät [2]								
Höhe	cm	37,8	37,8	75,9*	75,9*	59,8*	37,8	37,8
Breite	cm	54,8	54,8	54,8	54,8	54,8	54,8	54,8
Tiefe (ab Möbelfront)	cm	56,9	56,9	56,9	56,9	56,9	56,9	56,9
Tiefe bei offener Tür (vor Möbelfront)	cm	26,3	26,3	48,3	48,3	43,9	26,3	29,5
Leergewicht [3]								
Gewicht des Gerätes SMS 55/ EURO 60	kg	31	30	52/40	51/40	37	30	28
Ausstattung								
Garantie					2 Jahre			
Backofen	klein/mittel/gross	klein	klein	gross	gross	gross	klein	klein
Innenabmessungen Höhe/Breite/Tiefe	cm	19,9/44,5 /38,5	19,9/44,5 /38,5	39,3/45,8 /38,5	39,3/45,8 /38,5	39,3/45,8 /38,5	19,9/44,5 /38,5	25/35,1 /38,5
Beleuchtung | Sichtfenster		LED| ●	● | ●	LED| ●	● | ●	● | ●	● | ●	● | ●
Beheizungsart Ober- und Unterhitze		–	–	●	●	●	–	–
Umluft		–	–	–	–	–	–	–
Heissluft		●	●	●	●	●	–	●
Dampf		●	●	●	●	●	●	●
Mikrowelle		–	–	–	–	–	–	–
Katalytische Reinigungshilfe		–	–	–	–	–	–	–
Pyrolytische Reinigungshilfe		–	–	–	–	–	–	–
Grillheizkörper vorhanden | nachrüstbar		– | –	– | –	– | –	– | –	– | –	– | –	– | –
Grillmotor | Umluftgrillieren		– | –	– | –	– | –	– | –	– | –	– | –	– | –
Zeitschaltuhr | Schaltuhr		● | ●	● | ●	● | ●	● | ●	● | ●	● | ●	● | ●
Geräteschublade | Geräteschublade beheizbar		– | –	– | –	– | ●	● | –	● |o	– | –	– | –
Elektrischer Anschluss								
Max. Nennleistung	kW	3,4/3,8	3,4/3,8	3,7/4,7	3;7/4,3 3;7/4,7	3,7 4,3/4,7	3,4/3,8	3,5
Max. Gesamtanschlusswert	kW	3,4/3,8	3,4/3,8	3,7/4,7	3;7/4,3 3;7/4,7	3,7 4,3/4,7	3,4/3,8	3,5
Spannung	V	230~/400 2N~	230~/400 2N~	230~/400 2N~	230~/400 2N~	230~/400 2N~	230~/400 2N~	230~/400 2N~
Absicherung	A	1×16/2×10	1×16/2×10	1×16/2×10	1×16/2×10	1×16/2×10	1×16/2×10	1×16/2×10
Sicherheit und Service								
Herkunftsland					CH			
Service durch					V-ZUG AG			
Name und Adresse des Anbieters					**V-ZUG AG, Industriestrasse 66, 6302 Zug**			

● vorhanden | o optional | – nicht vorhanden

[1] Werte ermittelt nach der gültigen Norm EN 50304/60350.

[2] Bei Einbaugeräten siehe Massangaben auf den Instruktionsblättern und im Katalog.

[3] Beachten Sie bei Geräten für Schrankeinbau, dass der Schrank für das Gerät tragfähig ist.

* auch als Kurzgerät in der Höhe 59,8 cm erhältlich.

Die Warendeklaration basiert auf den Normen der IEC International Electrotechnical Commission (Fachkommission TC 59).

Combair V6000 60C/76C/7UC	Combair V6000 60PC/76PC/7UPC	Combair V4000 60C/76C/7UC	Combair V4000 60PC/76PC/7UPC	Combair V2000 60C/76C/7UC	Combair V2000 6UC	Combair V600	Combair V400	Combair V200	Combair HSE	Combair V600	Combair V400	Combair V200
Backöfen										Herde		
94/95	94/95	96/97	96/97	98/99	99	103/104	105/106	107	111	121/122	122	123
A+	A+	A	A	A	A	A	A	A	–	A	A	A
0,71	0,73	0,85	0,86	0,85	0,95	0,8	0,8	0,8	–	0,8	0,8	0,8
0,65	0,68	0,479	0,80	0,79	0,80	0,79	0,79	–	–	0,79	0,79	–
1,00/0,50	1,00/0,50	1,00/0,50	1,00/0,50	1,00/0,50	1,00/0,50	0,79/0,35	–/0,35	–/0,35	0,80/0,10	0,79/0,35	–/0,35	–/0,35
–	3,1	–	3,1	–	–	–	–	–	–	–	–	–
1	1	1	1	1	1	1	1	1	1	1	1	1
69	69	69	69	69	69	69	69	69	36	69	69	69
280	300	280	300	280	280	280/280	280/280	280/–	–/–	280/280	280/280	280/–
–	–	–	–	–	–	–	–	–	30-100	–	–	–
–	–	–	–	–	–	–	–	–	–	–	–	–
1100	1100	1100	1100	–	1100	1100	1100	–	–	1100	1100	–
69	69	69	69	69	69	69	69	69	36	69	69	69
75,9*	75,9*	75,9*	75,9*	75,9*	59,8*	75,9	75,9	75,9	37,8	75,9*	75,9	75,9
54,8	54,8	54,8	54,8	54,8	54,8	54,4	54,4	54,4	54,8	54,8	54,8	54,8
56,9	56,9	56,9	56,9	56,9	56,9	56,9	56,9	56,9	56,9	56,9	56,9	56,9
48,3	48,3	48,3	48,3	48,3	48,3	48,3	48,3	48,3	29,5	48,3 7)	48,3 7)	48,3 7)
46/37	46/53	46/36	40/51	46/36	36	47	45	45	24	48	46	44
gross	gross	gross	gross	gross	gross	gross	gross	gross	mittel	gross	gross	gross
39,3/45,8 /38,5	39,3/45,8 /38,5	39,3/45,8 /38,5	39,3/45,8 /38,5	39,3/45,8 /38,5	39,3/45,8 /38,5	39,3/45,8 /38,5	39,3/45,8 /38,5	39,3/45,8 /38,5	25/35,1 /39,75	39,3/45,8 /38,5	39,3/45,8 /38,5	39,3/45,8 /38,5
LED | ●	LED | ●	● | ●	● | ●	● | ●	● | ●	● | ●	● | ●	● | ●	– | ●	● | ●	● | ●	● | ●
●	●	●	●	●	●	●	●	●	–	●	●	●
–	–	–	–	–	–	–	–	–	–	–	–	–
●	●	●	●	–	●	●	●	–	–	●	●	–
–	–	–	–	–	–	–	–	–	●	–	–	–
–	–	–	–	–	–	–	–	–	–	–	–	–
–	–	–	–	–	–	–	–	–	–	–	–	–
–	●	–	●	–	–	–	–	–	–	–	–	–
● | –	● | –	● | –	● | –	● | –	● | –	● | –	● | –	– | –	– | –	● | –	● | –	– | –
– | ●	– | ●	– | ●	– | ●	– | ●	– | ●	– | ●	– | ●	– | –	– | –	– | ●	– | ●	– | –
● | ●	● | ●	● | ●	● | ●	● | ●	● | ●	● | ●	– | –	– | –	● | ●	● | ●	– | –
– | ●	– | ●	● |○	● |○	● |○	– | –	● |○	● | –	● | –	– | –	● |○	● | –	● | –
3,7/3,7	3,7/3,7	3,7/3,7	3,7/3,7	3,4/3,4 3,7/3,7	3,7	3,3/3,7	3,3	2,3	2,2	3,3/3,7	3,3	2,3
3,7/3,7	3,7/3,7	3,7/3,7	3,7/3,7	3,4/3,4–3,7/3,7	3,7	3,3/3,7	3,3	2,3	2,2	11,3/11,7	11,3	10,2
230~/400 2N~	230~/400 2N~	230~/400 2N~	230~/400 2N~	230~/400 2N~	230~/400 2N~	400 2~	400 2~	400 2~	230~	400 3~/2~	400 3~/2~	400 3~/2~
1×16/2×10	1×16/2×10	1×16/2×10	1×16/2×10	1×16/2×10	1×16/2×10	2×10	2×10	2×6	10	3×16/2×20	3×16/2×20	3×10/2×20
					CH							
					V-ZUG AG							
					V-ZUG AG, Industriestrasse 66, 6302 Zug							

[4] Bei der Erhitzung einer Standardbeladung pro Garraum.
[5] Bei der Erhitzung einer Standardbeladung pro Garraum.
[6] Messmethoden siehe EU-Verordnung Nr. 66/2014, Anhang II, Kap. 1.
[7] Bei gewissen Geräten im Untereinbau: 43,9 cm.
Hinweis: Stand der Tabellenangaben 01/2023. Weiterentwicklungen vorbehalten.

Die nachstehende standardisierte Warendeklaration entspricht den vom FEA Fachverband Elektroapparate für Haushalt und Gewerbe Schweiz in Zusammenarbeit mit Konsumentenorganisationen herausgegebenen Richtlinien.

Mikrowellengeräte 60

Verkaufsbezeichnung		**CombiMiwell V4000 45**	**CombiMiwell V2000 38**	**Miwell V600 38**
Typenbezeichnung		**CM4T645**	**CM2T638**	**M6H638**
Abbildung	Seite	150	150	151
Gebrauchseigenschaften				
Mikrowellen-Ausgangsleistung	Watt	50 – 900	50 – 900	50 – 900
Grillleistung	Watt	1750	1100	–
Abmessungen				
Gerätemasse (Höhe × Breite × Tiefe)	mm	454 × 595 × 568	378 × 595 × 494	378 × 595 × 494
Garraummasse (Höhe × Breite × Tiefe)	mm	250 × 420 × 420	216 × 408 × 388	216 × 408 × 388
Volumen	l	44	34	34
Leergewicht	kg	42	30	22
Elektrischer Anschluss				
Anschluss		230 V~ 50 Hz	230 V~ 50 Hz	230 V~ 50 Hz
Anschlusswert		3600 Watt	2700 Watt	1450 Watt
Absicherung		16 A	16 A	10 A
Netzkabel		1,5 m ohne Stecker	1,5 m ohne Stecker	1,5 m mit Stecker CH Typ 12
Sicherheit und Service				
Entspricht den schweizerischen Sicherheitsbestimmungen			Electrosuisse-geprüft	
Herkunftsland			CN	
Garantie			2 Jahre	
Service durch			V-ZUG AG	
Name und Adresse des Anbieters			**V-ZUG AG, Industriestrasse 66, 6302 Zug**	

● vorhanden | ○ optional | – nicht vorhanden

Hinweis: Stand der Tabellenangaben 01/2023. Weiterentwicklungen vorbehalten.

Die Warendeklaration basiert auf den Normen der IEC International Electrotechnical Commission (Fachkommission TC 59).

Mikrowellengeräte 55

Verkaufsbezeichnung		**CombiMiwell V2000 38C**	**Miwell V600 38C**
Typenbezeichnung		**CM2T538**	**M6H538**
Abbildung	Seite	155	155
Gebrauchseigenschaften			
Mikrowellen-Ausgangsleistung	Watt	50 – 900	50 – 900
Grillleistung	Watt	1100	–
Abmessungen			
Gerätemasse (Höhe × Breite × Tiefe)	mm	378 × 547 × 494	378 × 547 × 320
Garraummasse (Höhe × Breite × Tiefe)	mm	216 × 408 × 388	216 × 408 × 388
Volumen	l	34	34
Leergewicht	kg	30	22
Elektrischer Anschluss			
Anschluss		230 V~ 50 Hz	230 V~ 50 Hz
Anschlusswert		2700 Watt	1600 Watt
Absicherung		16 A	10 A
Netzkabel		1,5 m ohne Stecker	1,5 m mit Stecker CH Typ 12
Sicherheit und Service			
Entspricht den schweizerischen Sicherheitsbestimmungen		Electrosuisse-geprüft	
Herkunftsland		CN	
Garantie		2 Jahre	
Service durch		V-ZUG AG	
Name und Adresse des Anbieters		**V-ZUG AG, Industriestrasse 66, 6302 Zug**	

Die nachstehende standardisierte Warendeklaration entspricht den vom FEA Fachverband Elektroapparate für Haushalt und Gewerbe Schweiz in Zusammenarbeit mit Konsumentenorganisationen herausgegebenen Richtlinien.

Vakuumier- und Wärmeschubladen 60

Verkaufsbezeichnung		**Vakuumierschublade**	**Wärmeschublade**				
Typenbezeichnung		**VacuDrawer V6000 14**	**WarmingDrawer V4000 14**	**WarmingDrawer V4000 16**	**WarmingDrawer V4000 22**	**WarmingDrawer V4000 28**	**WarmingDrawer V4000 31**
Abbildung	Seite	132	136	135	135	134	134
Gerätemasse							
Aussenabmessungen (Höhe × Breite × Tiefe)	mm	142 × 596 × 547	142 × 596 × 547	160 × 596 × 547	218 × 596 × 547	281 × 596 × 547	310 × 596 × 547
Innenabmessungen (Höhe × Breite × Tiefe)	mm	95 × 350 × 285	98 × 515 × 457	116 × 515 × 457	174 × 515 × 457	236 × 515 × 457	236 × 515 × 457
Volumen	dm^3	7,8	23	27,3	41	55,5	55,5
Leergewicht	kg	25	17	17,5	18,5	21	22
Elektrischer Anschluss							
Anschluss		220–240 V~ 50/60 Hz	230 V~ 50 Hz	230 V~ 50 Hz	230 V~ 50 Hz	230 V~ 50 Hz	230 V~ 50 Hz
Anschlusswert		320 Watt	810 Watt	810 Watt	810 Watt	810 Watt	810 Watt
Absicherung		10 A	10 A	10 A	10 A	10 A	10 A
Netzkabel		1,7 m mit Stecker	1,7 m mit Stecker	1,7 m mit Stecker	1,7 m mit Stecker	1,7 m mit Stecker	1,7 m mit Stecker
Sicherheit und Service							
Entspricht den schweizerischen Sicherheitsbestimmungen		Electrosuisse-geprüft					
Herkunftsland		SK					
Garantie		2 Jahre					
Service durch		V-ZUG AG					
Name und Adresse des Anbieters		**V-ZUG AG, Industriestrasse 66, 6302 Zug**					

Wärmeschubladen 55

Verkaufsbezeichnung		**Wärmeschublade**	
Typenbezeichnung		**WarmingDrawer V4000 16C**	**WarmingDrawer V4000 22C**
Abbildung	Seite	137	137
Gerätemasse			
Aussenabmessungen (Höhe × Breite × Tiefe)	mm	160 × 548 × 547	218 × 548 × 547
Innenabmessungen (Höhe × Breite × Tiefe)	mm	116 × 515 × 457	174 × 515 × 457
Volumen	dm^3	27,3	40,9
Leergewicht	kg	17,5	18,5
Elektrischer Anschluss			
Anschluss		230 V~ 50 Hz	230 V~ 50 Hz
Anschlusswert		810 Watt	810 Watt
Absicherung		10 A	10 A
Netzkabel		1,7 m mit Stecker	1,7 m mit Stecker
Sicherheit und Service			
Entspricht den schweizerischen Sicherheitsbestimmungen		Electrosuisse-geprüft	
Herkunftsland		SK	
Garantie		2 Jahre	
Service durch		V-ZUG AG	
Name und Adresse des Anbieters		**V-ZUG AG, Industriestrasse 66, 6302 Zug**	

Die Warendeklaration basiert auf den Normen der IEC International Electrotechnical Commission (Fachkommission TC 59).

Kaffeevollautomaten 60

Firmen- oder Markenname		**V-ZUG AG**	
Geräteart		**Vollautomat**	
Modellname		**Supremo HSL 60**	**CoffeeCenter V6000 45**
Modellkennzeichen		**CCS HSL 60**	**COC6T645**
Abbildung	Seite	163	162
Verbrauchsdaten			
Energieeffizienzklasse [1]	A (besser) bis D (schlechter)	A	A
Jahresenergieverbrauch [1]	kWh	45	64
Energiesparfunktion		●	●
Automatische Abschaltung programmierbar	min	15–180	15–180
Gebrauchseigenschaften für			
Vollautomaten		●	●
Kapselmaschinen/Einzelportionenmaschinen		–	–
Siebträgermaschinen		–	–
Heisswasserdüse		●	●
Dampfdüse		–	●
Cappuccino-Aufschäumdüse		–	●
Milchschokoladefunktion		–	–
Bauform			
Standgerät		–	–
Einbaugerät		●	●
Abmessungen [2]			
Höhe	cm	378	454
Breite	cm	596	596
Tiefe	cm	412	412
Leergewicht	**kg**	**20,5**	**23**
Technische Daten			
Stromversorgung (Elektrischer Anschluss gemäss Typenschild)			
Spannung	V	230 V~ 50 Hz	230 V~ 50 Hz
Leistung	W	1350	1350
Fassungsvermögen			
Wassertank	l	1,8	2,3
Bohnenbehälter	g	200	350
Milchbehälter	l	0,75	0,5
Kaffee-/Milchauslauf			
Höhenverstellbar von/bis	cm	8 –11	8,5 –14
Sicherheit und Service			
Entspricht den schweizerischen Sicherheitsbestimmungen		Ⓢ Electrosuisse-geprüft	
Herkunftsland		I	
Garantie		2 Jahre	
Service durch		V-ZUG AG	
Name und Adresse des Anbieters		**V-ZUG AG, Industriestrasse 66, 6302 Zug**	

Kaffeevollautomaten 55

V-ZUG AG
Vollautomat
Supremo HSL
CCS HSL
163
A
45
●
15–180
●
–
–
●
–
–
–
–
●
378
596
412
20,5
230 V~ 50 Hz
1350
1,8
200
0,75
8–11
Ⓢ Electrosuisse-geprüft
I
2 Jahre
V-ZUG AG
V-ZUG AG, Industriestrasse 66, 6302 Zug

● vorhanden | ○ optional | – nicht vorhanden

[1] Werte ermittelt nach den gültigen FEA-Messverfahren.

[2] Bei Einbaugeräten Nischenmasse. Weitere Messangaben sind dem Katalog zu entnehmen.

Hinweis: Stand der Tabellenangaben 01/2023. Weiterentwicklungen vorbehalten. Bei ausgestellten Geräten gibt die Energieetikette Auskunft über die aktuellen Daten.

Die nachstehende standardisierte Warendeklaration entspricht den vom FEA Fachverband Elektroapparate für Haushalt und Gewerbe Schweiz in Zusammenarbeit mit Konsumentenorganisationen herausgegebenen Richtlinien.

CombiCookTop und CookTop (bisher Toptronic, Induktion) Kochfelder

	Modell	Normal-rahmen	Übermass-rahmen	Dual Design	Gewicht in kg	Geräte Aussenmasse B/T in mm	Ausschnitt in der Arbeitsplatte B/T in mm	Anschlussspannung Anschlusswert	Erklärung zu Anschluss
Induktion/Seite 178–189	**CombiCookTop V4000**			●	23,5	761 × 501	767 × 507/ Auflagenmass: 750 × 490	400 V2N~ 7400 W 16 A	Betriebsspannung: 230 V~, 2 Polleiter/Neutralleiter/Erdschutzleiter
	CombiCookTop V2000			●	23,5	761 × 501	767 × 507/ Auflagenmass: 750 × 490	400 V2N~ 7400 W 16 A	Betriebsspannung: 230 V~, 2 Polleiter/Neutralleiter/Erdschutzleiter
	CookTop V6000 I906 FullFlex			●	26	897 × 501	903 × 507/ Auflagenmass: 886 × 490	380-415V 3N~ 11100 W 16 A	Betriebsspannung: 230 V~, 3 Polleiter/Neutralleiter/Erdschutzleiter
	CookTop V6000 I905			●	18,5	897 × 501	903 × 507/ Auflagenmass: 886 × 490	380-415V 3N~ 11100 W 16 A	Betriebsspannung: 230 V~, 3 Polleiter/Neutralleiter/Erdschutzleiter
	CookTop V6000 I905	●			18,5	910 × 514	886 × 490	380-415V 3N~ 11100 W 16 A	Betriebsspannung: 230 V~, 3 Polleiter/Neutralleiter/Erdschutzleiter
	CookTop V6000 I705 FullFlex			●	18,4	691 × 501	697 × 507/ Auflagenmass: 680 × 490	400 V2N~ 7400 W 16 A	Betriebsspannung: 230 V~, 2 Polleiter/Neutralleiter/Erdschutzleiter
	CookTop V4000 I904			●	12	880 × 380	886 × 386/ Auflagenmass: 869 × 369	400 V2N~ 7400 W 16 A	Betriebsspannung: 230 V~, 2 Polleiter/Neutralleiter/Erdschutzleiter
	CookTop V4000 I804			●	12	761 × 501	767 × 507/ Auflagenmass: 750 × 490	400 V2N~ 7400 W 16 A	Betriebsspannung: 230 V~, 2 Polleiter/Neutralleiter/Erdschutzleiter
	CookTop V4000 I704			●	11,5	691 × 501	697 × 507/ Auflagenmass: 680 × 490	400 V2N~ 7400 W 16 A	Betriebsspannung: 230 V~, 2 Polleiter/Neutralleiter/Erdschutzleiter
	CookTop V4000 I704	●			11,5	880 × 380	886 × 386	400 V2N~ 7400 W 16 A	Betriebsspannung: 230 V~, 2 Polleiter/Neutralleiter/Erdschutzleiter
	CookTop V4000 I604			●	10,5	571 × 501	577 × 507/ Auflagenmass: 560 × 490	400 V2N~ 7400 W 16 A	Betriebsspannung: 230 V~, 2 Polleiter/Neutralleiter/Erdschutzleiter
	CookTop V4000 I604		●		11,5	600 × 545	585 × 530 / Auflagenmass: 560 × 490	400 V2N~ 7400 W 16 A	Betriebsspannung: 230 V~, 2 Polleiter/Neutralleiter/Erdschutzleiter
	CookTop V4000 I604	●			10,5	584 × 514	560 × 490	400 V2N~ 7400 W 16 A	Betriebsspannung: 230 V~, 2 Polleiter/Neutralleiter/Erdschutzleiter
	CookTop V4000 I402			●	6,5	384 × 501	390 × 507/ Auflagenmass: 373 × 490	230 V~ 3700 W 16 A	Betriebsspannung: 230 V~, 1 Polleiter/Neutralleiter/Erdschutzleiter
	CookTop Teppan Yaki I40			●	8	384 × 501	390 × 507/ Auflagenmass: 373 × 490	230 V~ 2800 W 16 A	Betriebsspannung: 230 V~, 1 Polleiter/Neutralleiter/Erdschutzleiter
	CookTop V4000 I302			●	5,5	281 × 501	287 × 507/ Auflagenmass: 270 × 490	230 V~ 3700 W 16 A	Betriebsspannung: 230 V~, 1 Polleiter/Neutralleiter/Erdschutzleiter
	CookTop V2000 I804			●	12	761 × 501	767 × 507/ Auflagenmass: 750 × 490	400 V2N~ 7400 W 16 A	Betriebsspannung: 230 V~, 2 Polleiter/Neutralleiter/Erdschutzleiter
	CookTop V2000 I704			●	11,5	691 × 501	697 × 507/ Auflagenmass: 680 × 490	400 V2N~ 7400 W 16 A	Betriebsspannung: 230 V~, 2 Polleiter/Neutralleiter/Erdschutzleiter
	CookTop V2000 I604			●	10,5-11,5	571 × 501	577 × 507/ Auflagenmass: 560 × 490	400 V2N~ 7400 W 16 A	Betriebsspannung: 230 V~, 2 Polleiter/Neutralleiter/Erdschutzleiter
	CookTop V2000 I604	●			11,5	584 × 514	560 × 490	400 V2N~ 7400 W 16 A	Betriebsspannung: 230 V~, 2 Polleiter/Neutralleiter/Erdschutzleiter
	CookTop V2000 J804			●	12	761 × 501	767 × 507/ Auflagenmass: 750 × 490	400 V2N~ 7400 W 16 A	Betriebsspannung: 230 V~, 2 Polleiter/Neutralleiter/Erdschutzleiter
	CookTop V2000 J704			●	11,5	691 × 501	697 × 507/ Auflagenmass: 680 × 490	400 V2N~ 7400 W 16 A	Betriebsspannung: 230 V~, 2 Polleiter/Neutralleiter/Erdschutzleiter
	CookTop V2000 J604			●	10,5	571 × 501	577 × 507/ Auflagenmass: 560 × 490	400 V2N~ 7400 W 16 A	Betriebsspannung: 230 V~, 2 Polleiter/Neutralleiter/Erdschutzleiter
Toptronic/Seite 211–214	**CookTop V6000 A905**			●	18,5	897 × 501	903 × 507/ Auflagenmass: 886 × 490	380-415V 3N~ 10300 W16A	Betriebsspannung: 230 V~, 3 Polleiter/Neutralleiter/Erdschutzleiter
	CookTop V6000 A804B	●			11	774 × 514	750 × 490	400 V2N~ 7600 W 16 A	Betriebsspannung: 230 V~, 2 Polleiter/Neutralleiter/Erdschutzleiter
	CookTop V4000 A704	●			10,5	704 × 514	680 × 490	400 V2-3~ 7000 W 16–10 A	Betriebsspannung: 400 V~, 2 bzw. 3 Polleiter/Erdschutzleiter
	CookTop V4000 A604 CookTop V2000 A604	●			9,5	584 × 514	560 × 490	400 V2-3~ 6500 W 16–10 A	Betriebsspannung: 400 V~, 2 bzw. 3 Polleiter/Erdschutzleiter
	CookTop V6000 A804B		●		11	790 × 545	750 × 490/775 × 530	400 V2N~ 7600 W 16 A	Betriebsspannung: 230 V~, 2 Polleiter/Neutralleiter/Erdschutzleiter
	CookTop V4000 A604		●		9,5	600 × 545	560 × 490/585 × 530	400 V2-3~ 6500 W 16–10 A	Betriebsspannung: 400 V~, 2 bzw. 3 Polleiter/Erdschutzleiter
	CookTop V6000 A904B			●	11	880 × 380	886 × 386/ Auflagenmass: 869 × 369	400 V2N~ 7600 W 16 A	Betriebsspannung: 230 V~, 2 Polleiter/Neutralleiter/Erdschutzleiter
	CookTop V4000 A604B			●	11	571 × 501	577 × 507/ Auflagenmass: 560 × 490	400 V2-3~ 7700 W 16–10 A	Betriebsspannung: 400 V~, 2 bzw. 3 Polleiter/Erdschutzleiter
	CookTop V6000 A804B			●	11	761 × 501	767 × 507/ Auflagenmass: 750 × 490	400 V2N~ 7600 W 16 A	Betriebsspannung: 230 V~, 2 Polleiter/Neutralleiter/Erdschutzleiter
	CookTop V4000 A704			●	10,5	691 × 501	697 × 507/ Auflagenmass: 680 × 490	400 V2-3~ 7000 W 16–10 A	Betriebsspannung: 400 V~, 2 bzw. 3 Polleiter/Erdschutzleiter
	CookTop V4000 A604 CookTop V2000 A604			●	9,5	571 × 501	577 × 507/ Auflagenmass: 560 × 490	400 V2-3~ 6500 W 16–10 A	Betriebsspannung: 400 V~, 2 bzw. 3 Polleiter/Erdschutzleiter
	CookTop V2000 A302			●	5	281 × 501	287 × 507/ Auflagenmass: 270 × 490	230 V~ 3000 W 16 A	Betriebsspannung: 230 V~, 1 Polleiter/Neutralleiter/Erdschutzleiter

Herkunftsland: AT

Die Warendeklaration basiert auf den Normen der IEC International Electrotechnical Commission (Fachkommission TC 59).

CookTop (Strahlungsheizkörper externe Bedienung) Kochfelder

Modell	**CookTop V600 E804B**	**CookTop V200 E804**	**CookTop V400 E604B**	**CookTop V400 E604**	**CookTop V400 E604**	**CookTop V400 E604**	**CookTop V400 E604**	**CookTop V200 E604**	**CookTop V200 E604**	**CookTop V200 E604**	**CookTop V200 E302**
	CookTop Breitennorm 80 cm Seite 229/230		**CookTop Breitennorm 60 cm Seite 230–234**								**CookTop Breitennorm 30 cm Seite 235**
Design	BlackDesign	ClassicDesign	BlackDesign	BlackDesign	BlackDesign	BlackDesign	BlackDesign	ClassicDesign	ClassicDesign	ClassicDesign	ClassicDesign
Chromstahl-Rahmen	●		●	●	●	●	●	●	●	●	●
DualDesign			●	●	●	●	●	●			
Übermass-Rahmen	●	●		●		●		●			
OptiGlass				●							
Anzahl Kochzonen	4	4	4	4	4	4	4	4	4	3	2
Kochzonengrössen (cm)	14/18/18/ 14–21	14/18/18/ 14–21	14/14–21/ 18/18–27.5	14/18/18/ 14–21	14/14/18/ 14–21	14/18/18/ 21	14/14/18/ 21	14/18/18/ 14–21	14/18/18/ 21	14/18/ 21	14/18
Anzahl Zweikreis-Kochzonen	1	1	1	1	1	0	0	1	0	0	0
Bräterzone	●		●								
Warmhaltefläche	●										
Gewicht in kg	11,5	11	7,5	7,5	7,5	7,5	7,5	7,5	7,5	7	5
Geräte Aussen-masse B/T in mm	774 × 514 / Übermass 790 × 545	790 × 545	584 × 514 Chromstahl-Rahmen / 571 × 501 DualDesign	584 × 514 Chromstahl-Rahmen / 571 × 501 DualDesign / 600 × 545 Übermass	584 × 514 Chromstahl-Rahmen / 571 × 501 DualDesign / 600 × 545 Übermass	584 × 514 Chromstahl-Rahmen / 571 × 501 DualDesign / 600 × 545 Übermass	584 × 514 Chromstahl-Rahmen / 571 × 501 DualDesign	584 × 514 Chromstahl-Rahmen / 571 × 501 DualDesign / 600 × 545 Übermass	584 × 514 Chromstahl-Rahmen	584 × 514 Chromstahl-Rahmen	286 × 511 Chromstahl-Rahmen
Ausschnitt in der Arbeitsplatte B/T in mm	750 × 490 / 775 × 530 Übermass	750 × 490 / 775 × 530	577 × 507 flächenbündig/ 560 × 490 aufliegend	577 × 507 flächenbündig/ 560 × 490 aufliegend	577 × 507 flächenbündig/ 560 × 490 aufliegend	577 × 507 flächenbündig/ 560 × 490 aufliegend	577 × 507 flächenbündig / 560 × 490 aufliegend	577 × 507 flächenbündig/ 560 × 490 aufliegend	577 × 507 flächenbündig /560 × 490 aufliegend	560 × 490	270 × 490
Anschlussspannung Anschlusswert	400 V2~ 7900 W	400 V2~ 7000 W	400 V2~ 7600 W	400 V2~ 7000 W	400 V2~ 6400 W	400 V2~ 7100 W	400 V2~ 6500 W	400 V2~ 7000 W	400 V2~ 7100 W	400 V2~ 5300 W*	400 V2~ 3000 W
Kombinierbar mit	Einbauherd mit 4 Energiereglern, Einbaurechaud ER4, Einbauschaltkasten ES4, 4 Einzelschalter ES1 / ES2 (2x)									Herd, 3 Platten; Einbaurechaud, 3 Einzelschalter ES1	Herd, 2 Platten; Einbaurechaud ER2, 2 Einzelschalter ES1

* Auch erhältlich als 400 V 2N~
Herkunftsland: AT

Die nachstehende standardisierte Warendeklaration entspricht den vom FEA Fachverband Elektroapparate für Haushalt und Gewerbe Schweiz in Zusammenarbeit mit Konsumentenorganisationen herausgegebenen Richtlinien.

Ersatzmarkt-Kochfelder Induktion, Toptronic, Quicklight

Modell	GK46TIABSF	GK46TIMSF	GK45TEBSF	GK43F	GK42H
	Induktion / Seite 190		Toptronic / Seite 215	Quicklight / Seite 236	
Design	BlackDesign	BlackDesign	BlackDesign	BlackDesign	ClassicDesign
OptiGlass					
Flächenbündig	•	•	•	•	•
Gewicht in kg	12	10,5	11	7,5	7,5
Geräte Aussenmasse B/T in mm	737 × 477	547 × 477	547 × 477	547 × 477	547 × 477
Ausschnitt in der Arbeitsplatte B/T in mm	743 × 483/ Auflagenmass:726 × 466	553 × 483/ Auflagenmass: 536 × 466	553 × 483/Auflagenmass: 536 × 466	553 × 483/ Auflagenmass: 536 × 466	553 × 483/ Auflagenmass: 536 × 466
Anschlussspannung Anschlusswert	400 V2N~ 7400 W 16 A	400 V2N~ 7400 W 16 A	400 V2–3~ 7700 W 16–10 A 2)	400 V~ 7000 W	400 V~ 7000 W
Erklärung zum Anschluss / Kombinierbar mit ...	Betriebsspannung: 230 V~, 1 Polleiter/Neutralleiter/Erdschutzleiter		1) Betriebsspannung: 230 V~, 2 Polleiter/Neutralleiter/Erdschutzleiter 2) Betriebsspannung: 400 V~, 2 bzw. 3 Polleiter/Erdschutzleiter	Einbauherd mit 4 Energiereglern, Einbaurechaud ER4, Einbauschaltkasten ES4, 4 Einzelschalter EN1 / EN2 (2x)	

Erläuterungen zur Spalte Modell

B Bräterzone.
C Normalrahmen CrNi.
E Elektronische Sensorbedienung.
F Flächenbündig.
G Günstigversion (Basic).
H Hellstrahler/Quicklight.
I Induktion.
L Warmhaltezone links.
M MaxiFlex.
P Panoramaversion.
R Warmhaltezone/ Abstellfläche rechts.
S Slider-Bedienung.
T Topbedienung.
U Übermassrahmen.
Herkunftsland: AT

Die Warendeklaration basiert auf den Normen der IEC International Electrotechnical Commission (Fachkommission TC 59).

Einbauschaltkästen, Einzelschalter sowie externe Steuerungen 60

Firmen- oder Markenname		V-ZUG AG				
Bauform		**Einbauschaltkästen**		**Einzelschalter**	**Schaltkasten mit Bedienknebel**	**Bedienknebel**
Verkaufsbezeichnung		**ES4**	**ES4U**	**ES1**	**ESIS4**	**ESIE4**
Abbildung	Seite	238	238	239	189	189
Gerätemasse						
Blende: Höhe	cm	9,0	10,6	9,0	9	
Breite	cm	36,7	45,0	8,6	36,7	
Tiefe [1]	cm	0,4	1,0	0,4	0,4	
Gehäuse: Höhe	cm	8,0	8,0	8,0	8,0	8,0
Breite	cm	34,7	34,7	7,4	34,7	34,7
Tiefe	cm	21,0	21,0	19,5	10,5	10,5
Induktion | Glaskeramik kombinierbar		– | ●	– | ●	– | ●	● | –	● | –
Schalterbestückung:						
Anzahl Bedienknebel					4	4
Kochzonen	Anzahl	2	2	–	–	–
Zweikreis-Kochzonen	Anzahl	2	2	1	–	–
Elektrischer Anschluss	V	400	400	400	1 × Erde 1 × Signalleitung	
		3~/2~	3~/2~	3~/2~		
Gesamtanschlusswert max.	kW	7,95	7,95	2,6		
Herkunftsland		CH	CH	CH	CH	CH

● vorhanden | o optional | – nicht vorhanden
[1] Über Möbelfront vorstehend.
Hinweis: Stand der Tabellenangaben 01/2023. Weiterentwicklungen vorbehalten.

Einbauschaltkästen, Einzelschalter sowie externe Steuerungen 55

Firmen- oder Markenname		V-ZUG AG						
Bauform		**Einbauschaltkästen**		**Einzelschalter**	**Einbaurechauds**		**Schaltkasten mit Bedienknebel**	**Bedienknebel**
Verkaufsbezeichnung		**ES4**	**ES4U**	**ES1**	**ER202**	**ER4**	**ESIS4**	**ESIE4**
Abbildung	Seite	238	238	239	239	239	189	189
Gerätemasse								
Blende: Höhe	cm	9,0	10,6	9,0	12,4	12,4	9	
Breite	cm	36,7	45,0	8,6	27,2	54,7	36,7	
Tiefe [1]	cm	0,4	1,0	0,4	2,0	2,0	0,4	
Gehäuse: Höhe	cm	8,0	8,0	8,0	9,0	9,0	8,0	8,0
Breite	cm	34,7	34,7	7,4	24,5	48,0	34,7	34,7
Tiefe	cm	21,0	21,0	19,5	20,5	20,5	10,5	10,5
Induktion | Glaskeramik kombinierbar		– | ●	– | ●	– | ●	– | ●	– | ●	● | –	● | –
Schalterbestückung:								
Anzahl Bedienknelbel		–	–	–	–	–	4	4
Kochzonen	Anzahl	2	2	–	2	2	–	–
Zweikreis-Kochzonen	Anzahl	2	2	1	–	2	–	–
Elektrischer Anschluss	V	400	400	400	400	400	1 × Erde 1 × Signalleitung	
		3~/2~	3~/2~	3~/2~	3~/2~	3~/2~		
Gesamtanschlusswert max.	kW	8	8	2,6	3,5	8		
Herkunftsland		CH	CH	CH	CH	CH	CH	CH

● vorhanden | o optional | – nicht vorhanden
[1] Über Möbelfront vorstehend.
Hinweis: Stand der Tabellenangaben 01/2023. Weiterentwicklungen vorbehalten.

Die nachstehende standardisierte Warendeklaration entspricht den vom FEA Fachverband Elektroapparate für Haushalt und Gewerbe Schweiz in Zusammenarbeit mit Konsumentenorganisationen herausgegebenen Richtlinien.

Dunstabzugshauben CombiCookTop/Inselhauben/Wandhauben

Markenname								
Modellbezeichnung		**DSTS9**	**DSMS**	**CombiCookTop V4000/V2000**	**AiroClearInsel V6000**	**AiroClearInsel V6000**	**DI QS 10**	**DI E 9**
Kategorie/Geräteart		**Tischlüfter**	**Muldenlüfter**	**CombiCookTop**	**Inselhauben**			
Abbildung Seite		256	256	257	258	258	258	259
Effizienz und Verbrauch [1]								
Jahres-Energieverbrauch (AEC hood)	kWh/annum	62,1	40,4	–	38,9	38,9	43,3	43,3
Energieeffizienzklasse	von A++ bis E	B	A	A	A+	A+	A+	A+
Fluiddynamische Effizienz (FDE hood)		27,1	31,6	30.5	36,3	36,3	35	35
Fluiddynamische Effizienzklasse	A bis G	B	A	A	A	A	A	A
Leistung [2]								
Beleuchtungseffizienz (LE hood)		29,9	–	–	28	28	68	68
Beleuchtungseffizienzklasse	von A bis G	B	–	–	A	A	A	A
Fettabscheidegrad	%	70	75,1	86	89,5	89,5	85,1	75,1
Fettabscheidegradklasse	von A bis G	D	C	B	B	B	B	C
Leistungsdaten Abluft [2] [3]								
Luftvolumenstrom min. Abluft	m^3/h	280	370	133	247	247	300	300
Luftvolumenstrom max. Abluft	m^3/h	420	500	526	452	452	580	580
Luftvolumenstrom intensiv Abluft	m^3/h	670	590	605	675	675	700	700
Luftschallemission Stufe min. Abluft	dB(A)	49	62	33	38	39	52	52
Luftschallemission Stufe max. Abluft	dB(A)	57	67	66	52	52	66	66
Luftschallemission Stufe intensiv Abluft	dB(A)	69	70	70	63	63	69	69
Stand-off-Verbrauch (Aus-Zustand) [5]	W	0,49	0,49	0,29	0,49	0,49	0,49	0,49
Standby-Verbrauch (ohne Informationsanzeige) [5]								
Druckvermögen Stufe min. Abluft	Pa	450	320	–	146	146	410	410
Druckvermögen Stufe max. Abluft	Pa	530	520	–	346	346	500	500
Druckvermögen Stufe intensiv Abluft	Pa	540	700	–	355	355	520	520
Leistungsdaten Umluft								
Luftvolumenstrom min. Umluft	m^3/h	155	265	82	210	210	280	280
Luftvolumenstrom max. Umluft	m^3/h	330	355	455	389	389	420	420
Luftvolumenstrom intensiv Umluft	m^3/h	670	420	551	570	570	440	440
Luftschallemission Stufe min. Umluft	dB(A)	43	265	32	41	41	69	69
Luftschallemission Stufe max. Umluft	dB(A)	60	355	61	56	56	75	75
Luftschallemission Stufe intensiv Umluft	dB(A)	76	420	66	68	68	76	76
Beleuchtungsangaben								
Leistung total (Kochfeldbeleuchtung)	W	1 × 6	–	–	4 × 2	4 × 2	4 × 1	4 × 1
Lichtstärke [2]	lux	171	–	–	225	225	300	300
Art		LED	–	–	LED	LED	LED	LED
Abmessungen Gerät [4]								
Breite	cm	88	11	76.1	120	100	100	90
Höhe	cm	105,1	90	20,6	5,5	5,5	6	6
Tiefe	cm	12	50,1	50,1	70	70	60	60
Min. Abstand über Kochfläche Elektro/Gas	cm	–	–	–	65/50	65/50	65/65	65/65
Leergewicht (Inkl. allen Filtern)	kg	35	14	20/17,5	35	31,5	32,7	36,5
Elektrischer Anschluss								
Gesamtanschlusswert (bei 230 V / 50 Hz)	W	270	140	400	138	138	274	274
Betrieb	Abluft | Umluft	● | ●	● | ●	● | ●	● | ●	● | ●	● | ●	● | ●
Bedienung	Intern | extern	● | –	● | –	● | –	● | o	● | o	● | o	● | o
Regulierung		Touch	Touch	Touch	Touch	Touch	Tasten	Tasten
Leistungsstufen	Anzahl/stufenlos	3 + i/–	3 + i/–	9 + i/–	3 + i/–	3 + i/–	3 + i/–	3 + i/–
Sicherheit und Service								
Herkunftsland		I	I	A	I	I	I	I
Name und Adresse des Anbieters		**V-ZUG AG, Industriestrasse 66, 6302 Zug**						
Service durch		V-ZUG AG						
Ausstattung								
Garantie								
Abluftstutzen, Durchmesser	mm	150	150	150	150	150	150	150
Abluftstutzen, Position		seitlich	seitlich	hinten	oben	oben	oben	oben
Rückstauklappe	integriert | beigelegt	– | ●	– | ●	– | –	– | ●	– | ●	– | ●	– | ●
Anzahl Filter	Metall | Kombi	2 | –	1 | –	2 | –	3 | –	3 | –	3 | –	3 | –
Leistungsregulierung	elektromechanisch | elektronisch	– | ●	– | ●	– | ●	– | ●	– | ●	– | ●	– | ●
Motorenleistung	W	1 × 270	1 × 145	1 × 160	1 × 130	1 × 130	1 × 270	1 × 270

● vorhanden | o optional | – nicht vorhanden

[1] Werte ermittelt nach der gültigen Kennzeichnungsvorschrift EU 65/2014.

[2] Werte ermittelt nach EN 61591.

[3] Schallleistungspegel in dB(A) re 1 pW nach EN 60704-3.

Die Warendeklaration basiert auf den Normen der IEC International Electrotechnical Commission (Fachkommission TC 59).

	V-ZUG AG								
	AiroClearWand V6000	**AiroClearWand V6000**	**DW VHR 9**	**AiroClearWand V2000**	**DW QS 9**	**DW QS 6**	**DW E 9**	**DW N9**	**DW N6**
					Wandhauben				
	259	259	260	260	261	261	261	262	262
	38,9	38,9	39.9	47,5	41,7	41,7	41,7	48,5	48,5
	A+	A+	A+	A	A+	A+	A+	A	A
	36,3	36,3	34.8	34,2	35,0	35,0	35,0	32,5	32,5
	A	A	A	A	A	A	A	A	A
	28	33	91	76,1	109	109	109	58	58
	A	A	A	A	A	A	A	A	A
	89,5	89,5	66.0	65,1	85,1	85,1	75,1	70,7	70,7
	B	B	D	D	B	B	C	D	D
	247	247	270	300	300	300	300	331	331
	452	452	420	535	580	580	580	622	622
	675	675	750	720	700	700	700	750	750
	38	38	51	50	52	52	52	50	50
	52	52	60	62	66	66	66	64	64
	63	63	72	70	69	69	69	69	69
	0,49	0,49	0.49	0,49	0,49	0,49	0,49	0,49	0,49
	146	146	420	474	410	410	410	410	410
	346	346	500	556	500	500	500	497	497
	355	355	560	576	520	520	520	524	524
	210	210	280	295	280	280	280	250	250
	389	389	360	445	420	420	420	450	450
	570	570	400	475	440	440	440	480	480
	41	41	71	65	69	69	69	64	64
	56	56	76	73	75	75	75	76	76
	68	68	78	75	76	76	76	77	77
	3 × 2	2 × 2	2 × 1,1	2 × 2,5	2 × 1	2 × 1	2 × 1	2 × 1	2 × 1
	196	124	200	381	240	240	300	128	128
	LED	LED	LED	LED	LED	LED	LED	LED	LED
	120	90	90	90	90	60	90	90	60
	5,5	5,5	50	51,5	6	6	6	10	10
	55	55	33.8	32,5	47	47	47	50	50
	65/50	65/50	45/45	50/40	65/65	65/65	65/65	65/50	65/50
	29	25,5	16	19	22	15,6	22	9	7
	136	134	272	255	272	272	272	272	272
	● | ● 7)	● | ● 7)	● | ● 7)	● | ● 7)	● | ● 6)	● | ● 6)	● | ●	● | ●	● | ●
	● | o	● | o	● | o	● | –	● | o	● | o	● | o	● | –	● | –
	Touch	Touch	Touch	Touch	Tasten	Tasten	Tasten	Tasten	Tasten
	3+i/–	3+i/–	3+i/–	3+i/–	3+i/–	3+i/–	3+i/–	3+i/–	3+i/–
	I	I	I	I	I	I	I	I	I
					V-ZUG AG, Industriestrasse 66, 6302 Zug				
					V-ZUG AG				
					2 Jahre				
	150	150	150	150	150	150	150	150	150
	oben	oben	oben	oben	oben	oben	oben	oben	oben
	– | ●	– | ●	– | ●	– | ●	– | ●	– | ●	– | ●	– | ●	– | ●
	4 | –	3 | –	1 | –	2 | –	3 | –	2 | –	3 | –	3 | –	2 | –
	– | ●	– | ●	– | ●	– | ●	– | ●	– | ●	– | ●	● | –	● | –
	1 × 130	1 × 130	1 × 270	1 × 250	1 × 270	1 × 270	1 × 270	1 × 270	1 × 270

[4] Detaillierte Masszeichnungen des Herstellers beachten.
[5] Gemäss gültiger Vorschrift zur Gestaltung umweltgerechter Produkte EU 66/2014.
Hinweis: Stand der Tabellenangaben 01/2023. Weiterentwicklungen vorbehalten.

Die nachstehende standardisierte Warendeklaration entspricht den vom FEA Fachverband Elektroapparate für Haushalt und Gewerbe Schweiz in Zusammenarbeit mit Konsumentenorganisationen herausgegebenen Richtlinien.

Dunstabzugshauben 60

Markenname		**V-ZUG AG**				
Modellbezeichnung		**AiroClearEinbau V4000**	**AiroClearEinbau V4000**	**DEHM R8**	**DEHM R7**	**DEHM R5**
Kategorie/Geräteart				**Huttenlüfter**		
Abbildung Seite		272	272	272	273	273
Effizienz und Verbrauch [1]						
Jahres-Energieverbrauch (AEC hood)	kWh/annum	43,9	43,9	54,2	66,2	66,2
Energieeffizienzklasse	von A++ bis E	A	A	A	B	B
Fluiddynamische Effizienz (FDE hood)		33,1	33,1	29,3	24,9	24,9
Fluiddynamische Effizienzklasse	von A bis G	A	A	A	B	B
Leistung [2]						
Beleuchtungseffizienz (LE hood)		42,2	42,2	91	91	91
Beleuchtungseffizienzklasse	von A bis G	A	A	A	A	A
Fettabscheidegrad	%	78	78	75,1	75,1	75,1
Fettabscheidegradklasse	von A bis G	C	C	C	C	C
Leistungsdaten Abluft [2] [3]						
Luftvolumenstrom min. Abluft	m^3/h	304	304	290	270	270
Luftvolumenstrom max. Abluft	m^3/h	591	591	560	540	540
Luftvolumenstrom intensiv Abluft	m^3/h	704	704	690	640	640
Luftschallemission Stufe min. Abluft	dB(A)	49	49	51	55	55
Luftschallemission Stufe max. Abluft	dB(A)	64	64	64	69	69
Luftschallemission Stufe intensiv Abluft	dB(A)	67	67	68	71	71
Stand-off-Verbrauch (Aus-Zustand) [5]	Watt	0,43	0,43	0,49	0,49	0,49
Standby-Verbrauch (ohne Informationsanzeige) [5]						
Druckvermögen Stufe min. Abluft	Pa	452	452	460	450	450
Druckvermögen Stufe max. Abluft	Pa	527	527	540	540	540
Druckvermögen Stufe intensiv Abluft	Pa	551	551	550	550	550
Leistungsdaten Umluft						
Luftvolumenstrom min. Umluft	m^3/h	290	290	250	230	230
Luftvolumenstrom max. Umluft	m^3/h	538	538	300	270	270
Luftvolumenstrom intensiv Umluft	m^3/h	587	587	310	280	280
Luftschallemission Stufe min. Umluft	dB(A)	55	55	66	66	66
Luftschallemission Stufe max. Umluft	dB(A)	66	66	68	68	68
Luftschallemission Stufe intensiv Umluft	dB(A)	68	68	69	69	69
Beleuchtungsangaben						
Leistung total (Kochfeldbeleuchtung)	W	2 × 2	2 × 2	2 × 1,1	2 × 1,1	2 × 1,1
Lichtstärke [2]	lux	168	168	200	200	200
Art	mögliche Werte sind (LED, Halogen, FL)	LED	LED	LED	LED	LED
Abmessungen Gerät [4]						
Breite	cm	86	56	86	70	52
Höhe	cm	48	48	33	33	33
Tiefe	cm	46	46	30	30	30
Min. Abstand über Kochfläche Gas/Elektro	cm	65/50	65/50	65/45	65/45	65/45
Leergewicht (Inkl. allen Filtern)	kg	18	15	9	8	7
Elektrischer Anschluss						
Gesamtanschlusswert (bei 230 V / 50 Hz)	W	265	265	267,2	267,2	267,2
Betrieb Abluft | Umluft [7]		● | ●	● | ●	● | ●	● | ●	● | ●
Bedienung	Intern | extern	● | –	● | –	● | o	● | o	● | o
Regulierung		Tasten	Tasten	Tasten	Tasten	Tasten
Leistungsstufen	Anzahl/stufenlos	3+i/–	3+i/–	3+i/–	3+i/–	3+i/–
Sicherheit und Service						
Herkunftsland		I	I	I	I	I
Name und Adresse des Anbieters		**V-ZUG AG, Industriestrasse 66, 6302 Zug**				
Service durch		V-ZUG AG				
Ausstattung						
Garantie		2 Jahre				
Abluftstutzen, Durchmesser	mm	150	150	150	150	150
Abluftstutzen, Position		oben/rechts	oben/rechts	oben	oben	oben
Rückstauklappe	integriert | beigelegt	– | ●	– | ●	– | ●	– | ●	– | ●
Anzahl Filter	Metall | Kombi	2 | –	1 | –	2 | –	2 | –	1 | –
Leistungsregulierung	elektromechanisch|elektronisch	– | ●	– | ●	– | ●	– | ●	– | ●
Motorenleistung	W	1 × 265	1 × 265	1 × 265	1 × 265	1 × 265

● vorhanden | o optional | – nicht vorhanden

[1] Werte ermittelt nach der gültigen Kennzeichnungsvorschrift EU 65/2014.

[2] Werte ermittelt nach EN 61591.

[3] Schallleistungspegel in dB(A) re 1 pW nach EN 60704-3.

[4] Detaillierte Masszeichnungen des Herstellers beachten.

[5] Gemäss gültiger Vorschrift zur Gestaltung umweltgerechter Produkte EU 66/2014.

Hinweis: Stand der Tabellenangaben 01/2023. Weiterentwicklungen vorbehalten.

Die Warendeklaration basiert auf den Normen der IEC International Electrotechnical Commission (Fachkommission TC 59).

						V-ZUG AG							
AiroClear Einbau V6000	**AiroClear Einbau V6000**	**AiroClear Einbau V6000**	**AiroClear Einbau V6000**	**AiroClear Einbau V6000**	**DF SG9**	**DF SG6**	**AiroClear Einbau V400**	**DF SE 6**	**DF N6**	**DK S6i**	**AiroClear Einbau V200**	**AiroClear Einbau V200**	
				Glasauszug/Flachauszug						**Klappe**	**vorstehend**		
273/274	273/274	273/274	273/274	273/274	274	274	276	275	276	275	277	277	
32,6	31,2	31,2	31,2	31,2	44,9	44,9	98	39	39,7	60,5	103	103	
A+	A+	A+	A+	A+	A	A	D	A	A	D	D	D	
34,7	34,7	34,7	34,7	34,7	34,4	34,4	9,0	31,9	33,5	9,3	8,5	8,5	
A	A	A	A	A	A	A	E	A	A	E	E	E	
32	30	30	28	28	21	17	76,1	29	9	11	13	13	
A	A	A	A	A	B	C	A	A	E	E	D	D	
85,7	85,7	85,7	78	78	66	66	65,1	76	66	85,8	86,0	86,0	
B	B	B	C	C	D	D	D	C	D	B	B	B	
250	250	250	247	247	240	240	205	256	256	249	135	135	
455	455	455	452	452	537	537	310	537	647	394	336	336	
657	657	657	653	653	625	625	410	647	–	–	–	–	
38	38	38	38	38	46	46	48	46	46	53	52	52	
53	53	53	53	53	53	53	55	53	67	65	73	73	
69	69	69	69	69	66	66	61	67	–	–	–	–	
0,49	0,49	0,49	0,49	0,49	0,49	0,49	0,49	0,49					
									0	**0**	**0**	**0**	
150	150	150	149	149	432	432	151	418	418	198	140	140	
348	348	348	346	346	542	542	284	539	561	172	122	122	
353	353	353	355	355	599	599	295	561	–	–	–	–	
215	215	215	215	215	165	165	–	205	205	90	78	78	
392	392	392	392	392	368	368	–	448	490	105	100	100	
566	566	566	566	566	384	384	–	490	–	–	–	–	
42	42	42	42	42	51	51	–	52	51	68	62	62	
57	57	57	57	57	68	68	–	69	64	71	74	74	
68	68	68	69	69	71	71	–	71	73	–	–	–	
3×2	2×2	2×2	2×2	2×2	1×7	1×7	2×2.5	2×2,5	2×3	2×4	2×3	2×3	
191	119	119	113	113	147	119	318	318	54	90	97	78	
LED	LED	LED	LED	LED	LED	LED	LED	LED	LED	LED	LED	LED	
120	90	60	89,8	59,8	90	60	59,8	60	60	59,7	89,9	59,9	
5,5	5,5	5,5	2,5	2,5	4,6	4,6	4	4	4	24,2	13,25	13,25	
30–32,5	30–32,5	30–32,5	30–34,8	30–34,8	28–34,6	28–34,6	30,2–38,2	30,2–38,2	30,2–38,2	30,2	51	51	
65/50	65/50	65/50	65/50	65/50	65/43	65/43	65/43	65/43	65/43	60/50	50/65	50/65	
32,8	27,4	22	27,1	21,8	16	14	12	12	12	12	7	6	
136	134	134	134	134	207	207	185	205	206	133	166	166	
● | ● 7)	● | ● 7)	● | ● 7)	● | ● 7)	● | ● 7)	● | ● 7)	● | ● 7)	● | – 7)	● | – 7)	● | ● 7)	● | ● 7)	● | ● 7)	● | ● 7)	
● | o	● | o	● | o	● | o	● | o	● | –	● | –	● | o	● | –	● | –	● | –	● | o	● | o	
Touch/ Auszug	Touch/ Auszug	Touch/ Auszug	Touch/ Auszug	Touch/ Auszug	Tasten	Tasten	Tasten	Tasten	Tasten	Schie-beregler	Schie-beregler	Schie-beregler	
3+i/–	3+i/–	3+i/–	3+i/–	3+i/–	3+i/–	3+i/–	3+i/–	3+i/–	3/–	3/–	3/–	3/–	
I	I	I	I	I	I	I	I	I	I	I	I	I	
						V-ZUG AG, Industriestrasse 66, 6302 Zug							
						V-ZUG AG							
						2 Jahre							
150	150	150	150	150	150	150	150	150	150	150	125	125	
oben	oben	oben	oben	oben	oben	oben	oben	oben	oben	oben	oben	oben	
– | ●	– | ●	– | ●	– | ●	– | ●	● | –	● | –	– | ●	● | –	● | –	● | –	– | ●	– | ●	
4 | –	3 | –	2 | –	3 | –	1 | –	1 | –	1 | –	2 | –	2 | –	2 | –	1 | –	3 | –	2 | –	
– | ●	– | ●	– | ●	– | ●	– | ●	– | ●	– | ●	– | ●	– | ●	● | –	● | –	● | –	● | –	
1×130	1×130	1×130	1×130	1×130	1×200	1×200	1×185	1×200	1×200	1×125	1×160	1×160	

Die nachstehende standardisierte Warendeklaration entspricht den vom FEA Fachverband Elektroapparate für Haushalt und Gewerbe Schweiz in Zusammenarbeit mit Konsumentenorganisationen herausgegebenen Richtlinien.

Dunstabzugshauben 55

Markenname		**V-ZUG AG**				
Modellbezeichnung		**AiroClear Einbau V4000**	**AiroClear Einbau V4000**	**DEHM R8**	**DEHM R7**	**DEHM R5**
Kategorie/Geräteart				**Huttenlüfter**		
Abbildung Seite		272	272	272	273	273
Effizienz und Verbrauch [1]						
Jahres-Energieverbrauch (AEC hood)	kWh/annum	43,9	43,9	54,2	66,2	66,2
Energieeffizienzklasse	von A++ bis E	A	A	A	B	B
Fluiddynamische Effizienz (FDE hood)		33,1	33,1	29,3	24,9	24,9
Fluiddynamische Effizienzklasse	von A bis G	A	A	A	B	B
Leistung [2]						
Beleuchtungseffizienz (LE hood)		42,2	42,2	91	91	91
Beleuchtungseffizienzklasse	von A bis G	A	A	A	A	A
Fettabscheidegrad	%	78	78	75,1	75,1	75,1
Fettabscheidegradklasse	von A bis G	C	C	C	C	C
Leistungsdaten Abluft [2] [3]						
Luftvolumenstrom min. Abluft	m^3/h	304	304	290	270	270
Luftvolumenstrom max. Abluft	m^3/h	591	591	560	540	540
Luftvolumenstrom intensiv Abluft	m^3/h	704	704	690	640	640
Luftschallemission Stufe min. Abluft	dB(A)	49	49	51	55	55
Luftschallemission Stufe max. Abluft	dB(A)	64	64	64	69	69
Luftschallemission Stufe intensiv Abluft	dB(A)	67	67	68	71	71
Stand-off-Verbrauch (Aus-Zustand) [5]	Watt	0,43	0,43	0,49	0,49	0,49
Standby-Verbrauch (ohne Informationsanzeige) [5]						
Druckvermögen Stufe min. Abluft	Pa	452	452	460	450	450
Druckvermögen Stufe max. Abluft	Pa	527	527	540	540	540
Druckvermögen Stufe intensiv Abluft	Pa	551	551	550	550	550
Leistungsdaten Umluft						
Luftvolumenstrom min. Umluft	m^3/h	290	290	250	230	230
Luftvolumenstrom max. Umluft	m^3/h	538	538	300	270	270
Luftvolumenstrom intensiv Umluft	m^3/h	587	587	310	280	280
Luftschallemission Stufe min. Umluft	dB(A)	55	55	66	66	66
Luftschallemission Stufe max. Umluft	dB(A)	66	66	68	68	68
Luftschallemission Stufe intensiv Umluft	dB(A)	68	68	69	69	69
Beleuchtungsangaben						
Leistung total (Kochfeldbeleuchtung)	W	2 × 2	2 × 2	2 × 1,1	2 × 1,1	2 × 1,1
Lichtstärke [2]	lux	168	168	200	200	200
Art	mögliche Werte sind (LED, Halogen, FL)	LED	LED	LED	LED	LED
Abmessungen Gerät [4]						
Breite	cm	86	56	86	70	52
Höhe	cm	48	48	33	33	33
Tiefe	cm	32	32	30	30	30
Min. Abstand über Kochfläche Gas/Elektro	cm	65/50	65/50	65/65	65/65	65/45
Leergewicht (Inkl. allen Filtern)	kg	18	15	9	8	7
Elektrischer Anschluss						
Gesamtanschlusswert (bei 230 V / 50 Hz)	W	265	265	267,2	267,2	267,2
Betrieb Abluft | Umluft [7]		● | ●	● | ●	● | ●	● | ●	● | ●
Bedienung Intern | extern		● | –	● | –	● | o	● | o	● | o
Regulierung		Tasten	Tasten	Tasten	Tasten	Tasten
Leistungsstufen	Anzahl/stufenlos	3+i/–	3+i/–	3+i/–	3+i/–	3+i/–
Sicherheit und Service						
Herkunftsland		I	I	I	I	I
Name und Adresse des Anbieters		**V-ZUG AG, Industriestrasse 66, 6302 Zug**				
Service durch		V-ZUG AG				
Ausstattung						
Garantie		2 Jahre				
Abluftstutzen, Durchmesser	mm	150	150	150	150	150
Abluftstutzen, Position		oben/rechts	oben/rechts	oben	oben	oben
Rückstauklappe	integriert | beigelegt	– | ●	– | ●	– | ●	– | ●	– | ●
Anzahl Filter	Metall | Kombi	2 | –	1 | –	2 | –	2 | –	1 | –
Leistungsregulierung	elektromechanisch | elektronisch	– | ●	– | ●	– | ●	– | ●	– | ●
Motorenleistung	W	1 × 265	1 × 265	1 × 265	1 × 265	1 × 265

● vorhanden | o optional | – nicht vorhanden

[1] Werte ermittelt nach der gültigen Kennzeichnungsvorschrift EU 65/2014.

[2] Werte ermittelt nach EN 61591.

[3] Schallleistungspegel in dB(A) re 1 pW nach EN 60704-3.

[4] Detaillierte Masszeichnungen des Herstellers beachten.

[5] Gemäss gültiger Vorschrift zur Gestaltung umweltgerechter Produkte EU 66/2014.

Hinweis: Stand der Tabellenangaben 01/2023. Weiterentwicklungen vorbehalten.

Die Warendeklaration basiert auf den Normen der IEC International Electrotechnical Commission (Fachkommission TC 59).

				V-ZUG AG						
AiroClear Einbau V6000	**AiroClear Einbau V6000**	**AiroClear Einbau V6000**	**AiroClear Einbau V6000**	**DF SG8**	**DF SG5**	**AiroClear Einbau V400**	**DF SE 5**	**DF N5**	**DK S5i**	**AiroClear Einbau V200**
				Glasauszug /Flachauszug					Klappe	vorstehend
	273/274			274	274	276	275	276	275	277
32,6	31,2	31,2	31,2	44,9	44,9	98	39	39,7	60,5	103
A+	A+	A+	A+	A	A	D	A	A	D	D
34,7	34,7	34,7	34,7	34,4	34,4	9,0	31,9	33,5	9,3	8,5
A	A	A	A	A	A	E	A	A	E	E
32	30	28	28	21	17	76,1	29	9	11	13
A	A	A	A	B	C	A	A	E	E	D
85,7	85,7	78	78	66	66	65,1	76	66	85,8	86
B	B	C	C	D	D	D	C	D	B	B
250	250	247	247	240	240	205	256	256	249	135
455	455	452	452	537	537	310	537	647	394	336
657	657	653	653	625	625	410	647	–	–	–
38	38	38	38	46	46	48	46	46	53	52
53	53	53	53	53	53	55	53	67	65	73
69	69	69	69	66	66	61	67	–	–	–
0,49	0,49	0,49	0,49	0,49	0,49	0,49	0,49			
								0	0	0
150	150	149	149	432	432	151	418	418	198	140
348	348	346	346	542	542	284	539	561	172	122
353	353	355	355	599	599	295	561	–	–	–
215	215	215	215	165	165	–	205	205	90	78
392	392	392	392	368	368	–	448	490	105	100
566	566	566	566	384	384	–	490	–	–	–
42	42	42	42	51	51	–	52	51	68	62
57	57	57	57	68	68	–	69	64	71	74
68	68	69	69	71	71	–	71	73	–	–
3 × 2	2 × 2	2 × 2	2 × 2	1 × 7	1 × 7	2 × 2,5	2 × 2,5	2 × 3	2 × 4	2 × 3
191	119	113	113	147	119	318	318	54	90	78
LED	LED	LED	LED	LED	LED	LED	LED	LED	LED	LED
120	90	89,8	54,8	82,1	54,8	54.8	54,8	54,8	54,7	54,9
5,5	5,5	2,5	2,5	4,6	4,6	4	4	4	24,2	13,25
30–32,5	30–32,5	30–34,8	30–34,8	28–35	28–35	30,2–38,2	30,2–38,2	30,2–38,2	30,2	51
65/50	65/50	65/50	65/50	65/43	65/43	65/43	65/43	65/43	60/50	50/65
32,8	27,4	27,1	20,5	16	14	12	12	12	12	6
136	134	134	134	207	207	185	205	206	133	166
● | ● 7)	● | ● 7)	● | ● 7)	● | ● 7)	● | ● 7)	● | ● 7)	● | – 7)	● | – 7)	● | ● 7)	● | ● 7)	● | ● 7)
● | ○	● | ○	● | ○	● | ○	● | –	● | –	● | ○	● | –	● | –	● | –	● | ○
Touch/ Auszug	Touch/ Auszug	Touch/ Auszug	Touch/ Auszug	Tasten	Tasten	Tasten	Tasten	Tasten	Schieberegler	Schieberegler
3+i/–	3+i/–	3+i/–	3+i/–	3+i/–	3+i/–	3+i/-	3+i/–	3/–	3/–	3/–
I	I	I	I	I	I	I	I	I	I	I
				V-ZUG AG, Industriestrasse 66, 6302 Zug						
				V-ZUG AG						
				2 Jahre						
150	150	150	150	150	150	150	150	150	150	125
oben	oben	oben	oben	oben	oben	oben	oben	oben	oben	oben
– | ●	– | ●	– | ●	– | ●	● | –	● | –	– | ●	● | –	● | –	● | –	– | ●
4 | –	3 | –	3 | –	1 | –	1 | –	1 | –	2 | –	2 | –	2 | –	1 | –	2 | –
– | ●	– | ●	– | ●	– | ●	– | ●	– | ●	– | ●	– | ●	● | –	● | –	● | –
1 × 130	1 × 130	1 × 130	1 × 130	1 × 200	1 × 200	1 × 185	1 × 200	1 × 200	1 × 125	1 × 160

Die nachstehende standardisierte Warendeklaration entspricht den vom FEA Fachverband Elektroapparate für Haushalt und Gewerbe Schweiz in Zusammenarbeit mit Konsumentenorganisationen herausgegebenen Richtlinien.

Geschirrspüler 60

Markenname		**V-ZUG AG**								
Modellbezeichnung		**GS V6000 Wärmepumpe**	**GS V6000 OptiLift**	**GS V4000 OptiLift**	**GS 6000 Vi Besteckschublade**	**GS V6000 Vi/ di**	**GS V4000 Vi Besteckschublade**	**GS V4000 i/ Vi**	**GS V2000 i/ Vi**	**GS V200 Vi**
Fassungsvermögen (Massgedecke) [1]	Anzahl	13	12/13*	12/13*	14	13	14	13	13	12
Abbildung Seite		304	302	303	302	304	303	306	307	309
Effizienz und Verbrauch		Ecoprogramm	Ecoprogramm	Ecoprogramm	Ecoprogramm	Ecoprogramm	Ecoprogramm	Ecoprogramm	Ecoprogramm	50° Eco
Energieeffizienzklasse [1]	von A bis G	A	C	C	C	B	C	C	C	C
Energieverbrauch pro 100 Zyklen im eco Programm [1]	kWh	48	69/73*	73/74*	71	63	73	73	73	73
Energieverbrauch pro Zyklus im eco Programm [1]	kWh	0,48	0.69/0.73*	0.73/0.74*	0,71	0.63	0.73	0,73	0,73	0.73
Energieverbrauch Standby (eingeschaltet/ausgeschaltet)	W	0,1	0,1	0,1	0,1	0,1	0,1	0,1	0,1	0.5
Wasserverbrauch pro Zyklus im eco Programm [1]	L	8.6	6,5/6,7*	9,3/9,8*	6.7	6.5	9.3	9.8	9.8	9.5
Trocknungsleistungsindex [1]	von A bis G	A	A	A	A	A	A	A	A	A
Reinigungsleistungsindex [1]	von A bis G	A	A	A	A	A	A	A	A	A
Gebrauchseigenschaften										
Dauer (Programm eco) [1]	min	358	345/390*	355/390*	390	345	390	355	355	295
Automatische Ausschaltzeit	min	0	0	0	0	0	0	0	0	–
Luftschallemissionsklasse	A–D	B	A	B	A	A	A	B	A	B
Luftschallemission (Gerät eingebaut) [2]	dB (A) re 1pw	42	38	38*/42	38	38	38	42	42	44
Bauform										
Einbaugerät		●	●	●	●	●	●	●	●	●
Standgerät mit Arbeitsplatte		–	–	–	–	–	–	–	–	–
Standgerät unterbaufähig		–	–	–	–	–	–	–	–	–
Hocheinbau		●	●	●	●	●	●	●	●	–
Dekorierbar		–	–	–	●	●	●	●	●	
Integrierbar		–	–	–	●	●	●	●	●	–
Vollintegrierbar		●	●	●	●	●	●	●	●	●
Abmessungen Gerät [3]										
Höhe	cm	87 – 91	76,5 – 96,9	76,5 – 96,9	76,5 – 96,9	76,5 – 96,9	76,5 – 96,9	76,5 – 96,9	76,5 – 96,9	81 – 87
Breite	cm	60	60	60	60	60	60	60	60	60
Tiefe (einschliesslich Wandabstand)	cm	58	58	58	58	58	58	58	58	55
Höhe für Unterbau	cm	78,3 – 84,8	78,3 – 84,8	78,3 – 84,8	78,3 – 84,8	78,3 – 84,8	78,3 – 84,8	78,3 – 84,8	78,3 – 84,8	81,5
Tiefe bei geöffneter Tür	cm	116,5	116,5 –123	116,5 –123	116,5 –123	116,5 –123	116,5 –123	116,5 –123	116,5 –123	115,5
Höhe verstellbar	mm	40	116	116	116	116	116	116	116	60
Leergewicht	kg	62 – 67	46 – 55	46 – 55	46 – 55	46 – 55	46 – 55	46 – 55	46 – 55	30
Elektrischer Anschluss										
Spannung (50 Hz, V)	V	400 2N/230	400 2N/230	230/400 2N/230*	400 2N/230	400 2N/230	400 2N/230	230	230	230
Anschlusswerte [4]	kW	4,0/2,2	3.2/2.2	2.2/3.2*	3,2/2,2	3,2/2,2	3,2/2,2	2,2	2,2	2,3
Absicherung [4]	A	10/10	10/10	10	10/10	10/10	10/10	10	10	10
Wasseranschluss										
Druckschlauch G ¾"	m	1,5	1,5	1,5	1,5	1,5	1,5	1,5	1,5	1,4
anschliessbar an Kalt-/Warmwasser	C°	60	60	60	60	60	60	60	60	60
Wasserdruck	bar	1 –10	1 –10	1 –10	1 –10	1 –10	1 –10	1 –10	1 –10	0,5 –10
Wasserablauf	m	1,5	1,5	1,5	1,5	1,5	1,5	1,5	1,5	1,9
Sicherheit und Service										
Herkunftsland		CH	CH	CH	CH	CH	CH	CH	CH	PL
Name und Adresse des Anbieters		**V-ZUG AG, Industriestrasse 66, 6302 Zug**								
Service durch		V-ZUG AG								
Ausstattung										
Anzahl Spülprogramme		12	12	8/9*	12	12	9	8	6	6
Wärmepumpe		●	–	–	–	–	–	–	–	–
ergoPlus-Besteckschublade			●	–	●	–	●	●	–	–
LED-Innenraumbeleuchtung		●	●	●	●	●	●	●	–	–
Automatischer Türaufstosser		●	●	●	●	●	●	●	●	–
Vario-Körbe | Mehrfachhöhenverstellung		● | ●	● | ●	● | ●	● | ●	● | ●	● | ●	● | ●	● | ●	● | –
Klartextanzeige		●	●	●	●	●	●	●	●	–
Wasserhärtesteuerung		●	●	–	●	●	–	–	–	–
Trübungssensor		●	●	●	●	●	●	●	●	–
SteamFinish		●	●	●* | –	●	●	●	–	–	–
Automatikprogramm		●	●	●	●	●	●	●	●	●
Fondue-/Raclette-Programm		●	●	●	●	●	●	●	–	–
Sprint- | Party-Programm		● | ●	● | ●	●* | –	● | ●	● | ●	● | –	–	–	–
Alltag-Kurzprogramm		●	●	–	●	●	●	–	–	–
Hygieneprogramm		●	●	●	●	●	●	●	–	–
Gläserprogramm		●	●	●	●	●	●	●	●	●
All-in-1-Einstellung		●	●	●	●	●	●	●	●	–
Aktiver Wasserstop		●	●	●	●	●	●	●	●	●
Salzverbrauch pro Spülgang/pro Massgedeck	g	7,1/0,55	5,6/0,40	8/0,61	5,6/0,40	5,4/0,42	5,6/0,40	8/0,61	8/0,61	8,0/0,89
Garantie	Jahre	2	2	2	2	2	2	2	2	2

● vorhanden | ○ optional | – nicht vorhanden

[1] Werte ermittelt nach der gültigen Norm EN 50242 im Standardprogramm «ECO».

[2] Gemessen nach der gültigen Norm IEC 60704-2-3 im Standardprogramm «ECO».

[3] Bei Einbaugeräten Nischenmasse. Weitere Massangaben sind den Katalogen zu entnehmen.

Die Warendeklaration basiert auf den Normen der IEC International Electrotechnical Commission (Fachkommission TC 59).

Geschirrspüler 55

Markenname								
Modellbezeichnung		**GS V6000 Vi Besteckschublade**	**V6000 Vi/di**	**GS V4000 Vi Besteckschublade**	**GS V4000 i/Vi**	**GS V2000 i/Vi**	**GS V400 Vi**	**GS V600 Vi Besteckschublade**
Fassungsvermögen (Massgedecke) [1]	Anzahl	13	12	13	12	12	9	10
Abbildung Seite		319	319	320	321	321	323	323
Effizienz und Verbrauch		**Ecoprogramm**	**Ecoprogramm**	**Ecoprogramm**	**Ecoprogramm**	**Ecoprogramm**	**50° Eco**	**50° Eco**
Energieeffizienzklasse [1]	von A bis G	C	B	C	C	C	E	D
Energieverbrauch pro 100 Zyklen im eco Programm [1]	kWh	71	62	72	72	72	70	67
Energieverbrauch pro Zyklus im eco Programm [1]	kWh	0,71	0,62	0,72	0,72	0,72	0,7	0,67
Energieverbrauch Standby (eingeschaltet/ausgeschaltet)	W	0,1	0,1	0,1	0,1	0,1	0,5	0,5
Wasserverbrauch pro Zyklus im eco Programm [1]	L	6.5	6.5	9.3	9.8	9.8	8.5	9.5
Trocknungsleistungsindex [1]	von A bis G	A	A	A	A	A	A	A
Reinigungsleistungsindex [1]	von A bis G	A	A	A	A	A	A	A
Gebrauchseigenschaften								
Dauer (Programm eco) [1]	min	390	345	390	355	355	195	210
Automatische Ausschaltzeit	min	0	0	0	0	0	–	–
Luftschallemissionsklasse	A–D	A	A	A	B	B	C	B
Luftschallemission (Gerät eingebaut) [2]	dB (A) re 1pw	38	38	38	42	42	46	44
Bauform								
Einbaugerät		●	●	●	●	●	●	●
Standgerät mit Arbeitsplatte		–	–	–	–	–	–	–
Standgerät unterbaufähig		–	–	–	–	–	–	–
Hocheinbau		●	●	●	●	●	–	–
Dekorierbar		●	–	–	●	●		
Integrierbar		●	–	–	●	●	–	–
Vollintegrierbar		●	●	●	●	●	●	●
Abmessungen Gerät [3]								
Höhe	cm	76,5 – 96,9	76,5 – 96,9	76,5 – 96,9	76,5 – 96,9	76,5 – 96,9	81 – 87	81 – 87
Breite	cm	55	55	55	55	55	45	45
Tiefe (einschliesslich Wandabstand)	cm	58	58	58	58	58	55	58
Höhe für Unterbau	cm	76,2	76,2	76,2	76,2	76,2	81,5	81,5
Tiefe bei geöffneter Tür	cm	116,5 –123	116,5 –123	116,5 –123	116,5 –123	116,5 –123	115	115
Höhe verstellbar	mm	116	116	116	116	116	60	60
Leergewicht	kg	46 – 55	46 – 55	46 – 55	46 – 55	46 – 55	30	35
Elektrischer Anschluss								
Spannung (50 Hz, V)	V	400 2N/230	400 2N/230	400 2N/230	230	230	230	230
Anschlusswerte [4]	kW	3,2/2,2	3,2/2,2	3,2/2,2	2,2	2,2	2,2	2,2
Absicherung [4]	A	10/10	10/10	10/10	10	10	10	10
Wasseranschluss								
Druckschlauch G ¾"	m	1,5	1,5	1,5	1,5	1,5	1,4	1,4
anschliessbar an Kalt-/Warmwasser	C°	60	60	60	60	60	60	60
Wasserdruck	bar	1–10	1–10	1–10	1–10	1–10	0,5 –10	1–10
Wasserablauf	m	1,5	1,5	1,5	1,5	1,5	1,5	1,5
Sicherheit und Service								
Herkunftsland		CH	CH	CH	CH	CH	D	D
Name und Adresse des Anbieters		**V-ZUG AG, Industriestrasse 66, 6302 Zug**						
Service durch		V-ZUG AG						
Ausstattung								
Anzahl Spülprogramme		12	12	9	8	6	5	6
Wärmepumpe		–	–	–	–	–	–	–
ergoPlus-Besteckschublade		●	–	●	–	–	–	–
LED-Innenraumbeleuchtung		●	●	●	●	–	–	–
Automatischer Türaufstosser		●	●	●	●	–	–	●
Vario-Körbe | Mehrfachhöhenverstellung		● | ●	● | ●	● | ●	● | ●	● | ●	● | –	● | –
Klartextanzeige		●	●	●	–	–	–	–
Wasserhärtesteuerung		●	●	–	–	–	–	–
Trübungssensor		●	●	●	●	●	●	●
SteamFinish		●	●	●	–	–	–	–
Automatikprogramm		●	●	●	●	●	●	●
Fondue-/Raclette-Programm		●	●	●	●	–	–	–
Sprint- | Party-Programm		● | ●	● | ●	● | –	–	–	–	–
Alltag-Kurzprogramm		●	●	–	–	–	–	–
Hygieneprogramm		●	●	●	●	–	–	–
Gläserprogramm		●	●	●	●	●	–	–
All-in-1-Einstellung		●	●	●	●	●	–	–
Aktiver Wasserstop		●	●	●	●	●	●	●
Salzverbrauch pro Spülgang/pro Massgedeck	g	5,6/0,40	5,4/0,42	5,6/0,40	8/0,61	8/0,61	8,0/0,92	8,0/0,92
Garantie	Jahre	2	2	2	2	2	2	2

[4] Angaben über Umschaltmöglichkeiten sind ggf. den Katalogen zu entnehmen.
* Mit Besteckschublade.
Hinweis: Stand der Tabellenangaben 01/2023. Weiterentwicklungen vorbehalten.

Die nachstehende standardisierte Warendeklaration entspricht den vom FEA Fachverband Elektroapparate für Haushalt und Gewerbe Schweiz in Zusammenarbeit mit Konsumentenorganisationen herausgegebenen Richtlinien.

Kühl- und Gefriergeräte 60

Markenname		**V-ZUG AG**							
Modellbezeichnung		**Cooltronic 60i eco**	**Noblesse 60i eco**	**CombiCooler V4000 178KNI**	**CombiCooler V4000 178NI**	**CombiCooler V2000 178NI**	**Prestige 60i eco**	**Classic 60i eco**	**CombiCooler V2000 152NI**
Kategorie/Geräteart		**Kühl-/Gefriergeräte**							
Bauart		Einbau	Einbau	Einbau	Einbau	Einbau	Einbau	Einbau	Einbau
Abbildung Seite		338	338	339	339	340	340	341	341
Effizienz und Verbrauch									
Energieeffizienzklasse/Effizienzindex [5]	A bis G	E	E	C	C	E	E	E	C
Energieverbrauch pro Jahr [1]	kWh/annum	190	208	162	146	205	214	191	147
Nutzinhalt									
gesamt	L	265	297	269	282	294	290	263	231
Kühlteil	L	169	234	195	208	220	221	187	157
Kaltlagerfach	L	49	–	61	–	–	–	–	–
Kellerfach	L	–	–	–	–	–	–	–	–
Weinlagerfach	Anz. Flaschen	–	–	–	–	–	–	–	–
Gefrierfach	L	47	63	74	74	74	69	76	74
Sternekennzeichen Gefrierteil [2]		★★★★	★★★★	★★★★	★★★★	★★★★	★★★★	★★★★	★★★★
Frostfreies Kühl- | Gefrierteil (NoFrost)		● | –	● | –	● | ●	● | ●	● | ●	● | –	● | –	● | ●
Leistung									
Lagerzeit bei Störungen [3]	h	12	14	16,8	14	12	10	11	13
Gefriervermögen [4]	kg/24h	3	3	4,8	6	5	5	4	6
Klimaklasse		SN-ST	SN-ST	SN-ST	SN-T	SN-N	SN-ST	SN-N	SN-T
Umgebungstemperatur (min. > max.)	°C	10 > 38	10 > 38	10 > 38	10 > 43	10 > 32	10 > 38	10 > 32	10 > 43
Luftschallemissionsklasse	A bis D	B	B	B	B	C	C	C	B
Luftschallemission [5]	dB (A)	35	35	35	35	38	36	37	35
Art der Lichtquelle/Effizienzklasse	Typ/A bis G	LED/E	LED/E	Kühlfach: LED/F Gefrierfach: LED/G	Kühlfach: LED/F Gefrierfach: LED/G	Kühlfach: LED/F Gefrierfach: LED/G	LED/E	LED/E	Kühlfach: LED/E Gefrierfach: LED/G
Bauform									
Standgerät		–	–	–	–	–	–	–	–
Einbaugerät (Breitennorm 55 | 60)		● | ●	● | ●	● | ●	● | ●	● | ●	● | ●	● | ●	● | ●
Unterbaugerät		–	–	–	–	–	–	–	–
Integrierbar [6]		●	●	●	●	●	●	●	●
Anzahl der Aussentüren/Auszüge		2/–	2/–	2/–	2/–	2/–	2/–	2/–	2/–
Türanschlag (l links / r rechts / w wechselbar)		l/r/w	l/r/w	l/r/w	l/r/w	l/r/w	l/r/w	l/r/w	l/r/w
Dekorrahmen vorhanden/nachrüstbar		–/–	–/–	–/–	–/–	–/–	–/–	–/–	–/–
Abmessungen Gerät									
Höhe	cm	177,6	177,6	177,6	177,6	177,6	177,6	164,9	152,2
Breite	cm	54,8	54,8	54,8	54,8	54,8	54,8	54,8	54,8
Tiefe	cm	54,5	54,5	54,5	54,5	54,5	54,5	57	54,5
Abmessungen Nische [7]									
Höhe	cm	177,8	177,8	177,8	177,8	177,8	177,8	165,1	152,4
Breite	cm	56	56	56	56	56	56	56	56
Tiefe	cm	55	55	55	55	55	55	60,5	55
Leergewicht [8]	kg	71	68,2	60,9	71,4	64	65	61,6	64,4
Elektrischer Anschluss									
Spannung/Frequenz	V/Hz	230	230	220–240V/50Hz	220–240V/50Hz	220–240V/50Hz	230	230	220–240V/50Hz
Anschlusswert	W	140	140	140	140	140	115	115	140
Absicherung	A	10	10	10	10	10	10	10	10
Sicherheit und Service									
Herkunftsland		CH	CH	CH	CH	CH	CH	CH	CH
Name und Adresse des Anbieters		**V-ZUG AG, Industriestrasse 66, 6302 Zug**							
Service durch		V-ZUG AG							
Ausstattung									
Bedienung Temperatureinstellung		Touch	Touch	Touch	Touch	Touch	Touch	Touch	Touch
Temperaturanzeige Kühlschrank		●	●	●	●	●	●	●	●
Temperaturanzeige Gefrierteil		●	●	●	●	●	●	–	●
Temperatur für Gefrierteil einstellbar									
unabhängig von der Kühltemperatur		●	●	●	●	●	●	–	●
zusammen mit Kühltemperatur		–	–	–	–	–	–	●	–
Schnellgefrierschalter mit automatischer Rückstellung		●	●	●	●	●	●	–	●
Warnsignal / Störung Gefrierteil		opt./aku.	opt./aku.	opt./aku.	opt./aku.	opt./aku.	opt./aku.	–	opt./aku.
Warnsignal: Tür offen		opt./aku.	opt./aku.	opt./aku.	opt./aku.	opt./aku.	opt./aku.	opt./aku.	opt./aku.
Ausstattung Kühlschrank									
Anzahl Glastablare		4	5	4	5	5	5	5	4
Anzahl Türfächer		4	4	3	4	5	5	5	4
Anzahl Gemüseschubladen		3	1	2	1	1	1	1	1
Ausstattung Gefrierteil									
Anzahl Fächer		2	5	3	3	3	3	3	3
Anzahl Körbe; Behälter; Schubladen		2	1	3	3	3	3	3	3
Wasseranschluss		–	–	–	–	–	–	–	–
AquaStopp		–	–	–	–	–	–	–	–
Garantie		2 Jahre							

● vorhanden | ○ optional | – nicht vorhanden

[1] Jahres-Energieverbrauch ermittelt nach EN 62552/2020. Im praktischen Betrieb können sich Abweichungen ergeben.

[2] * –6 °C oder kälter |*** –18 °C oder kälter |** –12 °C oder kälter |**** –18 °C oder kälter und Mindestgefriervermögen

[3] Temperaturanstiegszeit auf –9 °C bei vollbeladenem Gefrierteil. Bei Teilbeladung ergeben sich kürzere Zeiten.

[4] Weitere Angaben zum Gefriervermögen in der Gebrauchsanweisung.

[5] Gemessen nach der gültigen Norm EN 60704-2-14 in dB(A) re 1pW.

[6] Integrierbar unter Verwendung einer Möbeltüre.

Die Warendeklaration basiert auf den Normen der IEC International Electrotechnical Commission (Fachkommission TC 59).

	V-ZUG AG											
	Futura 60i eco	**Cooler V4000 178K**	**Cooler V4000 178KG**	**Magnum 60i**	**De Luxe 60i eco/ De Luxe 60i**	**Optima 2 60i**	**Perfect 60i eco/ Perfect 60i**	**Cooler V200 88G**	**Komfort 60i**	**Freezer V4000 178N**	**Freezer V600 8UN**	**FoodCenter V2000**
	Kühl-/Gefriergeräte											
	Einbau	Einbau	Einbau	Einbau	Einbau	Einbau	Einbau	Einbau	Einbau	Einbau	Einbau	Freistehend
	342	342	343	343	344	345	346	347	347	348	348	386
	E	D	D	F	E / F	F	E / F	E	F	E	E	E
	165	120	215	214	167/208	208	154/184	147	176	239	181	323
	220	291	273	316	269	269	200	118	119	216	80	562
	151	291	246	291	244	244	175	102	104	–	–	371
	–	96	96	–	–	–	–	–	–	–	–	–
	–	–	–	–	–	–	–	–	–	–	–	–
	–	–	–	–	–	–	–	–	–	–	–	–
	69	–	27	25	25	25	25	16	15	216	80	191
	★★★★	–	★★★★	★★★★	★★★★	★★★★	★★★★	★★★★	★★★★	★★★★	★★★★	★★★★
	● | –	● | –	● | –	● | –	● | –	● | –	● | –	● | –	● | –	– | ●	– | ●	● | ●
	11	–	–	7	7	7	8	9	9	9	9	6
	4	–	–	4	4	4	3	2	3	10	7,6	12
	SN-ST	SN-T	SN-T	SN-ST	SN-ST	SN-ST	SN-ST	SN-ST	SN-ST	SN-T	SN-T	SN-T
	10 > 38	10 > 43	10 > 43	10 > 38	10 > 38	10 > 38	10 > 38	10 > 38	10 > 38	10 > 43	10 > 43	10 > 43
	B	B	B	B	B	B	B	C	B	B	B	D
	35	32	34	35	34/34	34	33/34	37	35	35	35	42
	LED/E	LED/–	LED/–	LED/E	LED/E	LED/E	LED/E	LED/–	LED/–	–/–	–/–	LED/–
	–	–	–	–	–	–	–	–	–	–	–	●
	● | ●	– | ●	– | ●	● | ●	● | ●	● | ●	– | ●	– | ●	– | ●	– | ●	– | ●	– | –
	–	–	–	–	–	–	–	–	●	–	●	–
	●	●	●	●	●	●	●	●	●	●	●	–
	2/–	1/–	1 / –	1/–	1/–	1/–	1/–	1/–	1/–	1/–	1/–	2/–
	l/r/w	l/r/w	l/r/w	l/r/w	l/r/w	l/r/w	l/r/w	l/r/w	l/r/w	l/r/w	l/r/w	–
	–/–	–/–	–/–	–/–	–/–	–/–	–/–	–/–	–/–	–/–	–/–	–/–
	152,2	177,0	177,0	177,6	152,2	152,2	122	87,2	82-88	177,0	82-88	178,7
	54,8	55,9	55,9	54,8	54,8	54,8	55,8	55,9	59,7	55,9	59,7	90,8
	54,5	54,4	54,4	54,5	54,5	54,5	54,5	54,4	54,4	54,4	54,4	70,8
	152,4	177,8	177,8	177,8	152,4	152,4	122,1	87,4	82-88	177,8	82-88	-
	56	56	56	56	56	56	56	56	56	56	56	-
	55	55	55	55	55	55	55	32,7	55	55	55	-
	56,8	74,7	73,6	64	60/57,4	57,2	46,8/48,6	35,8	35,5	82,2	37,6	107
	230	220-240/50Hz	220-240/50Hz	220-240V/50Hz	230	230	230	220-240V/50Hz	220-240V/50Hz	220-240V/50Hz	220-240/50Hz	220-240/50Hz
	100	–	–	140	100	100	80	–	–	–	–	252
	10	–	–	10	10	10	10	–	–	–	–	10
	CH	DE	DE	CH	CH	CH	CH	DE	BG	DE	BG	CN
	V-ZUG AG, Industriestrasse 66, 6302 Zug											
	V-ZUG AG											
	Touch	Touch	Touch	Touch	Touch	Touch	Touch	Touch	Touch	Touch	Drucktasten	Touch
	●	●	●	●	●	●	●	●	●	–	–	●
	–	–	–	–	–	–	–	–	–	●	●	●
	–	–	–	–	–	–	–	–	–	●	●	●
	●	–	●	●	●	●	●	●	●	–	–	–
	–	–	–	–	–	–	–	–	–	●	●	–
	–	–	–	–	–	–	–	–	–	opt./aku.	opt./aku.	opt./aku.
	opt./aku.	opt./aku.	opt./aku.	opt./aku.	opt./aku.	opt./aku.	opt./aku.	opt./aku.	opt./aku.	opt./aku.	opt./aku.	opt./aku.
	4	7	5	6	5	6	4	3	3	–	–	5
	4	4	4	6	5	5	4	3	2	–	–	5
	1	3	3	2	1	3	1	2	1	–	–	2
	3	–	2	1	2	2	2	1	1	–	–	5
	3	–	–	–	2	2	2	–	–	8	3	2
	–	–	–	–	–	–	–	–	–	–	–	●
	–	–	–	–	–	–	–	–	–	–	–	□
	2 Jahre											

[7] Benötigte Nischengrösse in den Masszeichnungen ersichtlich.
[8] Beachten Sie die Tragfähigkeit der Wand oder des Schrankes für das Gerät UND dessen Inhalt.
[9] Energieeffizienzklasse/Effizienzindex ermittelt nach EN 62552/2020.
[10] Energieeffizienzklasse/Effizienzindex ermittelt nach DIN EN 153, Ausgabe 1990.
[11] Jahres-Energieverbrauch ermittelt nach DIN EN 153, Ausgabe 1990. Im praktischen Betrieb können sich Abweichungen ergeben.
Hinweis: Stand der Tabellenangaben 01/2023. Weiterentwicklungen vorbehalten.

Die nachstehende standardisierte Warendeklaration entspricht den vom FEA Fachverband Elektroapparate für Haushalt und Gewerbe Schweiz in Zusammenarbeit mit Konsumentenorganisationen herausgegebenen Richtlinien.

Kühl- und Gefriergeräte 55

Markenname		**V-ZUG AG**							
Modellbezeichnung		**Cooltronic eco**	**Noblesse eco**	**CombiCooler V4000 178KNI**	**CombiCooler V4000 178NI**	**CombiCooler V2000 178NI**	**Prestige eco**	**Classic eco**	**CombiCooler V2000 152NI**
Kategorie/Geräteart							**Kühl-/Gefriergeräte**		
Bauart		Einbau	Einbau	Einbau	Einbau	Einbau	Einbau	Einbau	Einbau
Abbildung Seite		368	368	369	369	370	370	371	371
Effizienz und Verbrauch									
Energieeffizienzklasse/Effizienzindex	A bis G	E	E	C	C	E	E	E	C
Energieverbrauch pro Jahr [1]	kWh/annum	190	208	162	146	205	214	191	147
Nutzinhalt									
gesamt	L	265	297	269	282	294	290	263	231
Kühlteil	L	169	234	195	208	220	221	187	157
Kaltlagerfach	L	49	–	61	–	–	–	–	–
Kellerfach	L	–	–	–	–	–	–	–	–
Weinlagerfach	Anz. Flaschen	–	–	–	–	–	–	–	–
Gefrierfach	L	47	63	74	74	74	69	76	74
Sternekennzeichen Gefrierteil [2]		★★★★	★★★★	★★★★	★★★★	★★★★	★★★★	★★★★	★★★★
Frostfreies Kühl- | Gefrierteil (NoFrost)		● | –	● | –	● | ●	● | ●	● | ●	● | –	● | –	● | ●
Leistung									
Lagerzeit bei Störungen [3]	h	12	14	16,8	14	12	10	11	13
Gefriervermögen [4]	kg/24h	3	3	4,8	6	5	5	4	6
Klimaklasse		SN–ST	SN–ST	SN–ST	SN–T	SN–N	SN–ST	SN-N	SN-T
Umgebungstemperatur (min. > max.)	°C	10 > 38	10 > 38	10 > 38	10 > 43	10 > 32	10 > 38	10 > 32	10 > 43
Luftschallemissionsklasse	A bis D	B	B	B	B	C	C	C	B
Luftschallemission [5]	dB (A)	35	35	35	35	38	36	37	35
Art der Lichtquelle/Effizienzklasse	Typ/A bis G	LED/E	LED/E	Kühlfach: LED/F Gefrierfach: LED/G	Kühlfach: LED/F Gefrierfach: LED/G	Kühlfach: LED/F Gefrierfach: LED/G	LED/E	LED/E	Kühlfach: LED/E Gefrierfach: LED/G
Bauform									
Standgerät		–	–	–	–	–	–	–	–
Einbaugerät (Breitennorm 55 | 60)		● | ●	● | ●	● | ●	● | ●	● | ●	● | ●	● | ●	● | ●
Unterbaugerät		–	–	–	–	–	–	–	–
Integrierbar [6]		●	●	●	●	●	●	●	●
Anzahl der Aussentüren/Auszüge		2/–	2/–	2/–	2/–	2/–	2/–	2/–	2/–
Türanschlag (l links / r rechts / w wechselbar)		l/r/w	l/r/w	l/r/w	l/r/w	l/r/w	l/r/w	l/r/w	l/r/w
Dekorrahmen vorhanden/nachrüstbar		– | –	– | –	– | –	– | –	– | –	– | –	– | –	– | –
Abmessungen Gerät									
Höhe	cm	177,6	177,6	177,6	177,6	177,6	177,6	164,9	152,2
Breite	cm	54,8	54,8	54,8	54,8	54,8	54,8	54,8	54,8
Tiefe	cm	54,5	54,5	54,5	54,5	54,5	54,5	57	54,5
Abmessungen Nische [7]									
Höhe	cm	177,8	177,8	177,8	177,8	177,8	177,8	165,1	152,4
Breite	cm	55	55	56	55	55	55	55	55
Tiefe	cm	60,5	60,5	55	60,5	60,5	60,5	60,5	60,5
Leergewicht [8]	kg	71	68,2	60,9	71,4	64	65	61,6	64,4
Elektrischer Anschluss									
Spannung/Frequenz	V/Hz	230	230	220-240V/50Hz	220-240V/50Hz	220-240V/50Hz	230	230	220-240V/50Hz
Anschlusswert	W	140	140	140	140	140	115	115	140
Absicherung	A	10	10	10	10	10	10	10	10
Sicherheit und Service									
Herkunftsland		CH	CH	CH	CH	CH	CH	CH	CH
Name und Adresse des Anbieters		**V-ZUG AG, Industriestrasse 66, 6302 Zug**							
Service durch		V-ZUG AG							
Ausstattung									
Bedienung Temperatureinstellung		Touch	Touch	Touch	Touch	Touch	Touch	Touch	Touch
Temperaturanzeige Kühlschrank		●	●	●	●	●	●	●	●
Temperaturanzeige Gefrierteil		●	●	●	●	●	●	–	●
Temperatur für Gefrierteil einstellbar									
unabhängig von der Kühltemperatur		●	●	●	●	●	●	–	●
zusammen mit Kühltemperatur		–	–	–	–	–	–	●	–
Schnellgefrierschalter mit automatischer Rückstellung		●	●	●	●	●	●	–	●
Warnsignal / Störung Gefrierteil		opt./aku.	opt./aku.	opt./aku.	opt./aku.	opt./aku.	opt./aku.	–	opt./aku.
Warnsignal: Tür offen		opt./aku.	opt./aku.	opt./aku.	opt./aku.	opt./aku.	opt./aku.	opt./aku.	opt./aku.
Ausstattung Kühlschrank									
Anzahl Glastablare		4	5	4	5	5	5	5	4
Anzahl Türfächer		4	4	3	5	5	5	5	4
Anzahl Gemüseschubladen		3	1	2	1	1	1	1	1
Ausstattung Gefrierteil									
Anzahl Fächer		2	5	3	3	3	3	3	3
Anzahl Körbe; Behälter; Schubladen		2	1	3	3	3	3	3	3
Wasseranschluss		–	–	–	–	–	–	–	–
AquaStopp		–	–	–	–	–	–	–	–
Garantie		2 Jahre							

● vorhanden | o optional | – nicht vorhanden

[1] Jahres-Energieverbrauch ermittelt nach EN 62552/2020. Im praktischen Betrieb können sich Abweichungen ergeben.

[2] * –6 °C oder kälter |*** –18 °C oder kälter |** –12 °C oder kälter |**** –18 °C oder kälter und Mindestgefriervermögen

[3] Temperaturanstiegszeit auf –9 °C bei vollbeladenem Gefrierteil. Bei Teilbeladung ergeben sich kürzere Zeiten.

[4] Weitere Angaben zum Gefriervermögen in der Gebrauchsanweisung.

Die Warendeklaration basiert auf den Normen der IEC International Electrotechnical Commission (Fachkommission TC 59).

V-ZUG AG							
Futura eco	**Magnum**	**De Luxe eco/De Luxe**	**Optima 2**	**Perfect eco/ Perfect**	**Ideal**	**Komfort**	**FoodCenter V2000**
Kühl-/Gefriergeräte							
Einbau	Einbau	Einbau	Einbau	Einbau	Einbau	Einbau	Freistehend
372	372	373	374	374/375	375	376	386
E	F	E/F	F	E/F	F	F	E
165	214	167/208	208	158/191	173	172	323
220	316	269	269	229	148	120	562
151	291	244	244	202	131	103	371
–	–	–	–	–	–	–	–
–	–	–	–	–	–	–	–
–	–	–	–	–	–	–	–
69	25	25	25	27	17	17	191
★★★★	★★★★	★★★★	★★★★	★★★★	★★★★	★★★★	★★★★
● | –	● | –	● | –	● | –	● | –	● | –	● | –	● | ●
11	7	7	7	8	8	8	6
4	4	4	4	4/5	2	3	12
SN–ST	SN–ST	SN–ST	SN–ST	SN–ST	SN–ST	SN–ST	SN–T
10 > 38	10 > 38	10 > 38	10 > 38	10 > 38	10 > 38	10 > 38	10 > 43
B	B	B	B	B	B	C	D
35	35	34/34	34	33/34	35	38	42
LED/E	LED/E	LED/E	LED/E	LED/E	LED/E	LED/E	LED/–
–	–	–	–	–	–	–	●
● | ●	● | ●	● | ●	● | ●	– | ●	– | ●	– | ●	– | –
–	–	–	–	–	–	●	–
●	●	●	●	●	●	●	–
2/–	1/–	1/–	1/–	1/–	1/–	1/–	2/–
l/r/w	l/r/w	l/r/w	l/r/w	l/r/w	l/r/w	l/r/w	–
– | –	– | –	– | –	– | –	– | ●	– | ●	– | ●	– | –
152,2	177,6	152,2	152,2	126,8	88,7	76	178,7
54,8	54,8	54,8	54,8	54,8	54,8	54,8	90,8
54,5	54,5	54,5	54,5	57,5	57,5	57,5	70,8
152,4	177,8	152,4	152,4	127	88,9	76,2	–
55	55	55	55	55	55	55	–
60,5	60,5	60,5	60,5	60,5	60,5	60,5	–
56,8	64	60/57,4	57,2	48/49,4	40,4	36,2	107
230	220–240V/50Hz	230	230	230	230	230	220–240/50Hz
100	140	100	80	80	75	100	252
10	10	10	10	10	10	10	10
CH	CH	CH	CH	CH	CH	CH	CN
V-ZUG AG, Industriestrasse 66, 6302 Zug							
V-ZUG AG							
Touch	Touch	Touch	Touch	Touch	Touch	Touch	Touch
●	●	●	●	●	●	●	●
–	–	–	–	–	–	–	●
–	–	–	–	–	–	–	●
●	●	●	●	●	●	●	–
–	–	–	–	–	–	–	–
–	–	–	–	–	–	–	opt./aku.
opt./aku.	opt./aku.	opt./aku.	opt./aku.	opt./aku.	opt./aku.	opt./aku.	opt./aku.
4	6	5	6	4	3	2	5
4	6	5	5	4	3	2	5
1	2	1	3	1	1	1	2
3	1	2	2	2	1	1	5
3	–	2	2	2	1	1	2
–	–	–	–	–	–	–	1
–	–	–	–	–	–	–	□
2 Jahre							

[5] Gemessen nach der gültigen Norm EN 60704-2-14 in dB(A) re 1pW.
[6] Integrierbar unter Verwendung einer Möbeltüre.
[7] Benötigte Nischengrösse in den Masszeichnungen ersichtlich.
[8] Beachten Sie die Tragfähigkeit der Wand oder des Schrankes für das Gerät UND dessen Inhalt.
Hinweis: Stand der Tabellenangaben 01/2023. Weiterentwicklungen vorbehalten.

Die nachstehende standardisierte Warendeklaration entspricht den vom FEA Fachverband Elektroapparate für Haushalt und Gewerbe Schweiz in Zusammenarbeit mit Konsumentenorganisationen herausgegebenen Richtlinien.

WineCooler 60

Markenname		**V-ZUG AG**				
Modellbezeichnung		**WineCooler V6000**	**WineCooler V4000 90**	**WineCooler V4000 45**	**Winecooler SL 60**	**Winecooler UCSL 60**
Kategorie/Geräteart				**WineCooler**		
Bauart		Einbau	Einbau	Einbau	Einbau	Einbau
Abbildung Seite		358	358	359	360	359
Effizienz und Verbrauch						
Energieeffizienzklasse/Effizienzindex [9]	A bis G	G	D	D	G	G
Energieverbrauch pro Jahr [1]	kWh/annum	176	69		131	146
Nutzinhalt						
Nutzinhalt, Kühlfach gesamt	L	271	131	47	144	94
Anzahl Flaschen gesamt	0,75	83	38	17	36	34
Anzahl Flaschen Rotweinzone	0,75	83	38	17	36	34
Anzahl Flaschen Weissweinzone	0,75	83	38	17	36	34
Anzahl Flaschen 3 Zone	0,75	–	–	–	–	–
Leistung						
Klimaklasse		SN	SN-T	SN-T	SN-ST	SN-ST
Umgebungstemperatur (min. > max.)	°C	10>32	10>43	10>43	10>38	10>38
Luftschallemissionsklasse	A bis D	B	B	B	C	B
Luftschallemission [5]	dB (A)	32	34	34	39	35
Art der Lichtquelle/Effizienzklasse	Typ/A bis G	LED/–	LED/E	LED/E	LED/E	LED/–
Bauform						
Standgerät		–	–	–	–	–
Einbaugerät (Breitennorm 55 | 60)		– | ●	– | ●	– | ●	– | ●	– | ●
Unterbaugerät		– | –	– | –	– | –	– | –	– | ●
Integrierbar [6]		–	–	–	–	–
Anzahl der Aussentüren/Auszüge		1/–	1/–	1/–	1/–	1/–
Türanschlag (l links / r rechts / w wechselbar)		l/r	l/r	l/r	l/r	l/r/w
Dekorrahmen vorhanden/nachrüstbar		–/–	–/–	–/–	–/–	–/–
Dieses Gerät ist ausschliesslich zur Lagerung von Wein bestimmt		–	–	–	–	–
Abmessungen Gerät						
Höhe	cm	181,6	90,3	45,4	88,6	81,6
Breite	cm	59,5	55,7	55,7	59,4	59,7
Tiefe	cm	57,2	57,0	57,0	56,6	57,1
Abmessungen Nische [7]						
Höhe	cm	178	90,6	45	87,4	82–87
Breite	cm	56	56	56	56	60
Tiefe	cm	55	55	55	55	58
Leergewicht [8]	kg	90	51	29,9	48	48
Elektrischer Anschluss						
Spannung/Frequenz	V/Hz	220–240	220–240	220–240	230	220–240
Anschlusswert	W	–	55	43	100	–
Absicherung	A	–	10	10	10	–
Sicherheit und Service						
Herkunftsland		A	CH	CH	CH	A
Name und Adresse des Anbieters		**V-ZUG AG, Industriestrasse 66, 6302 Zug**				
Service durch		V-ZUG AG				
Ausstattung						
Bedienung Temperatureinstellung		Touch	Touch	Touch	Tasten	Touch
Temperaturanzeige		Innen	Innen	Innen	Innen	Innen
Warnsignal: Tür offen		opt./aku.	opt./aku.	opt./aku.	opt./aku.	opt./aku.
Warnsignal Temperatur		opt./aku.	opt./aku.	opt./aku.	opt./aku.	opt./aku.
Garantie		2 Jahre				

● vorhanden | ○ optional | – nicht vorhanden

[1] Jahres-Energieverbrauch ermittelt nach EN 62552/2020. Im praktischen Betrieb können sich Abweichungen ergeben.

[2] * –6 °C oder kälter |*** –18 °C oder kälter |** –12 °C oder kälter |**** –18 °C oder kälter und Mindestgefriervermögen

[3] Temperaturanstiegszeit auf –9 °C bei vollbeladenem Gefrierteil. Bei Teilbeladung ergeben sich kürzere Zeiten.

[4] Weitere Angaben zum Gefriervermögen in der Gebrauchsanweisung.

[5] Gemessen nach der gültigen Norm EN 60704-2-14 in dB(A) re 1pW.

[6] Integrierbar unter Verwendung einer Möbeltüre.

[7] Benötigte Nischengrösse in den Masszeichnungen ersichtlich.

[8] Beachten Sie die Tragfähigkeit der Wand oder des Schrankes für das Gerät UND dessen Inhalt.

[9] Energieeffizienzklasse/Effizienzindex ermittelt nach EN 62552/2020.

[10] Energieeffizienzklasse/Effizienzindex ermittelt nach DIN EN 153, Ausgabe 1990.

[11] Jahres-Energieverbrauch ermittelt nach DIN EN 153, Ausgabe 1990. Im praktischen Betrieb können sich Abweichungen ergeben.

Hinweis: Stand der Tabellenangaben 01/2023. Weiterentwicklungen vorbehalten.

Die Warendeklaration basiert auf den Normen der IEC International Electrotechnical Commission (Fachkommission TC 59).

WineCooler 55

Markenname		**V-ZUG AG**
Modellbezeichnung		**Winecooler SL**
Kategorie/Geräteart		**WineCooler**
Bauart		Einbau
Abbildung Seite		376
Effizienz und Verbrauch		
Energieeffizienzklasse/Effizienzindex	A bis G	G
Energieverbrauch pro Jahr [1]	kWh/annum	131
Nutzinhalt		
Nutzinhalt, Kühlfach gesamt	L	144
Anzahl Flaschen gesamt	0,75	36
Anzahl Flaschen Rotweinzone	0,75	36
Anzahl Flaschen Weissweinzone	0,75	36
Anzahl Flaschen 3 Zone	0,75	–
Leistung		
Klimaklasse		SN–ST
Umgebungstemperatur (min > max.)	°C	10>38
Luftschallemissionsklasse	A bis D	C
Luftschallemission [5]	dB (A)	39
Art der Lichtquelle/Effizienzklasse	Typ/A bis G	LED/E
Bauform		
Standgerät		–
Einbaugerät (Breitennorm 55 | 60)		– | ●
Unterbaugerät		– | –
Integrierbar [6]		–
Anzahl der Aussentüren/Auszüge		1/–
Türanschlag (l links / r rechts / w wechselbar)		l/r
Dekorrahmen vorhanden/nachrüstbar		–/–
Dieses Gerät ist ausschliesslich zur Lagerung von Wein bestimmt		–
Abmessungen Gerät		
Höhe	cm	88,3
Breite	cm	54,4
Tiefe	cm	56,6
Abmessungen Nische [7]		
Höhe	cm	88,9
Breite	cm	55
Tiefe	cm	60,5
Leergewicht [8]	kg	48
Elektrischer Anschluss		
Spannung/Frequenz	V/Hz	230
Anschlusswert	W	100
Absicherung	A	10
Sicherheit und Service		
Herkunftsland		CH
Name und Adresse des Anbieters		**V-ZUG AG, Industriestrasse 66, 6302 Zug**
Service durch		V-ZUG AG
Ausstattung		
Bedienung Temperatureinstellung		Tasten
Temperaturanzeige		Innen
Warnsignal: Tür offen		opt./aku.
Warnsignal Temperatur		opt./aku.
Garantie		2 Jahre

● vorhanden | ○ optional | – nicht vorhanden

[1] Jahres-Energieverbrauch ermittelt nach EN 62552/2020. Im praktischen Betrieb können sich Abweichungen ergeben.

[2] * –6 °C oder kälter |*** –18 °C oder kälter |** –12 °C oder kälter |**** –18 °C oder kälter und Mindestgefriervermögen

[3] Temperaturanstiegszeit auf –9 °C bei vollbeladenem Gefrierteil. Bei Teilbeladung ergeben sich kürzere Zeiten.

[4] Weitere Angaben zum Gefriervermögen in der Gebrauchsanweisung.

[5] Gemessen nach der gültigen Norm EN 60704-2-14 in dB(A) re 1pW.

[6] Integrierbar unter Verwendung einer Möbeltüre.

[7] Benötigte Nischengrösse in den Masszeichnungen ersichtlich.

[8] Beachten Sie die Tragfähigkeit der Wand oder des Schrankes für das Gerät UND dessen Inhalt.

Hinweis: Stand der Tabellenangaben 01/2023. Weiterentwicklungen vorbehalten.

Die nachstehende standardisierte Warendeklaration entspricht den vom FEA Fachverband Elektroapparate für Haushalt und Gewerbe Schweiz in Zusammenarbeit mit Konsumentenorganisationen herausgegebenen Richtlinien.

Adora Waschmaschinen Einfamilienhaus und Wohnung

Markenname		**V-ZUG AG**		
Modellbezeichnung		**AdoraWaschen V6000**	**AdoraWaschen V4000**	**AdoraWaschen V2000**
Produktnummer		11043	11042	11041
Nennkapazität	kg	8	8	8
Kategorie/Geräteart		Waschmaschine/Frontlader	Waschmaschine/Frontlader	Waschmaschine/Frontlader
Abbildung Seite		398	398/399	399
Effizienz und Verbrauch[1]				
Energieeffizienzklasse/Effizienzindex	A bis G/EEI	A/50	A/59	A/68,7
Energieverbrauch pro Betriebszyklus	kWh	0,37	0,44	0,45
Leistungsaufnahme im Aus-/Bereitschaftszustand/ Zeitvorwahl/vernetzter Bereitschaftszustand	W	–/0,15/1,8/1,0	–/0,15/1,8/1,0	–/0,15/1,8/1,0
Wasserverbrauch pro Betriebszyklus	L	43	43	44
Gebrauchseigenschaften[1]				
Schleudereffizienzklasse	von A bis G	A	B	B
Schleuderdrehzahl (Voll-/Halb-/Viertelbeladung)	U/min	1600/1600/1600	1400/1400/1400	1400/1400/1400
Restfeuchte[2] (Voll-/Halb-/Viertelbeladung)	%	43/42/44	52/53/54	50/50/55
Wascheffizienzindex		1,04	1,04	1,04
Spülwirkung	g/kg	3,90	4,50	4,70
Höchste Temperatur in der Wäsche (Voll-/Halb-/Viertelbeladung)	°C	41/39/27	37/36/25	41/40/27
Programmdauer (Voll-/Halb-/Viertelbeladung)	min	210/160/155	218/165/165	218/165/165
Automatische Ausschaltzeit	min	0	0	0
Luftschallemissionsklasse im Schleudern	von A bis D	A	A	A
Luftschallemission im Schleudern	dB (A) re 1pW	71	71	69
Bauform				
Einbaugerät		–	–	–
Standgerät mit Arbeitsplatte		●	●	●
Standgerät unterbaufähig		–	–	–
Türanschlag[3]		l/r/w	l/r/w	l/r/w
Abmessungen Gerät[4]				
Höhe	cm	85	85	85
Breite	cm	59,5	59,5	59,5
Tiefe (einschliesslich Wandabstand)	cm	59,2 (63,8)	59,2 (63,8)	59,2 (63,8)
Höhe für Unterbau	cm	85	85	85
Tiefe bei geöffneter Tür (einschliesslich Wandabstand)	cm	105,9	105,9	105,9
Höhe verstellbar	mm	20	20	20
Leergewicht	kg	88,5	69	63
Elektrischer Anschluss[5]				
Spannung	V/Hz	400 V 2N~ / 230 V~	400 V 2N~ / 230 V~	230 V~
Anschlusswerte	kW	3,5/2,1	3,5/1,8	2,3
Absicherung	A	10/10	10/10	10
Wasseranschluss				
Druckschlauch G ¾"	m	1,50	1,50	1,50
anschliessbar an Kalt- | Warmwasser		● | –	● | ●	● | –
Wasserdruck	bar	1–10	1–10	1–10
Sicherheit und Service				
Herkunftsland			CH	
Name und Adresse des Anbieters			V-ZUG AG, Industriestrasse 66, 6302 Zug	
Service durch			V-ZUG AG	
Ausstattung				
Garantie	Jahre	2	2	2
V-ZUG Home		WLAN	WLAN	WLAN
Waschmaschine mit Wärmepumpentechnologie		●	–	–
Blende		Acrylglas	Acrylglas	Acrylglas
Bedienung		TouchBedienung	TouchBedienung	TouchBedienung
Anzeige		Vollfarbiges Grafikdisplay	Vollfarbiges Grafikdisplay	Vollfarbiges Grafikdisplay
Sprachen des TouchDisplays/der Klartextanzeige		9	9	9
Trommelbeleuchtung		●	●	●
Buntwäsche 60 °C 400 V 10 A/230 V 16 A	Dauer min	75	75	–
Buntwäsche 60 °C 230 V 10 A	Dauer min	92	92	90
Buntwäsche 60 °C Sprint 400 V 10 A/230 V 16 A	Dauer min	39	39	–
Buntwäsche 60 °C Sprint230 V 10 A	Dauer min	48	48	45
Buntwäsche 40 °C 400 V 10 A/230 V 16 A	Dauer min	65	65	–
Buntwäsche 40 °C 230 V 10 A	Dauer min	74	74	75
Buntwäsche 40 °C Sprint 400 V 10 A/230 V 16 A	Dauer min	28	28	–
Buntwäsche 40 °C Sprint 230 V 10 A	Dauer min	35	35	35
Dampfglätten Plus | Dampfglätten		● | ●	– | ●	– | –
Vibration Absorbing System (VAS)		●	●	●
Milbenstopp | Hautschutz		● | ●	● | ●	– | –
Teilbeladungs-Sparautomatik		●	●	●
Favoriten		●	●	●
Textilarten		●	●	–
FirstWash		●	●	–
Startaufschub	bis h	24	24	24
OptiDos		–	□	–
EcoManagement		●	●	–
Anschlusskabel	m	1,8	1,8	1,8
Zulaufschlauch mit Aquastop		●	●	●
Ablaufschlauch	m	1,5	1,5	1,5
Installationsplatte		●	●	●
Förderhöhe der Ablaufpumpe	m	1,2	1,2	1,2
Weitere Ausstattungsmerkmale	siehe Seite	397	397	397

Die Warendeklaration basiert auf den Normen der IEC International Electrotechnical Commission (Fachkommission TC 59).

Adorina Waschmaschinen Einfamilienhaus und Wohnung

Markenname		**V-ZUG AG**		
Modellbezeichnung		**AdorinaWaschen V600**	**AdorinaWaschen V400**	**AdorinaWaschen V200**
Produktnummer		11032	11044	11030
Nennkapazität	kg	8	8	7
Kategorie/Geräteart		Waschmaschine/Frontlader	Waschmaschine/Frontlader	Waschmaschine/Frontlader
Abbildung Seite		420	420	421
Effizienz und Verbauch[1]				
Energieeffizienzklasse/Effizienzindex	A bis G/EEI	C/68,5	C/68,5	D/79,5
Energieverbrauch pro Betriebszyklus	kWh	0,623	0,623	0,685
Leistungsaufnahme im Aus-/Bereitschaftszustand/ Zeitvorwahl/vernetzter Bereitschaftszustand	W	–/0,44/0,64/–	–/0,44/0,64/–	–/0,5/0,5/–
Wasserverbrauch pro Betriebszyklus	L	41	41	45
Gebrauchseigenschaften[1]				
Schleudereffizienzklasse	von A bis G	B	B	B
Schleuderdrehzahl (Voll-/Halb-/Viertelbeladung)	U/min	1400/1400/1400	1400/1400/1400	1400/1400/1400
Restfeuchte[2] (Voll-/Halb-/Viertelbeladung)	%	53/53/53	53/53/53	53/53/53
Wascheffizienzindex		1,04	1,04	1,04
Spülwirkung	g/kg	4,90	4,90	4,90
Höchste Temperatur in der Wäsche (Voll-/Halb-/Viertelbeladung)	°C	41/35/22	41/35/22	39/31/23
Programmdauer (Voll-/Halb-/Viertelbeladung)	min	218/167/167	218/167/167	207/161/161
Automatische Ausschaltzeit	min	O	O	O
Luftschallemissionsklasse im Schleudern	von A bis D	A	A	A
Luftschallemission im Schleudern	dB (A) re 1pW	71	71	72
Bauform				
Einbaugerät		–	–	–
Standgerät mit Arbeitsplatte		●	●	●
Standgerät unterbaufähig		–	–	–
Türanschlag[3]		l	l/w	l/w
Abmessungen Gerät[4]				
Höhe	cm	84	84	84
Breite	cm	60	60	60
Tiefe	cm	59	59	55
Höhe für Unterbau	cm	–	–	–
Höhe verstellbar	mm	9	9	9
Leergewicht	kg	67	71	72
Elektrischer Anschluss[5]				
Spannung	V/Hz	230~	230~	230~
Anschlusswerte	kW	2,2	2,2	2,2
Absicherung	A	10	10	10
Wasseranschluss				
Druckschlauch G ¾"	m	1,5	1,5	1,5
anschliessbar an Kalt- | Warmwasser		● | ●	● | –	● | –
Wasserdruck	bar	1–10	1–10	1–10
Sicherheit und Service				
Herkunftsland			TR	
Name und Adresse des Anbieters			V-ZUG AG, Industriestrasse 66, 6302 Zug	
Service durch			V-ZUG AG	
Ausstattung				
Garantie	Jahre	2	2	2
Pflegeleicht 40 °C Kurz	Dauer min	79	79	80
Mix 40 °C	Dauer min	121	121	125
Wolle 40 °C	Dauer min	60	60	62
Jeans 40 °C	Dauer min	151	151	154
Hemden 40 °C	Dauer min	136	136	118
Feinwäsche 30 °C	Dauer min	62	62	
Sprint 30 °C	Dauer min	28	28	28
Kaltwäsche 20 °C	Zusatzprogramm	●	●	●
Teilbeladungs-Sparautomatik		–	–	–
Startaufschub	bis h	24	24	24
Anzeige		Grafikdisplay	Digitalanzeige	Digitalanzeige
Drehwahlschalter		●	●	●
Standby-Sparautomatik		●	●	●
Anschlusskabel	m	1,5	1,5	1,5
Zulauf-Gummidruckschlauch	m	1,5	1,5	1,5
Aquastop		●	●	●
Ablaufschlauch	m	1,5	1,5	1,5
Förderhöhe der Ablaufpumpe	m	1,2	1	1
Weitere Ausstattungsmerkmale	siehe Seite	419	419	419

● vorhanden | o optional | – nicht vorhanden

[1] Die Verbrauchswerte wurden ermittelt nach gültiger Norm EN 60456. Bei der Angabe dieser Werte handelt es sich um gewichtete Werte für Voll-/Halb-/und Viertelbeladung, basierend auf dem Programm eco 40–60.

[2] Entwässerungsgrad 100 % bedeutet, dass in 1 kg Wäsche (Trockengewicht) nach dem Schleudern noch 1 kg Wasser gebunden ist. Je kleiner der %-Wert, desto weniger feucht ist die Wäsche.

[3] Türanschlag: l = links, r = rechts, w = wechselbar | Beispiel: l/w entspricht Anlieferungszustand, Türanschlag links, Anschlag wechselbar.

[4] Bei Unterbaugeräten Nischenmasse. Weitere Massangaben sind den Katalogen zu entnehmen.

[5] Angaben über Umschaltmöglichkeiten sind ggf. den Katalogen zu entnehmen.

Hinweis: Stand der Tabellenangaben 01/2023. Weiterentwicklungen vorbehalten.

Die nachstehende standardisierte Warendeklaration entspricht den vom FEA Fachverband Elektroapparate für Haushalt und Gewerbe Schweiz in Zusammenarbeit mit Konsumentenorganisationen herausgegebenen Richtlinien.

Adora Wärmepumpentrockner Einfamilienhaus und Wohnung

Markenname		**V-ZUG AG**			
Modelbezeichnung		**AdoraTrocknen V6000**	**CombiAdoraTrocknen V4000 DualDry**	**AdoraTrocknen V4000**	**AdoraTrocknen V2000**
Produktnummer		12019	12014	12018	12017
Nennkapazität	kg	7	7	7	7
Kategorie/Geräteart mit/ohne Automatik		Kondensatortrockner mit Wärmepumpe	Kondensatortrockner mit Wärmepumpe	Kondensatortrockner mit Wärmepumpe	Kondensatortrockner mit Wärmepumpe
Abbildung Seite		409	409	410	410
Effizienz und Verbrauch[1]					
Energieeffizienzklasse	von A+++ bis D	A+++	A++	A+++	A++
Energieverbrauch pro Jahr		138	176	138	212
Energieverbrauch des Standard-Baumwollprogramms, Voll-/Teilbefüllung	kWh	1,12/0,65	1,43/0,84	1,12/0,65	1,73/1
Leistungsaufnahme im ausgeschalteten/unausgeschalteten Zustand	W	0,09/2,6	0,11/2,6	0,09/2,6	0,09/2,6
Automatische Ausschaltzeit	min	10	10	10	10
Standardprogramm, auf das sich die Informationen auf dem Etikett und im Datenblatt beziehen		Standardprogramm (Pfeil auf Blende)	Standardprogramm (Pfeil auf Blende)	Standardprogramm (Pfeil auf Blende)	Standardprogramm (Pfeil auf Blende)
Gebrauchseigenschaften					
Gewichtete Programmdauer des Standard-Baumwollprogramms[1]	min	126	111	126	119
Programmdauer Voll-/Teilbefüllung	min	162/99	143/87	162/99	153/93
Kondensationseffizienzklasse[1]	von A bis G	A	A	A	A
Gewichtete Kondensationseffizienz[1]	%	93	93	93	93
Durchschnittliche Kondensationseffizienz, Voll-/Teilbefüllung	%	93/93	93/93	93/93	93/93
Luftschallemission[2]	dB(A)re 1pW	62	64	62	63
Bauform					
Einbaugerät		●	●	●	●
Standgerät mit Arbeitsplatte | säulenfähig		● | ●	● | ●	● | ●	● | ●
Standgerät unterbaufähig		●	●	●	●
Türanschlag[3]	l/r/w	l/r/w	l/r/w	l/r/w	l/r/w
Abmessungen Gerät[4]					
Höhe	cm	85	85	85	85
Breite	cm	59,5	59,5	59,5	59,5
Tiefe (einschliesslich Wandabstand)	cm	60/61	60/61	60/61	60/61
Höhe für Unterbau	cm	86	86	86	86
Tiefe bei geöffneter Tür (einschliesslich Wandabstand)	cm	120	120	120	120
Höhe verstellbar	mm	20	20	20	20
Leergewicht	kg	52	57,5	52	52
Elektrischer Anschluss[5]					
Spannung	V/Hz	230 V~	230 V~	230 V~	230 V~
Anschlusswerte	kW	1,05	1,1	1,05	0,75
Absicherung	A	10	10	10	10
Sicherheit und Service					
Herkunftsland		CH			
Name und Adresse des Anbieters		V-ZUG AG, Industriestrasse 66, 6302 Zug			
Service durch		V-ZUG AG			
Ausstattung					
Garantie	Jahre	2	2	2	2
V-ZUG Home		WLAN	WLAN	WLAN	WLAN
Wärmepumpe-Kondensationssystem		●	●	●	●
Raumluftwäschetrocknung		–	●	–	–
Blende		Acrylglas	Acrylglas	Acrylglas	Acrylglas
Bedienung		TouchControl	TouchControl	TouchControl	TouchControl
Anzeige		Vollfarbiges Grafikdisplay	Vollfarbiges Grafikdisplay	Vollfarbiges Grafikdisplay	Vollfarbiges Grafikdisplay
Sprachen der Klartextanzeige		9	9	9	9
Automatikprogramm Textilarten		●	●	●	●
SilentPlus		●	–	–	–
Eco		●	–	–	–
Zusatzwahl Sprintprogramm		c	–	–	–
ReversierenPlus		●	●	●	●
Startaufschub	bis h	24	24	24	24
Zeitliches Trocknen	min	10–120	10–120	10–120	10–120
Standby-Sparautomatik		●	●	●	●
Panorama-Einfüllöffnung ø42 cm und Trommelbeleuchtung		●	●	●	●
Ablaufschlauch	m	2,5	2,5	2,5	2,5
Förderhöhe der Ablaufpumpe	m	1,2	1,2	1,2	1,2
Anschlusskabel	m	1,9	1,9	1,9	1,9
Installationsplatte		●	●	●	●
Weitere Ausstattungsmerkmale	siehe Seite	408	408	408	408

● vorhanden | o optional | – nicht vorhanden

[1] Werte ermittelt nach der gültigen Norm EN 61121. Der Jahresenergieverbrauch basiert auf 160 Trocknungszyklen für das Standard-Baumwollprogramm bei Voll- und Teilbeladung sowie dem Verbrauch der Betriebsarten mit geringer Leistungsaufnahme.

[2] Für das Standard-Baumwollprogramm bei vollständiger Befüllung.

[3] Türanschlag: l = links, r = rechts, w = wechselbar | Beispiel: l/w entspricht Anlieferungszustand, Türanschlag links, Anschlag wechselbar.

[4] Die angegebenen Abmessungen sind Mindestmasse für die Unterbaunische. Weitere Abmessungen sind den Katalogen zu entnehmen.

[5] Angaben über Umschaltmöglichkeiten sind ggf. den Katalogen zu entnehmen.

Hinweis: Stand der Tabellenangaben 01/2023. Weiterentwicklungen vorbehalten.

Die Warendeklaration basiert auf den Normen der IEC International Electrotechnical Commission (Fachkommission TC 59).

Adorina Wärmepumpentrockner Einfamilienhaus und Wohnung

Markenname		**V-ZUG AG**	
Modellbezeichnung		**AdorinaTrocknen V400**	**AdorinaTrocknen V200**
Produktnummer		12028	12020
Nennkapazität	kg	8	7
Kategorie/Geräteart mit/ohne Automatik		Kondensatortrockner mit Wärmepumpe	Kondensatortrockner mit Wärmepumpe
Abbildung Seite		424	424
Effizienz und Verbrauch [1]			
Energieeffizienzklasse	von A+++ bis D	A+++	A++
Energieverbrauch pro Jahr		176,7	210,6
Energieverbrauch des Standard- Baumwollprogramms Voll-/Teilbefüllung	kWh	1,42/0,83	1,68/0,98
Leistungsaufnahme im ausgeschalteten/unausgeschalteten Zustand	W	0,4/1	0,5/1
Automatische Ausschaltzeit	min	30	30
Standardprogramm, auf das sich die Informationen auf dem Etikett und im Datenblatt beziehen		Standardprogramm (Pfeil auf Blende)	Standardprogramm (Pfeil auf Blende)
Gebrauchseigenschaften			
Gewichtete Programmdauer des Standard-Baumwollprogramms [1]	min	144	136
Programmdauer Voll-/Teilbefüllung	min	184/114	174/107
Kondensationseffizienzklasse [1]	von A bis G	A	B
Gewichtete Kondensationseffizienz [1]	%	91	86
Durchschnittliche Kondensationseffizienz Voll-/Teilbefüllung	%	91/91	86/86
Luftschallemission [2]	dB(A)re 1pW	62	65
Bauform			
Einbaugerät		–	–
Standgerät mit Arbeitsplatte		●	●
Standgerät unterbaufähig		–	–
Standgerät für Wasch-/Trockensäule		●	●
Türanschlag [3]	l/r/w	l/w	l/w
Abmessungen Gerät [4]			
Höhe	cm	84,6	84,6
Breite	cm	59,5	59,7
Tiefe	cm	64,8	58,9
Höhe für Unterbau	cm	–	–
Höhe verstellbar	mm	18	18
Leergewicht	kg	51	43,5
Elektrischer Anschluss [5]			
Spannung	V/Hz	230~	230~
Anschlusswerte	kW	0,8	0,9
Absicherung	A	10	10
Sicherheit und Service			
Herkunftsland		TR	
Name und Adresse des Anbieters		V-ZUG AG, Industriestrasse 66, 6302 Zug	
Service durch		V-ZUG AG	
Ausstattung			
Garantie	Jahre	2	2
Wärmepumpe-Kondensationssystem		●	●
Bedienung		Drehwahlschalter	Drehwahlschalter
Anzeige		Digitalanzeige	Digitalanzeige
Startaufschub	bis h	24	24
Zeitliches Trocknen	min	10 bis 160	30/45
Kondensatablauf mit Pumpe | Tank		● | ●	● | ●
Anschlusskabel	m	1,5	1,5
Förderhöhe der Ablaufpumpe	m	0,8	0,8
Ablaufschlauch	m	1,6	1,6
Sprintprogramm		●	●
weitere Ausstattungsmerkmale	siehe Seite	423	423

● vorhanden | ○ optional | – nicht vorhanden

[1] Werte ermittelt nach der gültigen Norm EN 61121. Der Jahresenergieverbrauch basiert auf 160 Trocknungszyklen für das Standard-Baumwollprogramm bei Voll- und Teilbeladung sowie dem Verbrauch der Betriebsarten mit geringer Leistungsaufnahme.

[2] Für das Standard-Baumwollprogramm bei vollständiger Befüllung.

[3] Türanschlag: l = links, r = rechts, w = wechselbar | Beispiel: l/w entspricht Anlieferungszustand, Türanschlag links, Anschlag wechselbar.

[4] Die angegebenen Abmessungen sind Mindestmasse für die Unterbaunische. Weitere Abmessungen sind den Katalogen zu entnehmen.

[5] Angaben über Umschaltmöglichkeiten sind ggf. den Katalogen zu entnehmen.

Hinweis: Stand der Tabellenangaben 01/2023. Weiterentwicklungen vorbehalten.

Die nachstehende standardisierte Warendeklaration entspricht den vom FEA Fachverband Elektroapparate für Haushalt und Gewerbe Schweiz in Zusammenarbeit mit Konsumentenorganisationen herausgegebenen Richtlinien.

Unimatic Waschmaschinen Gemeinschaftswaschraum und Kleingewerbe

Markenname		**V-ZUG AG**	
Modellbezeichnung		**UnimaticWaschen V4000**	**UnimaticWaschen V2000**
Produktnummer		11020	11019
Nennkapazität	kg	8	8
Kategorie/Geräteart		Waschmaschine/Frontlader	Waschmaschine/Frontlader
Abbildung Seite		434	434
Effizienz und Verbrauch [1]			
Energieeffizienzklasse/Effizienzindex	A bis G/EEI	B/59	B/59
Energieverbrauch pro Betriebszyklus	kWh	0,536	0,536
Leistungsaufnahme im Aus-/Bereitschaftszustand/Zeitvorwahl/ vernetzter Bereitschaftszustand	W	–/0,49/na/na	–/0,49/na/na
Wasserverbrauch pro Betriebszyklus	L	45	45
Gebrauchseigenschaften			
Schleudereffizienzklasse	von A bis G	B	B
Schleuderdrehzahl (Voll-/Halb-/Viertelbeladung)	U/min	1500/1500/1500	1500/1500/1500
Restfeuchte [2] (Voll-/Halb-/Viertelbeladung)	%	50/50/52	50/50/52
Wascheffizienzindex		1,043	1,043
Spülwirkung	g/kg	4,6	4,6
Höchste Temperatur in der Wäsche (Voll-/Halb-/Viertelbeladung)	°C	36/36/23	36/36/23
Programmdauer (Voll-/Halb-/Viertelbeladung)	min	218/165/165	218/165/165
Luftschallemissionsklasse im Schleudern	von A bis D	A	A
Luftschallemission im Schleudern	dB (A) re 1pW	67 EPW-K	66 EPW-K
Bauform			
Einbaugerät		–	–
Standgerät mit Arbeitsplatte		●	●
Standgerät unterbaufähig		–	–
Türanschlag [3]		l/r/w	l/r/w
Abmessungen Gerät [4]			
Höhe	cm	90	90
Breite	cm	66	66
Tiefe (einschliesslich Wandabstand)	cm	70 (73)	70 (73)
Höhe für Unterbau	cm	–	–
Tiefe bei geöffneter Tür (einschliesslich Wandabstand)	cm	113	113
Höhe verstellbar	mm	20	20
Leergewicht	kg	79	79
Elektrischer Anschluss [5]			
Spannung	V/Hz	400 2N~	400 2N~
Anschlusswerte	kW	4,3	4,3
Absicherung	A	10	10
Wasseranschluss			
Druckschlauch G ¾"	m	1,25	1,25
anschliessbar an Kalt- | Warmwasser		● | ○	● | ○
Wasserdruck	bar	1–10	1–10
Sicherheit und Service			
Herkunftsland		CH	
Name und Adresse des Anbieters		V-ZUG AG, Industriestrasse 66, 6302 Zug	
Service durch		V-ZUG AG	
Ausstattung			
Garantie	Jahre	2	2
Buntwäsche 60 °C/40 °C	Dauer min	70/62	73/65
60 °C Sprint/40 °C Sprint	Dauer min	39/29	39/29
Wolle 30 °C/Handwäsche 20 °C	Dauer min	48/45	48/45
Teilbeladungs-Sparautomatik		●	●
Dampfglätten		●	–
Milbenstopp | Hautschutz		● | ●	– | –
Vibration Absorbing System (VAS)		●	●
Schontrommel		●	●
Trübungssensor		●	–
Bedienung		Tip and go	Tip and go
Sprachen		9	-
Anzeige		Klartext, 2-zeilig	Digital, 4-stellig
Startaufschub	bis h	24	24
Standby-Sparautomatik		●	●
Anschlusskabel	m	1,8	1,8
Panzerschlauch mit Filter	m	1,25	1,25
Ablaufschlauch	m	1,5	1,5
Installationsplatte		●	●
Förderhöhe der Ablaufpumpe	m	1,2	1,2
Weitere Ausstattungsmerkmale	siehe Seite	433	433

● vorhanden | ○ optional | – nicht vorhanden

[1] Die Verbrauchswerte wurden ermittelt nach gültiger Norm EN 60456. Bei der Angabe dieser Werte handelt es sich um gewichtete Werte für Voll-/Halb-/und Viertelbeladung, basierend auf dem Programm eco 40–60.

[2] Entwässerungsgrad 100 % bedeutet, dass in 1 kg Wäsche (Trockengewicht) nach dem Schleudern noch 1 kg Wasser gebunden ist. Je kleiner der %-Wert, desto weniger feucht ist die Wäsche.

[3] Türanschlag: l = links, r = rechts, w = wechselbar | Beispiel: l/w entspricht Anlieferungszustand, Türanschlag links, Anschlag wechselbar.

[4] Bei Unterbaugeräten Nischenmasse. Weitere Massangaben sind den Katalogen zu entnehmen.

[5] Angaben über Umschaltmöglichkeiten sind ggf. den Katalogen zu entnehmen.

Hinweis: Stand der Tabellenangaben 01/2023. Weiterentwicklungen vorbehalten.

Die Warendeklaration basiert auf den Normen der IEC International Electrotechnical Commission (Fachkommission TC 59).

Unimatic Wärmepumpentrockner Gemeinschaftswaschraum und Kleingewerbe

Markenname		**V-ZUG AG**	
Modellbezeichnung		**UnimaticTrocknen V4000**	**UnimaticWaschen V2000**
Produktnummer		12008	12007
Nennkapazität	kg	7	7
Kategorie/Geräteart mit/ohne Automatik		Kondensatortrockner mit Wärmepumpe	Kondensatortrockner mit Wärmepumpe
Abbildung Seite		442	442
Effizienz und Verbrauch[1]			
Energieeffizienzklasse	von A+++ bis D	A++	A++
Energieverbrauch pro Jahr		208	206
Energieverbrauch des Standard-Baumwollprogramms Voll-/Teilbefüllung	kWh	1,70/1	1,66/1
Leistungsaufnahme im ausgeschalteten/unausgeschalteten Zustand	W	0,1/2,5	0,09/2,5
Automatische Ausschaltzeit	min	30	30
Standardprogramm, auf das sich die Informationen auf dem Etikett und im Datenblatt beziehen		Normal trocken	Normal trocken
Gebrauchseigenschaften			
Gewichtete Programmdauer des Standard-Baumwollprogramms[1]	min	72	75
Programmdauer Voll-/Teilbefüllung	min	91/58	95/60
Kondensationseffizienzklasse[1]	von A bis G	A	A
Gewichtete Kondensationseffizienz[1]	%	92	92
Durchschnittliche Kondensationseffizienz Voll-/Teilbefüllung	%	94/91	92/92
Luftschallemission[2]	dB(A)re 1pW	66	66
Bauform			
Einbaugerät		–	–
Standgerät mit Arbeitsplatte		●	●
Standgerät unterbaufähig		–	–
Standgerät für Wasch-/Trockensäule		●	●
Türanschlag[3]	l/r/w	l/r/w	l/r/w
Abmessungen Gerät[4]			
Höhe	cm	90	90
Breite	cm	66	66
Tiefe (einschliesslich Wandabstand)	cm	81 (87)	81 (87)
Höhe für Unterbau	cm	–	–
Tiefe bei geöffneter Tür (einschliesslich Wandabstand)	cm	137	137
Höhe verstellbar	mm	15	15
Leergewicht	kg	94	94
Elektrischer Anschluss[5]			
Spannung	V/Hz	400 3N~	400 3N~
Anschlusswerte	kW	1,5	1,2
Absicherung	A	10	10
Sicherheit und Service			
Herkunftsland		CH	
Name und Adresse des Anbieters		V-ZUG AG, Industriestrasse 66, 6302 Zug	
Service durch		V-ZUG AG	
Ausstattung			
Garantie	Jahre	2	2
Wärmepumpe-Kondensationssystem		●	●
Bedienung		Tip and go	Tip and go
Anzeige		Klartext, 2-zeilig	Digital, 4-stellig
Sprachen		9	–
Automatikprogramm Textilarten		●	–
Extrasanft		●	–
Wolle | Seide		● | ●	● | ○
Startaufschub	h	24	24
Zeitliches Trocknen	min	10–90	10–90
Standby Sparautomatik		●	●
Trommelvolumen	l	158	158
Türöffnungsautomatik		●	●
Geräuschemission	dB(A)	66	66
Weitere Ausstattungsmerkmale	siehe Seite	441	441

● vorhanden | ○ optional | – nicht vorhanden

[1] Werte ermittelt nach der gültigen Norm EN 61121. Der Jahresenergieverbrauch basiert auf 160 Trocknungszyklen für das Standard-Baumwollprogramm bei Voll- und Teilbeladung sowie dem Verbrauch der Betriebsarten mit geringer Leistungsaufnahme.

[2] Für das Standard-Baumwollprogramm bei vollständiger Befüllung.

[3] Türanschlag: l = links, r = rechts, w = wechselbar | Beispiel: l/w entspricht Anlieferungszustand, Türanschlag links, Anschlag wechselbar.

[4] Die angegebenen Abmessungen sind Mindestmasse für die Unterbaunische. Weitere Abmessungen sind den Katalogen zu entnehmen.

[5] Angaben über Umschaltmöglichkeiten sind ggf. den Katalogen zu entnehmen.

Hinweis: Stand der Tabellenangaben 01/2023. Weiterentwicklungen vorbehalten.

Die nachstehende standardisierte Warendeklaration entspricht den vom FEA Fachverband Elektroapparate für Haushalt und Gewerbe Schweiz in Zusammenarbeit mit Konsumentenorganisationen herausgegebenen Richtlinien.

Kassiersysteme

Firmen- oder Markenname		**V-ZUG AG**					
Geräteart		Kartensystem		Münzen/Jetons		Digitales Bezahlsystem	
		Doppelgerät	Einzelgerät	Doppelgerät	Einzelgerät	Display	Satellit
Typ- bzw. Verkaufsbezeichnung		**CardSystem CS**	**CardSystem CS**	**CoinSystem COS**	**CoinSystem COS**	**Pad 3**	**Sat 2**
Modellname/-kennzeichen		82A	81A	246	245	13001	13002
Abbildung	siehe Seite	451	451	451	451	448	448
Bauform		Wandmontage	Wandmontage	Wandmontage	Wandmontage	Wandmontage	Wandmontage
Abmessungen							
Höhe	cm	22,5	22,5	32	32	155	165–186
Breite	cm	25,5	25,5	17	17	210	38
Tiefe	cm	10,5	10,5	17	17	80	73
Leergewicht	kg	2,8	2,6	5,0	4,8	0,9	0,5
Ausstattung							
Münzenarten	Anz.	–	–	10	10	–	–
RFID-Karte (berührungslos)		●	●	–	–	–	–
Anschlusskabel	m	je 1	1	je 1	1	2	–
Installationsset (Schrauben, Dübel)		●	●	●	●	●	●
Installationskarte (Test-Card)		●	●	–	–	–	–
Abbildung	siehe Seite	445	445	445	445	445	445
Elektrischer Anschluss							
Spannung	V	400 3N~/ 230~	400 3N~/ 230~	400 3N~/ 230~	400 3N~/ 230~	230~	400 3N~
Anschlusswerte	W	9	6	12	10	7	6
Absicherung	A	16	16	16	16	16	16
Sicherheit und Service							
Entspricht den schweizerischen Sicherheitsbestimmungen		Electrosuisse-geprüft				CE	
Herkunftsland		CH				CH	
Garantie: Dauer, Umfang		2 Jahre Vollgarantie				Garantieleistungen durch eeproperty SA bei aktivem Betriebsvertrag	
Service durch		V-ZUG AG					
Name und Adresse des Anbieters		V-ZUG AG, Industriestrasse 66, 6302 Zug					

● vorhanden | o optional | – nicht vorhanden | **Hinweis:** Stand der Tabellenangaben 01/2023. Weiterentwicklungen vorbehalten. Bei ausgestellten Geräten gibt die Energieetikette Auskunft über die aktuellen Daten. Allen Geräten von V-ZUG ist die Bedienungs- und Installationsanleitung in Deutsch, Französisch und Italienisch beigelegt.

Unsere Anwendungen im Überblick

Steamer, Combi-Steamer und Combair-Steamer



Dämpfen
Ideal, um verschiedene Lebensmittel schonend und frisch zuzubereiten.



PowerDämpfen
Schnelle und schonende Zubereitung durch Dampf und Mikrowelle.



Heissluft
Perfekt, um Kleingebäck auf mehreren Auflagen zu backen.



Heissluft feucht
Ideal für Gebäck und Braten – Feuchtigkeit der Lebensmittel bleibt erhalten.



Heissluft mit Beschwaden
Gargut wird gleichmässig und schneller gegart und bleibt saftig.



PowerHeissluft mit Beschwaden
Schnelles Garen durch Zugabe von Dampf und Mikrowelle



PowerHeissluft
Schnelles Backen durch Heissluft und Mikrowelle.



Heissluft eco
Energiesparend, für Gratins und Schmorgerichte.



PizzaPlus
Für einen besonders knusprigen Boden bei Pizza und Wähe.



Ober-/Unterhitze
Traditionelles Backen, Garen oder Braten.



Ober-/Unterhitze feucht
Die Feuchtigkeit des Gargutes bleibt erhalten.



Ober-/Unterhitze eco
Energiesparend, für Gratins und Schmorgerichte geeignet.



Unterhitze
Perfekt zum Nachbacken von Wähen- und Pizzaböden und zum Einkochen.



Grill
Grillieren und Toasten flacher Lebensmittel und zum Gratinieren.



Grill mit Umluft
Zum Braten grösserer Fleischstücke.



Mikrowelle
Zum Wärmen und Auftauen von Speisen.



Regenerieren
Schonendes Erwärmen von vorgekochten Speisen.



RegenerierAutomatik
Automatisches Erwärmen vorgekochter Speisen. Keine Temperatur- und Zeiteinstellungen nötig.



PowerRegenerieren
Die optimale Kombination, um vorgekochte Gerichte aufzuwärmen.



Auftauen
Sanftes Auftauen von Lebensmitteln.



Zartgaren
Hochwertige Fleischstücke auf schonende Art zubereiten.



Vacuisine
Langsames Garen vakuumversiegelter Speisen bei niedriger Temperatur.



Profi-Backen
Dank automatischer Feuchtigkeitszugabe und perfekt eingestellten Prozessen gelingt Brot wie vom Bäcker.



Warmhaltefunktion
Warmhalten von Speisen direkt nach der Zubereitung.



GarAutomatik mit CCS
Erkennt Grösse und Form des Garguts – Dauer und Temperatur werden angepasst.



EasyCook
Hilft beim Auswählen der idealen Einstellungen. Für viele Lebensmittel und Speisen sind die optimalen Einstelltipps hinterlegt.



Favoriten
Lieblingsprogramme einfach hinterlegen und schnell anwählen.



Rezepte
Vorprogrammierte Rezepte aus den inspirierenden Rezeptbüchern.



Eigene Rezepte
Eigene Rezepte auf dem Gerät speichern.



Hygiene
Um Behälter, Babyflaschen und Konfitürengläser zu entkeimen.



Wellness
Erfrischungstücher, heisse Wickel, Hot Stones für pure Entspannung vorbereiten.



Tellerwärmen
Praktisches Wärmen von Geschirr.



Schnellaufheizen
Schnelles Vorheizen des Garraums.



Reinigung
Automatische Reinigungsprogramme mit und ohne Reinigungsmittel.



Auto. Umstellung Sommer-/Winterzeit
Uhrzeit stellt automatisch auf Sommer-/Winterzeit um.



Sabbat
Ermöglicht eine Betriebsdauer von bis zu 78 Stunden.



V-ZUG-Home
Gerät ist vernetzungsfähig.

Backöfen und Herde



Heissluft
Perfekt, um Kleingebäck auf mehreren Auflagen zu backen.



Heissluft feucht
Ideal für Gebäck und Braten – Feuchtigkeit der Lebensmittel bleibt erhalten.



Heissluft eco
Energiesparend, für Gratins und Schmorgerichte.



PizzaPlus
Für einen besonders knusprigen Boden bei Pizza und Wähe.



Ober-/Unterhitze
Traditionelles Backen, Garen oder Braten.



Ober-/Unterhitze feucht
Die Feuchtigkeit des Gargutes bleibt erhalten.



Ober-/Unterhitze eco
Energiesparend, für Gratins und Schmorgerichte geeignet.



Oberhitze
Zum Gratinieren und Überbacken von Gerichten.



Unterhitze
Perfekt zum Nachbacken von Wähen- und Pizzaböden und zum Einkochen.



Grill
Grillieren und Toasten flacher Lebensmittel und zum Gratinieren.



Grill mit Umluft
Zum Braten grösserer Fleischstücke.



Warmhaltefunktion
Warmhalten von Speisen direkt nach der Zubereitung.





GarAutomatik mit CCS
Erkennt Grösse und Form des Garguts – Dauer und Temperatur werden angepasst.





Zartgaren
Hochwertige Fleischstücke auf schonende Art zubereiten.





EasyCook
Hilft beim Auswählen der idealen Einstellungen. Für viele Lebensmittel und Speisen sind die optimalen Einstelltipps hinterlegt.



Favoriten
Lieblingsprogramme einfach hinterlegen und schnell anwählen.





Rezepte
Vorprogrammierte Rezepte aus den inspirierenden Rezeptbüchern.



Eigene Rezepte
Eigene Rezepte auf dem Gerät speichern.



Tellerwärmen
Praktisches Wärmen von Geschirr.





Schnellaufheizen
Schnelles Vorheizen des Garraums.



Auto. Umstellung Sommer-/Winterzeit
Uhrzeit stellt automatisch auf Sommer-/Winterzeit um.



Sabbat
Ermöglicht eine Betriebsdauer von bis zu 78 Stunden.



V-ZUG-Home
Gerät ist vernetzungsfähig.

Wärmeschubladen



Tellerwärmen
Praktisches Wärmen von Geschirr.



Tassenwärmen
Ideal für das Wärmen von Tassen und Gläsern.



Speisen warmhalten
Warmhalten von Speisen direkt nach der Zubereitung.



Joghurt-Zubereitung
Die perfekte Betriebsart für die Zubereitung von Joghurt.



Favoriten
Lieblingsprogramm einfach hinterlegen.



Indoor Light
Optimale Lichtverhältnisse im Innenraum durch LED-Beleuchtung.



Niedertemperaturgaren
Perfekt zum Nachgaren und Niedergaren von kleinen bis mittleren Fleischstücken.



Teig gehen lassen
Teig professionell gehen lassen – für Brote wie vom Bäcker.



Timer
Automatische Abschaltung nach Ablauf der programmierten Zeit.



Sicherheitsausschaltung
Automatische Abschaltung nach 12 Stunden.



Sabbat
Ermöglicht Betriebsdauer von bis zu 72 Stunden – die Leuchten sind deaktiviert.



Vollauszug
Einfaches Be- und Entladen dank kompletter Öffnung der Schublade.

Gitterrost
Für Platzierung von Speisen oder Geschirr auf 2 Ebenen.

Vakuumierschubladen

Beutelklemme
Für sicheres Einlegen und Vakuumieren des Beutels – ohne zu verrutschen.

4-stufiges Vakuumieren
Schonendes Vakuumieren auf 4 unterschiedlichen Stufen.

3-stufiges Versiegeln
Versiegeln auf 3 unterschiedlichen Stufen.

Externes Vakuumieren
Perfekt für externes Vakuumieren von Glasflaschen.

Beutelauflage
Erleichtert die Handhabung von kleinen Vakuumierbeuteln.

Vollauszug
Einfaches Be- und Entladen dank kompletter Öffnung der Schublade.

Auszugsarretierung
Arretierung der Schublade im komplett ausgezogenen Zustand.

Mikrowellen

Mikrowelle
Zum Wärmen und Auftauen von Speisen.

Heissluft
Ideal für Gebäck und Braten.

PizzaPlus
Für einen besonders knusprigen Boden bei Pizza und Wähe.

Heissluft mit Mikrowelle
Ideal zum schnellen Garen von Gratins und Aufläufen mit ausreichend Flüssigkeit.

PizzaPlus mit Mikrowelle
Ideal zum schnellen Garen von Wähen und weiteren Speisen mit knusprigem Boden.

Grill
Grillieren und Toasten flacher Lebensmittel.

Grill mit Umluft
Zum Braten grösserer Fleischstücke.

Grill mit Mikrowelle
Ideal zum schnellen Garen von flachem Grillgut oder zum Gratinieren von Speisen.

Grill-Umluft mit Mikrowelle
Ideal zum schnellen Garen eines ganzen Poulets und für hohes Grillgut.

Grill-Heissluft mit Mikrowelle
Anwendung, um verschiedene Speisen zu garen.

EasyCook
Einstellhilfen für viele Lebensmittel führen zum optimalen Resultat.

Auftauen
Schnelles und schonendes Auftauen von Lebensmitteln.

Erhitzen und Aufwärmen
Speise oder Getränk direkt aufwärmen oder erhitzen.

Wellness
Erfrischungstücher, heisse Wickel, Hot Stones und mehr vorbereiten.

Favoriten
Lieblingsprogramme einfach hinterlegen.

Eigene Rezepte
Eigene Rezepte auf dem Gerät speichern.

V-ZUG-Home
Gerät ist vernetzungsfähig.

Kaffeevollautomaten

Kaffee
Die internationale Variante des italienischen Espresso.

Espresso
Kompakt und intensiv im Geschmack.

2 Tassen
Doppelte Menge – kann in einer oder in zwei Tassen zubereitet werden.

Cappuccino
Starker Kaffeegenuss vereint mit schaumiger Milch.

Latte macchiato
Einfacher Espresso mit heisser Milch und viel Milchschaum.

Milchkaffee
Ein einfacher Espresso, mit heisser Milch und einer feinen Schaumschicht.

Heisses Wasser
Optimal zur Zubereitung von Tee.

Kaffeestärke
Fünf unterschiedliche Kaffeestärken wählbar.

Tassengrösse
Es stehen fünf individuelle Tassengrössen zur Verfügung.

Kochfelder

AutoPowerPlus
Automatisch: extra hohe Leistung der Kochstelle, bis zum Siedepunkt.

PowerPlus
Extra hohe Leistung der Kochstelle, bis zum Siedepunkt.

Pausentaste
Kochzonen während max. 10 Minuten temporär auf Leistungsstufe 1 schalten.

Warmhalten
Fertig gegarte Speisen bei ca. 65 °C warmhalten.

Ankochautomatik
Temporär volle Leistung – danach Zurückschalten auf vorherige Leistungsstufe.

Akustischer Timer
Kann immer und unabhängig von allen anderen Funktionen genutzt werden.

Einschaltdauer mit Abschaltfunktion
Ermöglicht, dass Kochzone nach eingestellter Dauer automatisch ausschaltet.

Brückenfunktion
Zwei Zonen hintereinander zusammenschalten und gemeinsam regulieren.

Automatische Brückenfunktion
Mehrere Induktionsspulen schalten sich automatisch zusammen.

Schmelzfunktion
Butter, Schokolade oder Honig usw. bei ca. 40 °C schonend schmelzen.

Simmerfunktion
Würste, Knödel usw. im heissen Wasser unter dem Siedepunkt.

Optimal für Fleisch
Wählt automatisch die optimale Bratemperatur für Fleisch.

Optimal für Gemüse
Wählt automatisch die optimale Bratemperatur für Gemüse.

Optimal für Fisch
Wählt automatisch die optimale Bratemperatur für Fisch.

Slider-Bedienung
Ein sanftes Sliden mit dem Finger genügt – einfach und ergonomisch.

Einstellung Tastenton
Die Lautstärke der Tastentöne verändern oder ausschalten.

Wischschutz
Deaktiviert das Bedienfeld zur kurzen Reinigung der Bedienelemente.

OptiClean
Bratfläche mit Wasser bedecken und 10 Minuten bei 70 °C einwirken lassen.

ProfiModus
Leistungsstufe des Kochgeschirrs durch Verschieben des Kochgeschirrs ändern.

MemoryFunktion
Einstellungen der Kochzone automatisch für neue Zone übernehmen.

Topfbodenerkennung
Erkennen von Topf/-Pfannenböden mit einem Durchmesser von min. 10 bis 22 cm.

Automatische Topfbodenerkennung
Induktionsspule erkennt automatisch, ob sich ein Topf darüber befindet.

Teppan-Yaki-Funktion
Automatisches Erkennen der Teppan-Yaki-Platte.

OptiLink
Dunstabzug reguliert sich im Austausch mit dem Kochfeld automatisch.

GuidedCooking
Unterstützt bei der Zubereitung von Speisen – für stressfreies Kochen.

V-ZUG-Home
Gerät ist vernetzungsfähig.

Dunstabzüge

Abluft
Durch ein Abluftrohr wird der Kochdunst direkt ins Freie geführt.

Umluft
Durch Aktivkohlefilter gefilterter Kochdunst wird in den Raum zurückgeführt.

FlexLED
LED mit einstellbarer Lichtfarbe für eine harmonische Beleuchtung.

Dimmfunktion
Die Lichtintensität der LED kann verändert werden.

SilentPlus
Besonders leiser Betrieb dank spezieller Dämmung und Isolierung der Haube.

Intensivstufe
Dient dem kurzen und intensiven Abzug von Dünsten, z. B. beim Anbraten.

Nachlaufautomatik
Zur Beseitigung von Restgerüchen während 5 bis 20 Minuten.

Reinigung Fettfilter
Hinweis zur Reinigung der Metall-Fettfilter.

Sättigung Kohlefilter
Die Sättigung des Aktivkohlefilters wird angezeigt.

Wischschutz
Deaktiviert das Bedienfeld zur kurzen Reinigung der Bedienelemente.

OptiLink
Dunstabzug reguliert sich im Austausch mit dem Kochfeld automatisch.

ComfortFix
Zur einfachen und sicheren Entnahme der magnetbefestigten Fettfilter.

Randabsaugung
Der Kochdunst wird durch die Ansaugfläche besonders schnell eingesaugt.

Geschirrspüler

Automatik
Intelligente Sensorik hilft, Wasser und Energie zu sparen.

SteamFinish
Nach der Trocknung sorgt reiner Dampf für Glanz.

Silent
Das Programm ist so leise, dass man es kaum hört.

AlltagKurz
Schnelles Programm für normal verschmutztes Geschirr inkl. Pfannen.

Kurz
Schnelles Programm für leicht verschmutztes Apérogeschirr.

Programm Party
Sauberes Geschirr in nur 11 Minuten.

Sprint
Sehr schnelles Programm für leicht verschmutztes Apérogeschirr.

Glas
Schonendes Programm – perfekt für Gläser.

Intensiv
Programm für stark verschmutztes Geschirr inkl. Pfannen.

Fondue / Raclette
Caquelons und Raclettepfännchen werden perfekt sauber.

Hygiene
Für besonders sensible Stücke wie Schneidbretter oder Babyflaschen.

Vorspülen
Verhindert Gerüche im Geschirrspüler.

Maschinenpflege
Entfettet und pflegt den Innenraum sowie die Gerätekomponenten.

Teilbeladung
Spart Wasser und Energie, wenn der Spüler nicht voll beladen ist.

Eco
Wenn Zeit keine Rolle spielt und viel Energie gespart werden soll.

Energie sparen
Ein Zusatzprogramm – reduziert die Temperatur und spart Energie.

Startaufschub
Das Programm startet zeitverzögert automatisch.

OptiStart
Das Programm startet zeitverzögert automatisch und spart Energie.

EcoManagement
Informiert über den Wasser- und Energieverbrauch der Programme.

V-ZUG-Home
Gerät ist vernetzungsfähig.

Kühl- und Gefriergeräte

NoFrost
Mit der raffinierten NoFrost-Technologie ist kein Abtauen mehr notwendig.

Getrennte Temperaturregelung
Temperaturen im Kühl- und im Gefrierfach unabhängig, individuell einstellen.

MonoFridge
In wenigen Stunden: Umfunktionieren von Gefrierfach in normalen Kühlraum.

ColdFresh / FreshControl Zone
Kühlgut bleibt bei ca. 0 °C und idealer Luftfeuchtigkeit länger frisch.

Keep Fresh
Kühlgut bleibt in der Gemüseschublade mit Feuchteregulierung länger frisch.

ClimateControl
Minimierte Temperaturunterschiede und keine Eiskristalle mehr an Rückwand.

Kellerfach
Mit der Temperatur von 8 bis 12 °C ideal für kälteempfindliche Lebensmittel.

PartyCooling
Höhere Kühlleistung bei vermehrtem Türöffnen und Einladen warmer Lebensmittel.

ClickShelf
Lässt sich bequem und einfach mit nur einer Hand in der Höhe verstellen.

SilentPlus
Minimiert störende Geräusche bei leicht erhöhtem Stromverbrauch.

SoftTelescope
Ganz ausziehbare Schubladen mit Selbsteinzug und sanfter Schliessdämpfung.

SoftClose
Bremst die Bewegung ab und zieht die Tür leise und sanft zu.

SoftClosePlus
Sogar bei voller Beladung schliesst die Tür besonders sanft.

HygienePlus
Vermindert schädliche Mikroorganismen auf den Oberflächen.

FlexBox
Lässt sich individuell platzieren und bietet Platz für kleinere Lebensmittel.

IceMaker
Integrierte Eiswürfelbox füllt sich automatisch.

TouchOpen
Grifflose, vollflächige Glastür einfach durch sanftes Antippen öffnen.

TouchControl
Ermöglicht eine komfortable Steuerung der Geräte.

Präsentationstablar
Ausziehbare Tablare, mit denen Weine auch schräg präsentiert werden können.

V-ZUG-Home
Gerät ist vernetzungsfähig.

Adora / Unimatic Waschmaschinen



Wäschebeladung
Beladung bis 7 kg Wäsche.



Wäschebeladung
Beladung bis 8 kg Wäsche.



Waschtemperatur
Temperaturen für jede Textilart.



Schleuderdrehzahl
Einstellbar von 400 bis 1400 Umdrehungen pro Minute.



Schleuderdrehzahl
Einstellbar von 400 bis 1600 Umdrehungen pro Minute.



Buntwäsche 20 °C
Energiesparendes Programm für leicht verschmutzte Textilien.



Sprint
Schnelles Wasch-Zusatzprogramm.



Wolle
Schonendes Waschen von Wolle und empfindlichen Textilien.



Handwäsche
Sehr schonendes Waschen von Handpflegetextilien.



WetClean
Grösstmögliche Textilschonung waschbarer Textilien.



Favoriten
Eigene Favoriten speichern und Schnellstart.



Textilprogramme
Programmauswahl für verschiedene Textilarten.



Verschmutzungsgrad
Auswahl von leicht verschmutzt bis Milbenstopp.



Schonend
Erhöhter Wasserstand, Reduktion von Waschbewegung und Schleuderzahl.



Vorwaschen
Zusatzfunktion für stark verschmutzte Wäsche.



Dampfglätten
Reduktion von Knitterbildung durch Dampf. Bügelfeucht bei Entnahme.



DampfglättenPlus
Verlängertes Dampfglätten – ideal für Leinenstoff.



Extraprogramme
Zusätzliche Auswahl von Programmoptionen.



Startaufschub
Automatischer, verzögerter Programmstart bis zu 24 h.



OptiTime
Intelligente, zeitausnutzende Startaufschubfunktion.



AquaPlus
Reduktion von möglichen Hautreizungen durch zusätzliches Spülen.



Trübungssensor
Reduktion des Wasserverbrauchs durch Messung des Verschmutzungsgrads der Waschflotte.



Eco
Zusatzprogramm für energieschonendes Waschen.



EcoManagement
Statistik und Prognose des Wasser- und Energieverbrauchs.



Trommelbeleuchtung
Farbechte Innenbeleuchtung der Trommel.



OptiDos
Automatische Dosierung von Flüssigwaschmittel und/oder Weichspüler.



Gerätehygiene
Hinweis und Programm zur Reinigung des Geräts.



Imprägnieren
Extraprogramm zum schonenden Imprägnieren.



V-ZUG-Home
Gerät ist mit WLAN vernetzbar.

Adora / Unimatic Wärmepumpentrockner



Wäschebeladung
Beladung bis 7 kg Wäsche.



Wäschebeladung
Beladung bis 8 kg Wäsche.



Stark trocken
Für dicke, mehrlagige Textilien, schranktrocken getrocknet.



Normal trocken
Programm für gleichartige, schranktrockene Wäsche (T-Shirts, Unterwäsche).



Bügelfeucht
Programm für restfeuchte Wäsche zur Nachbehandlung mit dem Bügeleisen.



Mangelfeucht
Automatikprogramm zur Nachbehandlung in Wäschemangel (Tischwäsche).



Zeitliches Trocknen
Wäsche wird entsprechend der gewählten Dauer getrocknet.



Favoriten
Eigene Favoriten speichern und Schnellstart.



Textilprogramme
Programmauswahl für verschiedene Textilarten.



Wolle
Schonende Trocknung von Wolle bei niedrigen Temperaturen.



Standardprogramm Entknittern
Reduziert Knitter bei feuchten Textilien.

Startaufschub
Automatischer, verzögerter Programmstart bis zu 24 h.

ReversierenPlus
Für gleichmässiges Trocknen und Verringerung von Wäscheknäueln (Bettwäsche).

Knitterschutz
Automatisches Reversieren nach Programmende zur Auflockerung.

Lüften
Programm zum Auffrischen trockener Textilien ohne Heissluft.

Schonend
Zusatzfunktion zum Trocknen von Mischgewebe.

Extraschonend
Zusatzfunktion zum Trocknen von feinen Textilien bei reduzierter Temperatur.

SilentPlus
Zusatzfunktion für noch leiseren Betrieb.

Sprint
Zusatzfunktion zum schnellsten Trocknen.

Eco
Zusatzprogramm für energieschonendes Trocknen.

EcoManagement
Statistik und Prognose des Energieverbrauchs.

Trommelbeleuchtung
Farbechte Innenbeleuchtung der Trommel.

Korbprogramm
Programm zum Trocknen von sauberen Stoffen und Turnschuhen im Korb.

Extraprogramme
Zusätzliche Auswahl von Programmoptionen.

Raumluft-Wäschetrocknung
Betriebsart für Wäschetrocknung an der Leine und Trocknen von Räumen.

Feuchteregelungsprogramm
Automatische Regelung der Raumfeuchtigkeit im Verlaufe von max. 7 Tagen.

V-ZUG-Home
Gerät ist mit WLAN vernetzbar.

Adorina Waschmaschinen

Wäschebeladung
Beladung bis 7 kg Wäsche.

Wäschebeladung
Beladung bis 8 kg Wäsche.

Waschtemperatur
Temperaturen für jede Textilart.

Schleuderdrehzahl
Einstellbar von 800 bis 1200 Umdrehungen pro Minute.

Schleuderdrehzahl
Einstellbar von 600 bis 1400 Umdrehungen pro Minute.

Schleuderdrehzahl
Einstellbar von 600 bis 1600 Umdrehungen pro Minute.

Sprint
Schnellprogramm für leicht verschmutzte Wäsche.

Wolle
Schonendes Waschen von Wolle und empfindlichen Textilien.

Handwäsche
Sehr schonendes Waschen von Handpflegetextilien.

Schonend
Erhöhter Wasserstand, Reduktion von Waschbewegung und Schleuderzahl.

Vorwaschen
Zusatzfunktion für stark verschmutzte Wäsche.

Startaufschub
Automatischer, verzögerter Programmstart bis zu 24 h.

AquaPlus
Reduktion von möglichen Hautreizungen durch einen zusätzlichen Spülgang.

Bügelleicht
Zusatzfunktion reduziert Knitterbildung beim Waschen.

Adorina Wärmepumpentrockner

Wäschebeladung
Beladung bis 7 kg Wäsche.

Wäschebeladung
Beladung bis 8 kg Wäsche.

Stark trocken
Für dicke, mehrlagige Textilien, schranktrocken getrocknet.

Normal trocken
Programm für gleichartige, schrank-trockene Wäsche (T-Shirts, Unterwäsche).

Bügelfeucht
Programm für restfeuchte Wäsche zur Nachbehandlung mit dem Bügeleisen.

Zeitliches Trocknen
Wäsche wird entsprechend der gewählten Dauer getrocknet.

Favorit
Ein Programm sowie eine Zusatzfunktion speichern.

Wolle
Schonende Trocknung von Wolle bei niedrigen Temperaturen.

Startaufschub
Automatischer, verzögerter Programmstart bis 24 h.

Knitterschutz
Automatisches Reversieren nach Programmende.

Lüften
Programm zum Auffrischen von trockenen Textilien ohne Heissluft.

Schonend
Zusatzfunktion zum Trocknen von Mischgewebe.

SilentPlus
Zusatzfunktion für noch leiseren Betrieb.

Sprint
Zusatzfunktion zum schnellsten Trocknen.

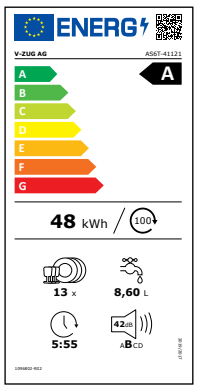

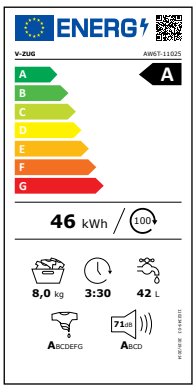

Energieeffizienz auf einen Blick
Mithilfe der Etikette kann der Energieverbrauch direkt am Gerät abgelesen werden. Unsere Geräte befinden sich in den besten Energieeffizienzklassen.

Modell- und Preisänderungen sowie Druck- oder Schreibfehler bzw. Falschangaben sind vorbehalten. Abbildungen können von den Originalprodukten abweichen. Die V-ZUG AG übernimmt keinerlei Gewähr für Aktualität, Korrektheit oder Vollständigkeit der aufgeführten Informationen und die Haftung ist, soweit gesetzlich zulässig, wegbedungen.

gedruckt in der schweiz

MIX
Papier | Fördert gute Waldnutzung
FSC® C007631

Kontakte in Zug
Wir freuen uns auf Ihre Kontaktaufnahme.

V-ZUG AG
Industriestrasse 66
6302 Zug
Tel. 058 767 67 67
info@vzug.com

Verkauf
Tel. 058 767 80 01
kundenbestellung@vzug.com

Service & Support
Tel. 0800 850 850 (kostenlos)
info@vzug.com

ZUGORAMA Ausstellungs- und Beratungscenter
Um Sie optimal beraten zu können, bitten wir um eine Terminvereinbarung.
Die Öffnungszeiten finden Sie unter vzug.com/zugorama

4052 Basel
Münchensteinerstrasse 43
Tel. 058 767 38 00
basel@vzug.com

7000 Chur
Kasernenstrasse 90
Tel. 058 767 38 50
chur@vzug.com

3075 Rüfenacht b. Bern
Worbstrasse 87
Tel. 058 767 38 90
bern@vzug.com

6302 Zug
Baarerstrasse 124
Tel. 058 767 67 65
zugorama@vzug.com

6500 Bellinzona
Viale Portone 3
Tel. 058 767 38 20
bellinzona@vzug.com

1023 Crissier
Chemin des Lentillières 24
Tel. 058 767 38 60
crissier@vzug.com

9015 St. Gallen-Winkeln
Breitfeldstrasse 8
Tel. 058 767 39 10
st.gallen@vzug.com

8005 Zürich
Pfingstweidstrasse 106
Tel. 058 767 39 20
zuerich@vzug.com

2504 Biel
Grenchenstrasse 5
Tel. 058 767 38 30
biel@vzug.com

1216 Genf Cointrin
Avenue Louis-Casaï 79
Tel. 058 767 38 80
genf@vzug.com

facebook.com/vzug
instagram.com/vzug