La perfection suisse à la maison

V-ZUG
Cuisine 2020

Version 2, avril 2020

Plongez dans l'univers numérique de V-ZUG

Informations détaillées, vidéos et photos: chaque code QR permet d'accéder à des informations intéressantes. Vous pourrez en apprendre plus sur votre produit préféré, étudier les toutes dernières fonctions et lire des articles complémentaires. Scannez le code QR avec l'appareil photo de votre smartphone et accédez à des contenus passionnants.

A propos de V-ZUG
08 Le futur, c'est maintenant
10 Nos appareils rebaptisés
12 Conseil et service
13 Design: au-delà de l'esthétique

Fours à vapeur combinés et fours à vapeur
23 Fours à vapeur combinés et fours à vapeur 60
29 Dessins cotés 60
32 Fours à vapeur combinés et fours à vapeur *55*
38 Dessins cotés *55*
40 Equipements et accessoires 60/*55*

Fours et cuisinières
53 Fours 60
65 Dessins cotés 60
68 Equipements et accessoires 60
70 Fours *55*
81 Dessins cotés *55*
84 Equipements et accessoires *55*
86 Cuisinières 60
91 Dessins cotés 60
93 Equipements et accessoires 60
94 Cuisinières *55*
99 Dessins cotés *55*
101 Equipements et accessoires *55*

Tiroirs
107 Tiroir sous vide et tiroirs système 60
109 Tiroirs chauffants 60
112 Tiroirs chauffants *55*
113 Dessins cotés
117 Equipements et accessoires 60/*55*

Micro-ondes
119 Micro-ondes 60
122 Dessins cotés 60
124 Micro-ondes *55*
127 Dessins cotés *55*

Coffee-Center
130 Coffee-Center 60
131 Coffee-Center *55*
132 Dessins cotés
133 Equipements et accessoires

Plans de cuisson
142 Induction
158 Plans de cuisson à induction pour le marché de remplacement
159 Dessins cotés Induction
178 Toptronic
183 Plans de cuisson Toptronic pour le marché de remplacement
184 Dessins cotés Toptronic
197 CookTop
205 Plans de cuisson Quicklight pour le marché de remplacement
207 Pour un positionnement flexible de l'appareil
209 Dessins cotés CookTop/Quicklight
214 Accessoires

Hottes d'aspiration
226 Hottes de plafond, hottes de plan de travail, hottes îlots et hottes murales
236 Dessins cotés
244 Hottes d'aspiration à encastrer et hottes d'aspiration intégrées
254 Dessins cotés
262 Accessoires

Lave-vaisselle
276 Lave-vaisselle 60
287 Dessins cotés 60
292 Accessoires 60
294 Lave-vaisselle *55*
302 Dessins cotés *55*
306 Accessoires *55*

Réfrigérateurs et congélateurs
316 Réfrigérateurs et congélateurs 60
330 Dessins cotés 60
336 Winecooler 60
340 Dessins cotés Winecooler 60
342 Supreme Line
346 Dessins cotés Supreme Line
348 Equipements et accessoires 60
350 Réfrigérateurs et congélateurs *55*
362 Winecooler *55*
363 Dessins cotés *55*
368 Dessins cotés Winecooler *55*
369 Equipements et accessoires *55*
370 FoodCenter
373 Dessins cotés FoodCenter

374 **Déclarations de marchandises**

La perfection suisse à la maison

V-ZUG est la marque d'appareils électroménagers leader sur le marché suisse. Depuis plus d'un siècle, nous développons et produisons au cœur de la Suisse des appareils électroménagers qui non seulement facilitent le quotidien de nos clients, mais aussi les inspirent et les enthousiasment, toute une vie durant.

Il y a plus d'un siècle, nous nous sommes fixé pour objectif de faciliter le quotidien de nos clients en mettant à leur disposition des appareils électroménagers à la fois novateurs et de qualité irréprochable. Que ce soit pour cuisiner, laver, sécher ou entretenir les textiles, les clients qui recherchent des appareils hors pair trouveront leur bonheur chez nous. En tant que leader du marché helvétique, nous incarnons les valeurs suisses et les rendons accessibles au monde entier à travers des solutions aussi simples que personnalisées, qui inspirent et enthousiasment durant toute une vie. C'est ce que nous appelons «la perfection suisse à la maison».

V-ZUG a grandi en Suisse

La Suisse est la nation des inventeurs, le pays des montres de précision et la patrie du célèbre chocolat. En son centre se situe la région économique animée et prospère de Zoug. C'est ici, en plein cœur de la Suisse, que plongent nos racines. Un ancrage géographique, mais aussi idéologique: au cours de notre histoire plus que séculaire, les symboles de notre pays ont fusionné avec les valeurs qu'incarne notre entreprise. Nous portons la fierté de notre origine dans le nom de notre entreprise: le «V» représente l'histoire de notre atelier de galvanisation («Verzinkerei» en allemand) et «ZUG» symbolise notre engagement en faveur de la région de Zoug (Zug en allemand) et de la place économique suisse.

V-ZUG est chez elle partout dans le monde

Aujourd'hui, le monde entier apprécie la force d'innovation typique de la Suisse, de même que la haute précision et la qualité irréprochable de nos produits. Il y a plus de dix ans, nous avons décidé de franchir les frontières nationales pour proposer nos appareils ménagers de qualité supérieure au monde entier. Nous nous sommes depuis lors établis sur des marchés choisis, où nous satisfaisons à la demande d'une clientèle exigeante en lui proposant une gamme exclusive d'appareils premium et un service d'excellence.

Nous construisons pour l'avenir

La Suisse reste notre port d'attache: pour être en mesure de poursuivre avec succès nos activités de recherche, de développement et de production, nous préparons notre site industriel pour l'avenir. D'ici à 2033, un tout nouveau quartier sortira de terre, et viendra renforcer notre entreprise, le site industriel de Zoug et la place économique suisse. En 2016, l'inauguration de notre halle de production Mistral a marqué une étape importante. D'autres bâtiments sont en cours de construction et le site est en constante évolution. Avec l'aménagement de la nouvelle ligne de presse en juin 2019, nous passons à l'échelle supérieure dans le développement de notre usine verticale.

Notre contribution pour l’avenir

Acteur responsable, nous nous engageons en faveur du développement durable dans les secteurs économiques, sociaux et écologiques, aussi bien localement qu’à l’international.

L’électroménager représente une part considérable de la consommation quotidienne en eau et en énergie. Il est donc logique que l’efficacité énergétique joue aujourd’hui un rôle essentiel dans les décisions d’achat. Les clients qui investissent dans un appareil ultramoderne de V-ZUG économisent tous les jours de précieuses ressources, tout en ménageant leur portefeuille. Nous soutenons les clients désireux d’adopter un mode de vie responsable: nous sommes par exemple la première entreprise au monde à équiper ses lave-vaisselle, lave-linge et sèche-linge d’une pompe à chaleur. Nos appareils définissent ainsi de nouveaux standards en termes de consommation d’énergie.

En tant que membre actif de l’Association suisse des fabricants et fournisseurs d’appareils électrodomestiques (FEA) et seul Leading Partner de l’association Minergie issu du secteur électroménager, nous nous engageons en faveur d’un habitat et de postes de travail respectueux des ressources.

Assumer ses responsabilités

Nous souhaitons inciter nos clients à adopter un comportement écologique, jour après jour. L’EcoManagement regroupe une foule de fonctions permettant de contrôler directement la consommation en eau et en électricité des appareils et de choisir des programmes plus économes. Les lave-linge et les sèche-linge indiquent par exemple la consommation d’eau et d’énergie prévue à la sélection d’un programme, ainsi que la consommation réelle à la fin du programme. Bon nombre d’entre eux sont équipés d’une touche Eco qui peut être sélectionnée en plus du programme: la durée du programme est alors allongée, mais la consommation d’énergie est réduite.

Développement durable

Notre engagement commence très tôt, dès le stade de la production. Dans notre atelier de Zoug, nous poursuivons un objectif ambitieux de réduction constante des émissions de CO_2. Et nous sommes sur la bonne voie: aujourd’hui déjà, le courant électrique utilisé pour notre production est issu de sources d’énergie hydrauliques 100 % renouvelables. De plus, dans le centre logistique ZUGgate, nous exploitons l’une des plus grandes installations photovoltaïques privées du canton qui, combinée à d’autres mesures de réduction de la consommation énergétique, fait de ce bâtiment l’un des centres logistiques les plus autonomes en matière d’énergie. Parallèlement à la gestion de l’énergie, nous agissons dans d’autres domaines comme la gestion des déchets, l’efficacité des matériaux et des ressources, les achats durables, le développement des collaborateurs, la santé et la sécurité sur le lieu de travail, l’égalité des chances – un engagement pour la durabilité, dans tous les sens du terme.

Le futur, c’est maintenant

Nos appareils sont de plus en plus nombreux à être équipés de fonctions de communication leur permettant de se connecter avec un smartphone ou une tablette via V-ZUG-Home. Les appareils en réseau sont les équipements novateurs et inspirants des ménages modernes. Ils offrent de nombreuses fonctions d’assistance utiles, comme la fonction EasyCook, le scanner d’aliments ou le recueil de recettes. De plus, ils peuvent être configurés à partir de l’appli V-ZUG, et leurs logiciels peuvent être mis à jour sur simple pression d’une touche.

Quelques étapes suffisent pour préparer l’appareil à utiliser les fonctions de V-ZUG-Home. V-ZUG-Home permet de rester informé en permanence du statut des appareils de cuisine, par exemple de la température actuelle de l’aliment ou de l’espace de cuisson, ou encore de la durée restante du programme en cours. L’appareil peut être configuré pour envoyer des notifications sur un smartphone ou une tablette lorsqu’un programme est terminé. L’appli contient une large sélection de recettes, dont le déroulement peut être simplement transféré vers le four ou le four à vapeur. De plus, l’assistant de cuisine indique le meilleur mode de préparation pour un aliment: il suffit de scanner un brocoli ou une pomme de terre avec EasyCook, et le programme proposé, avec sa température et sa durée, peut être transféré d’un clic sur l’appareil.

V-ZUG-Home simplifie également les courses: la liste des ingrédients nécessaires pour la recette sélectionnée est envoyée d’un clic dans la liste de courses Bring!* intégrée dans l’appli. Ainsi, le cuisinier a toujours sa liste sur lui et peut même la partager avec d’autres personnes.

La fonction OptiLink règle automatiquement la hotte d’aspiration, et grâce à GuidedCooking, le plan de cuisson communique avec l’ustensile adapté, ce qui rend son utilisation encore plus simple.

L’appareil est connectable en réseau, et vous bénéficiez des avantages de V-ZUG-Home.

Prêts pour l’environnement Smart Home

Tous les appareils V-ZUG-Home sont compatibles avec la plate-forme digitalSTROM et peuvent y être intégrés. digitalSTROM est un standard Smart Home et un concept de mise en réseau globale, permettant aux appareils de différents fabricants de fonctionner ensemble pour assister l’utilisateur au quotidien.

*Bring! est une application et une offre de services de la société Bring! Labs SA.

Sécurité d’investissement élevée

Avec V-ZUG-Home, de nouvelles fonctions et mises à jour logicielles peuvent être rapidement intégrées à des appareils déjà installés – les extensions de service et de fonction ainsi que la sécurité des investissements sont ainsi garanties.

Comment V-ZUG-Home rend les tâches ménagères encore plus confortables.

Nos appareils rebaptisés

Le nouveau système de dénomination comble les lacunes, garantit l'homogénéité et veille à une dénomination des produits logique et compréhensible.

L'heure est à la nouveauté: le nouveau système de dénomination clarifie la segmentation de la gamme et permet d'identifier du premier coup d'œil l'offre adaptée aux besoins de chacun. Les produits qui n'avaient pas de nom jusqu'à présent, par exemple les hottes d'aspiration, en ont désormais un: les hottes s'appellent dorénavant AiroClear. Les dénominations manquant de clarté, par exemple celles des plans de cuisson, appartiennent également au passé: la gamme se nomme désormais CookTop. Et nos réfrigérateurs, qui jusqu'à présent portaient tous des noms différents, répondent désormais à l'appellation claire et concise de Cooler.

Segmentation selon différents niveaux de confort

Nous raisonnons désormais selon deux segments: en tant que fournisseur d'une gamme complète, nous proposons aussi bien une entrée de gamme de qualité (Advanced Line) qu'un segment haut de gamme (Excellence Line). Simples, robustes, plaisants, éprouvés et modernes – tels sont les adjectifs qui caractérisent les produits de notre gamme Advanced Line. Grâce à leur qualité élevée, à la simplicité de leurs fonctionnalités et à leur longévité, ils sont particulièrement adaptés aux logements en location. D'apparence douce et harmonieuse, la gamme Advanced Line constitue un bon moyen de découvrir notre univers de produits, synonyme de qualité et de fiabilité.

La gamme Excellence Line s'adresse aux clients particulièrement exigeants en termes de design et de fonctionnalités. Les produits de cette gamme sont innovants, épurés, précis, fiables et originaux. Ils se caractérisent par des matériaux de qualité élevée, qui s'intègrent parfaitement au design de la cuisine, et des lignes séduisantes. Les appareils de la gamme Excellence Line se distinguent par leur aspect épuré et haut de gamme. Les clients ayant des exigences particulières en termes de fonctions, de performances, d'efficacité énergétique et de simplicité d'utilisation opteront pour un produit de cette gamme.

La deuxième partie de la dénomination d'un produit indique le niveau de confort. Les appareils de la gamme Advanced Line sont suivis d'un nombre à trois chiffres (V200/V400/V600), et ceux de la gamme Excellence Line comportent quatre chiffres (V2000/V4000/V6000). La lettre V signifie V-ZUG. L'étendue des fonctions et le prix varient en fonction du niveau de confort.

Complément

Pour distinguer un produit faisant figure d'innovation exceptionnelle, son nom est doté d'une mention complémentaire. Par exemple, le plan de cuisson avec hotte d'aspiration intégrée est une nouveauté qui mérite un complément de nom et a été baptisée Fusion.

Transition

Une partie de la gamme a adopté les nouvelles dénominations dès 2019. La nouvelle dénomination sera progressivement étendue à toutes les catégories d'appareils.

Pour en savoir plus sur le nouveau système de dénomination, scannez ce code.

Le schéma suivant illustre la structure du nouveau système de dénomination

Combair	V200	
AdoraLavage	V4000	
CombiCooler	V2000	
CombiCookTopInduction	V4000	Fusion
CombiSteamer	V6000	
Nom du produit Fonction	Segment	Complément
Nom de produit existant ou adapté ou nouveau nom de produit. Dans le cas des combinaisons de produits, la mention Combi est placée devant. La fonction du produit constitue un élément descriptif supplémentaire, traduit en D, F, I et E.	Advanced Line V200 V400 V600 Excellence Line V2000 V4000 V6000	Utilisé afin de mettre en lumière une innovation phare P. ex. Fusion, FullFlex

Conseil et service: accompagnement optimal avant et après l’achat

Plus d’un tiers de nos effectifs se consacre exclusivement au conseil et au bien-être de nos clients, aussi bien avant que pendant et après l’achat de nos appareils.

Support technique

Notre réseau de service après-vente couvre toute la Suisse par un maillage étroit: nous ne sommes jamais loin de nos clients. Nos quelque 300 techniciens parfaitement qualifiés interviennent rapidement et sans formalités pour garantir un fonctionnement optimal des appareils pendant de nombreuses années. Nous garantissons la disponibilité des pièces de rechange, et ainsi la fonctionnalité de tous les appareils V-ZUG, pendant quinze ans.

Avant-goûts et aides à la décision avant l’achat

Dans les ZUGORAMA, nos dix centres d’exposition et de conseils régionaux répartis dans toute la Suisse, une sélection de produits de la gamme actuelle pour la cuisine et l’entretien des textiles est présentée. Grâce à des cours de cuisine et à des démonstrations de fours à vapeur, les clients peuvent découvrir les multiples possibilités d’utilisation de nos appareils. Un conseil personnalisé dispensé par nos spécialistes dans les ZUGORAMA offre aux intéressés une aide supplémentaire à la prise de décision.

Améliorer ses talents culinaires après l’achat

Même après l’achat, nos spécialistes assistent les cuisiniers par des conseils et des astuces pour exploiter au mieux les possibilités offertes par nos appareils. Les cours de cuisine dispensés dans les ZUGORAMA permettent d’échanger avec d’autres passionnés, et d’apprendre à choisir les meilleures fonctions pour chaque mode de préparation. Dans les ZUGORAMA de Zoug et de Zurich, les événements ont également lieu en anglais. Des cours de cuisine sont organisés spécialement pour les enfants, pour les initier à l’univers de la cuisine.

Design: au-delà de l’esthétique

Nous concevons toujours nos produits avec la volonté de faciliter le quotidien des utilisateurs et de les enthousiasmer. Le design, pour nous, c’est l’art d’allier fonction et esthétique afin de générer une expérience d’utilisation positive.

Simplicité d’utilisation

L’interaction avec nos appareils est naturelle et intuitive: quelques clics suffisent pour accéder au réglage souhaité. C’est ce que nous appelons la «simplexité». Des poignées ergonomiques et un affichage élégant et intuitif facilitent encore la prise en main des appareils.

Un langage propre

Notre design se distingue par sa grande qualité, son élégance, son intemporalité, sa suissitude et son intégration. Comme nos produits sont synonymes de qualité et de longévité, le design doit également convaincre durablement. Lors du choix des formes et des couleurs, nous veillons à harmoniser nos produits. Il en va de même pour le choix des matériaux: là encore, nous veillons à respecter les critères d’excellence en employant exclusivement des matériaux authentiques tels que le bois, le métal, le verre ou l’aluminium anodisé. Les coloris blanc, Nero ou Chrome permettent à l’utilisateur de choisir entre une intégration discrète et une mise en valeur éclatante dans sa cuisine.

Fours à vapeur combinés et fours à vapeur

Pour tous ceux qui aiment
savourer la vie – avec une cuisine
saine et appétissante

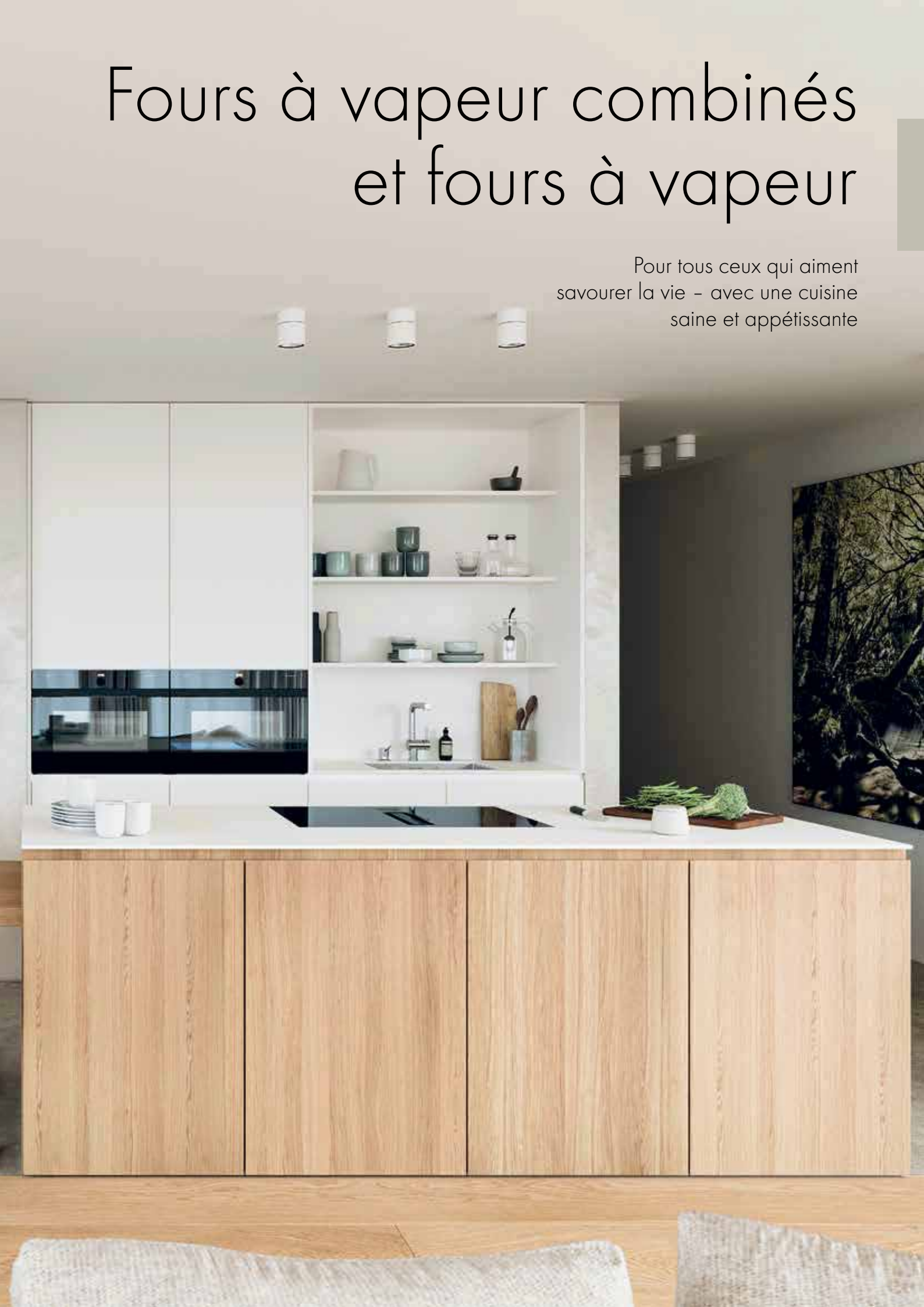

La cuisson à la vapeur: simple, rapide et variée

Nos fours à vapeur et fours à vapeur combinés présentent trois avantages essentiels. Quant à l'appli, elle permet de réussir des recettes complexes, du bout des doigts.

Simplicité

Des programmes intelligents facilitent l'utilisation des appareils et la préparation des plats. La fonction EasyCook permet d'obtenir le réglage optimal sur simple pression d'une touche. Les programmes du GourmetGuide exécutent des processus de cuisson complexes en toute autonomie. La fonction CuissonMatic, par exemple, prépare les aliments automatiquement, sans saisie manuelle de la durée, de la température, du mode de cuisson ou du poids. Elle mémorise jusqu'à 15 catégories d'aliments, tels que pâtisseries, pains et gâteaux, qui peuvent être préparés «du bout des doigts».

Rapidité

L'application Air chaud avec vapeur accélère le processus de cuisson et donne aux aliments un dorage régulier, sans les dessécher. Et pour aller encore plus vite, le four à vapeur combiné MSLQ propose des programmes Power.

Polyvalence

Les fours à vapeur combinés offrent le mode de cuisson idéal pour tous les besoins. Aucun risque de surcuire ou de brûler des aliments: différents plats peuvent être préparés simultanément dans le même espace de cuisson. Autant de temps de gagné en cuisine!

Une appli pour cuisiner à la vapeur

Tous les fours à vapeur combinés du niveau de confort le plus élevé (SL, XSL, HSL) sont équipés de série d'un module Wi-Fi. Les recettes peuvent être transférées de l'appli V-ZUG vers l'appareil. Le four est-il en marche? A-t-on pensé à l'éteindre? En cas de doute, il suffit de vérifier le statut de l'appareil sur son smartphone. Lorsqu'un démarrage différé a été programmé, l'appli renseigne sur le temps restant et l'heure de fin de cuisson.

L’appareil idéal pour chaque espace

Que l’on opte pour un appareil tout-en-un ou pour deux espaces de cuisson pour plus de flexibilité, notre gamme s’adapte avec souplesse à tous les aménagements de cuisine.

Dimensions

Les fours à vapeur et fours à vapeur combinés sont disponibles en largeurs standard suisse et européenne: 55 cm (CH) et 60 cm (UE). Différents choix de hauteur facilitent l’aménagement sur mesure de la cuisine et la combinaison entre plusieurs appareils superposés ou juxtaposés.

Choix du modèle

Nous offrons une gamme de modèles qui s’adaptent avec souplesse aux besoins de tous les cuisiniers. Les fours à vapeur combinés et fours à vapeur Combair associent cuisson traditionnelle et à la vapeur, et les fours à vapeur peuvent compléter un four traditionnel. Quant au Combi-Steam MSLQ, il réunit les trois modes de cuisson: chaleur conventionnelle, vapeur et micro-ondes.

Les tailles standard

Disponibles pour les catégories d’appareils suivantes:

- Combi-Steam MSLQ
- Combair-Steam
- Fours

Les modèles de la classe compacte

Disponibles pour les catégories d’appareils suivantes:

- Fours à vapeur combinés
- Fours
- Micro-ondes
- Coffee-Center

Les modèles de la classe mini

Disponibles pour les catégories d’appareils suivantes:

- Fours à vapeur combinés
- Fours
- Micro-ondes
- Coffee-Center

Une alimentation saine grâce à la vapeur

La cuisson à la vapeur, qui préserve idéalement la qualité des aliments, a le vent en poupe. C'est pourquoi nous proposons des fours à vapeur et fours à vapeur combinés de qualité.

La vapeur dans sa forme la plus efficace

La cuisson à la vapeur permet une alimentation moderne et saine, sans pour autant renoncer au goût. La vapeur à basse pression est le mode de cuisson le plus délicat et le plus respectueux des aliments. Les vitamines, les minéraux, les oligo-éléments, la couleur et la saveur des plats sont très largement préservés. Les fours à vapeur et fours à vapeur combinés offrent les meilleures conditions pour cuisiner de manière saine et équilibrée.

Lors d'une cuisson à la vapeur, l'appareil ne produit pas plus de vapeur que ce que l'aliment peut absorber – idéal pour préserver la fraîcheur des légumes. L'application Régénération permet de réchauffer un plat délicatement, sans le dessécher.

Combi-Steam MSLQ avec fonctions Power

Le Combi-Steam MSLQ permet de préparer des repas sains encore plus rapidement. Ce produit haut de gamme est le seul au monde à proposer les trois modes de cuisson chaleur conventionnelle (par exemple Chaleur voûte et sole et Air chaud), cuisson à la vapeur et cuisson aux micro-ondes.

La fonction PowerRégénération réduit le temps de réchauffage d'environ 25 % tout en optimisant la qualité des aliments. Le mode PowerVapeur préserve jusqu'à 30 % de minéraux et de vitamine C en plus. Quant à la fonction PowerPlus, elle combine chaque mode de cuisson avec les micro-ondes.

De la cuisine quotidienne à la haute gastronomie

Les diverses applications des fours à vapeur et fours à vapeur combinés conviennent autant à une cuisine créative au quotidien qu'à la préparation de menus haut de gamme.

Vapeur – Cuisson au degré près

Le mode Vapeur permet de préparer des légumes avec délicatesse car le four à vapeur préserve les vitamines et les minéraux. De plus, la préparation est très simple et ne requiert pas de surveillance constante. Impossible de trop cuire ou de brûler les aliments.

Régénération – Réchauffage sans perte de qualité

Le programme Régénération réchauffe en douceur les plats préparés, faits maison ou achetés. Pour passer rapidement à table à toute heure et savourer un plat offrant toutes les qualités du frais. La combinaison de la vapeur et de l'air chaud empêche toute perte de qualité et d'humidité. De plus, il est possible de réchauffer simultanément plusieurs plats sur plusieurs niveaux, sans les couvrir.

La fonction Régénération automatique va encore plus loin: dans un processus entièrement automatique, elle réchauffe tout en redonnant aux aliments le croustillant d'un plat fraîchement préparé.

Bien-être – Pour les petites attentions et la détente

Grâce à la fonction Bien-être, les convives bénéficieront d'attentions dignes d'un restaurant gastronomique: ce programme prépare des serviettes chaudes et humides pour se rafraîchir – les fameux oshibori japonais. Elle permet également de réchauffer des langes, des oreillers en noyaux de cerises ou des pierres chaudes à massage. Activable sur simple pression d'une touche, cette fonction s'utilise en quelques gestes seulement.

Cuisiner pro – Croustillant et moelleux optimal

L'application Cuisiner pro permet de réussir des pains et des tresses dignes des meilleurs boulangers professionnels. La combinaison d'air chaud et de vapeur permet d'éviter tout dessèchement. Les viennoiseries sont particulièrement légères et croustillantes. La tresse lève parfaitement dans le four, sa croûte prend un aspect brillant, et elle se conserve plus longtemps.

Vacuisine – La méthode des professionnels

Vacuisine, le mode de cuisson sous vide, est une méthode de cuisson lente, à basse température (moins de 100 °C) d'aliments placés dans des sachets scellés sous vide. Avec nos fours à vapeur combinés, en association avec le tiroir de mise sous vide, les amateurs cuisinent comme des pros – simplement et sans stress. Pour profiter du temps avec ses invités, il suffit de placer la viande plusieurs heures à l'avance dans le four à vapeur combiné, et de la servir, cuite à la perfection, à l'heure souhaitée.

Rôtissage doux – Pour cuire la viande à la perfection

Parfaite pour les amateurs de viande: l'application Rôtissage doux, en association avec la sonde de température interne, permet une cuisson parfaite de la viande sur simple pression d'une touche – et à l'heure précise où l'on souhaite la servir.

CuissonMatic – Fini les réglages manuels

La fonction CuissonMatic s'adresse aux cuisiniers débutants et à tous ceux qui n'ont pas le temps de réfléchir au mode et à la durée de cuisson. L'appareil choisit alors la succession optimale des différents modes de cuisson, et règle avec précision la température et la durée. Pour cela, il dispose de capteurs qui déterminent automatiquement la quantité et la taille de l'aliment à cuire.

Confort et facilité d'entretien

Un générateur de vapeur externe rend l'utilisation et l'entretien des fours à vapeur combinés particulièrement faciles. Le modèle avec raccord d'eau fixe offre encore plus de confort.

Prêt en un tournemain pour la prochaine utilisation

Le nettoyage de l'espace de cuisson est rapide: il suffit de passer un chiffon humide sur les surfaces lisses. Comment est-ce possible? Comme la vapeur est produite par un générateur externe, seule de la vapeur pure pénètre dans l'espace de cuisson: aucun dépôt de calcaire ne peut se former. Une sonde d'atmosphère contrôle l'humidité pendant la cuisson, si bien que l'eau résiduelle en fin de processus est réduite au minimum. De plus, l'appareil avertit l'utilisateur lorsque le générateur de vapeur doit être détartré.

Raccord d'eau fixe avec évacuation rapide de la vapeur

Le raccord d'arrivée et d'évacuation d'eau du Combi-Steam XSL l'alimente en permanence en eau fraîche pour la production de vapeur. La touche Evacuation de la vapeur permet d'activer manuellement l'évacuation rapide de la vapeur par aspiration. Cette fonction peut être activée en cours de fonctionnement, par exemple lorsque l'on veut ouvrir le four à vapeur pour placer un aliment supplémentaire.
A la fin de la cuisson, cette fonction s'exécute automatiquement, et l'on peut sortir immédiatement le plat du four. Plus besoin de remplir le réservoir d'eau: il est utilisé uniquement pour le nettoyage automatique (détartrage).

Comparatif de produits
Fours à vapeur combinés et fours à vapeur 60

	Combi-Steam MSLQ 60	Combi-Steam XSL 60	Combi-Steam XSL 60 Raccord d'eau fixe	Combi-Steam HSL 60	Steam HSE 60	Combair-Steam SL 60	Combair-Steam SE 60
Page de la brochure	24	25	25	26	26	27	28
Finitions							
Miroir	■	■	■	■	■	■	■
Miroir avec poignée escamotable		■*	■*			■*	
ChromeClass	■	■	■	■	■	■	■
Gamme design Pureness		■*					
Eclairage halogène/automatique avec la porte	■/■	■/■	■/■	■/■		■/■	■/■
Volume de l'espace de cuisson (l)	55	51	51	34	36	55	55
Espace de cuisson en acier inoxydable		■	■	■	■		
Espace de cuisson en DualEmail	■					■	■
Hauteur de l'appareil (cm)	60	45	45	38	38	60	60
Tiroir intégré						■*	■*
Classe d'efficacité énergétique	A	A+	A+	A+		A	A
Exclusivités V-ZUG							
Vacuisine/réglage au degré près	■/■	■/■	■/■	■/■	□/■	■/■	□/■
GourmetVapeur	■**	■**	■**	■**		■**	
CuissonMatic avec Climate Control System (CCS)	■	■	■	■		■	
Rôtissage doux des viandes saisies/avec vapeur	■/■	■/■	■/■	■/■		■/■	
Régénération automatique	■	■	■	■		■	
Régénération/PowerRégénération	■/■	■/□	■/□	■/□		■/□	■/□
Cuisiner pro	■	■	■	■		■	■
Sonde de température interne	■	■	■	■		■	
Electronic Steam System (ESS)	■	■	■	■	■	■	■
Surface parfaitement plane du plancher du four	■	■		■	■	■	■
Recettes intégrées	■	■	■	■		■	■**
V-ZUG-Home	Wi-Fi	Wi-Fi	Wi-Fi	Wi-Fi		Wi-Fi	
Applications							
Vapeur/PowerVapeur	■/■	■/□	■/□	■/□	■/□	■/□	■/□
Chaleur voûte et sole	■					■	■
Air chaud/air chaud avec vapeur	■/■	■/■	■/■	■/■		■/■	■/■
PizzaPlus	■					■	■
Air chaud humide	■	■	■	■		■	■
Gril/gril avec chaleur tournante	■/■					■/■	■/■
Micro-ondes	■						
Bien-être	■	■	■	■		■	■
Hygiène	■	■	■	■		■	■
Maintien au chaud	■	■	■	■		■	■
Commande et affichage							
Commande électronique intégrale	■	■	■	■	■	■	■
Touches à effleurement	■	■	■	■	■	■	■
Ecran graphique en couleur/tactile (6 langues)	■/■	■/□	■/□			■/□	
Ecran graphique (6 langues)				■	■		■
Fonction évacuation de la vapeur			■				
Programme de détartrage	■	■	■	■	■	■	■
Passage automatique heure d'été/d'hiver	■	■	■	■		■	

■ = disponible □ = non disponible * en option ** Les recettes peuvent être activées après l'achat d'un livre de recettes.

Combi-Steam MSLQ 60

Notre produit phare, qui associe four, four à vapeur et micro-ondes.

Equipement

Commande et affichage

- Ecran tactile graphique en couleur
- TouchControl et bouton de réglage
- Minuterie électronique
- Affichage en 6 langues
- Nettoyage facile DualEmail
- Livre de recettes «Cuisson rapide à la vapeur»
- Démonstration gratuite à domicile

Informations sur l'appareil

Dimensions (H × L × P) 598 × 596 × 568,1 mm
Raccordement 400 V 2N~ 5700 W 16 A

Finition	N° d'article	**Prix TVA incl.**	hors TVA
Miroir			
Poignée design Nero	2307310002	**8030.–**	7455.90
Poignée design Chrome	2307313004	**8250.–**	7660.17
Poignée-barre Chrome	2307313005	**8250.–**	7660.17
ChromeClass			
Poignée design Chrome	2307310003	**8270.–**	7678.74
Poignée-barre Chrome	2307310013	**8490.–**	7883.01
TAR		**10.77**	10.-

Combi-Steam XSL 60

Cuisson vapeur et conventionnelle dans un seul appareil – le four à vapeur combiné le plus apprécié de la gamme.

Equipement

Commande et affichage

- Ecran graphique en couleur
- TouchControl et bouton de réglage
- Minuterie électronique
- Affichage en 6 langues
- Espace de cuisson haut de gamme en acier inoxydable
- Livre de recettes «Magie de la cuisson à la vapeur»
- Démonstration gratuite à domicile

Informations sur l'appareil

Dimensions (H × L × P) 454 × 596,7 × 567 mm
Raccordement 400 V 2N~ 3800 W 10 A

Finition	N° d'article	Prix TVA incl.	hors TVA
Miroir			
Poignée design Nero	2306510002	**5790.–**	5376.04
Poignée design Chrome	2306513004	**6010.–**	5580.32
Poignée-barre Chrome	2306513005	**6010.–**	5580.32
Poignée escamotable	2306610022	**6540.–**	6072.42
Miroir, Pureness			
Poignée design Pureness	2306200905	**6110.–**	5673.17
Pack de bienvenue	2306200005	**7060.–**	6555.25
ChromeClass			
Poignée design Chrome	2306510003	**5910.–**	5487.47
Poignée-barre Chrome	2306510013	**6130.–**	5691.74
TAR		**10.77**	10.–

Combi-Steam XSL 60

Avec le raccord d'eau fixe, il n'est pas nécessaire de remplir le réservoir d'eau.

Equipement

Commande et affichage

- Ecran graphique en couleur
- TouchControl et bouton de réglage
- Minuterie électronique
- Affichage en 6 langues
- Espace de cuisson haut de gamme en acier inoxydable
- Livre de recettes «Magie de la cuisson à la vapeur»
- Démonstration gratuite à domicile
- Raccord d'eau fixe

Informations sur l'appareil

Dimensions (H × L × P) 454 × 596,7 × 567 mm
Raccordement 400 V 2N~ 3700 W 10 A

Finition	N° d'article	Prix TVA incl.	hors TVA
Miroir, raccord d'eau fixe			
Poignée design Nero	2306710302	**6320.–**	5868.15
Poignée design Chrome	2306713004	**6540.–**	6072.42
Poignée-barre Chrome	2306713005	**6540.–**	6072.42
Poignée escamotable	2306810322	**7070.–**	6564.53
ChromeClass, raccord d'eau fixe			
Poignée design Chrome	2306710303	**6440.–**	5979.57
Poignée-barre Chrome	2306710313	**6660.–**	6183.84
TAR		**10.77**	10.–

Combi-Steam HSL 60

Cuisson conventionnelle et à la vapeur haute performance, avec encombrement réduit.

Equipement

Commande et affichage

- Ecran graphique
- TouchControl et bouton de réglage
- Minuterie électronique
- Affichage en 6 langues
- Espace de cuisson haut de gamme en acier inoxydable
- Livre de recettes «Magie de la cuisson à la vapeur»
- Démonstration gratuite à domicile

Informations sur l'appareil

Dimensions (H × L × P) 378 × 596,7 × 567,4 mm
Raccordement 400 V 2N~ 3500 W 10 A

Finition	N° d'article	**Prix TVA incl.**	hors TVA
Miroir			
Poignée design Nero	2306910002	**5320.–**	4939.65
Poignée design Chrome	2306913004	**5540.–**	5143.92
Poignée-barre Chrome	2306913005	**5540.–**	5143.92
ChromeClass			
Poignée design Chrome	2306910003	**5440.–**	5051.07
Poignée-barre Chrome	2306910013	**5660.–**	5255.34
TAR		**10.77**	10.-

Steam HSE 60

Le four à vapeur, complément idéal au four.

Equipement

Commande et affichage

- Ecran graphique
- TouchControl et bouton de réglage
- Minuterie électronique
- Affichage en 6 langues
- Espace de cuisson haut de gamme en acier inoxydable

Informations sur l'appareil

Dimensions (H × L × P) 378 × 596,7 × 567,4 mm
Raccordement 230 V~ 2200 W 10 A

Finition	N° d'article	**Prix TVA incl.**	hors TVA
Miroir			
Poignée design Nero	2300200002	**3350.–**	3110.49
ChromeClass			
Poignée design Chrome	2300200003	**3470.–**	3221.91
Poignée-barre Chrome	2300200013	**3690.–**	3426.18
TAR		**5.99**	5.56

Combair-Steam SL 60

Un appareil combiné de qualité pour la cuisson conventionnelle et à la vapeur, qui comblera tous les désirs.

Equipement

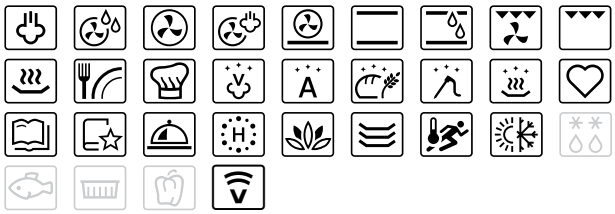

Commande et affichage

- Ecran graphique en couleur
- TouchControl et bouton de réglage
- Minuterie électronique
- Affichage en 6 langues
- Nettoyage facile DualEmail
- Livre de recettes «Magie de la cuisson à la vapeur»
- Démonstration gratuite à domicile

Informations sur l'appareil

Dimensions (H × L × P) 598 × 596 × 568,1 mm
Raccordement 400 V 2N~ 4700 W 10 A

Finition	N° d'article	Prix TVA incl.	hors TVA
Miroir			
Poignée design Nero	2307010002	**5990.–**	5561.75
Poignée design Chrome	2307013007	**6210.–**	5766.02
Poignée-barre Chrome	2307013008	**6210.–**	5766.02
Poignée escamotable	2307110022	**6740.–**	6258.12
ChromeClass			
Poignée design Chrome	2307010003	**6230.–**	5784.59
Poignée-barre Chrome	2307010013	**6450.–**	5988.86
TAR		**10.77**	10.-

Combair-Steam SL 60

Un tiroir intégré chauffant complète cet appareil combiné, idéal pour la cuisson conventionnelle et à la vapeur.

Equipement

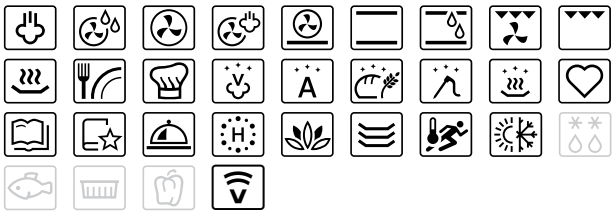

Commande et affichage

- Ecran graphique en couleur
- TouchControl et bouton de réglage
- Minuterie électronique
- Affichage en 6 langues
- Nettoyage facile DualEmail
- Livre de recettes «Magie de la cuisson à la vapeur»
- Démonstration gratuite à domicile

Informations sur l'appareil

Dimensions (H × L × P) 759 × 596 × 568,1 mm
Raccordement 400 V 2N~ 4700 W 10 A

Finition	N° d'article	Prix TVA incl.	hors TVA
Miroir, tiroir intégré chauffant			
Poignée design Nero	2307010102	**6290.–**	5840.30
Poignée design Chrome	2307013009	**6510.–**	6044.57
Poignée-barre Chrome	2307013010	**6510.–**	6044.57
ChromeClass, tiroir intégré chauffant			
Poignée design Chrome	2307010103	**6530.–**	6063.14
Poignée-barre Chrome	2307010113	**6750.–**	6267.41
TAR		**10.77**	10.-

Combair-Steam SE 60

Cet appareil combiné procure les avantages de la cuisson à la vapeur – idéal pour un remplacement.

Equipement

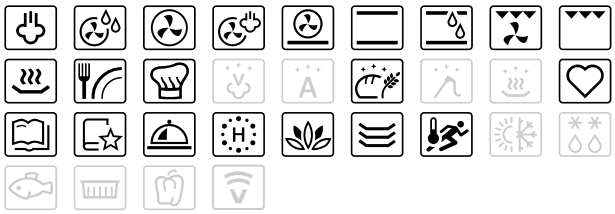

Commande et affichage

- Ecran graphique
- TouchControl et bouton de réglage
- Minuterie électronique
- Affichage en 6 langues
- Nettoyage facile grâce à DualEmail
- Livre de recettes disponible en option

Informations sur l'appareil

Dimensions (H × L × P) 598 × 596,7 × 568,1 mm
Raccordement 400 V 2N~ 4700 W 10 A

Finition	N° d'article	Prix TVA incl.	hors TVA
Miroir			
Poignée design Nero	2301000002	**4990.–**	4633.24
ChromeClass			
Poignée design Chrome	2301000003	**5230.–**	4856.08
Poignée-barre Chrome	2301000013	**5450.–**	5060.35
TAR		**10.77**	10.–

Combair-Steam SE 60

Un tiroir intégré chauffant complète cet appareil combiné, idéal pour la cuisson à la vapeur.

Equipement

Commande et affichage

- Ecran graphique
- TouchControl et bouton de réglage
- Minuterie électronique
- Affichage en 6 langues
- Nettoyage facile grâce à DualEmail
- Livre de recettes disponible en option

Informations sur l'appareil

Dimensions (H × L × P) 759 × 599,7 × 568,1 mm
Raccordement 400 V 2N~ 4700 W 10 A

Finition	N° d'article	Prix TVA incl.	hors TVA
Miroir, tiroir intégré chauffant			
Poignée design Nero	2301000102	**5290.–**	4911.79
ChromeClass, tiroir intégré chauffant			
Poignée design Chrome	2301000103	**5530.–**	5134.63
Poignée-barre Chrome	2301000113	**5750.–**	5338.90
TAR		**10.77**	10.–

Dessins cotés

Combi-Steam MSLQ 60

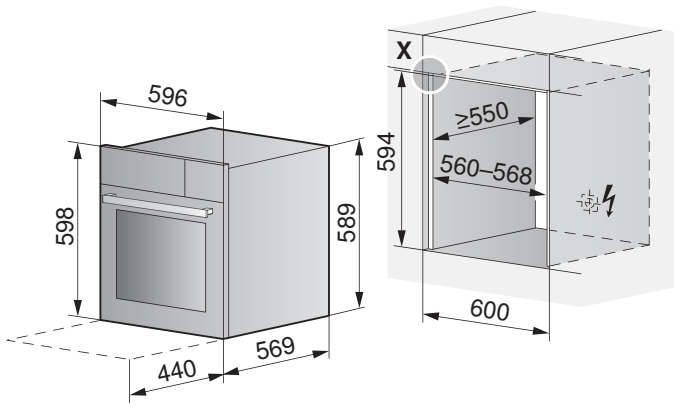

Valable pour les numéros d'article

2307310002
2307313004
2307313005
2307310003
2307310013

Combi-Steam XSL 60

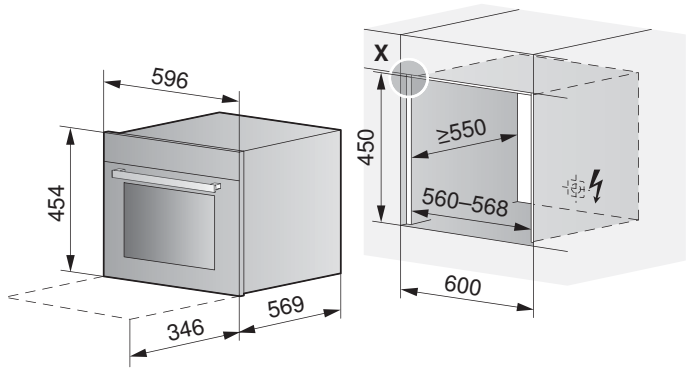

Valable pour les numéros d'article

2306510002
2306513004
2306513005
2306610022
2306200905
2306200005
2306510003
2306510013

Combi-Steam XSL 60

Raccordement à l'eau fixe

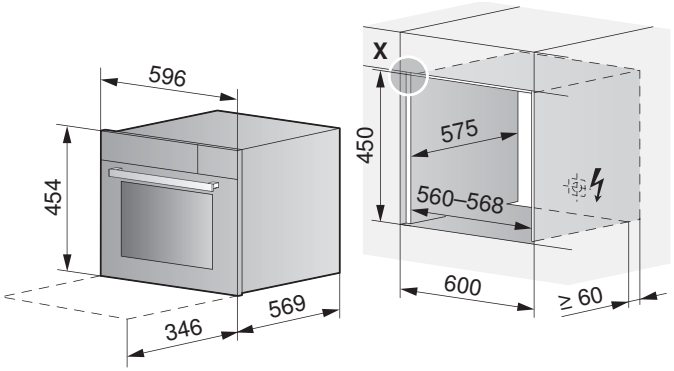

Valable pour les numéros d'article

2306710302
2306713004
2306713005
2306810322
2306710303
2306710313

Combi-Steam HSL 60, Steam HSE 60

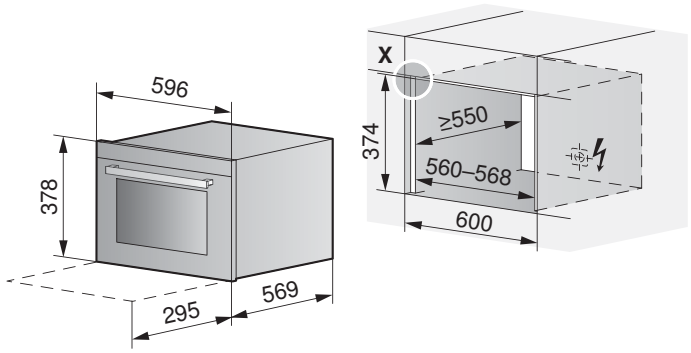

Valable pour les numéros d'article

HSL 60	HSE 60
2306910002	2300200002
2306913004	2300200003
2306913005	2300200013
2306910003	
2306910013	

Combair-Steam SL 60, SE 60

Sans tiroir pour encastrement dans élément inférieur

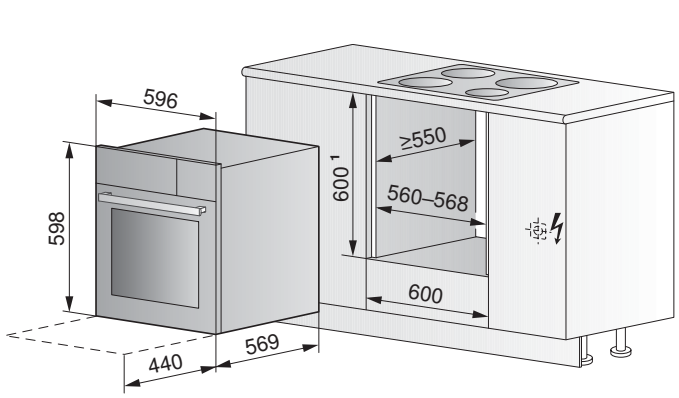

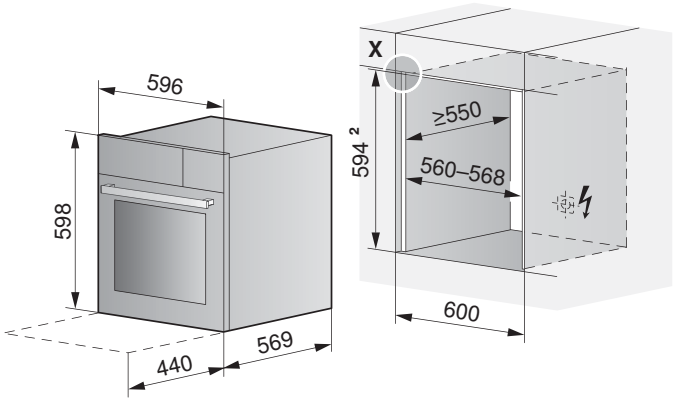

Valable pour les numéros d'article

SL 60	SE 60
2307010002	2301000002
2307013007	2301000003
2307013008	2301000013
2307110022	
2307010003	
2307010013	

Vous trouverez des informations détaillées sur **vzug.com**

Combi-Steam SL 60, SE 60

Avec tiroir chauffant de l'appareil pour encastrement dans élément inférieur

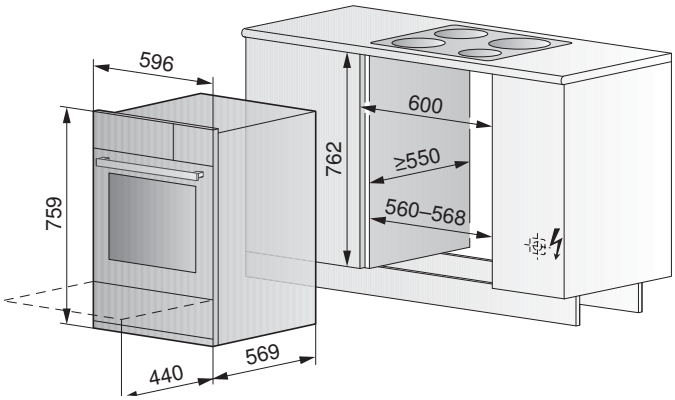

Valable pour les numéros d'article

SL 60	SE 60
2307010102	2301000102
2307013009	2301000103
2307013010	2301000113
2307010103	
2307010113	

Comparatif de produits
Fours à vapeur combinés et fours à vapeur 55

	Combi-Steam MSLQ	Combi-Steam HSL	Steam HSE	Combair-Steam SL	Combair-Steam SE
Page de la brochure	33	34	34	35	36
Finitions					
Miroir	■	■	■	■	■
Miroir avec poignée escamotable				■*	
ChromeClass	■	■	■	■	■
Gamme design Pureness					
Eclairage halogène/automatique avec la porte	■/■	■/■		■/■	■/■
Volume de l'espace de cuisson (l)	55	34	36	55	55
Espace de cuisson en acier inoxydable		■	■		
Espace de cuisson en DualEmail	■			■	■
Hauteur de l'appareil (cm)	60	38	38	60	60
Tiroir intégré				■*	■*
Classe d'efficacité énergétique	A	A+		A	A
Exclusivités V-ZUG					
Vacuisine/réglage au degré près	■/■	■/■	□/■	■/■	□/■
GourmetVapeur	■**	■**		■**	
CuissonMatic avec Climate Control System (CCS)	■	■		■	
Rôtissage doux des viandes saisies/avec vapeur	■/■	■/■		■/■	
Régénération automatique	■	■		■	
Régénération/PowerRégénération	■/■	■/□		■/□	■/□
Cuisiner pro	■	■		■	■
Sonde de température interne	■	■		■	
Electronic Steam System (ESS)	■	■	■	■	■
Surface parfaitement plane du plancher du four	■	■	■	■	■
Recettes intégrées	■	■		■	■**
V-ZUG-Home	Wi-Fi	Wi-Fi		Wi-Fi	
Applications					
Vapeur/PowerVapeur	■/■	■/□	■/□	■/□	■/□
Chaleur voûte et sole	■			■	■
Air chaud/air chaud avec vapeur	■/■	■/■		■/■	■/■
PizzaPlus	■			■	■
Air chaud humide	■	■		■	■
Gril/gril avec chaleur tournante	■/■			■/■	■/■
Micro-ondes	■				
Bien-être	■	■		■	■
Hygiène	■	■		■	■
Maintien au chaud	■	■		■	■
Commande et affichage					
Commande électronique intégrale	■	■	■	■	■
Touches à effleurement	■	■	■	■	■
Ecran graphique en couleur/tactile (6 langues)	■/■			■/□	
Ecran graphique (6 langues)		■	■		■
Fonction évacuation de la vapeur					
Programme de détartrage	■	■	■	■	■
Passage automatique heure d'été/d'hiver	■	■		■	

■ = disponible □ = non disponible * en option ** Les recettes peuvent être activées après l'achat d'un livre de recettes.

Combi-Steam MSLQ

Notre produit phare, qui associe four, four à vapeur et micro-ondes.

Equipement

Commande et affichage

- Ecran tactile graphique en couleur
- TouchControl et bouton de réglage
- Minuterie électronique
- Affichage en 6 langues
- Nettoyage facile DualEmail
- Livre de recettes «Cuisson rapide à la vapeur»
- Démonstration gratuite à domicile

Informations sur l'appareil

Dimensions (H × L × P) 759 × 548 × 568,1 mm
Raccordement 400 V 2N~ 5700 W 16 A

Finition	N° d'article	**Prix TVA incl.**	hors TVA
Miroir, tiroir intégré chauffant			
Poignée design Nero	2307210102	**8030.–**	7455.90
Poignée design Chrome	2307213004	**8250.–**	7660.17
Poignée-barre Chrome	2307213005	**8250.–**	7660.17
ChromeClass, tiroir intégré chauffant			
Poignée design Chrome	2307210103	**8270.–**	7678.74
Poignée-barre Chrome	2307210113	**8490.–**	7883.01
TAR		**10.77**	10.–

Combi-Steam HSL

Cuisson conventionnelle et à la vapeur haute performance, avec encombrement réduit.

Equipement

Commande et affichage

- Ecran graphique
- TouchControl et bouton de réglage
- Minuterie électronique
- Affichage en 6 langues
- Espace de cuisson haut de gamme en acier inoxydable
- Livre de recettes «Magie de la cuisson à la vapeur»
- Démonstration gratuite à domicile

Informations sur l'appareil

Dimensions (H × L × P) 378 × 549,2 × 567,4 mm
Raccordement 400 V 2N~ 3500 W 10 A

Finition	N° d'article	**Prix TVA incl.**	hors TVA
Miroir			
Poignée design Nero	2306310002	**5320.–**	4939.65
Poignée design Chrome	2306313004	**5540.–**	5143.92
Poignée-barre Chrome	2306313005	**5540.–**	5143.92
ChromeClass			
Poignée design Chrome	2306310003	**5440.–**	5051.07
Poignée-barre Chrome	2306310013	**5660.–**	5255.34
TAR		**10.77**	10.-

Steam HSE

Le four à vapeur, complément idéal au four.

Equipement

Commande et affichage

- Ecran graphique
- TouchControl et bouton de réglage
- Minuterie électronique
- Affichage en 6 langues
- Espace de cuisson haut de gamme en acier inoxydable

Informations sur l'appareil

Dimensions (H × L × P) 378 × 549,2 × 567,4 mm
Raccordement 230 V~ 2200 W 10 A

Finition	N° d'article	**Prix TVA incl.**	hors TVA
Miroir			
Poignée design Nero	2300100002	**3350.–**	3110.49
ChromeClass			
Poignée design Chrome	2300100003	**3470.–**	3221.91
Poignée-barre Chrome	2300100013	**3690.–**	3426.18
TAR		**5.99**	5.56

Combair-Steam SL

Un tiroir intégré chauffant complète cet appareil combiné, idéal pour la cuisson conventionnelle et à la vapeur.

Equipement

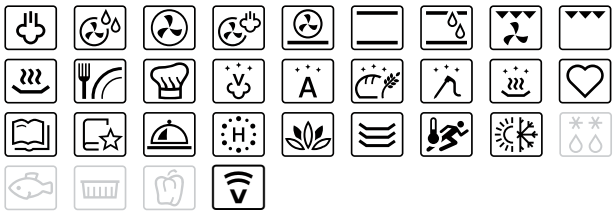

Commande et affichage

- Ecran graphique en couleur
- TouchControl et bouton de réglage
- Minuterie électronique
- Affichage en 6 langues
- Nettoyage facile DualEmail
- Livre de recettes «Magie de la cuisson à la vapeur»
- Démonstration gratuite à domicile

Informations sur l'appareil

Dimensions (H × L × P) 759 × 548 × 568,1 mm
Raccordement 400 V 2N~ 4700 W 10 A

Finition	N° d'article	Prix TVA incl.	hors TVA
Miroir, tiroir intégré chauffant			
Poignée design Nero	2306410102	**5990.–**	5561.75
Poignée design Chrome	2306413007	**6210.–**	5766.02
Poignée-barre Chrome	2306413008	**6210.–**	5766.02
ChromeClass, tiroir intégré chauffant			
Poignée design Chrome	2306410103	**6230.–**	5784.59
Poignée-barre Chrome	2306410113	**6450.–**	5988.86
TAR		**10.77**	10.–

Combair-Steam SL

Un appareil combiné de qualité pour la cuisson conventionnelle et à la vapeur, qui comblera tous les désirs.

Equipement

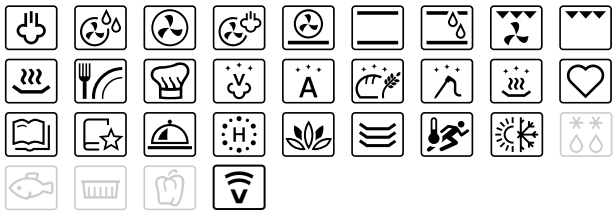

Commande et affichage

- Ecran graphique en couleur
- TouchControl et bouton de réglage
- Minuterie électronique
- Affichage en 6 langues
- Nettoyage facile DualEmail
- Livre de recettes «Magie de la cuisson à la vapeur»
- Démonstration gratuite à domicile

Informations sur l'appareil

Dimensions (H × L × P) 598 × 548 × 568,1 mm
Raccordement 400 V 2N~ 4700 W 10 A

Finition	N° d'article	Prix TVA incl.	hors TVA
Miroir, modèle court			
Poignée design Nero	2306410202	**5990.–**	5561.75
Poignée design Chrome	2306413009	**6210.–**	5766.02
Poignée design Chrome	2306413010	**6210.–**	5766.02
ChromeClass, modèle court			
Poignée design Chrome	2306410203	**6230.–**	5784.59
Poignée-barre Chrome	2306410213	**6450.–**	5988.86
TAR		**10.77**	10.–

Combair-Steam SE

Un tiroir intégré chauffant complète cet appareil combiné, idéal pour la cuisson à la vapeur.

Equipement

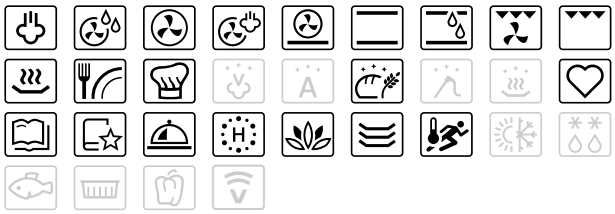

Commande et affichage

- Ecran graphique
- TouchControl et bouton de réglage
- Minuterie électronique
- Affichage en 6 langues
- Nettoyage facile grâce à DualEmail
- Livre de recettes disponible en option

Informations sur l'appareil

Dimensions (H × L × P) 759 × 549,7 × 568,1 mm
Raccordement 400 V 2N~ 4700 W 10 A

Finition	N° d'article	Prix TVA incl.	hors TVA
Miroir, tiroir intégré			
Poignée design Nero	2300900002	**4990.–**	4633.24
Miroir, tiroir intégré chauffant			
Poignée design Nero	2300900102	**5140.–**	4772.52
ChromeClass, tiroir intégré			
Poignée design Chrome	2300900003	**5230.–**	4856.08
Poignée-barre Chrome	2300900013	**5450.–**	5060.35
ChromeClass, tiroir intégré chauffant			
Poignée design Chrome	2300900103	**5380.–**	4995.36
Poignée-barre Chrome	2300900113	**5600.–**	5199.63
TAR		**10.77**	10.–

Combair-Steam SE

Cet appareil combiné procure les avantages de la cuisson à la vapeur – idéal pour un remplacement.

Equipement

Commande et affichage

- Ecran graphique
- TouchControl et bouton de réglage
- Minuterie électronique
- Affichage en 6 langues
- Nettoyage facile grâce à DualEmail
- Livre de recettes disponible en option

Informations sur l'appareil

Dimensions (H × L × P) 598 × 549,2 × 568,1 mm
Raccordement 400 V 2N~ 4700 W 10 A

Finition	N° d'article	Prix TVA incl.	hors TVA
Miroir, modèle court			
Poignée design Nero	2300900202	**4990.–**	4633.24
ChromeClass, modèle court			
Poignée design Chrome	2300900203	**5230.–**	4856.08
Poignée-barre Chrome	2300900213	**5450.–**	5060.35
TAR		**10.77**	10.–

Dessins cotés

Combi-Steam MSLQ

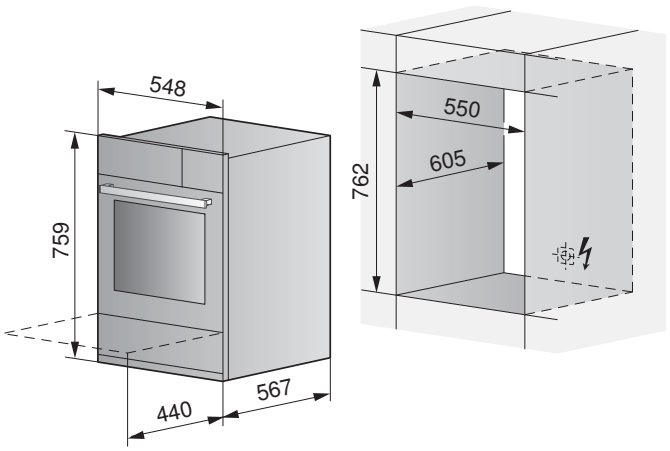

Valable pour les numéros d'article

2307210102
2307213004
2307213005
2307210103
2307210113

Combi-Steam HSL, Steam HSE

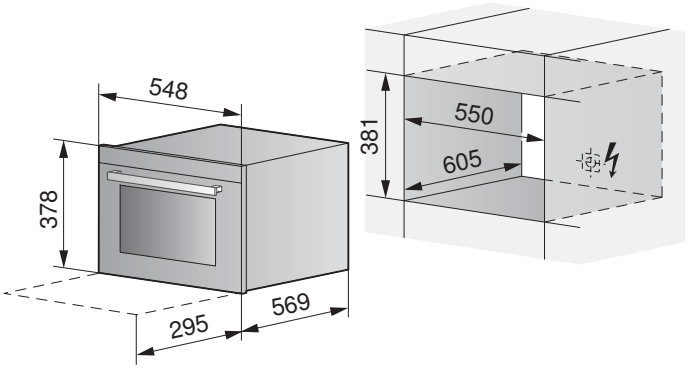

Valable pour les numéros d'article

HSL	HSE
2306310002	2300100002
2306313004	2300100003
2306313005	2300100013
2306310003	
2306310013	

Combair-Steam SL, SE

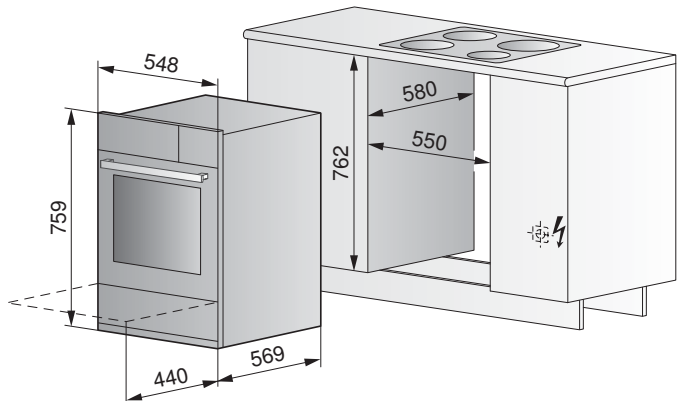

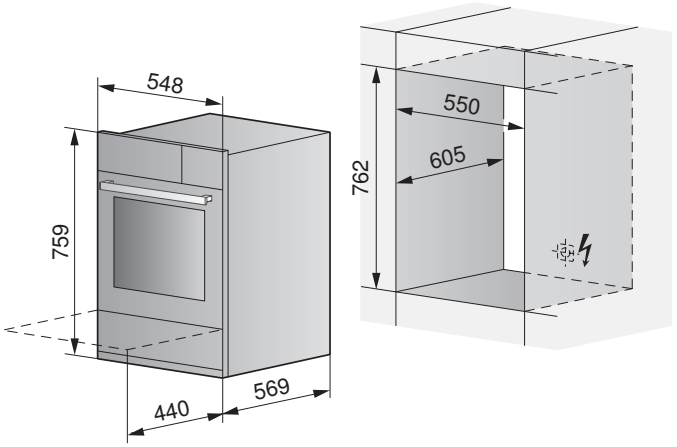

Valable pour les numéros d'article

SL	SE
2306410102	2300900002
2306413007	2300900003
2306413008	2300900013
2306410103	2300900102
2306410113	2300900103
	2300900113

Vous trouverez des informations détaillées sur **vzug.com**

Combair-Steam SL, SE

Sans tiroir de l'appareil (modèle court) pour encastrement en armoire haute

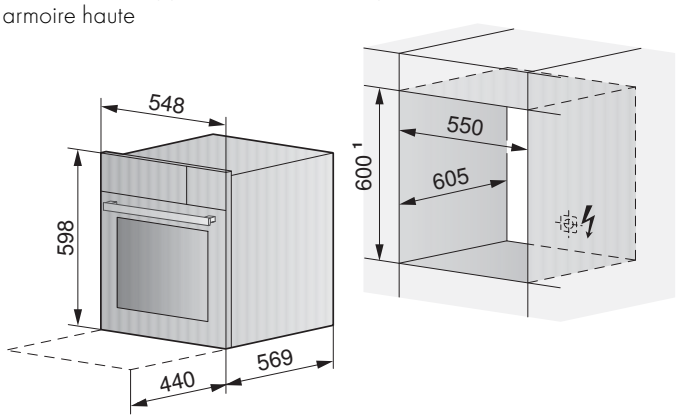

Valable pour les numéros d'article

SL	SE
2306410202	2300900202
2306413009	2300900203
2306413010	2300900213
2306410203	
2306410213	

Equipements et accessoires
Fours à vapeur combinés et fours à vapeur 60/55

1

2

3

4

5

6

7

8

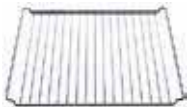
9/10

11

12

13

14/15/16

	Description	N° d'article	Prix TVA incl.	Prix hors TVA	Combi-Steam MSLQ* (60)	Combi-Steam XSL 60	Combi-Steam HSL (60)	Steam HSE (60)	Combair-Steam SL (60)	Combair-Steam SE (60)
1	Livre de recettes «Cuisson rapide à la vapeur»	J23014.015	**39.–**	36.21	▲ (1)					
2	Livre de recettes «Magie de la cuisson à la vapeur»	J23003.015	**39.–**	36.21		▲ (1)	▲ (1)		▲ (1)	■
3	Livre de recettes «GourmetVapeur»	J23005.015	**39.–**	36.21	■	■	■		■	
4	Livre de recettes «Cuissons variées»	J21021.015	**39.–**	36.21	■				■	■
5	Brochure Vacuisine – Recettes inspirantes de grands chefs et tout ce qu'il faut savoir sur Vacuisine (cuisson sous vide)	1029752	**37.–**	34.35	■	■	■		■	
6	«A la vapeur... naturellement!» de Stefan Meier	J677018	**61.–**	56.64	■	■	■		■	■
7	Plat en verre trempé, L×P×H: 430×345×25 mm	K22503	**46.–**	42.71	▲ (1)				■	■
8	Grille en acier chrome-nickel, ⅔ GN	K43206	**53.–**	49.21			▲ (2)	▲ (1)		
9	Grille en acier chrome-nickel, L×P: 453×380 mm	K44122	**64.–**	59.42		▲ (1)				
10	Grille en acier chrome-nickel, L×P: 430×370 mm	K44120	**64.–**	59.42	▲ (1)				▲ (1)	▲ (1)
11	Moule en porcelaine blanc, ⅔ GN, hauteur 65 mm	K27621	**106.–**	98.42	(■)	(■)	■	■	(■)	(■)
12	Moule en porcelaine blanc, ½ GN, hauteur 65 mm	K27622	**86.–**	79.85	(■)	(■)	■	■	(■)	(■)
13	Moule en porcelaine blanc, ⅓ GN, hauteur 65 mm	K27626	**64.–**	59.42	(■)	(■)	■	■	(■)	(■)
14	Insert à vapeur en acier inox pour moule en porcelaine ⅔ GN	K21254	**41.–**	38.07						
15	Insert à vapeur en acier inox pour moule en porcelaine ½ GN	K21243	**37.–**	34.35						
16	Insert à vapeur en acier inox pour moule en porcelaine ⅓ GN	K21252	**31.–**	28.78						

▲ (quantité) comprise dans la livraison ■ compatible avec l'appareil (■) à positionner sur la grille

* accessoires métalliques: jamais en mode micro-ondes

1

2

3

4

5

6

7

8

9

10

11

12

13/14

15

16

17

18/19

20

21/22

Description		N° d'article	Prix TVA incl.	Prix hors TVA	Combi-Steam MSLQ* (60)	Combi-Steam XSL 60	Combi-Steam HSL (60)	Steam HSE (60)	Combair-Steam SL (60)	Combair-Steam SE (60)
1	Bac de cuisson non perforé, ⅔ GN, hauteur 40 mm	K42365	**64.–**	59.42	(■)	(■)	■	■	(■)	(■)
2	Bac de cuisson non perforé, ⅔ GN, hauteur 40 mm, avec bec verseur	K42366	**74.–**	68.71	(■)	(■)	■	■	(■)	(■)
3	Bac de cuisson non perforé, ½ GN, hauteur 40 mm	K50319	**55.–**	51.07	(■)	(■)	■	■	(■)	(■)
4	Bac de cuisson non perforé, ½ GN, hauteur 65 mm	K50320	**66.–**	61.28	(■)	(■)	■	■	(■)	(■)
5	Bac de cuisson non perforé, ⅓ GN, hauteur 40 mm	K23223	**53.–**	49.21	(■)	(■)	■	■	(■)	(■)
6	Bac de cuisson non perforé, ⅓ GN, hauteur 65 mm	K27358	**64.–**	59.42	(■)	(■)	■	■	(■)	(■)
7	Bac de cuisson non perforé, ⅓ GN, hauteur 100 mm	K27359	**75.–**	69.64	(■)	(■)	■	■	(■)	(■)
8	Bac de cuisson perforé, ⅔ GN, hauteur 40 mm	K42363	**74.–**	68.71	(■)	(■)	▲ (1)	▲ (1)	(■)	(■)
9	Bac de cuisson perforé, ⅔ GN, hauteur 65 mm	K42367	**86.–**	79.85	(■)	(■)	■	■	(■)	(■)
10	Bac de cuisson perforé, ½ GN, hauteur 40 mm	K50327	**66.–**	61.28	(■)	(■)	■	■	(■)	(■)
11	Bac de cuisson perforé, ⅓ GN, hauteur 40 mm	K23208	**64.–**	59.42	(■)	(■)	■	■	(■)	(■)
12	Bac de cuisson perforé, ⅓ GN, hauteur 65 mm	K27357	**74.–**	68.71	(■)	(■)	■	■	(■)	(■)
13	Bac de cuisson perforé, L×P×H: 452×380×28 mm	K40008	**85.–**	78.92		▲ (1)				
14	Bac de cuisson perforé, L×P×H: 430×370×25 mm	K40011	**85.–**	78.92	■				▲ (1)	▲ (1)
15	Bac de cuisson en plastique perforé, ⅓ GN, hauteur 52 mm	K40199	**45.–**	41.78	▲ (1)	(■)	■	■	(■)	(■)
16	Plaque en acier inox non perforée, ⅔ GN, hauteur 20 mm	K42362	**53.–**	49.21	(■)	■	▲ (1)	▲ (1)	■	■
17	Plaque en acier inox non perforée, ⅓ GN, hauteur 20 mm	K23224	**43.–**	39.93	(■)	(■)	■	■	(■)	(■)
18	Plaque en acier inox non perforée, L×P×H: 452×380×28 mm	K40007	**64.–**	59.42		▲ (1)				
19	Plaque en acier inox non perforée, L×P×H: 430×370×25 mm	K40010	**64.–**	59.42	▲ (1)				▲ (1)	■
20	Plaque à gâteaux émaillée, ⅔ GN, hauteur 20 mm	K43211	**74.–**	68.71			■			
21	Plaque à gâteaux TopClean, L×P×H: 452×380×28 mm	K44005	**48.–**	44.57		▲ (1)				
22	Plaque à gâteaux DualEmail, L×P×H: 430×370×25 mm	K44077	**85.–**	78.92	▲ (1)				▲ (1)	▲ (1)

▲ (quantité) comprise dans la livraison ■ compatible avec l'appareil (■) à positionner sur la grille

* accessoires métalliques: jamais en mode micro-ondes

Equipements et accessoires
Fours à vapeur combinés et fours à vapeur 60/55

1/2/3

4

5

6/7

8

9

10

11

12

13

14

Description		N° d'article	Prix TVA incl.	Prix hors TVA	Combi-Steam MSLQ* (60)	Combi-Steam XSL 60	Combi-Steam HSL (60)	Steam HSE (60)	Combair-Steam SL (60)	Combair-Steam SE (60)
1	Plaque à gâteaux ronde avec TopClean, Ø 24 cm	K34527	**44.–**	40.85	(■)	(■)	(■)		(■)	(■)
2	Plaque à gâteaux ronde avec TopClean, Ø 29 cm	K34528	**55.–**	51.07	(■)	(■)	(■)		(■)	(■)
3	Plaque à gâteaux ronde avec TopClean, Ø 31 cm	K34529	**60.–**	55.71	(■)	(■)	(■)		(■)	(■)
4	Moule à terrine en acier inox, semi-circulaire, 60×60×300 mm	K27623	**74.–**	68.71	■	■	■	■	■	■
5	Moule à terrine en acier inox, triangulaire, 55×55×300 mm	K27624	**74.–**	68.71	■	■	■	■	■	■
6	Elément coulissant à sortie totale, 2 niveaux	K40210	**249.–**	231.20			■	■		
7	Elément coulissant à sortie totale, 2 niveaux	K40211	**249.–**	231.20		■				
8	Elément coulissant à sortie totale, 3 niveaux	1045108	**299.–**	277.62					■	■
9	ThermoBox pour ⅓ GN, hauteur max. 65 mm	K37234	**80.–**	74.28	■	■	■	■	■	■
10	Pelle à sushi, avec instructions du fabricant	K50895	**49.–**	45.50	■	■	■	■	■	■
11	Serviettes rafraîchissantes oshibori, lot de 6 pièces	1029704	**18.–**	16.71	■	■	■	■	■	■
12	Couvercle du réservoir d'eau	1008625	**7.–**	6.50			■	■		
13	Tampons d'étanchéité pour Vacuisine avec sonde de température, 1 rouleau de 100 cm	1029496	**24.–**	22.28	■	■	■		■	
14	Détartrant Durgol	B28005	**17.–**	15.78	▲	▲	▲	▲	▲	▲

▲ compris dans la livraison ■ compatible avec l'appareil (■) à positionner sur la grille

* accessoires métalliques: jamais en mode micro-ondes

Légende des dimensions GN (norme gastro)			
	Largeur (L)	×	Profondeur (P)
⅔ GN	325 mm	×	354 mm
½ GN	325 mm	×	265 mm
⅓ GN	325 mm	×	177 mm

Autres accessoires sur **vzug.com/accessoires**

Fours et cuisinières

Des appareils fiables et des fonctions qui inspirent une cuisine simple ou raffinée au quotidien.

Des recettes sophistiquées sur simple pression

Dans nos fours et cuisinières, les plats les plus raffinés sont toujours réussis, même en peu de temps.

En plus des fonctions éprouvées comme la chaleur voûte et sole ou l'air chaud, les fours et les cuisinières disposent de modes de fonctionnement utiles pour réussir des cuissons sophistiquées, comme l'application rôtissage doux ou la fonction PizzaPlus pour des fonds de tartes croustillants.

Le mode de cuisson idéal sur simple pression d'une touche

Lorsque l'on manque de temps pour réfléchir au paramétrage optimal, la fonction EasyCook offre des préréglages utiles pour plus d'une centaine d'aliments: il suffit de presser une touche pour lancer le programme de cuisson qui convient. Des programmes automatiques intelligents exécutent des processus de cuisson complexes en toute autonomie.

Une appli pour cuisiner

Tous nos fours sont équipés de série d'un module Wi-Fi. Les recettes peuvent être facilement transférées de l'appli vers le four sélectionné. Le four est-il en marche ? A-t-on pensé à l'éteindre ? En cas de doute, il suffit de vérifier le statut de l'appareil sur son smartphone. Lorsqu'un démarrage différé a été programmé, l'appli renseigne sur le temps restant et l'heure de fin de cuisson.

La gamme de fours V-ZUG

Nous proposons des fours et des cuisinières dans différents niveaux de confort – des appareils fiables, à la pointe de la technologie.

Dimensions

Les fours sont disponibles en largeurs standard suisse et européenne: 55 cm (CH) et 60 cm (UE). Différents choix de hauteur facilitent l'aménagement sur mesure de la cuisine et la combinaison entre plusieurs appareils superposés.

Choix du modèle

Les appareils de la nouvelle gamme Advanced Line sont disponibles dans les niveaux de confort V200, V400 et V600. De l'entrée de gamme au grand luxe, cette ligne permet une utilisation intuitive grâce à des commutateurs rotatifs. Grâce à un langage visuel réduit à l'essentiel, nos produits adoptent une apparence moderne. Les trois coloris noir, blanc et chromé permettent une intégration parfaite dans le design de la cuisine.

NOUVEAU

Les appareils du niveau de confort V600 sont également disponibles dans le nouveau design Verre Nero, qui séduit par ses façades intégralement vitrées.

Verre Nero

Nero

Blanc

ChromeClass

Alimentation saine et efficacité énergétique

Nos fours et nos cuisinières sont conçus pour cuire rapidement les aliments tout en les préservant. Les meilleures conditions pour un style de vie moderne et sain.

Même à l'ère des fours à vapeur combinés, la demande de fours et de cuisinières reste élevée. Car les fours permettent de préparer les aliments rapidement, mais aussi très sainement. Le four peut au besoin être complété par un four à vapeur ou un four à vapeur combiné.

Cuisson écologique

Nos appareils permettent une cuisson économe en énergie, sans aucune perte de qualité. Le Combair V600, par exemple, possède les fonctions Air chaud eco et Chaleur voûte et sole eco.

Programmes de cuisson éprouvés et innovants

Les modes de fonctionnement variés des fours couvrent les besoins de tous les cuisiniers: du réglage manuel aux programmes automatiques à sélectionner sur simple pression d'une touche.

Air chaud humide – Pour de savoureux plats braisés

L'application Air chaud humide permet de préserver l'humidité des ragoûts, ratatouilles et autres plats mijotés.

PizzaPlus – Pizzas et tartes croustillantes

Le programme PizzaPlus combine la fonction Air chaud classique avec la chaleur sole. Pour des pâtes à pizzas, focaccias, quiches et autres tartes salées dorées et croustillantes.

CuissonMatic – Le contrôle automatique

La fonction CuissonMatic empêche les amuse-gueules, les gratins, les tartes et les gâteaux de brûler. Les capteurs détectent le degré de cuisson et sélectionnent automatiquement le réglage, la température et la durée qui conviennent.

Rôtissage doux – Pour les amateurs de viande

La fonction Rôtissage doux procède automatiquement au paramétrage optimal pour préserver les qualités des meilleures viandes. La température à cœur de la viande est réglée de façon dynamique. Le plat est prêt exactement à l'heure souhaitée, indépendamment de sa forme, de sa texture et de son poids. Le cuisinier peut ainsi passer du temps avec ses invités au lieu de surveiller le four. Le rôtissage doux se combine avec la fonction Gril, la broche tournante et la sonde de température interne.

19:20

Confort et facilité d’entretien

Les équipements et les matériaux facilitent grandement l’utilisation et le nettoyage des fours et des cuisinières.

Sécurité d’utilisation

Les grilles de guidage sont conçues de façon à permettre l’insertion et le retrait des plaques et des grilles en toute sécurité. Pour prévenir tout incident, l’appareil est également équipé d’éléments coulissants à sortie totale: comme sur des rails, les plats sont entièrement sortis du four sur la grille, sans risque de renversement.

Autonettoyage ou entretien facile

Les fours à pyrolyse se nettoient pratiquement tout seuls: la pyrolyse chauffe l’espace de cuisson jusqu’à réduire les résidus en cendres. Il suffit ensuite de passer un chiffon humide sur les parois.

Les fours sans pyrolyse sont nettoyés à la main. Cependant, le revêtement hautement résistant BrillantEmail facilite grandement cette tâche.

Les appareils dotés du revêtement hightech TopClean sont également très simples à nettoyer, car les résidus adhèrent très peu à l’espace de cuisson et à la plaque. Pour faciliter encore l’entretien, les portes sont entièrement démontables.

Comparatif de produits
Fours 60

	Combair SLP 60	Combair SL 60	Combair SEP 60	Combair SE 60	Combair XSLP 60	Combair XSL 60	Combair XSEP 60	Combair XSE 60	Combair HSE 60	Combair V600	Combair V400	Combair V200
Page de la brochure	54	55	56	57	58	58	59	59	60	61	63	64
Finitions												
Miroir	■	■	■	■	■	■	■	■	■			
Miroir avec poignée escamotable		■*				■*						
ChromeClass	■	■	■	■	■	■	■	■	■			
Gamme design Pureness		■*				■*						
Verre Nero/Nero/blanc/ChromeClass										■/■/■/■	□/■/■/■	□/■/■/□
Eclairage halogène/automatique avec la porte	■/■	■/■	■/■	■/□	■/■	■/□	■/■	■/□	■/□	■/□	■/□	■/□
Volume de l'espace de cuisson (l)	68	68	68	68	50	50	50	50	39	69	69	69
Four compact					■	■	■	■				
Minifour									■			
Classe d'efficacité énergétique	A	A	A	A	A	A	A	A	A	A	A	A
Autonettoyage par pyrolyse	■		■		■		■					
TopClean		■		■		■		■	■	■*	■*	■*
Exclusivités V-ZUG												
CuissonMatic avec Climate Control System (CCS)	■	■			■	■						
Sonde d'atmosphère	■	■			■	■						
Rôtissage doux	■	■	■	■	■	■	■	■	■			
Sonde de température interne	■	■	■	■	■	■	■	■	■			
Recettes intégrées	■	■	■**	■**	■	■	■**	■**	■**			
V-ZUG-Home	Wi-Fi	Wi-Fi			Wi-Fi	Wi-Fi				Wi-Fi	Wi-Fi	Wi-Fi
Applications												
Chaleur voûte et sole	■	■	■	■	■	■	■	■	■	■	■	■
Air chaud	■	■	■	■	■	■	■	■	■	■	■	
PizzaPlus	■	■	■	■	■	■	■	■	■	■	■	
Gril/gril avec chaleur tournante	■/■	■/■	■/■	■/■	■/■	■/■	■/■	■/■	■/■	■/■	■/■	
Préchauffage rapide	■	■	■	■	■	■	■	■	■	■	■	
Chauffe-plats	■	■	■	■	■	■	■	■	■	■		
Maintien au chaud	■	■	■	■	■	■	■	■	■			
Conçu pour broche tournante	■***	■***										
Commande et affichage												
Commande électronique intégrale	■	■	■	■	■	■	■	■	■			
Touches à effleurement	■	■	■	■	■	■	■	■	■			
Ecran graphique en couleur (6 langues)	■	■			■	■						
Ecran graphique (6 langues)			■	■			■	■	■			
Panneau de commande avec affichage LED										■		
Panneau de commande avec indicateur de fonctionnement LED											■	
Indicateur de fonctionnement visuel (LED)												■
Affichage de l'heure/minuterie	■/■	■/■	■/■	■/■	■/■	■/■	■/■	■/■	■/■	■/■		
Passage automatique heure d'été/d'hiver	■	■			■	■						

■ = disponible □ = non disponible * en option ** Les recettes peuvent être activées après l'achat du livre de recettes «Cuissons variées».
*** La broche tournante n'est pas comprise dans la livraison, mais peut être commandée gratuitement.

Combair SLP 60

Le four idéal pour les inconditionnels de la viande – autonettoyant et doté d'un écran graphique en couleur.

Equipement

Commande et affichage

- Ecran graphique en couleur
- TouchControl et bouton de réglage
- Affichage de l'heure
- Minuterie
- Affichage en 6 langues
- Livre de recettes «Cuissons variées»
- Démonstration gratuite à domicile

Informations sur l'appareil

Dimensions (H × L × P) 598 × 596 × 569 mm
Raccordement 400 V 2N~ 3400 W 10 A

Finition	N° d'article	Prix TVA incl.	hors TVA
Miroir			
Poignée design Nero	2109600002	**4750.–**	4410.40
Poignée design Chrome	2109603007	**4970.–**	4614.67
Poignée-barre Chrome	2109603008	**4970.–**	4614.67
ChromeClass			
Poignée design Chrome	2109600003	**4990.–**	4633.24
Poignée-barre Chrome	2109600013	**5210.–**	4837.51
TAR		**10.77**	10.–

Combair SLP 60

La combinaison parfaite: un four qui comble tous les désirs, avec tiroir intégré chauffant.

Equipement

Commande et affichage

- Ecran graphique en couleur
- TouchControl et bouton de réglage
- Affichage de l'heure
- Minuterie
- Affichage en 6 langues
- Livre de recettes «Cuissons variées»
- Démonstration gratuite à domicile

Informations sur l'appareil

Dimensions (H × L × P) 759 × 596 × 569 mm
Raccordement 400 V 2N~ 3400 W 10 A

Finition	N° d'article	Prix TVA incl.	hors TVA
Miroir, tiroir intégré chauffant			
Poignée design Nero	2109600102	**5050.–**	4688.95
Poignée design Chrome	2109603009	**5270.–**	4893.22
Poignée-barre Chrome	2109603010	**5270.–**	4893.22
ChromeClass, tiroir intégré chauffant			
Poignée design Chrome	2109600103	**5290.–**	4911.79
Poignée-barre Chrome	2109600113	**5510.–**	5116.06
TAR		**10.77**	10.–

Combair SL 60

Un appareil de qualité, équipé d'un écran graphique en couleur – pour l'inspiration au quotidien.

Equipement

Commande et affichage

- Ecran graphique en couleur
- TouchControl et bouton de réglage
- Affichage de l'heure
- Minuterie
- Affichage en 6 langues
- TopClean
- Livre de recettes «Cuissons variées»
- Démonstration gratuite à domicile

Informations sur l'appareil

Dimensions (H × L × P) 598 × 596 × 569 mm
Raccordement 400 V 2N~ 3400 W 10 A

Finition	N° d'article	Prix TVA incl.	hors TVA
Miroir			
Poignée design Nero	2109700002	**4150.–**	3853.30
Poignée design Chrome	2109703007	**4370.–**	4057.57
Poignée-barre Chrome	2109703008	**4370.–**	4057.57
Poignée escamotable	2109800042	**4900.–**	4549.68
Miroir, Pureness			
Poignée design Pureness	2109200905	**4470.–**	4150.42
Pack de bienvenue	2109200005	**5420.–**	5032.50
ChromeClass			
Poignée design Chrome	2109700003	**4390.–**	4076.14
Poignée-barre Chrome	2109700013	**4610.–**	4280.41
TAR		**10.77**	10.–

Combair SL 60

Un appareil de qualité, combiné à un tiroir intégré chauffant.

Equipement

Commande et affichage

- Ecran graphique en couleur
- TouchControl et bouton de réglage
- Affichage de l'heure
- Minuterie
- Affichage en 6 langues
- TopClean
- Livre de recettes «Cuissons variées»
- Démonstration gratuite à domicile

Informations sur l'appareil

Dimensions (H × L × P) 759 × 596 × 569 mm
Raccordement 400 V 2N~ 3400 W 10 A

Finition	N° d'article	Prix TVA incl.	hors TVA
Miroir, tiroir intégré chauffant			
Poignée design Nero	2109700102	**4450.–**	4131.85
Poignée design Chrome	2109703009	**4670.–**	4336.12
Poignée-barre Chrome	2109703010	**4670.–**	4336.12
ChromeClass, tiroir intégré chauffant			
Poignée design Chrome	2109700103	**4690.–**	4354.69
Poignée-barre Chrome	2109700113	**4910.–**	4558.96
TAR		**10.77**	10.–

Combair SEP 60

Un modèle très apprécié, qui se nettoie pratiquement tout seul – idéal en complément d'un four à vapeur combiné.

Equipement

Commande et affichage

- Ecran graphique
- TouchControl et bouton de réglage
- Affichage de l'heure
- Minuterie
- Affichage en 6 langues
- Livre de recettes disponible en option

Informations sur l'appareil

Dimensions (H × L × P) 598 × 596 × 569 mm
Raccordement 400 V 2N~ 3400 W 10 A

Finition	N° d'article	Prix TVA incl.	hors TVA
Miroir			
Poignée design Nero	2101900002	**3830.–**	3556.17
ChromeClass			
Poignée design Chrome	2101900003	**4070.–**	3779.02
Poignée-barre Chrome	2101900013	**4290.–**	3983.29
TAR		**10.77**	10.–

Combair SEP 60

Un modèle très apprécié, qui se nettoie pratiquement tout seul, combiné à un tiroir intégré chauffant.

Equipement

Commande et affichage

- Ecran graphique
- TouchControl et bouton de réglage
- Affichage de l'heure
- Minuterie
- Affichage en 6 langues
- Livre de recettes disponible en option

Informations sur l'appareil

Dimensions (H × L × P) 759 × 596 × 569 mm
Raccordement 400 V 2N~ 3400 W 10 A

Finition	N° d'article	Prix TVA incl.	hors TVA
Miroir, tiroir intégré chauffant			
Poignée design Nero	2101900102	**4130.–**	3834.73
ChromeClass, tiroir intégré chauffant			
Poignée design Chrome	2101900103	**4370.–**	4057.57
Poignée-barre Chrome	2101900113	**4590.–**	4261.84
TAR		**10.77**	10.–

Combair SE 60

Le four le plus apprécié de notre gamme – seul ou en complément d'un four à vapeur combiné.

Equipement

Commande et affichage

- Ecran graphique
- TouchControl et bouton de réglage
- Affichage de l'heure
- Minuterie
- Affichage en 6 langues
- TopClean
- Livre de recettes disponible en option

Informations sur l'appareil

Dimensions (H × L × P) 598 × 596 × 569 mm
Raccordement 400 V 2N~ 3400 W 10 A

Finition	N° d'article	Prix TVA incl.	hors TVA
Miroir			
Poignée design Nero	2101600002	**3230.–**	2999.07
ChromeClass			
Poignée design Chrome	2101600003	**3470.–**	3221.91
Poignée-barre Chrome	2101600013	**3690.–**	3426.18
TAR		**10.77**	10.–

Combair SE 60

Le four le plus apprécié de notre gamme, en combinaison avec un tiroir intégré chauffant.

Equipement

Commande et affichage

- Ecran graphique
- TouchControl et bouton de réglage
- Affichage de l'heure
- Minuterie
- Affichage en 6 langues
- TopClean
- Livre de recettes disponible en option

Informations sur l'appareil

Dimensions (H × L × P) 759 × 596 × 569 mm
Raccordement 400 V 2N~ 3400 W 10 A

Finition	N° d'article	Prix TVA incl.	hors TVA
Miroir, tiroir intégré chauffant			
Poignée design Nero	2101600102	**3530.–**	3277.62
ChromeClass, tiroir intégré chauffant			
Poignée design Chrome	2101600103	**3770.–**	3500.46
Poignée-barre Chrome	2101600113	**3990.–**	3704.74
TAR		**10.77**	10.–

Combair XSLP 60

Le complément idéal à un four à vapeur combiné – autonettoyant et compact.

Equipement

Commande et affichage

- Ecran graphique en couleur
- TouchControl et bouton de réglage
- Affichage de l'heure
- Minuterie
- Affichage en 6 langues
- Livre de recettes «Cuissons variées»
- Démonstration gratuite à domicile

Informations sur l'appareil

Dimensions (H × L × P) 454 × 596 × 569 mm
Raccordement 400 V 2N~ 3300 W 10 A

Finition	N° d'article	Prix TVA incl.	hors TVA
Miroir			
Poignée design Nero	2109900002	**4570.–**	4243.27
Poignée design Chrome	2109903004	**4790.–**	4447.54
Poignée-barre Chrome	2109903005	**4790.–**	4447.54
ChromeClass			
Poignée design Chrome	2109900003	**4690.–**	4354.69
Poignée-barre Chrome	2109900013	**4910.–**	4558.96
TAR		**10.77**	10.–

Combair XSL 60

Idéal pour les amateurs de viande, cet appareil compact complète à la perfection un four à vapeur combiné.

Equipement

Commande et affichage

- Ecran graphique en couleur
- TouchControl et bouton de réglage
- Affichage de l'heure
- Minuterie
- Affichage en 6 langues
- TopClean
- Livre de recettes «Cuissons variées»
- Démonstration gratuite à domicile

Informations sur l'appareil

Dimensions (H × L × P) 454 × 596 × 569 mm
Raccordement 400 V 2N~ 3300 W 10 A

Finition	N° d'article	Prix TVA incl.	hors TVA
Miroir			
Poignée design Nero	2110000002	**3970.–**	3686.17
Poignée design Chrome	2110003004	**4190.–**	3890.44
Poignée-barre Chrome	2110003005	**4190.–**	3890.44
Poignée escamotable	2110100042	**4720.–**	4382.54
Miroir, Pureness			
Poignée design Pureness	2109300905	**4290.–**	3983.29
Pack de bienvenue	2109300005	**5240.–**	4865.37
ChromeClass			
Poignée design Chrome	2110000003	**4090.–**	3797.59
Poignée-barre Chrome	2110000013	**4310.–**	4001.86
TAR		**10.77**	10.–

Combair XSEP 60

Compact et autonettoyant: un modèle très apprécié, par exemple en complément d'un four à vapeur combiné.

Equipement

Commande et affichage

- Ecran graphique
- TouchControl et bouton de réglage
- Affichage de l'heure
- Minuterie
- Affichage en 6 langues
- Livre de recettes disponible en option

Informations sur l'appareil

Dimensions (H × L × P) 454 × 596 × 569 mm
Raccordement 400 V 2N~ 3300 W 10 A

A Efficacité énergétique ECO Standby

Finition	N° d'article	Prix TVA incl.	hors TVA
Miroir			
Poignée design Nero	2102700002	**3700.–**	3435.47
ChromeClass			
Poignée design Chrome	2102700003	**3820.–**	3546.89
Poignée-barre Chrome	2102700013	**4040.–**	3751.16
TAR		**10.77**	10.–

Combair XSE 60

Le four le plus apprécié grâce à sa faible hauteur et à son revêtement TopClean permettant un nettoyage facile.

Equipement

Commande et affichage

- Ecran graphique
- TouchControl et bouton de réglage
- Affichage de l'heure
- Minuterie
- Affichage en 6 langues
- TopClean
- Livre de recettes disponible en option

Informations sur l'appareil

Dimensions (H × L × P) 454 × 596 × 569 mm
Raccordement 400 V 2N~ 3300 W 10 A

A Efficacité énergétique ECO Standby

Finition	N° d'article	Prix TVA incl.	hors TVA
Miroir			
Poignée design Nero	2101700002	**3100.–**	2878.37
ChromeClass			
Poignée design Chrome	2101700003	**3220.–**	2989.79
Poignée-barre Chrome	2101700013	**3440.–**	3194.06
TAR		**10.77**	10.–

Combair HSE 60

Haute performance et faible encombrement: le best-seller des minifours.

Equipement

Commande et affichage

- Ecran graphique
- TouchControl et bouton de réglage
- Affichage de l'heure
- Minuterie
- Affichage en 6 langues
- TopClean
- Livre de recettes disponible en option

Informations sur l'appareil

Dimensions (H × L × P) 378 × 596 × 569 mm
Raccordement 400 V 2N~ 3100 W 10 A

Finition	N° d'article	**Prix TVA incl.**	hors TVA
Miroir			
Poignée design Nero	2100400002	**3160.–**	2934.08
Poignée design Chrome	2100403001	**3380.–**	3138.35
Poignée-barre Chrome	2100403002	**3380.–**	3138.35
ChromeClass			
Poignée design Chrome	2100400003	**3280.–**	3045.50
Poignée-barre Chrome	2100400013	**3500.–**	3249.77
TAR		**10.77**	10.–

Combair V600 (anciennement Combair SG 60, Combair S 60)

Un modèle apprécié pour l'encastrement supérieur avec affichage de commande LED, fonctions de base et affichage de l'heure. Disponible dans le nouveau design Verre Nero.

Equipement

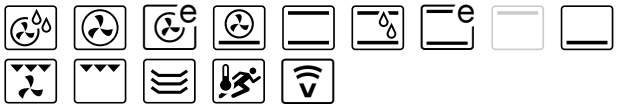

Commande et affichage

- Panneau de commande avec affichage LED
- Commutateur rotatif
- Minuterie électronique
- Affichage de l'heure
- Minuterie
- Signaux sonores
- Nettoyage simple de la porte, entièrement démontable
- Nouveau: porte avec fonction SoftClose

Informations sur l'appareil

Dimensions (H × L × P) 598 × 596 × 569 mm
Raccordement 400 V 2~ 3300 W 10 A

A Efficacité énergétique

Finition	N° d'article	Prix TVA incl.	hors TVA
Verre Nero (à partir du 01.03)	2104100019	**2790.–**	2590.53
Nero	2104100004	**2590.–**	2404.83
Blanc	2104100003	**2590.–**	2404.83
ChromeClass	2104100005	**2590.–**	2404.83
TopClean			
Verre Nero (à partir du 01.03)	2104100020	**2970.–**	2757.66
Nero	2104100007	**2770.–**	2571.96
Blanc	2104100006	**2770.–**	2571.96
ChromeClass	2104100008	**2770.–**	2571.96
TAR		**10.77**	10.–

Combair V600 (anciennement Combair SG 60, Combair S 60)

Parfait pour l'encastrement supérieur: le nouveau four en combinaison avec un tiroir intégré.

Equipement

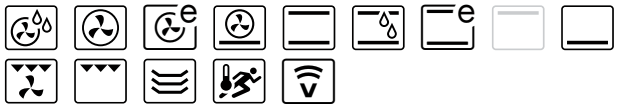

Commande et affichage

- Panneau de commande avec affichage LED
- Commutateur rotatif
- Minuterie électronique
- Affichage de l'heure
- Minuterie
- Signaux sonores
- Nettoyage simple de la porte, entièrement démontable
- Nouveau: porte avec fonction SoftClose

Informations sur l'appareil

Dimensions (H × L × P) 759 × 596 × 569 mm
Raccordement 400 V 2~ 3700 W 10 A

A Efficacité énergétique

Finition	N° d'article	Prix TVA incl.	hors TVA
Tiroir intégré chauffant			
Nero	2104100010	**2740.–**	2544.10
Blanc	2104100009	**2740.–**	2544.10
ChromeClass	2104100011	**2740.–**	2544.10
Tiroir intégré chauffant, TopClean			
Nero	2104100013	**2920.–**	2711.23
Blanc	2104100012	**2920.–**	2711.23
ChromeClass	2104100014	**2920.–**	2711.23
TAR		**10.77**	10.–

Combair V600 (anciennement Combair SG 60, Combair S 60)

Parfait pour l'encastrement inférieur en combinaison avec un plan de cuisson. Disponible dans le nouveau design Verre Nero.

Equipement

Commande et affichage

- Panneau de commande avec affichage LED
- Commutateur rotatif
- Minuterie électronique
- Affichage de l'heure
- Minuterie
- Signaux sonores
- Nettoyage simple de la porte, entièrement démontable
- Nouveau: porte avec fonction SoftClose

Informations sur l'appareil

Dimensions (H × L × P) 598 × 596 × 569 mm
Raccordement 400 V 2~ 3300 W 10 A

A Efficacité énergétique

Finition	N° d'article	Prix TVA incl.	hors TVA
Encastrement inférieur			
Verre Nero	2110600000	**2790.–**	2590.53
Nero	2110600002	**2590.–**	2404.83
Blanc	2110600003	**2590.–**	2404.83
ChromeClass	2110600004	**2590.–**	2404.83
Encastrement inférieur, TopClean			
Verre Nero	2110600001	**2970.–**	2757.66
Nero	2110600005	**2770.–**	2571.96
Blanc	2110600006	**2770.–**	2571.96
ChromeClass	2110600007	**2770.–**	2571.96
TAR		**10.77**	10.–

Combair V600 (anciennement Combair SG 60, Combair S 60)

Parfait pour l'encastrement inférieur: le nouveau four en combinaison avec un tiroir intégré.

Equipement

Commande et affichage

- Panneau de commande avec affichage LED
- Commutateur rotatif
- Minuterie électronique
- Affichage de l'heure
- Minuterie
- Signaux sonores
- Nettoyage simple de la porte, entièrement démontable
- Nouveau: porte avec fonction SoftClose

Informations sur l'appareil

Dimensions (H × L × P) 759 × 596 × 569 mm
Raccordement 400 V 2~ 3700 W 10 A

A Efficacité énergétique

Finition	N° d'article	Prix TVA incl.	hors TVA
Encastrement inférieur, tiroir intégré chauffant			
Nero	2108400003	**2740.–**	2544.10
Blanc	2108400001	**2740.–**	2544.10
ChromeClass	2108400005	**2740.–**	2544.10
Encastrement inférieur, tiroir intégré chauffant, TopClean			
Nero	2108400004	**2920.–**	2711.23
Blanc	2108400002	**2920.–**	2711.23
ChromeClass	2108400006	**2920.–**	2711.23
TAR		**10.77**	10.–

Combair V400 (anciennement Combair 60)

Un appareil fiable pour l'encastrement supérieur – équipé de toutes les fonctions de base pour bien cuisiner.

Equipement

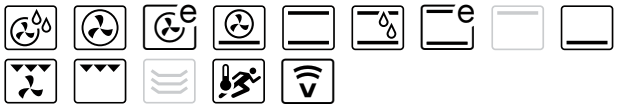

Commande et affichage

- Panneau de commande avec indicateur de fonctionnement LED
- Commutateur rotatif
- Nettoyage simple de la porte, entièrement démontable
- Nouveau: porte avec fonction SoftClose

Informations sur l'appareil

Dimensions (H × L × P) 598 × 596 × 569 mm
Raccordement 400 V 2~ 3300 W 10 A

A Efficacité énergétique

Finition	N° d'article	Prix TVA incl.	hors TVA
Nero	2103900003	**2290.–**	2126.28
Blanc	2103900002	**2290.–**	2126.28
ChromeClass	2103900004	**2290.–**	2126.28
TopClean			
Nero	2103900006	**2470.–**	2293.41
Blanc	2103900005	**2470.–**	2293.41
ChromeClass	2103900007	**2470.–**	2293.41
TAR		**10.77**	10.–

Disponible à partir de juillet 2020

Combair V400 (anciennement Combair 60)

Parfait pour l'encastrement inférieur en combinaison avec un plan de cuisson.

Equipement

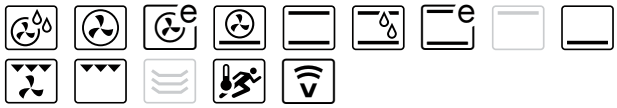

Commande et affichage

- Panneau de commande avec indicateur de fonctionnement LED
- Commutateur rotatif
- Nettoyage simple de la porte, entièrement démontable
- Nouveau: porte avec fonction SoftClose

Informations sur l'appareil

Dimensions (H × L × P) 598 × 596 × 569 mm
Raccordement 400 V 2~ 3300 W 10 A

A Efficacité énergétique

Finition	N° d'article	Prix TVA incl.	hors TVA
Encastrement inférieur			
Nero	2110700000	**2290.–**	2126.28
Blanc	2110700001	**2290.–**	2126.28
ChromeClass	2110700002	**2290.–**	2126.28
Encastrement inférieur, TopClean			
Nero	2110700003	**2470.–**	2293.41
Blanc	2110700004	**2470.–**	2293.41
ChromeClass	2110700005	**2470.–**	2293.41
TAR		**10.77**	10.–

Combair V200 (anciennement De Luxe S 60)

Le modèle d'entrée de gamme de qualité éprouvée pour l'encastrement supérieur, doté d'un grand espace de cuisson.

Equipement

Commande et affichage

- Indicateur de fonctionnement visuel (LED)
- Commutateur rotatif
- Nettoyage simple de la porte, entièrement démontable
- Nouveau: porte avec fonction SoftClose

Informations sur l'appareil

Dimensions (H × L × P) 598 × 596 × 569 mm
Raccordement 400 V 2~ 2300 W 6 A

A Efficacité énergétique

Finition	**N° d'article**	**Prix TVA incl.**	hors TVA
Nero	2103700003	**1890.–**	1754.87
Blanc	2103700002	**1890.–**	1754.87
TopClean			
Nero	2103700005	**2070.–**	1922.01
Blanc	2103700004	**2070.–**	1922.01
TAR		**10.77**	10.–

Dessins cotés

Combair SLP 60, SL 60, SEP 60, SE 60

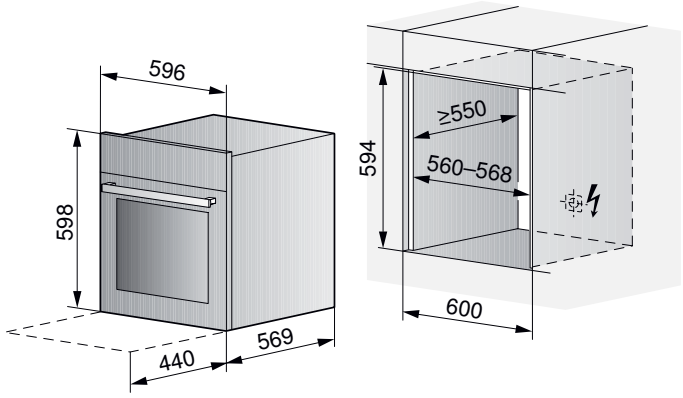

Valable pour les numéros d'article

SLP 60	SL 60	SEP 60
2109600002	2109700002	2101900002
2109603007	2109703007	2101900003
2109603008	2109703008	2101900013
2109600003	2109800042	
2109600013	2109200905	SE 60
	2109200005	2101600002
	2109700003	2101600003
	2109700013	2101600013

Combair SLP 60, SL 60, SEP 60, SE 60

Avec tiroir chauffant de l'appareil

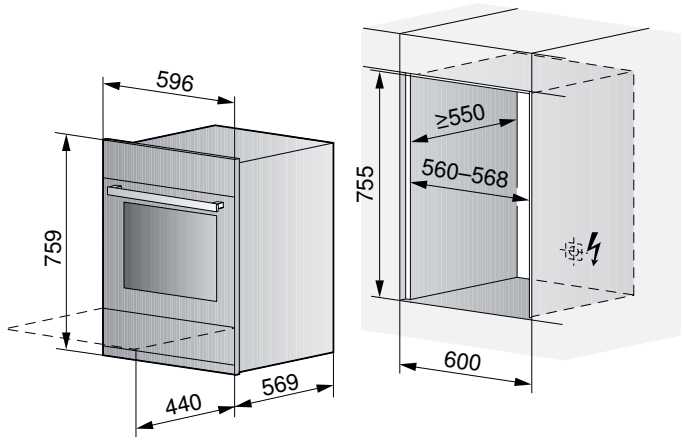

Valable pour les numéros d'article

SLP 60	SL 60	SEP 60
2109600102	2109700102	2101900102
2109603009	2109703009	2101900103
2109603010	2109703010	2101900113
2109600103	2109700103	
2109600113	2109700113	SE 60
		2101600102
		2101600103
		2101600113

Combair XSLP 60, XSL 60, XSEP 60, XSE 60

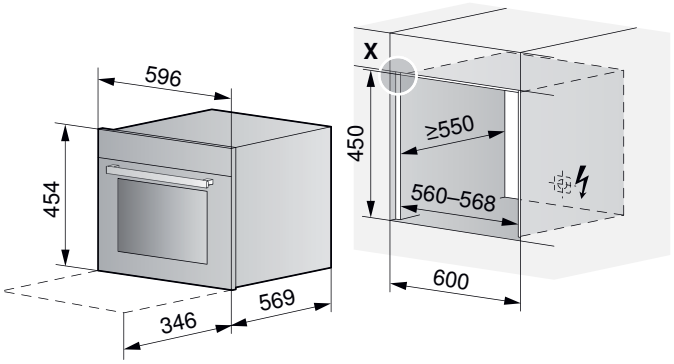

Valable pour les numéros d'article

XSLP 60	XSL 60	XSEP 60
2109900002	2110000002	2102700002
2109903004	2110003004	2102700003
2109903005	2110003005	2102700013
2109900003	2110100042	
2109900013	2109300905	XSE 60
	2109300005	2101700002
	2110000003	2101700003
	2110000013	2101700013

Vous trouverez des informations détaillées sur **vzug.com**

Combair HSE 60

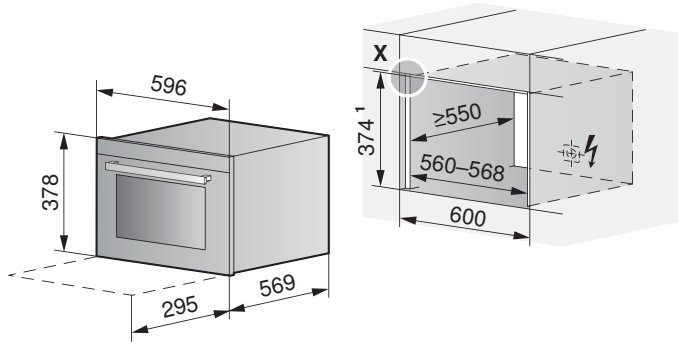

Valable pour les numéros d'article

HSE 60

2100400002
2100403001
2100403002
2100400003
2100400013

Combair V600, V400, V200 (anciennement Combair SG 60, Combair S 60, Combair 60, De Luxe S 60)

Pour encastrement en armoire haute

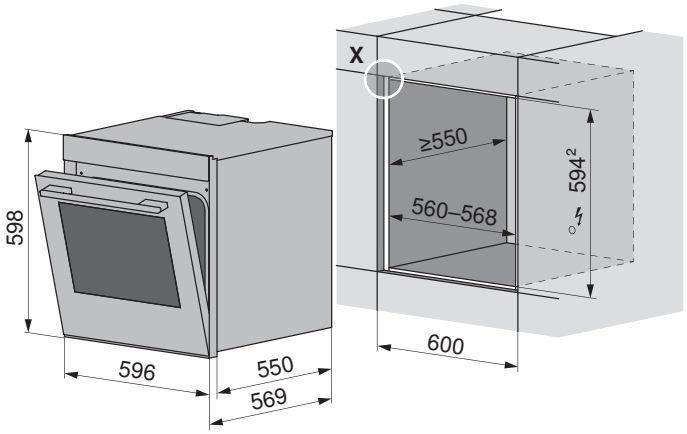

Valable pour les numéros d'article

V600	V400	V200
2104100019	2103900003	2103700003
2104100004	2103900002	2103700002
2104100003	2103900004	2103700005
2104100005	2103900006	2103700004
2104100020	2103900005	
2104100007	2103900007	
2104100006		
2104100008		

Combair V600 (auparavant Combair SG 60, Combair S 60)

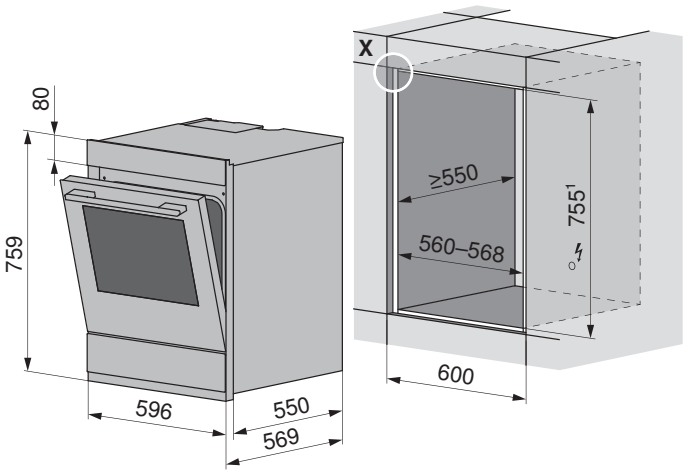

Valable pour les numéros d'article

V600

2104100010
2104100009
2104100011
2104100013
2104100012
2104100014

Vous trouverez des informations détaillées sur **vzug.com**

Combair V600 (anciennement Combair SG 60, Combair S 60)

Avec tiroir chauffant de l'appareil pour encastrement dans élément inférieur

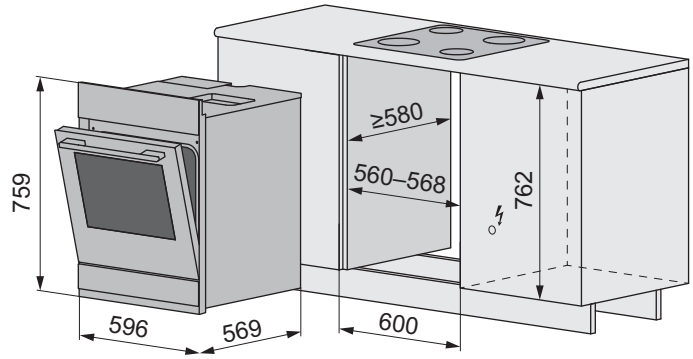

Valable pour les numéros d'article

V600

2108400003
2108400001
2108400005
2108400004
2108400002
2108400006

Combair V600, V400 (anciennement Combair SG 60, Combair S 60, Combair 60)

disponible à partir de juillet 2020

Pour encastrement dans élément inférieur

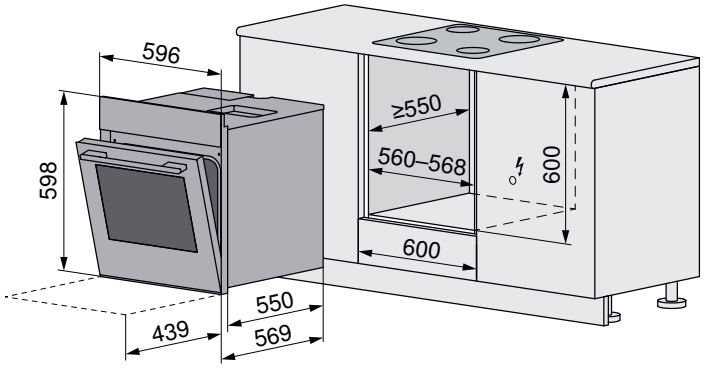

Valable pour les numéros d'article

V600	V400
2110600000	2110700000
2110600001	2110700001
2110600002	2110700002
2110600003	2110700003
2110600004	2110700004
2110600005	2110700005
2110600006	
2110600007	

Equipements et accessoires
Fours 60

1

2/3/4

5/6

7/8/9

10

11

12

13/14/15

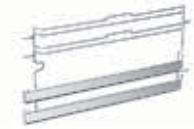

16

17

18

	Description	N° d'article	Prix TVA incl.	Prix hors TVA	Combair SLP 60	Combair SL 60	Combair SEP 60	Combair SE 60	Combair XSLP 60	Combair XSL 60	Combair XSEP 60	Combair XSE 60	Combair HSE 60	Combair V600	Combair V400	Combair V200
1	Livre de recettes «Cuissons variées»	J21021.015	**39.–**	36.21	▲(1)	▲(1)	■	■	▲(1)	▲(1)	■	■	■			
2	Plaque à gâteaux BrillantEmail	K44006	**38.–**	35.28										▲(2)	▲(2)	▲(1)
3	Plaque à gâteaux avec TopClean	K54000	**48.–**	44.57										▲(2)*	▲(2)*	▲(1)*
4	Plaque à gâteaux avec TopClean	K44005	**48.–**	44.57	▲(2)	▲(2)	▲(2)	▲(2)	▲(2)	▲(2)	▲(2)	▲(2)	▲(1)			
5	Grille	K44119	**22.–**	20.43										▲(1)	▲(1)	▲(1)
6	Grille	K44102	**22.–**	20.43	▲(1)	▲(1)	▲(1)	▲(1)	▲(1)	▲(1)	▲(1)	▲(1)	▲(1)			
7	Plaque à gâteaux ronde avec TopClean, Ø 24 cm	K34527	**44.–**	40.85	■	■	■	■	■	■	■	■	■	■	■	■
8	Plaque à gâteaux ronde avec TopClean, Ø 29 cm	K34528	**55.–**	51.07	■	■	■	■	■	■	■	■	■	■	■	■
9	Plaque à gâteaux ronde avec TopClean, Ø 31 cm	K34529	**60.–**	55.71	■	■	■	■	■	■	■	■	■	■	■	■
10	Moule en porcelaine blanc, ⅔ GN, hauteur 65 mm	K27621	**106.–**	98.42	■	■	■	■	■	■	■	■	■	■	■	■
11	Moule en porcelaine blanc, ½ GN, hauteur 65 mm	K27622	**86.–**	79.85	■	■	■	■	■	■	■	■	■	■	■	■
12	Moule en porcelaine blanc, ⅓ GN, hauteur 65 mm	K27626	**64.–**	59.42	■	■	■	■	■	■	■	■	■	■	■	■
13	Elément coulissant à sortie totale, 3 niveaux	K40207	**299.–**	277.62	■	■	■	■								
14	Elément coulissant à sortie totale, 3 niveaux	K40208	**299.–**	277.62					■	■	■	■				
15	Elément coulissant à sortie totale, 3 niveaux	1060456	**299.–**	277.62										■	■	■
16	Elément coulissant à sortie totale, 2 niveaux	K40209	**249.–**	231.20									■			
17	Panier porte rôti avec capteur	K34563	**235.–**	218.20	■	■										
18	Broche tournante sur cadre de support	K54009	**0.–**	0.–	♦	♦										
19	Film adapté aux non-voyants	1067231	**0.–**	0.–											■	■

▲ (quantité) comprise dans la livraison ■ compatible avec l'appareil ♦ disponible gratuitement (avec le bon de commande joint à l'appareil)
* en option pour les appareils avec TopClean

Accessoires d’installation pour l’encastrement inférieur

Si vous prévoyez d’installer un four avec un panneau de commande de 80 mm sous le plan de travail en combinaison avec un plan de cuisson, vous devez commander une plaque de recouvrement de la couleur souhaitée.

Pour plus de détails, consultez l’aide à la planification 2020.

1

2

3

	Description	N° d’article	Prix TVA incl.	Prix hors TVA	Combair SLP 60	Combair SL 60	Combair SEP 60	Combair SE 60	Combair XSL 60	Combair XSEP 60	Combair XSE 60	Combair HSE 60	Combair V600	Combair V400	Combair V200
1	Plaque de recouvrement pour l’encastrement inférieur/Nero, 35 mm	1064720	**86.–**	79.85									■	■	■
2	Plaque de recouvrement pour l’encastrement inférieur/blanc, 35 mm	1064722	**86.–**	79.85									■	■	■
3	Plaque de recouvrement pour l’encastrement inférieur/ChromeClass, 35 mm	1064723	**86.–**	79.85									■	■	■

■ compatible avec l’appareil

Comparatif de produits
Fours 55

	Combair SLP	Combair SL	Combair SEP	Combair SE	Combair HSE	Combair V600	Combair V400	Combair V200
Page de la brochure	71	72	73	74	75	76	78	80
Finitions								
Miroir	■	■	■	■	■			
Miroir avec poignée escamotable		■*						
ChromeClass	■	■	■	■	■			
Gamme design Pureness		■						
Verre Nero/Nero/blanc/ChromeClass						■/■/■/■	□/■/■/■	□/■/■/□
Eclairage halogène/automatique avec la porte	■/■	■/■	■/■	■/□	■/□	■/□	■/□	■/□
Volume de l'espace de cuisson (l)	68	68	68	68	39	69	69	69
Minifour					■			
Classe d'efficacité énergétique	A	A	A	A	A	A	A	A
Autonettoyage par pyrolyse	■		■					
TopClean		■		■	■	■*	■*	■*
Exclusivités V-ZUG								
CuissonMatic avec Climate Control System (CCS)	■	■						
Sonde d'atmosphère	■	■						
Rôtissage doux	■	■	■	■	■			
Sonde de température interne	■	■	■	■	■			
Recettes intégrées	■	■	■**	■**	■**			
V-ZUG-Home	Wi-Fi	Wi-Fi				Wi-Fi	Wi-Fi	Wi-Fi
Applications								
Chaleur voûte et sole	■	■	■	■	■	■	■	■
Air chaud	■	■	■	■	■	■	■	
PizzaPlus	■	■	■	■	■	■	■	
Gril/gril avec chaleur tournante	■/■	■/■	■/■	■/■	■/■	■/■	■/■	
Préchauffage rapide	■	■	■	■	■	■	■	
Chauffe-plats	■	■	■	■	■	■		
Maintien au chaud	■	■	■	■	■			
Conçu pour broche tournante	■***	■***						
Commande et affichage								
Commande électronique intégrale	■	■	■	■	■			
Touches à effleurement	■	■	■	■	■			
Ecran graphique en couleur (6 langues)	■	■						
Ecran graphique (6 langues)			■	■	■			
Panneau de commande avec affichage LED						■		
Panneau de commande avec indicateur de fonctionnement LED							■	
Indicateur de fonctionnement visuel (LED)								■
Affichage de l'heure/minuterie	■/■	■/■	■/■	■/■	■/■	■/■		
Passage automatique heure d'été/d'hiver	■	■						

■ = disponible □ = non disponible

* en option ** Les recettes peuvent être activées après l'achat du livre de recettes «Cuissons variées».

*** La broche tournante n'est pas comprise dans la livraison, mais peut être commandée gratuitement.

Autres accessoires sur **vzug.com/accessoires**

Combair SLP

La combinaison parfaite: un four qui comble tous les désirs, avec tiroir intégré chauffant.

Equipement

Commande et affichage

- Ecran graphique en couleur
- TouchControl et bouton de réglage
- Affichage de l'heure
- Minuterie
- Affichage en 6 langues
- Livre de recettes «Cuissons variées»
- Démonstration gratuite à domicile

Informations sur l'appareil

Dimensions (H × L × P) 759 × 548 × 569 mm
Raccordement 400 V 2N~ 3400 W 10 A

Finition	N° d'article	Prix TVA incl.	hors TVA
Miroir, tiroir intégré chauffant			
Poignée design Nero	2109400102	**4830.–**	4484.68
Poignée design Chrome	2109403007	**5050.–**	4688.95
Poignée-barre Chrome	2109403008	**5050.–**	4688.95
ChromeClass, tiroir intégré chauffant			
Poignée design Chrome	2109400103	**5070.–**	4707.52
Poignée-barre Chrome	2109400113	**5290.–**	4911.79
TAR		**10.77**	10.–

Combair SLP

Le four idéal pour les inconditionnels de la viande – autonettoyant et doté d'un écran graphique en couleur.

Equipement

Commande et affichage

- Ecran graphique en couleur
- TouchControl et bouton de réglage
- Affichage de l'heure
- Minuterie
- Affichage en 6 langues
- Livre de recettes «Cuissons variées»
- Démonstration gratuite à domicile

Informations sur l'appareil

Dimensions (H × L × P) 598 × 548 × 569 mm
Raccordement 400 V 2N~ 3400 W 10 A

Finition	N° d'article	Prix TVA incl.	hors TVA
Miroir, modèle court			
Poignée design Nero	2109400202	**4830.–**	4484.68
Poignée design Chrome	2109403009	**5050.–**	4688.95
Poignée-barre Chrome	2109403010	**5050.–**	4688.95
ChromeClass, modèle court			
Poignée design Chrome	2109400203	**5070.–**	4707.52
Poignée-barre Chrome	2109400213	**5290.–**	4911.79
TAR		**10.77**	10.–

Combair SL

Un appareil de qualité, combiné à un tiroir intégré chauffant.

Equipement

Commande et affichage

- Ecran graphique en couleur
- TouchControl et bouton de réglage
- Affichage de l'heure
- Minuterie
- Affichage en 6 langues
- TopClean
- Livre de recettes «Cuissons variées»
- Démonstration gratuite à domicile

Informations sur l'appareil

Dimensions (H × L × P) 759 × 548 × 569 mm
Raccordement 400 V 2N~ 3400 W 10 A

Finition	N° d'article	Prix TVA incl.	hors TVA
Miroir, tiroir intégré chauffant			
Poignée design Nero	2109500102	**4230.–**	3927.58
Poignée design Chrome	2109503007	**4450.–**	4131.85
Poignée-barre Chrome	2109503008	**4450.–**	4131.85
ChromeClass, tiroir intégré chauffant			
Poignée design Chrome	2109500103	**4470.–**	4150.42
Poignée-barre Chrome	2109500113	**4690.–**	4354.69
TAR		**10.77**	10.–

Combair SL

Un appareil de qualité, équipé d'un écran graphique en couleur – pour l'inspiration au quotidien.

Equipement

Commande et affichage

- Ecran graphique en couleur
- TouchControl et bouton de réglage
- Affichage de l'heure
- Minuterie
- Affichage en 6 langues
- TopClean
- Livre de recettes «Cuissons variées»
- Démonstration gratuite à domicile

Informations sur l'appareil

Dimensions (H × L × P) 598 × 548 × 569 mm
Raccordement 400 V 2N~ 3400 W 10 A

Finition	N° d'article	Prix TVA incl.	hors TVA
Miroir, modèle court			
Poignée design Nero	2109500202	**4230.–**	3927.58
Poignée design Chrome	2109503009	**4450.–**	4131.85
Poignée-barre Chrome	2109503010	**4450.–**	4131.85
ChromeClass, modèle court			
Poignée design Chrome	2109500203	**4470.–**	4150.42
Poignée-barre Chrome	2109500213	**4690.–**	4354.69
TAR		**10.77**	10.–

Combair SEP

Un modèle très apprécié, qui se nettoie pratiquement tout seul, combiné à un tiroir intégré chauffant.

Equipement

Commande et affichage

- Ecran graphique
- TouchControl et bouton de réglage
- Affichage de l'heure
- Minuterie
- Affichage en 6 langues
- Livre de recettes disponible en option

Informations sur l'appareil

Dimensions (H × L × P) 759 × 548 × 569 mm
Raccordement 400 V 2N~ 3400 W 10 A

Finition	N° d'article	Prix TVA incl.	hors TVA
Miroir, tiroir intégré			
Poignée design Nero	2101800002	**3910.–**	3630.45
Miroir, tiroir intégré chauffant			
Poignée design Nero	2101800102	**4060.–**	3769.73
ChromeClass, tiroir intégré			
Poignée design Chrome	2101800003	**4150.–**	3853.30
Poignée-barre Chrome	2101800013	**4370.–**	4057.57
ChromeClass, tiroir intégré chauffant			
Poignée design Chrome	2101800103	**4300.–**	3992.57
Poignée-barre Chrome	2101800113	**4520.–**	4196.84
TAR		**10.77**	10.–

Combair SEP

Un modèle très apprécié, qui se nettoie pratiquement tout seul – idéal en complément d'un four à vapeur combiné.

Equipement

Commande et affichage

- Ecran graphique
- TouchControl et bouton de réglage
- Affichage de l'heure
- Minuterie
- Affichage en 6 langues
- Livre de recettes disponible en option

Informations sur l'appareil

Dimensions (H × L × P) 598 × 548 × 569 mm
Raccordement 400 V 2N~ 3400 W 10 A

Finition	N° d'article	Prix TVA incl.	hors TVA
Miroir, modèle court			
Poignée design Nero	2101800202	**3910.–**	3630.45
ChromeClass, modèle court			
Poignée design Chrome	2101800203	**4150.–**	3853.30
Poignée-barre Chrome	2101800213	**4370.–**	4057.57
TAR		**10.77**	10.–

Combair SE

Le four le plus apprécié de notre gamme, en combinaison avec un tiroir intégré.

Equipement

Commande et affichage

- Ecran graphique
- TouchControl et bouton de réglage
- Affichage de l'heure
- Minuterie
- Affichage en 6 langues
- TopClean
- Livre de recettes disponible en option

Informations sur l'appareil

Dimensions (H × L × P) 759 × 548 × 569 mm
Raccordement 400 V 2N~ 3400 W 10 A

Finition	N° d'article	Prix TVA incl.	hors TVA
Miroir, tiroir intégré			
Poignée design Nero	2101500002	**3310.–**	3073.35
Miroir, tiroir intégré chauffant			
Poignée design Nero	2101500102	**3460.–**	3212.63
ChromeClass, tiroir intégré			
Poignée design Chrome	2101500003	**3550.–**	3296.19
Poignée-barre Chrome	2101500013	**3770.–**	3500.46
ChromeClass, tiroir intégré chauffant			
Poignée design Chrome	2101500103	**3700.–**	3435.47
Poignée-barre Chrome	2101500113	**3920.–**	3639.74
TAR		**10.77**	10.–

Combair SE

Le four le plus apprécié de notre gamme – seul ou en complément d'un four à vapeur combiné.

Equipement

Commande et affichage

- Ecran graphique
- TouchControl et bouton de réglage
- Affichage de l'heure
- Minuterie
- Affichage en 6 langues
- TopClean
- Livre de recettes disponible en option

Informations sur l'appareil

Dimensions (H × L × P) 598 × 548 × 569 mm
Raccordement 400 V 2N~ 3400 W 10 A

Finition	N° d'article	Prix TVA incl.	hors TVA
Miroir, modèle court			
Poignée design Nero	2101500202	**3310.–**	3073.35
ChromeClass, modèle court			
Poignée design Chrome	2101500203	**3550.–**	3296.19
Poignée-barre Chrome	2101500213	**3770.–**	3500.46
TAR		**10.77**	10.–

Combair HSE

Haute performance et faible encombrement: le best-seller des minifours.

Equipement

Commande et affichage

- Ecran graphique
- TouchControl et bouton de réglage
- Affichage de l'heure
- Minuterie
- Affichage en 6 langues
- TopClean
- Livre de recettes disponible en option

Informations sur l'appareil

Dimensions (H × L × P) 378 × 548 × 569 mm
Raccordement 400 V 2N~ 3100 W 10 A

Finition	N° d'article	**Prix TVA incl.** hors TVA	
Miroir			
Poignée design Nero	2100300002	**3160.–**	2934.08
Poignée design Chrome	2100303001	**3380.–**	3138.35
Poignée-barre Chrome	2100303002	**3380.–**	3138.35
ChromeClass			
Poignée design Chrome	2100300003	**3280.–**	3045.50
Poignée-barre Chrome	2100300013	**3500.–**	3249.77
TAR		**10.77**	10.–

Combair V600 (anciennement Combair SG, Combair S)

Parfait pour l'encastrement supérieur: le nouveau four en combinaison avec un tiroir intégré. Disponible dans le nouveau design Verre Nero.

Equipement

Commande et affichage

- Panneau de commande avec affichage LED
- Commutateur rotatif
- Minuterie électronique
- Affichage de l'heure
- Minuterie
- Signaux sonores
- Nettoyage simple de la porte, entièrement démontable
- Nouveau: porte avec fonction SoftClose

Informations sur l'appareil

Dimensions (H × L × P) 759 × 548 × 569 mm
Raccordement 400 V 2~ 3300 W 10 A

A Efficacité énergétique

Finition	N° d'article	Prix TVA incl.	hors TVA
Tiroir intégré			
Verre Nero (à partir du 01.03)	2104000027	**2870.–**	2664.81
Nero	2104000010	**2670.–**	2479.11
Blanc	2104000009	**2670.–**	2479.11
ChromeClass	2104000011	**2670.–**	2479.11
Tiroir intégré chauffant			
Verre Nero (à partir du 01.03)	2104000029	**3020.–**	2804.09
Nero	2104000003	**2820.–**	2618.38
Blanc	2104000005	**2820.–**	2618.38
ChromeClass	2104000006	**2820.–**	2618.38
Tiroir intégré, TopClean			
Verre Nero (à partir du 01.03)	2104000028	**3050.–**	2831.94
Nero	2104000016	**2850.–**	2646.24
Blanc	2104000015	**2850.–**	2646.24
ChromeClass	2104000017	**2850.–**	2646.24
Tiroir intégré chauffant, TopClean			
Verre Nero (à partir du 01.03)	2104000030	**3200.–**	2971.22
Nero	2104000008	**3000.–**	2785.52
Blanc	2104000007	**3000.–**	2785.52
ChromeClass	2104000004	**3000.–**	2785.52
TAR		**10.77**	10.–

Combair V600 (anciennement Combair SG, Combair S)

Un modèle apprécié pour l'encastrement supérieur avec affichage de commande LED, fonctions de base et affichage de l'heure.

Equipement

Commande et affichage

- Panneau de commande avec affichage LED
- Commutateur rotatif
- Minuterie électronique
- Affichage de l'heure
- Minuterie
- Signaux sonores
- Nettoyage simple de la porte, entièrement démontable
- Nouveau: porte avec fonction SoftClose

Informations sur l'appareil

Dimensions (H × L × P) 598 × 548 × 569 mm
Raccordement 400 V 2~ 3300 W 10 A

A Efficacité énergétique

Finition	N° d'article	Prix TVA incl.	hors TVA
Modèle court			
Nero	2104000013	**2670.–**	2479.11
Blanc	2104000012	**2670.–**	2479.11
ChromeClass	2104000014	**2670.–**	2479.11
Modèle court, TopClean			
Nero	2104000019	**2850.–**	2646.24
Blanc	2104000018	**2850.–**	2646.24
ChromeClass	2104000020	**2850.–**	2646.24
TAR		**10.77**	10.–

Combair V600 (anciennement Combair SG, Combair S)

Parfait pour l'encastrement inférieur: le nouveau four en combinaison avec un tiroir intégré. Disponible dans le nouveau design Verre Nero.

Equipement

Commande et affichage

- Panneau de commande avec affichage LED
- Commutateur rotatif
- Minuterie électronique
- Affichage de l'heure
- Minuterie
- Signaux sonores
- Nettoyage simple de la porte, entièrement démontable
- Nouveau: porte avec fonction SoftClose

Informations sur l'appareil

Dimensions (H × L × P) 759 × 548 × 569 mm
Raccordement 400 V 2~ 3300 W 10 A

A Efficacité énergétique

Finition	N° d'article	Prix TVA incl.	hors TVA
Encastrement inférieur, tiroir intégré			
Verre Nero (à partir du 01.03)	2107600018	**2870.–**	2664.81
Nero	2107600008	**2670.–**	2479.11
Blanc	2107600007	**2670.–**	2479.11
ChromeClass	2107600009	**2670.–**	2479.11
Encastrement inférieur, tiroir intégré chauffant			
Verre Nero (à partir du 01.03)	2107600020	**3020.–**	2804.09
Nero	2107600006	**2820.–**	2618.38
Blanc	2107600005	**2820.–**	2618.38
ChromeClass	2107600001	**2820.–**	2618.38
Encastrement inférieur, tiroir intégré, TopClean			
Verre Nero (à partir du 01.03)	2107600019	**3050.–**	2831.94
Nero	2107600002	**2850.–**	2646.24
Blanc	2107600003	**2850.–**	2646.24
ChromeClass	2107600004	**2850.–**	2646.24
Encastrement inférieur, tiroir intégré chauffant, TopClean			
Verre Nero (à partir du 01.03)	2107600021	**3200.–**	2971.22
Nero	2107600011	**3000.–**	2785.52
Blanc	2107600010	**3000.–**	2785.52
ChromeClass	2107600012	**3000.–**	2785.52
TAR		**10.77**	10.–

Combair V600 (anciennement Combair SG, Combair S)

Parfait pour l'encastrement inférieur en combinaison avec un plan de cuisson.

Equipement

Commande et affichage

- Panneau de commande avec affichage LED
- Commutateur rotatif
- Minuterie électronique
- Affichage de l'heure
- Minuterie
- Signaux sonores
- Nettoyage simple de la porte, entièrement démontable
- Nouveau: porte avec fonction SoftClose

Informations sur l'appareil

Dimensions (H × L × P) 598 × 548 × 569 mm
Raccordement 400 V 2~ 3300 W 10 A

A Efficacité énergétique

Finition	N° d'article	Prix TVA incl.	hors TVA
Encastrement inférieur, modèle court			
Nero	2110800000	**2670.–**	2479.11
Blanc	2110800001	**2670.–**	2479.11
ChromeClass	2110800002	**2670.–**	2479.11
Encastrement inférieur, modèle court, TopClean			
Nero	2110800003	**2850.–**	2646.24
Blanc	2110800004	**2850.–**	2646.24
ChromeClass	2110800005	**2850.–**	2646.24
TAR		**10.77**	10.–

Combair V400 (anciennement Combair)

Parfait pour l'encastrement supérieur: un appareil fiable, équipé de toutes les fonctions de base.

Equipement

Commande et affichage

- Panneau de commande avec indicateur de fonctionnement LED
- Commutateur rotatif
- Nettoyage simple de la porte, entièrement démontable
- Nouveau: porte avec fonction SoftClose

Informations sur l'appareil

Dimensions (H × L × P) 759 × 548 × 569 mm
Raccordement 400 V 2~ 3300 W 10 A

A Efficacité énergétique

Finition	N° d'article	Prix TVA incl.	hors TVA
Tiroir intégré			
Nero	2103800001	**2370.–**	2200.56
Blanc	2103800002	**2370.–**	2200.56
ChromeClass	2103800003	**2370.–**	2200.56
Tiroir intégré, TopClean			
Nero	2103800007	**2550.–**	2367.69
Blanc	2103800008	**2550.–**	2367.69
ChromeClass	2103800009	**2550.–**	2367.69
TAR		**10.77**	10.–

Combair V400 (anciennement Combair)

Un appareil fiable pour l'encastrement supérieur – équipé de toutes les fonctions de base pour bien cuisiner.

Equipement

Commande et affichage

- Panneau de commande avec indicateur de fonctionnement LED
- Commutateur rotatif
- Nettoyage simple de la porte, entièrement démontable
- Nouveau: porte avec fonction SoftClose

Informations sur l'appareil

Dimensions (H × L × P) 598 × 548 × 569 mm
Raccordement 400 V 2~ 3300 W 10 A

A Efficacité énergétique

Finition	N° d'article	Prix TVA incl.	hors TVA
Modèle court			
Nero	2103800004	**2370.–**	2200.56
Blanc	2103800005	**2370.–**	2200.56
ChromeClass	2103800006	**2370.–**	2200.56
Modèle court, TopClean			
Nero	2103800010	**2550.–**	2367.69
Blanc	2103800011	**2550.–**	2367.69
ChromeClass	2103800012	**2550.–**	2367.69
TAR		**10.77**	10.–

Combair V400 (anciennement Combair)

Parfait pour l'encastrement inférieur: un appareil fiable, équipé de toutes les fonctions de base.

Equipement

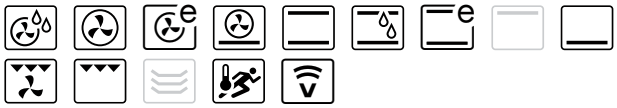

Commande et affichage

- Panneau de commande avec indicateur de fonctionnement LED
- Commutateur rotatif
- Nettoyage simple de la porte, entièrement démontable
- Nouveau: porte avec fonction SoftClose

Informations sur l'appareil

Dimensions (H × L × P) 759 × 548 × 569 mm
Raccordement 400 V 2~ 3300 W 10 A

A Efficacité énergétique

Finition	N° d'article	Prix TVA incl.	hors TVA
Encastrement inférieur, tiroir intégré			
Nero	2107500002	**2370.–**	2200.56
Blanc	2107500003	**2370.–**	2200.56
ChromeClass	2107500001	**2370.–**	2200.56
Encastrement inférieur, tiroir intégré, TopClean			
Nero	2107500005	**2550.–**	2367.69
Blanc	2107500006	**2550.–**	2367.69
ChromeClass	2107500004	**2550.–**	2367.69
TAR		**10.77**	10.–

Disponible à partir de juillet 2020

Combair V400 (anciennement Combair)

Parfait pour l'encastrement inférieur en combinaison avec un plan de cuisson.

Equipement

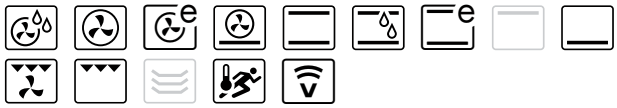

Commande et affichage

- Panneau de commande avec indicateur de fonctionnement LED
- Commutateur rotatif
- Nettoyage simple de la porte, entièrement démontable
- Nouveau: porte avec fonction SoftClose

Informations sur l'appareil

Dimensions (H × L × P) 598 × 548 × 569 mm
Raccordement 400 V 2~ 3300 W 10 A

A Efficacité énergétique

Finition	N° d'article	Prix TVA incl.	hors TVA
Encastrement inférieur, modèle court			
Nero	2110900000	**2370.–**	2200.56
Blanc	2110900001	**2370.–**	2200.56
ChromeClass	2110900002	**2370.–**	2200.56
Encastrement inférieur, modèle court, TopClean			
Nero	2110900003	**2550.–**	2367.69
Blanc	2110900004	**2550.–**	2367.69
ChromeClass	2110900005	**2550.–**	2367.69
TAR		**10.77**	10.–

Combair V200 (anciennement De Luxe S)

Le modèle d'entrée de gamme de qualité éprouvée pour l'encastrement supérieur, doté d'un grand espace de cuisson.

Equipement

Commande et affichage

- Indicateur de fonctionnement visuel (LED)
- Commutateur rotatif
- Nettoyage simple de la porte, entièrement démontable
- Nouveau: porte avec fonction SoftClose

Informations sur l'appareil

Dimensions (H × L × P) 759 × 548 × 569 mm
Raccordement 400 V 2~ 2300 W 6 A

A Efficacité énergétique

Finition	N° d'article	Prix TVA incl.	hors TVA
Tiroir intégré			
Nero	2103600001	**1970.–**	1829.16
Blanc	2103600002	**1970.–**	1829.16
Tiroir intégré, TopClean			
Nero	2103600003	**2150.–**	1996.29
Blanc	2103600004	**2150.–**	1996.29
TAR		**10.77**	10.–

Combair V200 (anciennement De Luxe S)

Le modèle d'entrée de gamme de qualité éprouvée pour l'encastrement inférieur, doté d'un grand espace de cuisson.

Equipement

Commande et affichage

- Indicateur de fonctionnement visuel (LED)
- Commutateur rotatif
- Nettoyage simple de la porte, entièrement démontable
- Nouveau: porte avec fonction SoftClose

Informations sur l'appareil

Dimensions (H × L × P) 759 × 548 × 569 mm
Raccordement 400 V 2~ 2300 W 6 A

A Efficacité énergétique

Finition	N° d'article	Prix TVA incl.	hors TVA
Encastrement inférieur, tiroir intégré			
Nero	2107400001	**1970.–**	1829.16
Blanc	2107400002	**1970.–**	1829.16
Encastrement inférieur, tiroir intégré, TopClean			
Nero	2107400003	**2150.–**	1996.29
Blanc	2107400004	**2150.–**	1996.29
TAR		**10.77**	10.–

Dessins cotés

Combair SLP, SL, SEP, SE

Avec tiroir de l'appareil

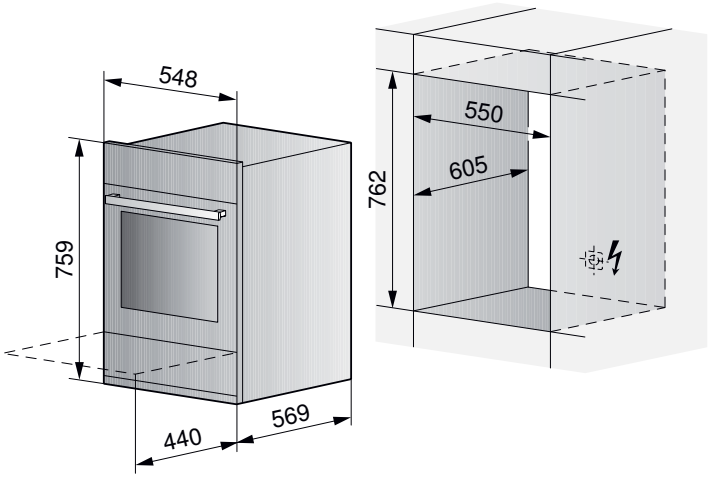

Valable pour les numéros d'article

SLP	SL	SEP
2109400102	2109500102	2101800002
2109403007	2109503007	2101800102
2109403008	2109503008	2101800003
2109400103	2109500103	2101800013
2109400113	2109500113	2101800103
		2101800113

SE

2101500002
2101500102
2101500003
2101500013
2101500103
2101500113

Combair SLP, SL, SEP, SE

Sans tiroir de l'appareil (modèle court)

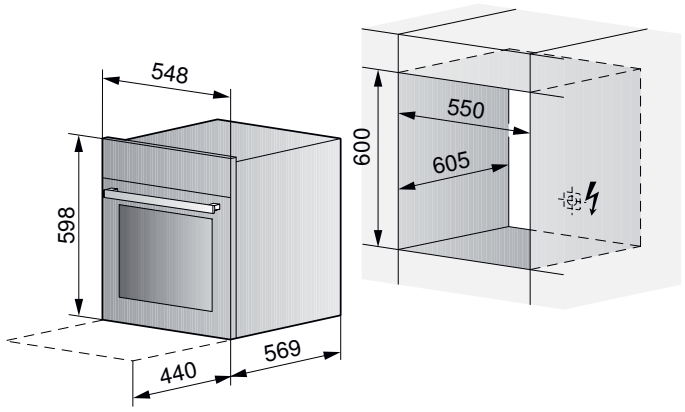

Valable pour les numéros d'article

SLP	SL	SEP
2109400202	2109500202	2101800202
2109403009	2109503009	2101800203
2109403010	2109503010	2101800213
2109400203	2109500203	
2109400213	2109500213	

SE

2101500202
2101500203
2101500213

Combair HSE

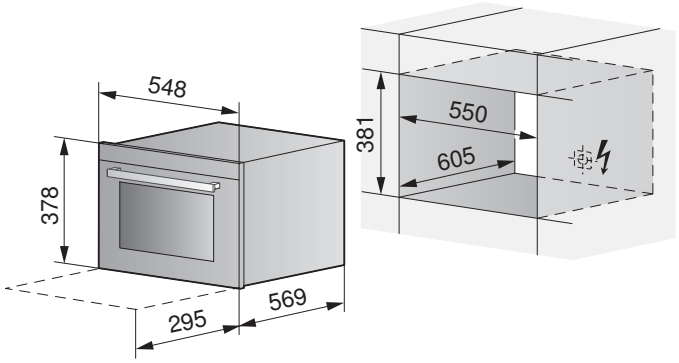

Valable pour les numéros d'article

HSE

2100300002
2100303001
2100303002
2100300003
2100300013

Vous trouverez des informations détaillées sur **vzug.com**

Combair V600, V400, V200 (anciennement Combair SG, Combair S, Combair, De Luxe S)

Avec tiroir de l'appareil pour encastrement en armoire haute

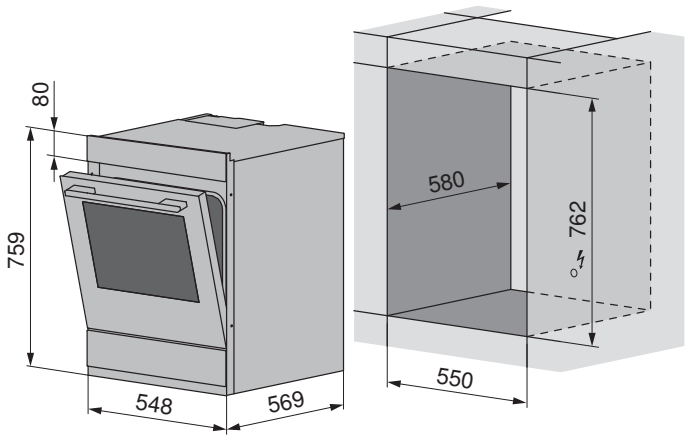

Valable pour les numéros d'article

V600	V400	V200
2104000010	2103800001	2103600001
2104000009	2103800002	2103600002
2104000011	2103800003	2103600003
2104000003	2103800007	2103600004
2104000005	2103800008	
2104000006	2103800009	
2104000016		
2104000015		
2104000017		
2104000008		
2104000007		
2104000004		
2104000027		
2104000028		
2104000029		
2104000030		

Combair V600, V400 (anciennement Combair SG, Combair S, Combair)

Sans tiroir de l'appareil (modèle court) pour encastrement en armoire haute

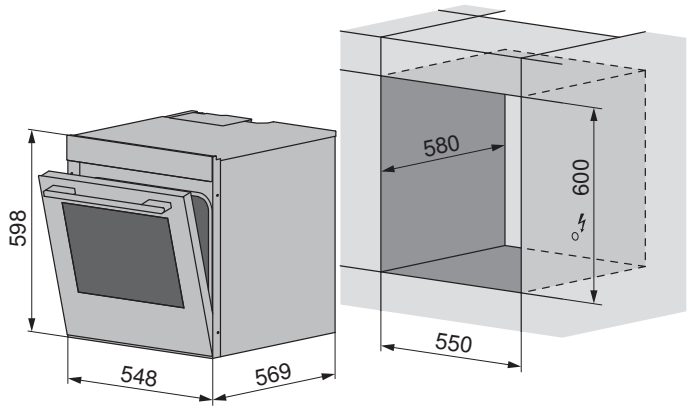

Valable pour les numéros d'article

V600	V400
2104000013	2103800004
2104000012	2103800005
2104000014	2103800006
2104000019	2103800010
2104000018	2103800011
2104000020	2103800012

Combair V600, V400, V200 (anciennement Combair SG, Combair S, Combair, De Luxe S)

Avec tiroir de l'appareil pour encastrement dans élément inférieur

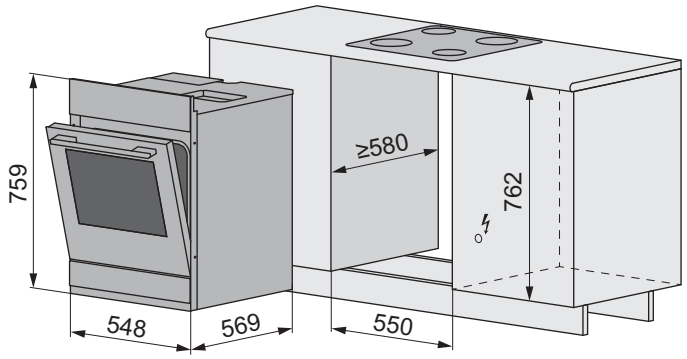

Valable pour les numéros d'article

V600	V400	V200
2107600008	2107500002	2107400001
2107600007	2107500003	2107400002
2107600009	2107500001	2107400003
2107600006	2107500005	2107400004
2107600005	2107500006	
2107600001	2107500004	
2107600002		
2107600003		
2107600004		
2107600011		
2107600010		
2107600012		
2107600018		
2107600019		
2107600020		
2107600021		

Combair V600, V400 (anciennement Combair SG, Combair S, Combair)

disponible à partir de juillet 2020

Sans tiroir de l'appareil (modèle court) pour encastrement dans élément inférieur

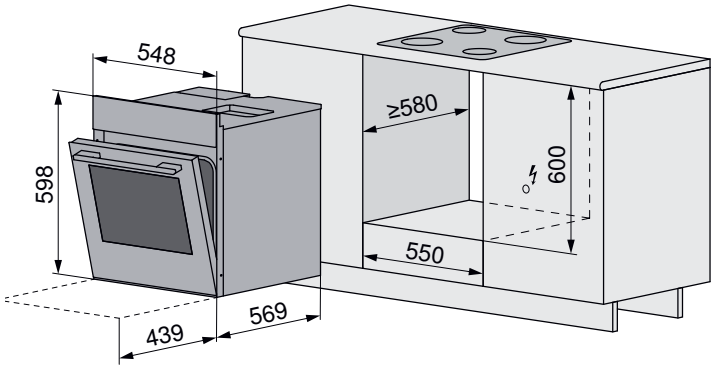

Valable pour les numéros d'article

V600	V400
2110800000	2110900000
2110800001	2110900001
2110800002	2110900002
2110800003	2110900003
2110800004	2110900004
2110800005	2110900005

Equipements et accessoires
Fours 55

1

2/3/4

5/6

7/8/9

10

11

12

13/14

15

16

17

Description	N° d'article	Prix TVA incl.	Prix hors TVA	Combair SLP	Combair SL	Combair SEP	Combair SE	Combair HSE	Combair V600	Combair V400	Combair V200
1 Livre de recettes «Cuissons variées»	J21021.015	**39.–**	36.21	▲ (1)	▲ (1)	■	■	■			
2 Plaque à gâteaux BrillantEmail	K44006	**38.–**	35.28						▲ (2)	▲ (2)	▲ (1)
3 Plaque à gâteaux avec TopClean	K54000	**48.–**	44.57						▲ (2)*	▲ (2)*	▲ (1)*
4 Plaque à gâteaux avec TopClean	K44005	**48.–**	44.57	▲ (2)	▲ (2)	▲ (2)	▲ (2)	▲ (1)			
5 Grille	K44119	**22.–**	20.43						▲ (1)	▲ (1)	▲ (1)
6 Grille	K44102	**22.–**	20.43	▲ (1)	▲ (1)	▲ (1)	▲ (1)	▲ (1)			
7 Plaque à gâteaux ronde avec TopClean, Ø 24 cm	K34527	**44.–**	40.85	■	■	■	■	■	■	■	■
8 Plaque à gâteaux ronde avec TopClean, Ø 29 cm	K34528	**55.–**	51.07	■	■	■	■	■	■	■	■
9 Plaque à gâteaux ronde avec TopClean, Ø 31 cm	K34529	**60.–**	55.71	■	■	■	■	■	■	■	■
10 Moule en porcelaine blanc, ⅔ GN, hauteur 65 mm	K27621	**106.–**	98.42	■	■	■	■	■	■	■	■
11 Moule en porcelaine blanc, ½ GN, hauteur 65 mm	K27622	**86.–**	79.85	■	■	■	■	■	■	■	■
12 Moule en porcelaine blanc, ⅓ GN, hauteur 65 mm	K27626	**64.–**	59.42	■	■	■	■	■	■	■	■
13 Elément coulissant à sortie totale, 3 niveaux	K40207	**299.–**	277.62	■	■	■	■				
14 Elément coulissant à sortie totale, 3 niveaux	1060456	**299.–**	277.62						■	■	■
15 Elément coulissant à sortie totale, 2 niveaux	K40209	**249.–**	231.20					■			
16 Panier porte rôti avec capteur	K34563	**235.–**	218.20	■	■						
17 Broche tournante sur cadre de support	K54009	**0.–**	0.-	♦	♦						
18 Film adapté aux non-voyants	1067231	**0.–**	0.-							■	■

▲ (quantité) comprise dans la livraison ■ compatible avec l'appareil ♦ disponible gratuitement (avec le bon de commande joint à l'appareil)
* en option pour les appareils avec TopClean

Accessoires d’installation pour l’encastrement inférieur

Si vous prévoyez d’installer un four avec un panneau de commande de 80 mm sous le plan de travail en combinaison avec un plan de cuisson, vous devez commander une plaque de recouvrement de la couleur souhaitée.

Pour plus de détails, consultez l’aide à la planification 2020.

1

2

3

	Description	N° d’article	Prix TVA incl.	Prix hors TVA	Combair SLP	Combair SL	Combair SEP	Combair SE	Combair HSE	Combair V600	Combair V400	Combair V200
1	Plaque de recouvrement pour l’encastrement inférieur/Nero, 35 mm	1064716	**75.–**	69.64						■	■	
2	Plaque de recouvrement pour l’encastrement inférieur/blanc, 35 mm	1064717	**75.–**	69.64						■	■	
3	Plaque de recouvrement pour l’encastrement inférieur/ChromeClass, 35 mm	1064718	**75.–**	69.64						■	■	

■ compatible avec l’appareil

Comparatif de produits Cuisinières 60

	Combair V600	Combair V400	Combair V200
Page de la brochure	87	89	90
Finitions			
Verre Nero	■		
Nero	■	■	■
Blanc	■	■	■
ChromeClass	■	■	
Volume de l'espace de cuisson (l)	69	69	69
Classe d'efficacité énergétique	A	A	A
TopClean	■*	■*	■*
Eclairage halogène	2	2	1
Zones de cuisson			
Nombre de zones de cuisson	4	4	4
Applications			
Chaleur voûte et sole	■	■	■
Air chaud	■	■	
PizzaPlus	■	■	
Gril/gril avec chaleur tournante	■/■	■/■	
Préchauffage rapide	■	■	
Chauffe-plats	■		
Exclusivités V-ZUG			
V-ZUG-Home	Wi-Fi	Wi-Fi	Wi-Fi
Commande et affichage			
Panneau de commande avec affichage LED	■		
Panneau de commande avec indicateur de fonctionnement LED		■	
Indicateur de fonctionnement visuel LED			■
Affichage de l'heure/minuterie	■/■		

■ = disponible, □ = non disponible * en option

Disponible jusqu'à juillet 2020

Combair V600 (anciennement Combair SG 60, Combair S 60)

Un modèle apprécié avec affichage de commande LED, fonctions de base et affichage de l'heure.

Equipement

Commande et affichage

- Panneau de commande avec affichage LED
- Commutateur rotatif
- Minuterie électronique
- Affichage de l'heure
- Minuterie
- Signaux sonores
- Commande rotative des zones de cuisson
- Sans tiroir intégré
- Nettoyage simple de la porte, entièrement démontable
- Nouveau: porte avec fonction SoftClose

Informations sur l'appareil

Dimensions (H × L × P) 598 × 596 × 569 mm
Raccordement 400 V 3~ max. 11300 W 16 A

A Efficacité énergétique

Finition	N° d'article	Prix TVA incl.	hors TVA
4 zones de cuisson			
Nero	2202200002	**2660.–**	2469.82
Blanc	2202200001	**2660.–**	2469.82
ChromeClass	2202200003	**2660.–**	2469.82
4 zones de cuisson, TopClean			
Nero	2202200005	**2840.–**	2636.95
Blanc	2202200004	**2840.–**	2636.95
ChromeClass	2202200006	**2840.–**	2636.95
TAR		**10.77**	10.–

Pour nos cuisinières avec panneau de commande de 80 mm, vous avez également besoin de l'accessoire d'installation «Plaque de recouvrement pour l'encastrement inférieur», voir page 93.

Disponible à partir de juillet 2020

Combair V600 (anciennement Combair SG 60, Combair S 60)

Parfait pour l'encastrement inférieur en combinaison avec un plan de cuisson.

Equipement

Commande et affichage

- Panneau de commande avec affichage LED
- Commutateur rotatif
- Minuterie électronique
- Affichage de l'heure
- Minuterie
- Signaux sonores
- Commande rotative des zones de cuisson
- Sans tiroir intégré
- Nettoyage simple de la porte, entièrement démontable
- Nouveau: porte avec fonction SoftClose

Informations sur l'appareil

Dimensions (H × L × P) 598 × 596 × 569 mm
Raccordement 400 V 3~ max. 11300 W 16 A

A Efficacité énergétique

Finition	N° d'article	Prix TVA incl.	hors TVA
4 zones de cuisson			
Verre Nero	2202800006	**2860.–**	2655.52
Nero	2202800000	**2660.–**	2469.82
Blanc	2202800001	**2660.–**	2469.82
ChromeClass	2202800002	**2660.–**	2469.82
4 zones de cuisson, TopClean			
Verre Nero	2202800007	**3040.–**	2822.66
Nero	2202800003	**2840.–**	2636.95
Blanc	2202800004	**2840.–**	2636.95
ChromeClass	2202800005	**2840.–**	2636.95
TAR		**10.77**	10.–

Combair V600 (anciennement Combair SG 60, Combair S 60)

Un modèle apprécié avec affichage de commande LED, fonctions de base et affichage de l'heure.

Equipement

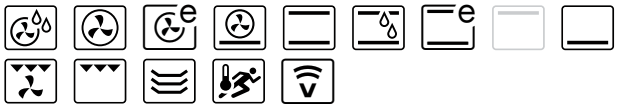

Commande et affichage

- Panneau de commande avec affichage LED
- Commutateur rotatif
- Minuterie électronique
- Affichage de l'heure
- Minuterie
- Signaux sonores
- Commande rotative des zones de cuisson
- Tiroir intégré chauffant
- Nettoyage simple de la porte, entièrement démontable
- Nouveau: porte avec fonction SoftClose

Informations sur l'appareil

Dimensions (H × L × P) 759 × 596 × 569 mm
Raccordement 400 V 3~ max. 11700 W 16 A

A Efficacité énergétique

Finition	N° d'article	Prix TVA incl.	hors TVA
4 zones de cuisson, tiroir intégré chauffant			
Nero	2202600004	**2810.–**	2609.10
Blanc	2202600001	**2810.–**	2609.10
ChromeClass	2202600002	**2810.–**	2609.10
4 zones de cuisson, TopClean, tiroir intégré chauffant			
Nero	2202600005	**2990.–**	2776.23
Blanc	2202600003	**2990.–**	2776.23
ChromeClass	2202600006	**2990.–**	2776.23
TAR		**10.77**	10.–

Disponible jusqu'à juillet 2020

Combair V400 (anciennement Combair 60)

Un appareil fiable – équipé de toutes les fonctions de base pour bien cuisiner.

Equipement

Commande et affichage

- Panneau de commande avec indicateur de fonctionnement LED
- Commutateur rotatif
- Commande rotative des zones de cuisson
- Sans tiroir intégré
- Nettoyage simple de la porte, entièrement démontable
- Nouveau: porte avec fonction SoftClose

Informations sur l'appareil

Dimensions (H × L × P) 598 × 596 × 569 mm
Raccordement 400 V 3~ max. 11300 W 16 A

A Efficacité énergétique

Finition	N° d'article	Prix TVA incl.	hors TVA
4 zones de cuisson			
Nero	2202000001	**2360.–**	2191.27
Blanc	2202000003	**2360.–**	2191.27
ChromeClass	2202000004	**2360.–**	2191.27
4 zones de cuisson, TopClean			
Nero	2202000005	**2540.–**	2358.40
Blanc	2202000002	**2540.–**	2358.40
ChromeClass	2202000006	**2540.–**	2358.40
TAR		**10.77**	10.–

Pour nos cuisinières avec panneau de commande de 80 mm, vous avez également besoin de l'accessoire d'installation «Plaque de recouvrement pour l'encastrement inférieur», voir page 93.

Disponible à partir de juillet 2020

Combair V400 (anciennement Combair 60)

Parfait pour l'encastrement inférieur en combinaison avec un plan de cuisson.

Equipement

Commande et affichage

- Panneau de commande avec indicateur de fonctionnement LED
- Commutateur rotatif
- Commande rotative des zones de cuisson
- Sans tiroir intégré
- Nettoyage simple de la porte, entièrement démontable
- Nouveau: porte avec fonction SoftClose

Informations sur l'appareil

Dimensions (H × L × P) 598 × 596 × 569 mm
Raccordement 400 V 3~ max. 11300 W 16 A

A Efficacité énergétique

Finition	N° d'article	Prix TVA incl.	hors TVA
4 zones de cuisson			
Nero	2202900000	**2360.–**	2191.27
Blanc	2202900001	**2360.–**	2191.27
ChromeClass	2202900002	**2360.–**	2191.27
4 zones de cuisson, TopClean			
Nero	2202900003	**2540.–**	2358.40
Blanc	2202900004	**2540.–**	2358.40
ChromeClass	2202900005	**2540.–**	2358.40
TAR		**10.77**	10.–

Disponible jusqu'à juillet 2020

Combair V200 (anciennement De Luxe S 60, De Luxe 60)

Le modèle d'entrée de gamme de qualité éprouvée, doté d'un grand espace de cuisson.

Equipement

Commande et affichage

- Indicateur de fonctionnement visuel (LED)
- Commutateur rotatif
- Commande rotative des zones de cuisson
- Sans tiroir intégré
- Nettoyage simple de la porte, entièrement démontable
- Nouveau: porte avec fonction SoftClose

Informations sur l'appareil

Dimensions (H × L × P) 598 × 596 × 569 mm
Raccordement 400 V 3~ max. 10200 W 10 A

A Efficacité énergétique

Finition	N° d'article	Prix TVA incl.	hors TVA
4 zones de cuisson			
Nero	2201800002	**1960.–**	1819.87
Blanc	2201800001	**1960.–**	1819.87
4 zones de cuisson, TopClean			
Nero	2201800004	**2140.–**	1987.-
Blanc	2201800003	**2140.–**	1987.-
TAR		**10.77**	10.-

Pour nos cuisinières avec panneau de commande de 80 mm, vous avez également besoin de l'accessoire d'installation «Plaque de recouvrement pour l'encastrement inférieur», voir page 93.

Raccordement du plan de cuisson: 230 V

Disponible jusqu'à juillet 2020

Combair V200 (anciennement De Luxe S 60, De Luxe 60)

Le modèle d'entrée de gamme de qualité éprouvée, doté d'un grand espace de cuisson. Pour le marché de remplacement, compatible avec les plans de cuisson de 230 V.

Equipement

Commande et affichage

- Indicateur de fonctionnement visuel (LED)
- Commutateur rotatif
- Commande rotative des zones de cuisson
- Sans tiroir intégré
- Nettoyage simple de la porte, entièrement démontable
- Nouveau: porte avec fonction SoftClose

Informations sur l'appareil

Dimensions (H × L × P) 598 × 596 × 569 mm
Raccordement 230 V 3N~ max. 9400 W 16 A

A Efficacité énergétique

Finition	N° d'article	Prix TVA incl.	hors TVA
4 zones de cuisson			
Nero	2202400003	**1960.–**	1819.87
Blanc	2202400001	**1960.–**	1819.87
4 zones de cuisson, TopClean			
Nero	2202400004	**2140.–**	1987.-
Blanc	2202400002	**2140.–**	1987.-
TAR		**10.77**	10.-

Pour nos cuisinières avec panneau de commande de 80 mm, vous avez également besoin de l'accessoire d'installation «Plaque de recouvrement pour l'encastrement inférieur», voir page 93.

Dessins cotés

Combair V600, V400, V200 (anciennement Combair SG 60, Combair S 60, Combair 60, De Luxe S 60, De Luxe 60)

disponible jusqu'en juillet 2020

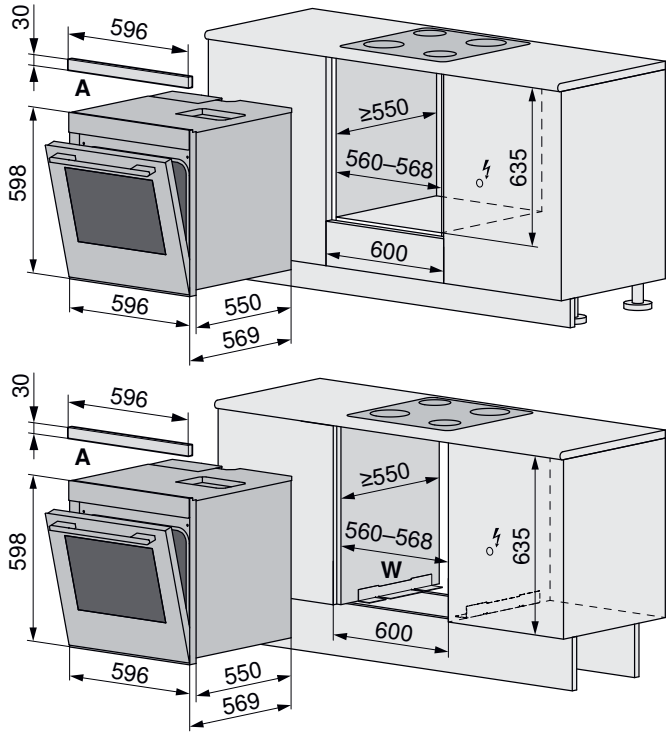

Valable pour les numéros d'article

V600	V400	V200
2202200002	2202000001	2201800002
2202200001	2202000003	2201800001
2202200003	2202000004	2201800004
2202200005	2202000005	2201800003
2202200004	2202000002	2202400003
2202200006	2202000006	2202400001
		2202400004
		2202400002

Combair V600, V400 (anciennement Combair SG 60, Combair S 60, Combair 60)

disponible à partir de juillet 2020

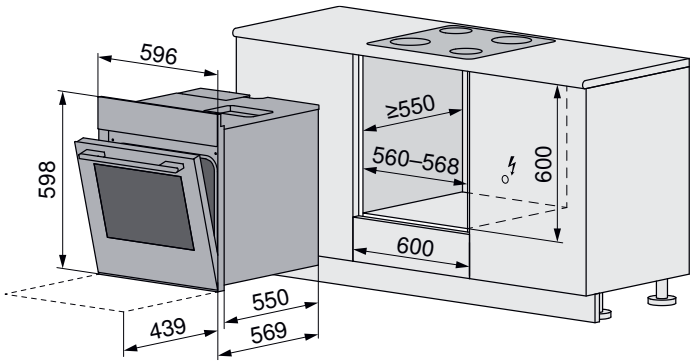

Valable pour les numéros d'article

V600	V400
2202800000	2202900000
2202800001	2202900001
2202800002	2202900002
2202800003	2202900003
2202800004	2202900004
2202800005	2202900005
2202800006	
2202800007	

Vous trouverez des informations détaillées sur **vzug.com**

Combair V600 (anciennement Combair SG 60, Combair S 60)

Avec tiroir chauffant de l'appareil

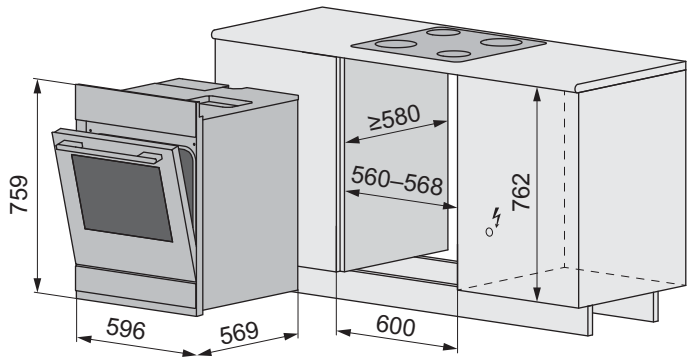

Valable pour les numéros d'article

V600

2202600004
2202600001
2202600002
2202600005
2202600003
2202600006

Equipements et accessoires
Cuisinières 60

Si vous prévoyez d'installer une cuisinière avec panneau de commande de 80 mm, vous devez commander une plaque de recouvrement de la couleur souhaitée.

1/2

3

4/5/6

7

8

9

10

12

14

13

	Description	N° d'article	Prix TVA incl.	Prix hors TVA	Combair V600	Combair V400	Combair V200
1	Plaque à gâteaux BrillantEmail	K44006	**38.–**	35.28	▲ (2)	▲ (2)	▲ (1)
2	Plaque à gâteaux avec TopClean	K54000	**48.–**	44.57	▲ (2)*	▲ (2)*	▲ (1)*
3	Grille	K44119	**22.–**	20.43	▲ (1)	▲ (1)	▲ (1)
4	Plaque à gâteaux ronde avec TopClean, Ø 24 cm	K34527	**44.–**	40.85	■	■	■
5	Plaque à gâteaux ronde avec TopClean, Ø 29 cm	K34528	**55.–**	51.07	■	■	■
6	Plaque à gâteaux ronde avec TopClean, Ø 31 cm	K34529	**60.–**	55.71	■	■	■
7	Moule en porcelaine blanc, ⅔ GN, hauteur 65 mm	K27621	**106.–**	98.42	■	■	■
8	Moule en porcelaine blanc, ½ GN, hauteur 65 mm	K27622	**86.–**	79.85	■	■	■
9	Moule en porcelaine blanc, ⅓ GN, hauteur 65 mm	K27626	**64.–**	59.42	■	■	■
10	Elément coulissant à sortie totale, 3 niveaux	1060456	**299.–**	277.62	■	■	■
11	Film adapté aux non-voyants	1067231	**0.–**	0.–		■	■
Accessoires d'installation pour l'encastrement inférieur d'une cuisinière avec panneau de commande de 80 mm							
12	Plaque de recouvrement pour l'encastrement inférieur/ Nero, 35 mm	1064720	**86.–**	79.85	■	■	■
13	Plaque de recouvrement pour l'encastrement inférieur/ blanc, 35 mm	1064722	**86.–**	79.85	■	■	■
14	Plaque de recouvrement pour l'encastrement inférieur/ ChromeClass, 35 mm	1064723	**86.–**	79.85	■	■	

▲ (quantité) comprise dans la livraison ■ compatible avec l'appareil ♦ disponible gratuitement (avec le bon de commande joint à l'appareil) * en option

Autres accessoires sur **vzug.com/accessoires**

Comparatif de produits Cuisinières 55

	Combair V600	Combair V400	Combair V200
Page de la brochure	95	97	97
Finitions			
Verre Nero	■		
Nero	■	■	■
Blanc	■	■	■
ChromeClass	■	■	
Volume de l'espace de cuisson (l)	69	69	69
Classe d'efficacité énergétique	A	A	A
TopClean	■*	■*	■*
Eclairage halogène	2	2	1
Zones de cuisson			
Nombre de zones de cuisson	4	2/3/4	2/3/4
Applications			
Chaleur voûte et sole	■	■	■
Air chaud	■	■	
PizzaPlus	■	■	
Gril/gril avec chaleur tournante	■/■	■/■	
Préchauffage rapide	■	■	
Chauffe-plats	■		
Exclusivités V-ZUG			
V-ZUG-Home	Wi-Fi	Wi-Fi	Wi-Fi
Commande et affichage			
Panneau de commande avec affichage LED	■		
Panneau de commande avec indicateur de fonctionnement LED		■	
Indicateur de fonctionnement visuel LED			■
Affichage de l'heure/minuterie	■/■		

■ = disponible □ = non disponible * en option

Combair V600 (anciennement Combair SG, Combair S)

Un modèle apprécié avec affichage de commande LED, fonctions de base et affichage de l'heure. Disponible dans le nouveau design Verre Nero.

Equipement

Commande et affichage

- Panneau de commande avec affichage LED
- Commutateur rotatif
- Minuterie électronique
- Affichage de l'heure
- Minuterie
- Signaux sonores
- Commande rotative des zones de cuisson
- Tiroir intégré
- Nettoyage simple de la porte, entièrement démontable
- Nouveau: porte avec fonction SoftClose

Informations sur l'appareil

Dimensions (H × L × P) 759 × 548 × 569 mm
Raccordement 400 V 3~ max. 11300 W 16 A

A Efficacité énergétique

Finition	N° d'article	Prix TVA incl.	hors TVA
4 zones de cuisson, tiroir intégré			
Verre Nero (à partir du 01.03)	2202100021	**2940.–**	2729.81
Nero	2202100001	**2740.–**	2544.10
Blanc	2202100006	**2740.–**	2544.10
ChromeClass	2202100002	**2740.–**	2544.10
4 zones de cuisson, TopClean, tiroir intégré			
Verre Nero (à partir du 01.03)	2202100022	**3120.–**	2896.94
Nero	2202100004	**2920.–**	2711.23
Blanc	2202100009	**2920.–**	2711.23
ChromeClass	2202100010	**2920.–**	2711.23
TAR		**10.77**	10.–

Combair V600 (anciennement Combair SG, Combair S)

Un modèle apprécié avec affichage de commande LED, fonctions de base et affichage de l'heure. Disponible dans le nouveau design Verre Nero.

Equipement

Commande et affichage

- Panneau de commande avec affichage LED
- Commutateur rotatif
- Minuterie électronique
- Affichage de l'heure
- Minuterie
- Signaux sonores
- Commande rotative des zones de cuisson
- Tiroir intégré chauffant
- Nettoyage simple de la porte, entièrement démontable
- Nouveau: porte avec fonction SoftClose

Informations sur l'appareil

Dimensions (H × L × P) 759 × 548 × 569 mm
Raccordement 400 V 3~ max. 11700 W 16 A

A Efficacité énergétique

Finition	N° d'article	Prix TVA incl.	hors TVA
4 zones de cuisson, tiroir intégré chauffant			
Verre Nero (à partir du 01.03)	2202100023	**3090.–**	2869.08
Nero	2202100007	**2890.–**	2683.38
Blanc	2202100003	**2890.–**	2683.38
ChromeClass	2202100008	**2890.–**	2683.38
4 zones de cuisson, TopClean, tiroir intégré chauffant			
Verre Nero (à partir du 01.03)	2202100024	**3270.–**	3036.21
Nero	2202100005	**3070.–**	2850.51
Blanc	2202100011	**3070.–**	2850.51
ChromeClass	2202100012	**3070.–**	2850.51
TAR		**10.77**	10.–

Disponible jusqu'à juillet 2020

Combair V600 (anciennement Combair SG, Combair S)

Un modèle apprécié avec affichage de commande LED, fonctions de base et affichage de l'heure.

Equipement

Commande et affichage

- Panneau de commande avec affichage LED
- Commutateur rotatif
- Minuterie électronique
- Affichage de l'heure
- Minuterie
- Signaux sonores
- Commande rotative des zones de cuisson
- Sans tiroir intégré
- Nettoyage simple de la porte, entièrement démontable
- Nouveau: porte avec fonction SoftClose

Informations sur l'appareil

Dimensions (H × L × P) 598 × 548 × 569 mm
Raccordement 400 V 3~ max. 11700 W 16 A

A Efficacité énergétique

Finition	N° d'article	Prix TVA incl.	hors TVA
4 zones de cuisson			
Nero	2202700002	**2740.–**	2544.10
Blanc	2202700001	**2740.–**	2544.10
ChromeClass	2202700003	**2740.–**	2544.10
4 zones de cuisson, TopClean			
Nero	2202700005	**2920.–**	2711.23
Blanc	2202700004	**2920.–**	2711.23
ChromeClass	2202700006	**2920.–**	2711.23
TAR		**10.77**	10.–

Pour nos cuisinières avec panneau de commande de 80 mm, vous avez également besoin de l'accessoire d'installation «Plaque de recouvrement pour l'encastrement inférieur», voir page 101.

Disponible à partir de juillet 2020

Combair V600 (anciennement Combair SG, Combair S)

Parfait pour l'encastrement inférieur en combinaison avec un plan de cuisson.

Equipement

Commande et affichage

- Panneau de commande avec affichage LED
- Commutateur rotatif
- Minuterie électronique
- Affichage de l'heure
- Minuterie
- Signaux sonores
- Commande rotative des zones de cuisson
- Sans tiroir intégré
- Nettoyage simple de la porte, entièrement démontable
- Nouveau: porte avec fonction SoftClose

Informations sur l'appareil

Dimensions (H × L × P) 598 × 548 × 569 mm
Raccordement 400 V 3~ max. 11300 W 16 A

A Efficacité énergétique

Finition	N° d'article	Prix TVA incl.	hors TVA
4 zones de cuisson, modèle court			
Nero	2203000000	**2740.–**	2544.10
Blanc	2203000001	**2740.–**	2544.10
ChromeClass	2203000002	**2740.–**	2544.10
4 zones de cuisson, modèle court, TopClean			
Nero	2203000003	**2920.–**	2711.23
Blanc	2203000004	**2920.–**	2711.23
ChromeClass	2203000005	**2920.–**	2711.23
TAR		**10.77**	10.–

Combair V400 (anciennement Combair)

Un appareil fiable – équipé de toutes les fonctions de base pour bien cuisiner.

Equipement

Commande et affichage

- Panneau de commande avec indicateur de fonctionnement LED
- Commutateur rotatif
- Commande rotative des zones de cuisson
- Tiroir intégré
- Nettoyage simple de la porte, entièrement démontable
- Nouveau: porte avec fonction SoftClose

Informations sur l'appareil

Dimensions (H × L × P) 759 × 544 × 569 mm
Raccordement 400 V 3~ max. 11300 W 16 A

A Efficacité énergétique

Finition	N° d'article	Prix TVA incl.	hors TVA
4 zones de cuisson, tiroir intégré			
Nero	2201900003	**2440.–**	2265.55
Blanc	2201900002	**2440.–**	2265.55
ChromeClass	2201900010	**2440.–**	2265.55
4 zones de cuisson, TopClean, tiroir intégré			
Nero	2201900017	**2620.–**	2432.68
Blanc	2201900016	**2620.–**	2432.68
ChromeClass	2201900018	**2620.–**	2432.68
TAR		**10.77**	10.–

Combair V200 (anciennement De Luxe S, De Luxe)

Le modèle d'entrée de gamme de qualité éprouvée, doté d'un grand espace de cuisson.

Equipement

Commande et affichage

- Indicateur de fonctionnement visuel (LED)
- Commutateur rotatif
- Commande rotative des zones de cuisson
- Tiroir intégré
- Nettoyage simple de la porte, entièrement démontable
- Nouveau: porte avec fonction SoftClose

Informations sur l'appareil

Dimensions (H × L × P) 759 × 544 × 569 mm
Raccordement 400 V 3~ max. 10200 W 10 A

A Efficacité énergétique

Finition	N° d'article	Prix TVA incl.	hors TVA
4 zones de cuisson, tiroir intégré			
Nero	2201700403	**2040.–**	1894.15
Blanc	2201700402	**2040.–**	1894.15
4 zones de cuisson, TopClean, tiroir intégré			
Nero	2201700413	**2220.–**	2061.28
Blanc	2201700412	**2220.–**	2061.28
TAR		**10.77**	10.–

Raccordement du plan de cuisson: 230 V

Combair V200 (anciennement De Luxe S, De Luxe)

Le modèle d'entrée de gamme de qualité éprouvée, doté d'un grand espace de cuisson. Pour le marché de remplacement, compatible avec les plans de cuisson de 230 V.

Equipement

Commande et affichage

- Indicateur de fonctionnement visuel (LED)
- Commutateur rotatif
- Commande rotative des zones de cuisson
- Tiroir intégré
- Nettoyage simple de la porte, entièrement démontable
- Nouveau: porte avec fonction SoftClose

Informations sur l'appareil

Dimensions (H × L × P) 759 × 544 × 569 mm
Raccordement 230 V 3N~ max. 9400 W 16 A

A Efficacité énergétique

Finition	N° d'article	**Prix TVA incl.**	hors TVA
4 zones de cuisson, tiroir intégré			
Nero	2202300002	**2040.–**	1894.15
Blanc	2202300001	**2040.–**	1894.15
4 zones de cuisson, TopClean, tiroir intégré			
Nero	2202300004	**2220.–**	2061.28
Blanc	2202300003	**2220.–**	2061.28
TAR		**10.77**	10.–

Dessins cotés

Combair V600, V400, V200 (anciennement Combair SG, Combair S, Combair, De Luxe S, De Luxe)

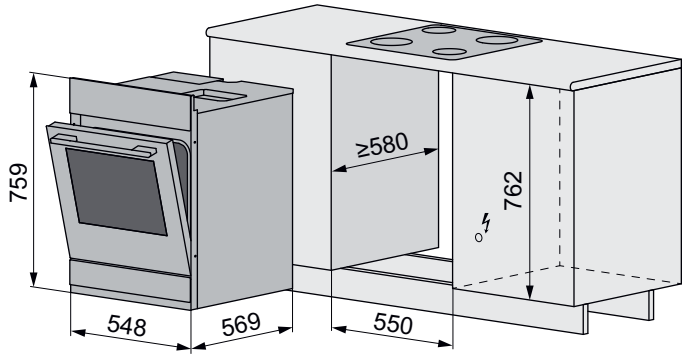

Valable pour les numéros d'article

V600

2202100001
2202100006
2202100002
2202100004
2202100009
2202100010
2202100021
2202100022

V600 (tiroir chauffant)

2202100007
2202100003
2202100008
2202100005
2202100011
2202100012
2202100023
2202100024

V400

2201900003
2201900002
2201900010
2201900017
2201900016
2201900018

V200

2201700403
2201700402
2201700413
2201700412

V200 (Raccordement du plan de cuisson: 230 V)

2202300002
2202300001
2202300004
2202300003

Vous trouverez des informations détaillées sur **vzug.com**

Combair V600 (anciennement Combair SG, Combair S)

disponible jusqu'en juillet 2020

Sans tiroir de l'appareil (modèle court)

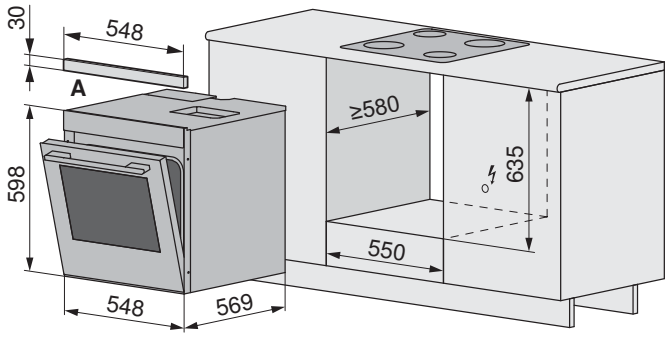

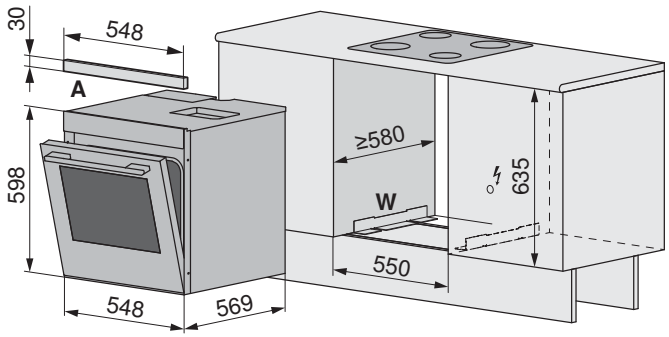

Valable pour les numéros d'article

V600

2202700002
2202700001
2202700003
2202700005
2202700004
2202700006

Combair V600 (anciennement Combair SG, Combair S)

disponible à partir de juillet 2020

Sans tiroir de l'appareil (modèle court)

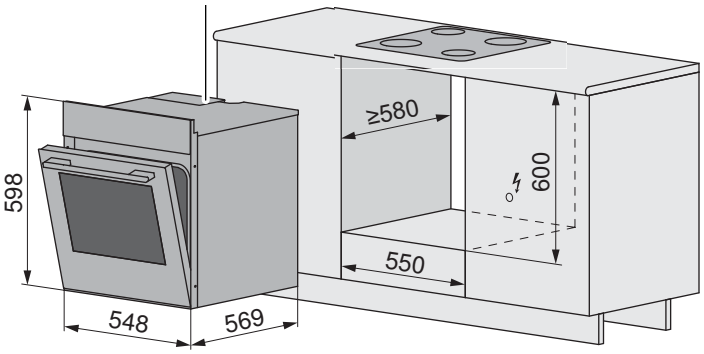

Valable pour les numéros d'article

V600

2203000000
2203000001
2203000002
2203000003
2203000004
2203000005

Equipements et accessoires Cuisinières 55

Si vous prévoyez d'installer une cuisinière avec panneau de commande de 80 mm, vous devez commander une plaque de recouvrement de la couleur souhaitée.

1/2

3

4/5/6

7

8

9

10

12

13

14

	Description	N° d'article	Prix TVA incl.	Prix hors TVA	Combair V600	Combair V400	Combair V200
1	Plaque à gâteaux BrillantEmail	K44006	**38.–**	35.28	▲ (2)	▲ (2)	▲ (1)
2	Plaque à gâteaux avec TopClean	K54000	**48.–**	44.57	▲ (2)*	▲ (2)*	▲ (1)*
3	Grille	K44119	**22.–**	20.43	▲ (1)	▲ (1)	▲ (1)
4	Plaque à gâteaux ronde avec TopClean, Ø 24 cm	K34527	**44.–**	40.85	■	■	■
5	Plaque à gâteaux ronde avec TopClean, Ø 29 cm	K34528	**55.–**	51.07	■	■	■
6	Plaque à gâteaux ronde avec TopClean, Ø 31 cm	K34529	**60.–**	55.71	■	■	■
7	Moule en porcelaine blanc, ⅔ GN, hauteur 65 mm	K27621	**106.–**	98.42	■	■	■
8	Moule en porcelaine blanc, ½ GN, hauteur 65 mm	K27622	**86.–**	79.85	■	■	■
9	Moule en porcelaine blanc, ⅓ GN, hauteur 65 mm	K27626	**64.–**	59.42	■	■	■
10	Elément coulissant à sortie totale, 3 niveaux	1060456	**299.–**	277.62	■	■	■
11	Film adapté aux non-voyants	1067231	**0.–**	0.-		■	■
Accessoires d'installation pour l'encastrement inférieur d'une cuisinière avec panneau de commande de 80 mm							
12	Plaque de recouvrement pour l'encastrement inférieur/ Nero, 35 mm	1064716	**75.–**	69.64	■		
13	Plaque de recouvrement pour l'encastrement inférieur/ blanc, 35 mm	1064717	**75.–**	69.64	■		
14	Plaque de recouvrement pour l'encastrement inférieur/ ChromeClass, 35 mm	1064718	**75.–**	69.64	■		

▲ (quantité) comprise dans la livraison ■ compatible avec l'appareil ♦ disponible gratuitement (avec le bon de commande joint à l'appareil) * en option

Autres accessoires sur **vzug.com/accessoires**

Tiroirs pour le quotidien et les repas de fête

Complément idéal des fours et des fours à vapeur, ils offrent le luxe au quotidien: tiroirs sous vide, tiroirs chauffants et tiroirs système.

Les cuisiniers amateurs qui apprécient le confort en cuisine et aiment les petits éléments pratiques seront séduits par nos tiroirs sous vide, tiroirs chauffants et tiroirs système. Entièrement intégrés, ils disparaissent derrière la façade de la cuisine pour une esthétique parfaite.

Le tiroir sous vide est le complément idéal du four à vapeur combiné. Grâce à lui, les cuisiniers amateurs exigeants peuvent cuisiner à la maison comme des chefs. Le tiroir permet de mettre les aliments sous vide puis de les cuire au degré près avec la fonction Vacuisine (cuisson sous vide). Les sachets scellés peuvent en outre être utilisés pour conserver les aliments.

Les tiroirs chauffants sont un complément idéal au four, au four à vapeur combiné ou au Coffee-Center. Le concept de chauffage optimisé permet de maintenir les plats au chaud et de chauffer les assiettes et les tasses.

Mise sous vide d’aliments solides et liquides

Dans le tiroir sous vide, l’oxygène est retiré afin de permettre la conservation optimale des aliments ou leur préparation avec Vacuisine.

Technologie de mise sous vide exclusive pour la maison

La mise sous vide de plats dans un sachet permet d’éviter toute réaction des ingrédients avec l’air ambiant. L’humidité de l’air ne porte pas atteinte à la sécurité alimentaire. Résultat: la qualité des aliments est préservée jusqu’à cinq fois plus longtemps, avec toutes les vitamines, arômes, minéraux et couleurs.

Au quotidien ou pour recevoir

Le tiroir sous vide offre de multiples possibilités: il est par exemple possible de blanchir ou de préparer en soupe les légumes du jardin, de les mettre sous vide dans les portions voulues et de les conserver ainsi plus longtemps sans aucune perte de qualité. Le tiroir permet également de préparer des portions de viande achetée en grande quantité afin de les conserver et même de mettre des bocaux et des pots de confiture sous vide. Les accessoires pour récipients externes permettent également de mettre sous vide les aliments fragiles et les bouteilles.

En outre, la mise sous vide de denrées alimentaires dans un sachet est nécessaire pour Vacuisine, la technique de cuisson sous vide au degré près avec le four à vapeur combiné.

Trois niveaux

Contrairement à la plupart des appareils indépendants, ce tiroir met l’ensemble de l’espace sous vide. Cela permet de conditionner les denrées alimentaires liquides, comme les soupes ou les sauces, ou les plats à forte composante liquide. L’appareil offre trois niveaux différents: un niveau léger pour les liquides et les fruits, un niveau moyen pour le poisson et les légumes, et un niveau supérieur pour la viande et les aliments surgelés.

Réchauffer et maintenir au chaud

Nos tiroirs chauffants préchauffent les assiettes et les tasses, maintiennent les plats au chaud et permettent de préparer des yogourts.

Les tiroirs chauffants se caractérisent par un concept de chauffage optimisé et une commande tactile pratique. Equipés de coulisseaux télescopiques, ils peuvent accueillir six couverts. L'éclairage intérieur offre une visibilité parfaite. En acier inoxydable, l'intérieur du tiroir est très facile à nettoyer.

Pratique au quotidien

Les personnes qui décongèlent régulièrement des aliments n'ont qu'à régler la durée et la température souhaitées et à enregistrer les applications les plus souvent utilisées dans les favoris. Les tortillas peuvent elles aussi être réchauffées rapidement et avec précision. Les amateurs de café peuvent savourer leur boisson dans une tasse préchauffée grâce à la fonction Chauffe-tasses.

Idéal pour recevoir

De bons hôtes servent leurs plats dans des assiettes préchauffées. Le tiroir chauffant leur permet également de terminer la cuisson de leur viande: il suffit de la saisir sur feu vif, de la mettre dans un plat que l'on referme avec un couvercle et de terminer la cuisson dans le tiroir, jusqu'au moment de servir.

Combinaisons possibles

Une solution pour chaque besoin: en fonction de la hauteur de niche, vous pouvez combiner parfaitement votre appareil avec le tiroir qui convient.

Hauteur de niche: 1136 mm
Combi-Steam HSL, Combair SL
avec tiroir chauffant 60 162

Hauteur de niche: 906 mm
Combair SL
avec tiroir chauffant 60 312

Hauteur de niche: 877 mm
Combi-Steam MSLQ
avec tiroir chauffant 60 283

Hauteur de niche: 594 mm
Combi-Steam XSL
avec tiroir sous vide 60 144

Hauteur de niche: 765 mm
Combair-Steam SL
avec tiroir chauffant intégré

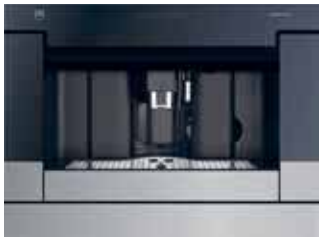

Hauteur de niche: 450 mm
Coffee-Center Supremo HSL
avec tiroir système 60 76

Hauteur de niche: 594 mm
Combi-Steam HSL
avec tiroir chauffant 60 220

Tiroir sous-vide 60 144

Complète le Combi-Steam XSL 60 à la perfection et offre trois niveaux de mise sous vide.

Equipement

Commande et affichage

- Niveaux de mise sous vide: 3
- Niveaux de mise sous vide externe: 3
- Adapté aux liquides
- Coulisseaux télescopiques stables
- Système Push/Pull
- Commande TouchControl
- Revêtement intérieur en acier chromé
- Support pour sachet
- Dimensions intérieures (H × L × P) 95 × 350 × 285 mm

Informations sur l'appareil

Dimensions (H × L × P) 142 × 596 × 547 mm
Raccordement 220–240 V~ 320 W 10 A

Finition	N° d'article	Prix TVA incl.	hors TVA
Miroir	3600100022	**3060.–**	2841.23
ChromeClass	3600100023	**3160.–**	2934.08
Entièrement intégrable	3600300025	**2960.–**	2748.38
TAR		**5.99**	5.56

Tiroir système 60 144

Pratique: les plaques et les ustensiles peuvent être rangés dans le tiroir adapté à l'appareil.

Equipement

Commande et affichage

- Coulisseaux télescopiques stables
- Système Push/Pull
- Dimensions intérieures (H × L × P) 130 × 510 × 485 mm

Informations sur l'appareil

Dimensions (H × L × P) 142 × 596 × 560 mm

Finition	N° d'article	Prix TVA incl.	hors TVA
Miroir	3500100022	**830.–**	770.66
ChromeClass	3500100023	**930.–**	863.51

Tiroir système 60 76

Pratique: les plaques et les ustensiles peuvent être rangés dans ce tiroir de 76 mm de hauteur.

Equipement

Commande et affichage

- Coulisseaux télescopiques stables
- Système Push/Pull
- Dimensions intérieures (H × L × P) 62 × 510 × 485 mm

Informations sur l'appareil

Dimensions (H × L × P) 74 × 596 × 560 mm

Finition	**N° d'article**	**Prix TVA incl.**	hors TVA
Miroir	3500200022	**730.–**	677.81
ChromeClass	3500200023	**830.–**	770.66

Tiroir chauffant 60 312

Un appareil complémentaire aux multiples applications, pour maintenir au chaud et chauffer les assiettes.

Equipement

Commande et affichage

- Capacité: vaisselle pour 20 personnes
- Capacité de 40 assiettes
- 4 modes de fonctionnement
- Commande TouchControl
- Régulateur électronique de température
- Niveaux de température: 6
- Plage de température: 30–80 °C
- Fond avec plateau chauffant en verre
- Eclairage intérieur
- Mode Sabbat
- Push/Pull
- FunctionLight
- Avec grille

Informations sur l'appareil

Dimensions (H × L × P) 310 × 596 × 547 mm
Raccordement 220–240 V~ 810 W 10 A

Finition	N° d'article	Prix TVA incl.	hors TVA
Miroir	3402100022	**1790.–**	1662.02
ChromeClass	3402100023	**1890.–**	1754.87
TAR		**5.99**	5.56

Tiroir chauffant 60 283

Un appareil complémentaire pour maintenir au chaud et chauffer les assiettes, d'une hauteur de 283 mm.

Equipement

Commande et affichage

- Capacité: vaisselle pour 20 personnes
- Capacité de 40 assiettes
- 4 modes de fonctionnement
- Commande TouchControl
- Régulateur électronique de température
- Niveaux de température: 6
- Plage de température: 30–80 °C
- Fond avec plateau chauffant en verre
- Eclairage intérieur
- Mode Sabbat
- Push/Pull
- FunctionLight
- Avec grille

Informations sur l'appareil

Dimensions (H × L × P) 281 × 596 × 547 mm
Raccordement 220–240 V~ 810 W 10 A

Finition	N° d'article	Prix TVA incl.	hors TVA
Miroir	3402000022	**1690.–**	1569.17
ChromeClass	3402000023	**1790.–**	1662.02
TAR		**5.99**	5.56

Tiroir chauffant 60 220

Un appareil complémentaire pour maintenir au chaud et chauffer les assiettes, d'une hauteur de 220 mm.

Equipement

Commande et affichage

- Capacité: vaisselle pour 15 personnes
- Capacité de 30 assiettes
- 4 modes de fonctionnement
- Commande TouchControl
- Régulateur électronique de température
- Niveaux de température: 6
- Plage de température: 30–80 °C
- Fond avec plateau chauffant en verre
- Eclairage intérieur
- Mode Sabbat
- Push/Pull
- FunctionLight

Informations sur l'appareil

Dimensions (H × L × P) 218 × 596 × 547 mm
Raccordement 220–240 V~ 810 W 10 A

Finition	**N° d'article**	**Prix TVA incl.**	hors TVA
Miroir	3401900022	**1630.–**	1513.46
ChromeClass	3401900023	**1730.–**	1606.31
TAR		**5.99**	5.56

Tiroir chauffant 60 162

Un appareil complémentaire pour maintenir au chaud et chauffer les assiettes, d'une hauteur de 162 mm.

Equipement

Commande et affichage

- Capacité: vaisselle pour 10 personnes
- Capacité de 20 assiettes
- 4 modes de fonctionnement
- Commande TouchControl
- Régulateur électronique de température
- Niveaux de température: 6
- Plage de température: 30–80 °C
- Fond avec plateau chauffant en verre
- Eclairage intérieur
- Mode Sabbat
- Push/Pull
- FunctionLight

Informations sur l'appareil

Dimensions (H × L × P) 160 × 596 × 547 mm
Raccordement 220–240 V~ 810 W 10 A

Finition	**N° d'article**	**Prix TVA incl.**	hors TVA
Miroir	3401800022	**1530.–**	1420.61
ChromeClass	3401800023	**1630.–**	1513.46
TAR		**5.99**	5.56

Tiroir chauffant 60 144

Un modèle très apprécié qui complète à la perfection le four à vapeur combiné.

Equipement

Commande et affichage

- Capacité: vaisselle pour 6 personnes
- Capacité de 14 assiettes
- 4 modes de fonctionnement
- Commande TouchControl
- Régulateur électronique de température
- Niveaux de température: 6
- Plage de température: 30–80 °C
- Fond avec plateau chauffant en verre
- Eclairage intérieur
- Mode Sabbat
- Push/Pull
- FunctionLight

Informations sur l'appareil

Dimensions (H × L × P)	142 × 596 × 547 mm		
Raccordement	220–240 V~	810 W	10 A

Finition	**N° d'article**	**Prix TVA incl.**	hors TVA
Miroir	3401700022	**1490.–**	1383.47
ChromeClass	3401700023	**1590.–**	1476.32
Entièrement intégrable	3402200025	**1390.–**	1290.62
TAR		**5.99**	5.56

Tiroir chauffant 55 220

Un appareil complémentaire pour maintenir au chaud et chauffer les assiettes, d'une hauteur de 220 mm.

Equipement

Commande et affichage

- Capacité: vaisselle pour 15 personnes
- Capacité de 30 assiettes
- 4 modes de fonctionnement
- Commande TouchControl
- Régulateur électronique de température
- Niveaux de température: 6
- Plage de température: 30–80 °C
- Fond avec plateau chauffant en verre
- Eclairage intérieur
- Mode Sabbat
- Push/Pull
- FunctionLight

Informations sur l'appareil

Dimensions (H × L × P) 218 × 548 × 547 mm
Raccordement 220–240 V~ 810 W 10 A

Finition	N° d'article	Prix TVA incl.	hors TVA
Miroir	3401600022	**1630.–**	1513.46
ChromeClass	3401600023	**1730.–**	1606.31
TAR		**5.99**	5.56

Tiroir chauffant 55 162

Un appareil complémentaire pour maintenir au chaud et chauffer les assiettes, d'une hauteur de 162 mm.

Equipement

Commande et affichage

- Capacité: vaisselle pour 10 personnes
- Capacité de 20 assiettes
- 4 modes de fonctionnement
- Commande TouchControl
- Régulateur électronique de température
- Niveaux de température: 6
- Plage de température: 30–80 °C
- Fond avec plateau chauffant en verre
- Eclairage intérieur
- Mode Sabbat
- Push/Pull
- FunctionLight

Informations sur l'appareil

Dimensions (H × L × P) 160 × 548 × 547 mm
Raccordement 220–240 V~ 810 W 10 A

Finition	N° d'article	Prix TVA incl.	hors TVA
Miroir	3402300022	**1530.–**	1420.61
ChromeClass	3402300023	**1630.–**	1513.46
TAR		**5.99**	5.56

Dessins cotés

Tiroir sous-vide 60 144

Encastrement solo miroir, ChromeClass

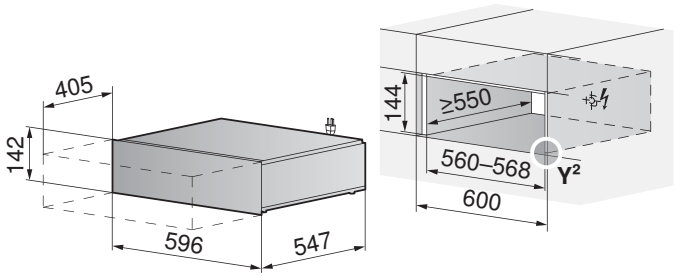

Valable pour les numéros d'article

VS 60 144

3600100022
3600100023
3600300025

Entièrement intégré

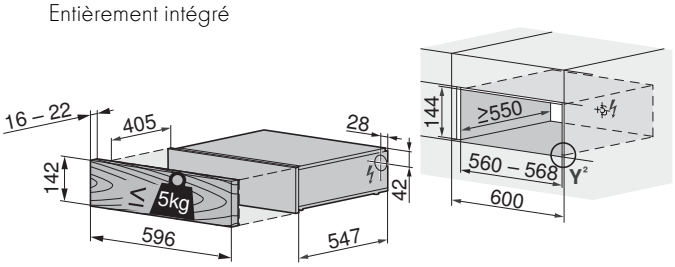

Tiroir de l'appareil 60 144

Encastrement avec Supremo XSL

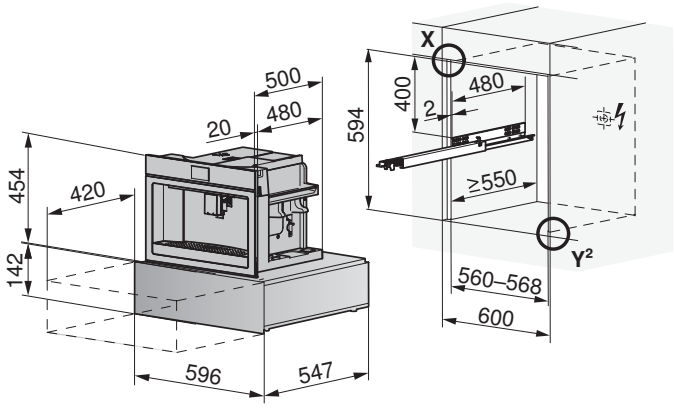

Valable pour les numéros d'article

SYS 60 144

3500100022
3500100023

Tiroir de l'appareil 60 76

Encastrement avec Supremo HSL

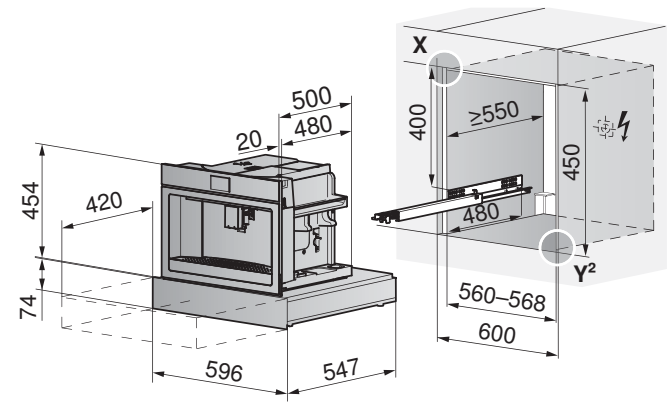

Valable pour les numéros d'article

SYS 60 76

3500200022
3500200023

Vous trouverez des informations détaillées sur **vzug.com**

Tiroir chauffant 60 312

Encastrement solo miroir, ChromeClass

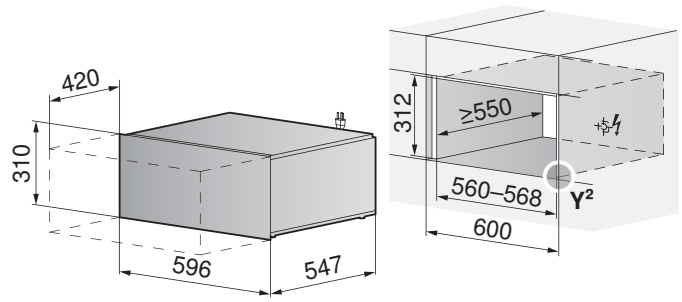

Valable pour les numéros d'article

WS 60 312

3402100022
3402100023

Tiroir chauffant 60 283

Encastrement solo miroir, ChromeClass

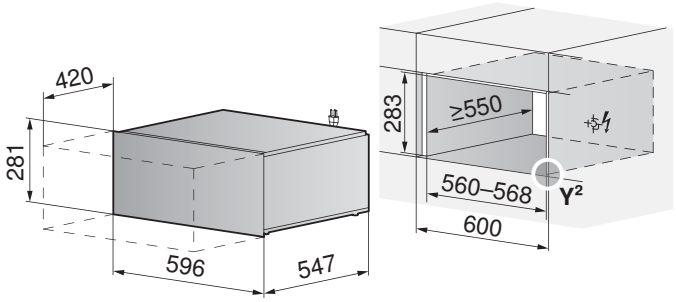

Valable pour les numéros d'article

WS 60 283

3402000022
3402000023

Tiroir chauffant 60 220

Encastrement solo miroir, ChromeClass

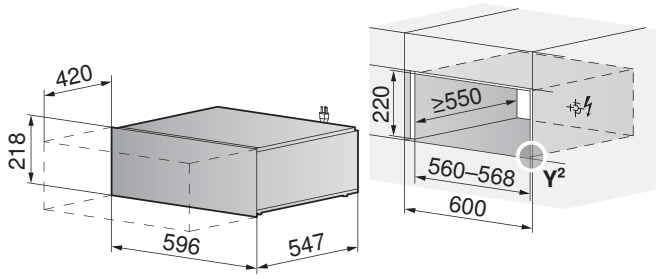

Valable pour les numéros d'article

WS 60 220

3401900022
3401900023

Tiroir chauffant 60 162

Encastrement solo miroir, ChromeClass

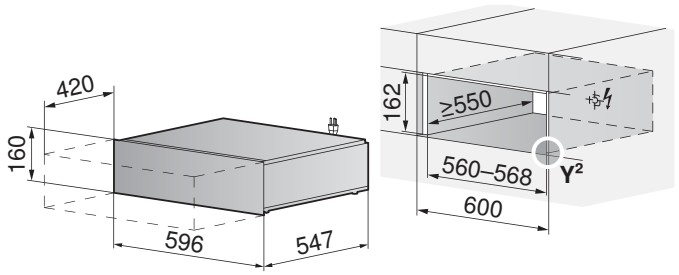

Valable pour les numéros d'article

VS 60 162

3401800022
3401800023

Tiroir chauffant 60 144

Encastrement solo miroir, ChromeClass

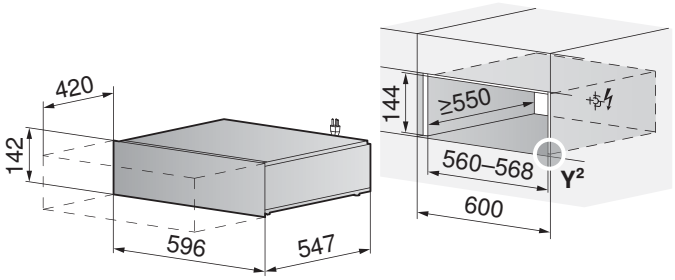

Valable pour les numéros d'article

WS 60 144

3401700022
3401700023
3402200025

Entièrement intégré

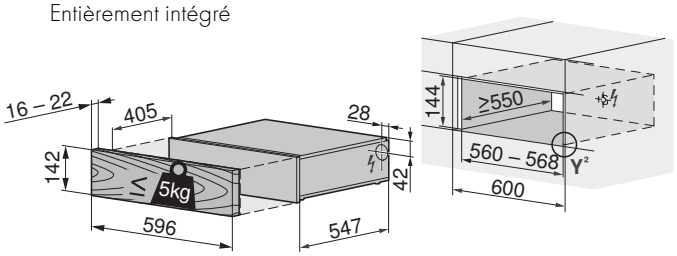

Tiroir chauffant 55 220

Encastrement solo miroir, ChromeClass

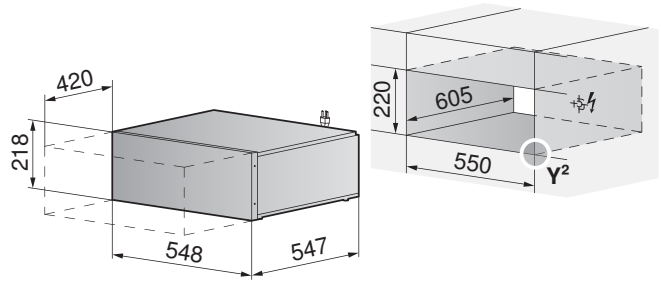

Valable pour les numéros d'article

WS 55 220

3401600022
3401600023

Tiroir chauffant 55 162

Encastrement solo miroir, ChromeClass

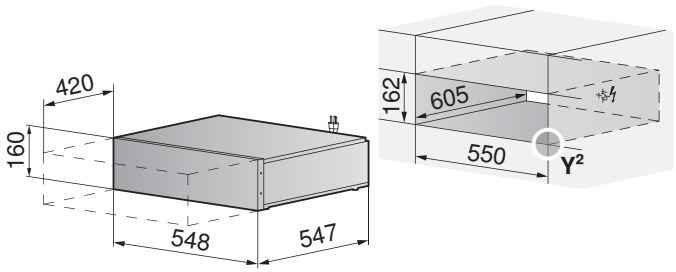

Valable pour les numéros d'article

WS 55 162

3402300022
3402300023

Equipements et accessoires
Tiroirs sous vide et tiroirs chauffants

1/2

3

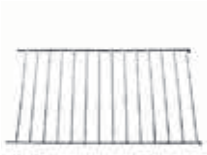

4

5

	Description	N° d'article	Prix TVA incl.	Prix hors TVA	Tiroir sous vide 144	Tiroir chauffant 162	Tiroir chauffant 220	Tiroir chauffant 283	Tiroir chauffant 312
1	Sachets de mise sous vide, 50 pièces de 180 × 280 mm	1012506	**40.–**	37.14	▲(1)				
2	Sachets de mise sous vide, 50 pièces de 240 × 350 mm	1012507	**46.–**	42.71	▲(1)				
3	Tampons d'étanchéité pour Vacuisine avec sonde de température, 1 rouleau de 100 cm	1029496	**24.–**	22.28					
4	Grille pour tiroir chauffant 283 et 312	1045990	**42.–**	39.00				▲(1)	▲(1)
5	Brochure Vacuisine – Recettes inspirantes de grands chefs et tout ce qu'il faut savoir sur Vacuisine (cuisson sous vide)	1029752	**37.–**	34.35	■				

▲(quantité) comprise dans la livraison ■ compatible avec l'appareil

Autres accessoires sur **vzug.com/accessoires**

Micro-ondes aux fonctions pratiques

Cuire des petits pains, réchauffer des pizzas, décongeler des aliments: nos micro-ondes permettent de préparer toutes sortes de plats en préservant les vitamines et sans apport de graisse.

Touche Favoris – Un gain de temps

Le programme le plus utilisé peut être enregistré dans les favoris et lancé sur simple pression d'une touche.

Air chaud – Pour les petites pâtisseries

Ce mode facilite la cuisson des petits pains et autres viennoiseries. En mode combiné avec les micro-ondes, la cuisson des plats est beaucoup plus rapide que dans un four traditionnel.

CombiCrunch – Pour croustiller de plaisir

Avec la plaque CombiCrunch, ce mode de cuisson combine micro-ondes et gril, pour des pizzas et des frites croustillantes.

AutomaticPlus – Les programmes automatiques

Jusqu'à 31 programmes automatiques aident à préparer différents plats. Pour décongeler en respectant les aliments avec la fonction PerfectDefrost, réchauffer, préparer des plats croustillants ou des pâtisseries, mijoter, faire fondre ou dégeler.

Réchauffage automatique – Sans effort et tout automatique

Les micro-ondes de la gamme 45 sont équipés de la fonction Réchauffage automatique, qui permet de réchauffer les assiettes cuisinées sur simple pression d'une touche.

Comparatif de produits Micro-ondes 60

	Miwell-Combi XSL 60	Miwell-Combi HSL 60	Miwell HSL 60	Miwell V400
Page de la brochure	120	120	121	121
Finitions				
Encastrement en armoire haute	■	■	■	■
Encastrement en armoire suspendue				■
ChromeClass	■	■	■	■
ChromeClass avec poignée-barre	■*	■*	■*	
Miroir	■	■	■	
Nero/Blanc				■
Eclairage	■	■	■	■
Volume de l'espace de cuisson (l)	40	31	31	22
Puissance micro-ondes max. (W)	900	1000	1000	750
Gril (W)	1600	800	800	
Plateau tournant en verre (cm)	40	32,5	32,5	25
Exclusivités V-ZUG				
Niveaux de puissance micro-ondes	18	20	20	4
Diffuseur d'ondes	■	■	■	■
Durée de fonctionnement	■	■	■	■
Fonction d'arrêt	■	■	■	
Applications				
Micro-ondes	■	■	■	■
Gril	■	■	■	
CombiCrunch	■	■	■	
Air chaud	■	■		
Gril et chaleur tournante	■			
Préchauffage rapide	■	■		
Favoris	■	■	■	
PerfectDefrost	■	■	■	■
AutomaticPlus	■	■	■	
AutomaticPlus avec capteur	■			
Réchauffage automatique	■			
Commande et affichage				
Commande électronique intégrale	■	■	■	■
Touches à effleurement	■	■	■	
Minuterie électronique	■	■	■	■
Ecran graphique (14 langues)	■	■	■	
Affichage numérique				■
Espace de cuisson parfaitement lisse et facile à entretenir	■	■	■	■

* En option

Miwell-Combi XSL 60

Un micro-ondes offrant des modes de cuisson supplémentaires grâce à ses fonctions air chaud et gril.

Equipement

Commande et affichage

- Affichage en 14 langues
- Touches à effleurement et bouton de réglage
- Ecran graphique
- Charnière inférieure
- Puissance nominale micro-ondes 900 W
- Puissance nominale gril 1600 W

Informations sur l'appareil

Dimensions (H × L × P)	454 × 596 × 567 mm		
Raccordement	220 V~	2800 W	16 A

Finition	**N° d'article**	**Prix TVA incl.**	hors TVA
Miroir			
Poignée design Nero	2400900000	**3020.–**	2804.09
Poignée design Chrome	2400903001	**3240.–**	3008.36
Poignée-barre Chrome	2400903002	**3240.–**	3008.36
ChromeClass			
Poignée design Chrome	2400900003	**3140.–**	2915.51
Poignée-barre Chrome	2400900013	**3360.–**	3119.78
TAR		**10.77**	10.-

Miwell-Combi HSL 60

Avec sa fonction supplémentaire air chaud, cet appareil ouvre de toutes nouvelles possibilités.

Equipement

Commande et affichage

- Affichage en 14 langues
- Touches à effleurement et bouton de réglage
- Ecran graphique
- Charnière inférieure
- Puissance nominale micro-ondes 1000 W
- Puissance nominale gril 800 W

Informations sur l'appareil

Dimensions (H × L × P)	378 × 596 × 516 mm		
Raccordement	230 V~	2300 W	10 A

Finition	**N° d'article**	**Prix TVA incl.**	hors TVA
Miroir			
Poignée design Nero	2400800000	**2900.–**	2692.66
ChromeClass			
Poignée design Chrome	2400800003	**3020.–**	2804.09
Poignée-barre Chrome	2400800013	**3240.–**	3008.36
TAR		**5.99**	5.56

Miwell HSL 60

Un modèle confort performant, qui offre une multitude d'utilisations.

Equipement

Commande et affichage

- Affichage en 14 langues
- Touches à effleurement et bouton de réglage
- Ecran graphique
- Charnière inférieure
- Puissance nominale micro-ondes 1000 W
- Puissance nominale gril 800 W

Informations sur l'appareil

Dimensions (H × L × P) 378 × 596 × 470 mm
Raccordement 230 V~ 2300 W 10 A

Finition	N° d'article	Prix TVA incl.	hors TVA
Miroir			
Poignée design Nero	2400600000	**2100.–**	1949.86
ChromeClass			
Poignée design Chrome	2400600003	**2220.–**	2061.28
Poignée-barre Chrome	2400600013	**2440.–**	2265.55
TAR		**5.99**	5.56

Miwell V400 (anciennement Miwell L 60)

Le modèle d'entrée de gamme de qualité éprouvée, avec quatre niveaux de puissance micro-ondes.

Equipement

Commande et affichage

- Touches à pression
- Affichage numérique
- Charnière à gauche
- Puissance nominale micro-ondes 750 W

Informations sur l'appareil

Dimensions (H × L × P) 378 × 596 × 320 mm
Raccordement 230 V~ 1300 W 10 A

Finition	N° d'article	Prix TVA incl.	hors TVA
Nero	2401100000	**1270.–**	1179.20
Blanc	2401100001	**1270.–**	1179.20
ChromeClass	2401100003	**1390.–**	1290.62
TAR		**5.99**	5.56

Dessins cotés

Miwell-Combi XSL 60

Hauteur d'encastrement minimale pour la sécurité des enfants: respecter une distance de 850 mm du sol au bord inférieur du micro-ondes.

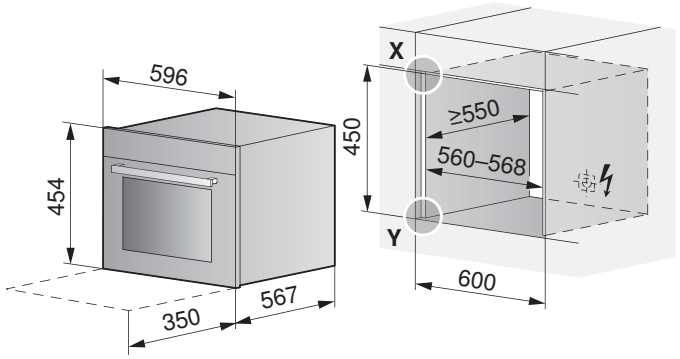

Valable pour les numéros d'article

Miwell-Combi XSL 60

2400900000
2400903001
2400903002
2400900003
2400900013

Miwell-Combi HSL 60, Miwell HSL 60

Hauteur d'encastrement minimale pour la sécurité des enfants: respecter une distance de 850 mm du sol au bord inférieur du micro-ondes.

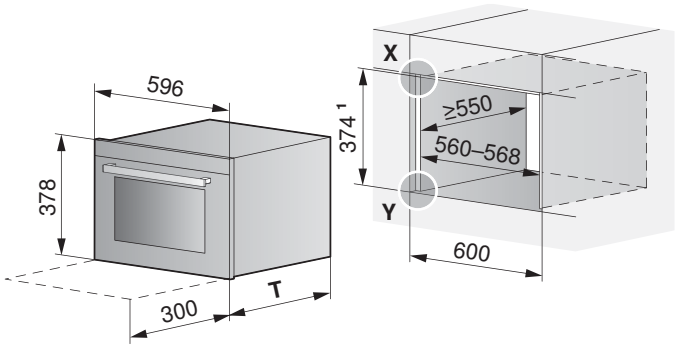

Valable pour les numéros d'article

Combi-HSL 60

2400800000
2400800003
2400800013

HSL 60

2400600000
2400600003
2400600013

Miwell V400 60

Charnière à gauche

Valable pour les numéros d'article

V400

2401100000
2401100001
2401100003

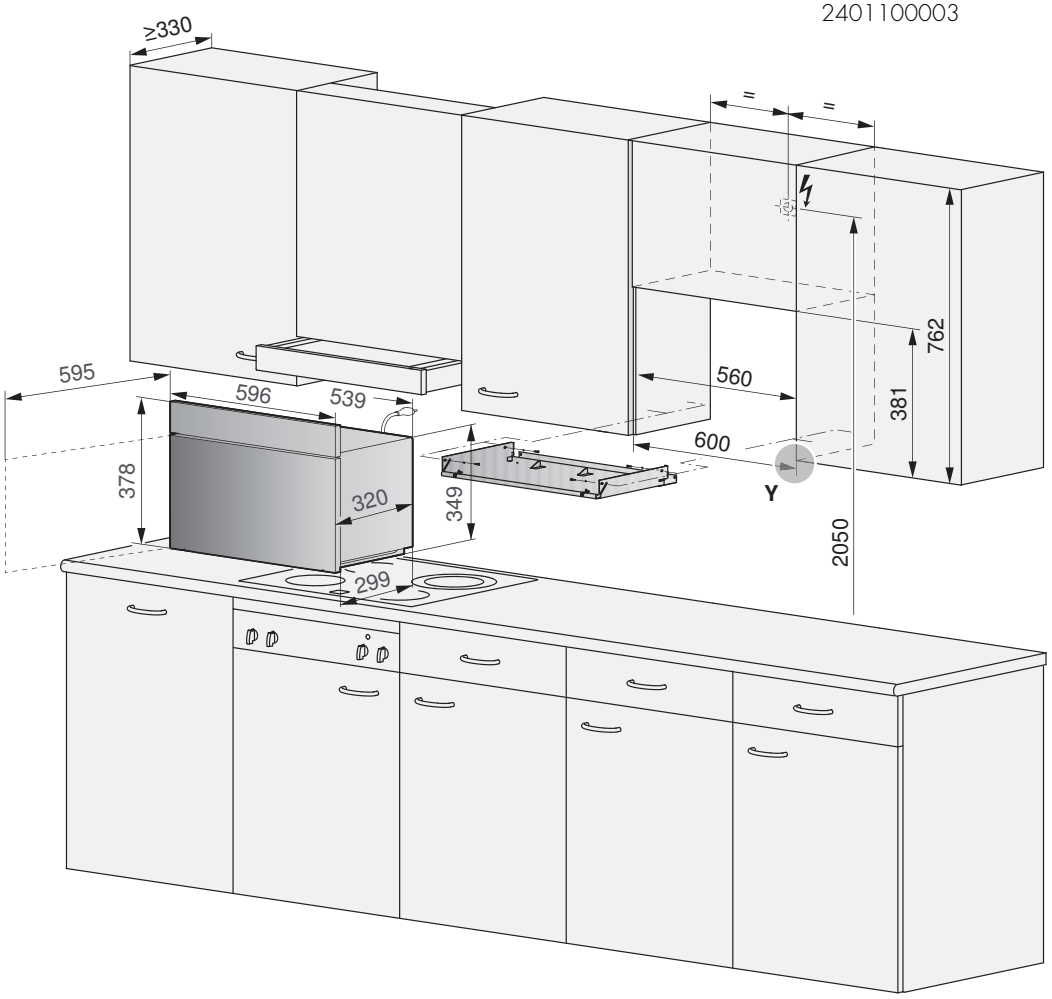

Comparatif de produits Micro-ondes 55

	Miwell-Combi HSL	Miwell HSL	Miwell V400
Page de la brochure	125	125	126
Finitions			
Encastrement en armoire haute	■	■	■
Encastrement en armoire suspendue			■
ChromeClass	■	■	■
ChromeClass avec poignée-barre	■*	■*	
Miroir	■	■	
Nero/Blanc			■
Eclairage	■	■	■
Volume de l'espace de cuisson (l)	31	31	22
Puissance micro-ondes max. (W)	1000	1000	750
Gril (W)	800	800	
Plateau tournant en verre (cm)	32,5	32,5	25
Exclusivités V-ZUG			
Niveaux de puissance micro-ondes	20	20	4
Diffuseur d'ondes	■	■	■
Durée de fonctionnement	■	■	■
Fonction d'arrêt	■	■	
Applications			
Micro-ondes	■	■	■
Gril	■	■	
CombiCrunch	■	■	
Air chaud	■		
Préchauffage rapide	■		
Favoris	■	■	
PerfectDefrost	■	■	■
AutomaticPlus	■	■	
Commande et affichage			
Commande électronique intégrale	■	■	■
Touches à effleurement	■	■	
Minuterie électronique	■	■	■
Ecran graphique (14 langues)	■	■	
Affichage numérique			■
Espace de cuisson parfaitement lisse et facile à entretenir	■	■	■

* En option

Miwell-Combi HSL

Avec sa fonction supplémentaire air chaud, cet appareil ouvre de toutes nouvelles possibilités.

Equipement

Commande et affichage

- Affichage en 14 langues
- Touches à effleurement et bouton de réglage
- Ecran graphique
- Charnière inférieure
- Puissance nominale micro-ondes 1000 W
- Puissance nominale gril 800 W

Informations sur l'appareil

Dimensions (H × L × P) 378 × 548 × 516 mm
Raccordement 230 V~ 2300 W 10 A

Finition	N° d'article	Prix TVA incl.	hors TVA
Miroir			
Poignée design Nero	2400700000	**2900.–**	2692.66
ChromeClass			
Poignée design Chrome	2400700003	**3020.–**	2804.09
Poignée-barre Chrome	2400700013	**3240.–**	3008.36
TAR		**5.99**	5.56

Miwell HSL

Un modèle confort performant, qui offre une multitude d'utilisations.

Equipement

Commande et affichage

- Affichage en 14 langues
- Touches à effleurement et bouton de réglage
- Ecran graphique
- Charnière inférieure
- Puissance nominale micro-ondes 1000 W
- Puissance nominale gril 800 W

Informations sur l'appareil

Dimensions (H × L × P) 378 × 548 × 470 mm
Raccordement 230 V~ 2300 W 10 A

Finition	N° d'article	Prix TVA incl.	hors TVA
Miroir			
Poignée design Nero	2400500000	**2100.–**	1949.86
ChromeClass			
Poignée design Chrome	2400500003	**2220.–**	2061.28
Poignée-barre Chrome	2400500013	**2440.–**	2265.55
TAR		**5.99**	5.56

Miwell V400 (anciennement Miwell L)

Le modèle d'entrée de gamme de qualité éprouvée, avec quatre niveaux de puissance micro-ondes.

Equipement

Commande et affichage

- Touches à pression
- Affichage numérique
- Charnière à gauche
- Puissance nominale micro-ondes 750 W

Informations sur l'appareil

Dimensions (H × L × P)	378 × 548 × 320 mm		
Raccordement	230 V~	1300 W	10 A

Finition	**N° d'article**	**Prix TVA incl.**	hors TVA
Nero	2401000000	**1270.–**	1179.20
Blanc	2401000001	**1270.–**	1179.20
ChromeClass	2401000003	**1390.–**	1290.62
TAR		**5.99**	5.56

Dessins cotés

Miwell-Combi HSL, Miwell HSL

Hauteur d'encastrement minimale pour la sécurité des enfants: respecter une distance de 850 mm du sol au bord inférieur du micro-ondes.

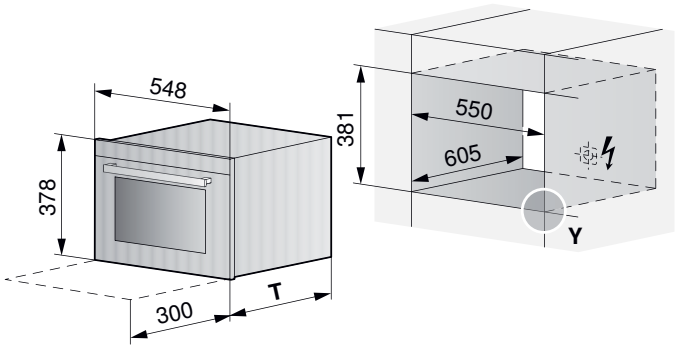

Valable pour les numéros d'article

Miwell-Combi HSL 60

2400700000
2400700003
2400700013

Miwell HSL
2400500000
2400500003
2400500013

Miwell V400

Charnière à gauche

Valable pour les numéros d'article

V400

2401000000
2401000001
2401000003

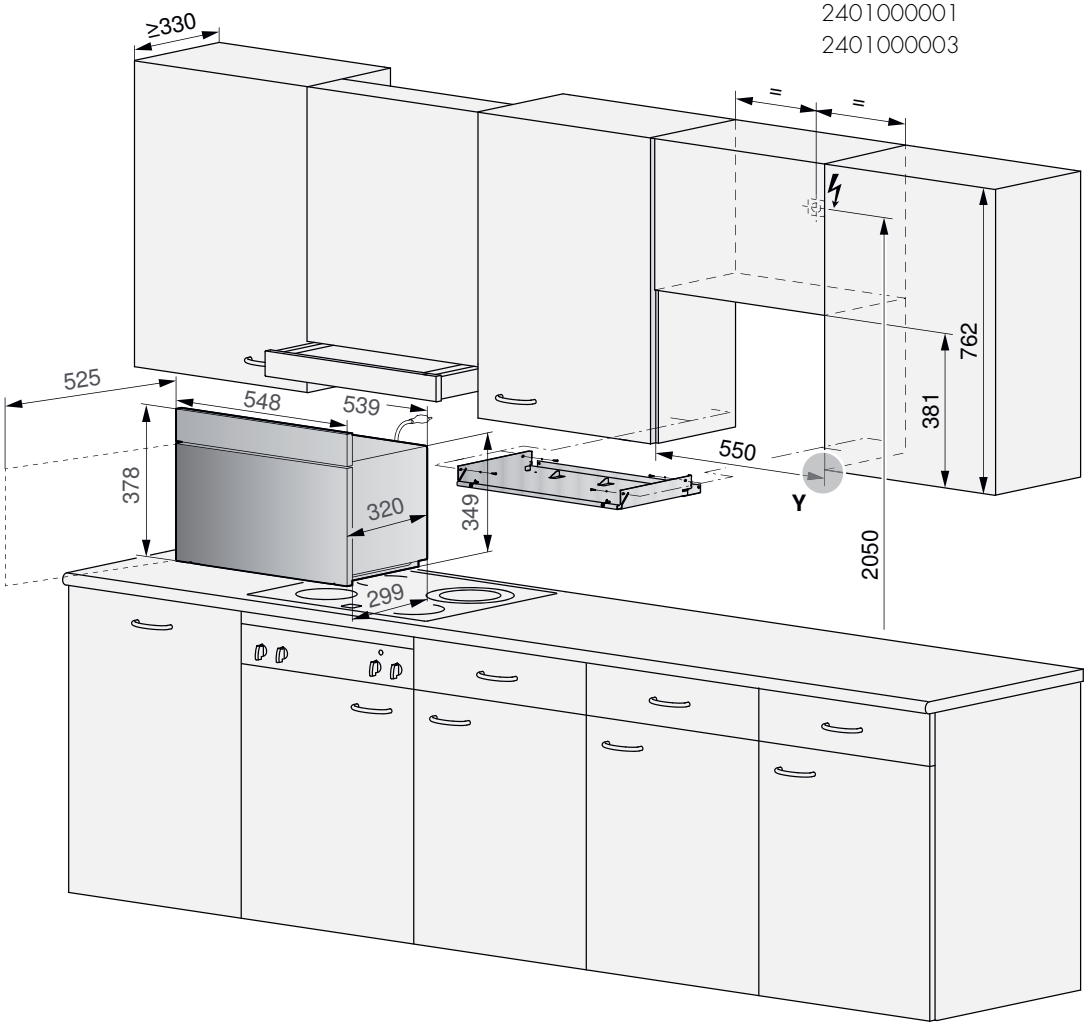

Vous trouverez des informations détaillées sur **vzug.com**

Le plaisir d'un bon café

Le Coffee-Center est entièrement automatique et offre aux amateurs de café tous les plaisirs d'un bar à café italien – sur simple pression d'une touche.

Le Coffee-Center Supremo XSL convaincra les barristi amateurs par une mouture parfaite et une pression de percolation idéale. Cinq intensités de café préréglables, allant d'extra doux à très corsé, et cinq volumes de tasse au choix permettent de personnaliser les préparations – pour tous les goûts. Même la température du café peut être réglée individuellement. L'appareil permet de mémoriser jusqu'à six profils: chaque membre de la famille peut ainsi préparer sa boisson préférée sur simple pression d'une touche. L'écran graphique intuitif facilite l'utilisation de l'appareil.

Café, ristretto, espresso, espresso macchiato, doppio, cappuccino, flat white, caffè latte, latte macchiato, ou encore le long coffee très tendance – le Coffee-Center offre à chaque inconditionnel un café à son goût. L'intensité et la taille de chaque spécialité peuvent être réglées individuellement et mémorisées dans les favoris.

Trois variantes de mousse

Le mousseur à lait intégré prépare automatiquement la mousse avec trois degrés de densité – pour le cappuccino, le latte macchiato ou le caffè latte. Le thermo-réservoir de lait à double paroi du Supremo XSL conserve le lait plus longtemps. Il peut également être retiré et rangé au réfrigérateur.

Programmes de nettoyage automatique

Un programme de nettoyage et de détartrage automatique permet d'entretenir le Coffee-Center sans intervention manuelle. Le réservoir interne du thermo-réservoir de lait est compatible lave-vaisselle. Et il suffit de presser une touche pour que la machine nettoie automatiquement les tubes du mousseur à lait.

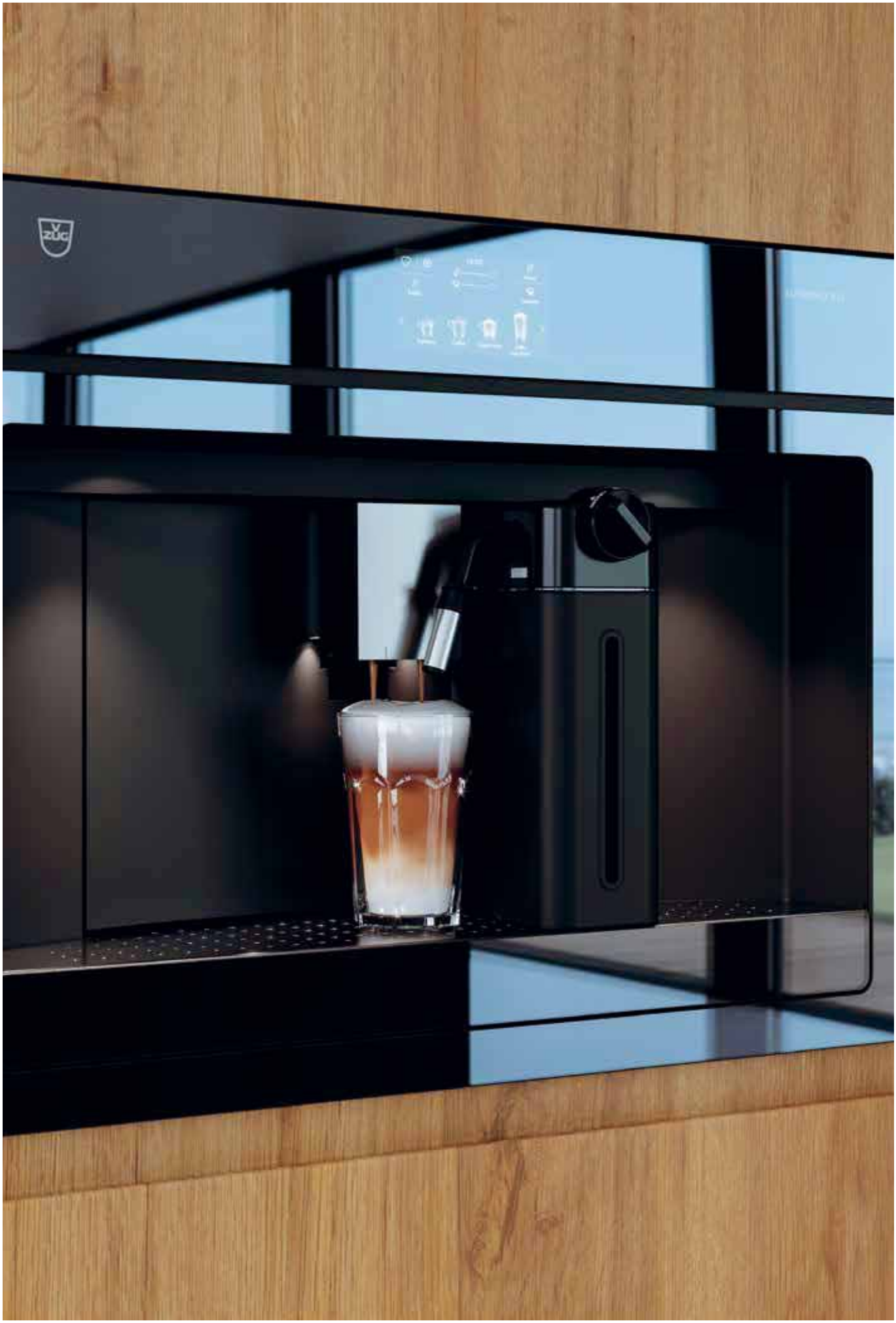

Supremo XSL 60

Ce Coffee-Center moderne s'intègre parfaitement dans la cuisine et permet de réaliser des préparations personnalisées.

Modes de fonctionnement

Equipement

- Variantes de cafés supplémentaires:
  - Ristretto
  - Doppio
  - Long
  - Americano
  - Espresso macchiato
  - Flat white
- Ecran tactile graphique couleur
- Commande TouchControl
- Profils utilisateurs: 6
- Rails télescopiques soft closing/opening
- Niveaux de finesse de mouture: 13
- Température de percolation programmable
- Programme de nettoyage intégré
- Réservoir d'eau: 2,3 l
- Capacité du réservoir à café (grains): 350 g
- Capacité du bac de récupération du marc: 14 doses
- Eclairage LED
- Touche de sélection café moulu/grains

Informations sur l'appareil

Dimensions (H × L × P) 454 × 596 × 480 mm
Raccordement 220-240 V~ 1350 W 10 A

A Efficacité énergétique

64 kWh/a

Finition	N° d'article	**Prix TVA incl.**	hors TVA
Miroir	2500400002	**3790.–**	3519.03
ChromeClass	2500400003	**3890.–**	3611.88
TAR		**5.99**	5.56

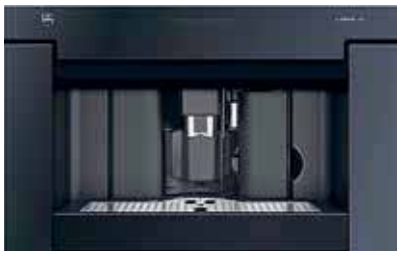

Supremo HSL 60

Avec sa faible hauteur, ce Coffee-Center s'intègre parfaitement dans la cuisine, pour un plaisir du café intense.

Modes de fonctionnement

Equipement

- Affichage en texte clair
- Commande TouchControl
- Niveaux de finesse de mouture: 13
- Température de percolation programmable
- Programme de nettoyage intégré
- Programme de détartrage automatique
- Réservoir d'eau: 1,8 l
- Capacité du réservoir à café (grains): 200 g
- Capacité du bac de récupération du marc: 14 doses
- Eclairage LED
- Touche de sélection café moulu/grains

Informations sur l'appareil

Dimensions (H × L × P) 378 × 596 × 412 mm
Raccordement 220-240 V~ 1350 W 10 A

A Efficacité énergétique

45 kWh/a

Finition	N° d'article	**Prix TVA incl.**	hors TVA
Miroir	2500200002	**3490.–**	3240.48
ChromeClass	2500200003	**3590.–**	3333.33
TAR		**5.99**	5.56

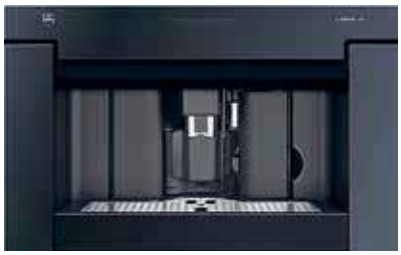

Supremo HSL

Avec sa faible hauteur, ce Coffee-Center s'intègre parfaitement dans la cuisine, pour un plaisir du café intense.

Modes de fonctionnement

Equipement

- Affichage en texte clair
- Commande TouchControl
- Niveaux de finesse de mouture: 13
- Température de percolation programmable
- Programme de nettoyage intégré
- Programme de détartrage automatique
- Réservoir d'eau: 1,8 l
- Capacité du réservoir à café (grains): 200 g
- Capacité du bac de récupération du marc: 14 doses
- Eclairage LED
- Touche de sélection café moulu/grains

Informations sur l'appareil

Dimensions (H × L × P)		378 × 548 × 412 mm	
Raccordement	220–240 V~	1350 W	10 A
A Efficacité énergétique	45 kWh/a		

Finition	**N° d'article**	**Prix TVA incl.**	hors TVA
Miroir	2500100002	**3490.–**	3240.48
ChromeClass	2500100003	**3590.–**	3333.33
TAR		**5.99**	5.56

Dessins cotés

Supremo XSL 60

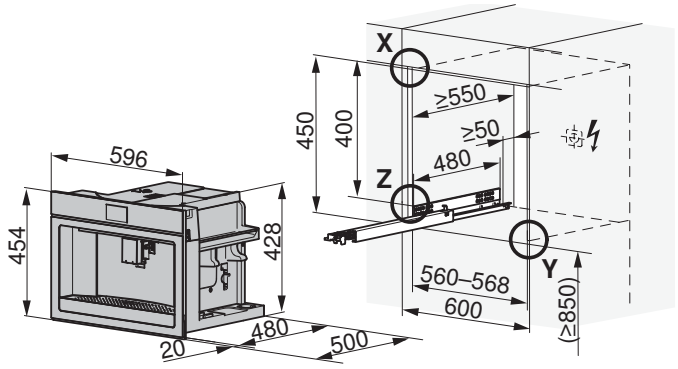

Valable pour les numéros d'article

Supremo XSL 60

2500400002
2500400003

Supremo HSL 60

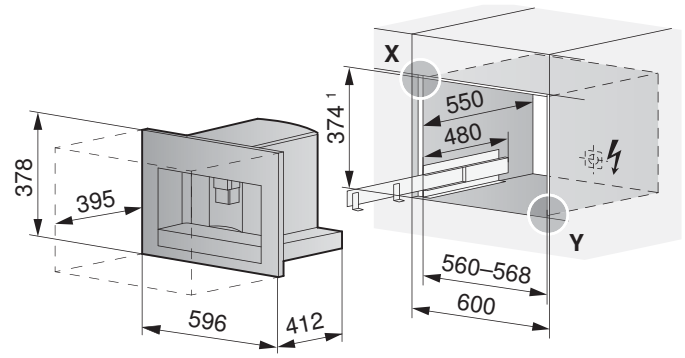

Valable pour les numéros d'article

Supremo HSL 60

2500200002
2500200003

Supremo HSL

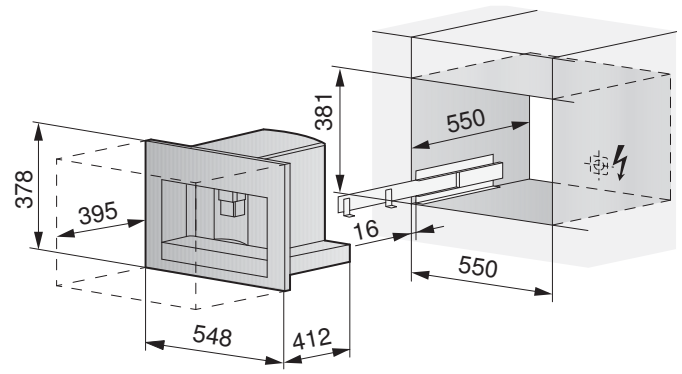

Valable pour les numéros d'article

Supremo HSL

2500100002
2500100003

Vous trouverez des informations détaillées sur **vzug.com**

Accessoires Coffee-Center

1

Description	N° d'article	Prix TVA incl.	Prix hors TVA	Supremo XSL 60	Supremo HSL 60	Supremo HSL
1 Détartrant EcoDecalk Mini, 2× 100 ml	1058960	**21.–**	19.50	■	■	■

■ compatible avec l'appareil

Plans de cuisson

Pour des moments de plaisir et d'inspiration en cuisine: la technologie la plus moderne pour répondre à toutes les exigences

Le plan de cuisson du futur

Des innovations telles que GuidedCooking et OptiLink transforment nos plans de cuisson à induction en appareils connectés, qui facilitent grandement le processus de cuisson.

L'induction a le vent en poupe

Les avantages de la technologie à induction font de plus en plus d'adeptes – dans le domaine des logements locatifs, la demande de remplacement des plans de cuisson conventionnels par de l'induction est croissante. Nous répondons à ce besoin en proposant désormais notre gamme de plans de cuisson CookTop (anciennement Quicklight) avec des dimensions de découpe harmonisées à la largeur standard de 60 cm en encastrement à fleur. Un remplacement ultérieur par un plan de cuisson à induction est ainsi facilité.

Des appareils de cuisine connectés

La fonction GuidedCooking, en association avec des ustensiles de cuisine intelligents, offre de nouvelles possibilités pour la réalisation des recettes. Les plans de cuisson dotés de la fonction OptiLink communiquent avec les hottes d'aspiration pour les régler automatiquement en fonction des activités de cuisson.

Un plan de cuisson adapté à chacun

La gamme de plans de cuisson va de l'induction moderne, avec ou sans FullFlex, au CookTop combiné à une cuisinière à encastrer, en passant par Toptronic et sa commande conviviale sur l'écran de verre.

Induction

Sur les plans de cuisson à induction, les plats sont cuits en un temps record et avec une consommation d'énergie minimale du fait de la transmission directe de l'énergie au fond de la casserole. Environ deux minutes suffisent pour porter à ébullition un litre d'eau, ce qui permet d'économiser jusqu'à 30% d'énergie. Autre avantage: la chaleur est produite précisément au fond de l'ustensile et n'est pas transmise au verre autour de la zone de cuisson. Ainsi, presque rien ne brûle autour de la casserole, et le plan de cuisson peut être nettoyé à tout moment avec un chiffon humide. Et le risque pour les enfants de se brûler les mains est minime.

FullFlex

Pour une flexibilité maximale, nous proposons le plan de cuisson à induction FullFlex, sans zones de cuisson prédéfinies. Grâce à ses inducteurs ultramodernes, dont le nombre peut atteindre 48, il détecte automatiquement la position et la taille de l'ustensile de cuisson. On peut ainsi placer jusqu'à six poêles ou casseroles sur le plan de cuisson. Grâce à la fonction Mémoire, elles peuvent même être déplacées sans que les paramétrages ne soient perdus. Les nouveaux plans de cuisson à induction FullFlex sont commandés via un écran graphique tactile en couleur. Une présentation claire des informations facilite l'utilisation.

Toptronic

Les plans de cuisson conventionnels Toptronic peuvent être commandés aisément via leur surface en vitrocéramique. Contrairement à la technologie à induction, la chaleur est produite par une spirale chauffante et communiquée au fond de l'ustensile de cuisson à travers le verre.

CookTop

En combinaison avec une cuisinière à encastrer, les plans de cuisson CookTop (anciennement Quicklight) offrent beaucoup de place pour cuisiner. Certains d'entre eux disposent d'une zone de rôtissage, chauffe-plat ou à deux circuits. Le design de l'impression sur verre a été revu: les repères de centrage et les symboles sont maintenant plus modernes. Le design Classic, l'impression de protection fiable et résistante des modèles V200, joue désormais lui aussi la carte de l'élégance.

GuidedCooking: l’assistant culinaire du futur

La fonction GuidedCooking s’adresse aux utilisateurs qui souhaitent épater leurs invités avec des préparations raffinées, sans pour autant se compliquer la vie.

Les plans de cuisson équipés de la fonction GuidedCooking communiquent avec les ustensiles de cuisine, et peuvent régler la hotte d’aspiration grâce à la fonction OptiLink. Le processus de cuisson est entièrement guidé par l’appli V-ZUG GuidedCooking. Pour la cuisine connectée, les ustensiles de cuisson Hotpan® Comfort et Duromatic® Comfort de notre partenaire Kuhn Rikon sont équipés du Bluetooth.

Cuisine connectée

GuidedCooking et OptiLink assistent l’utilisateur dans la préparation des plats.

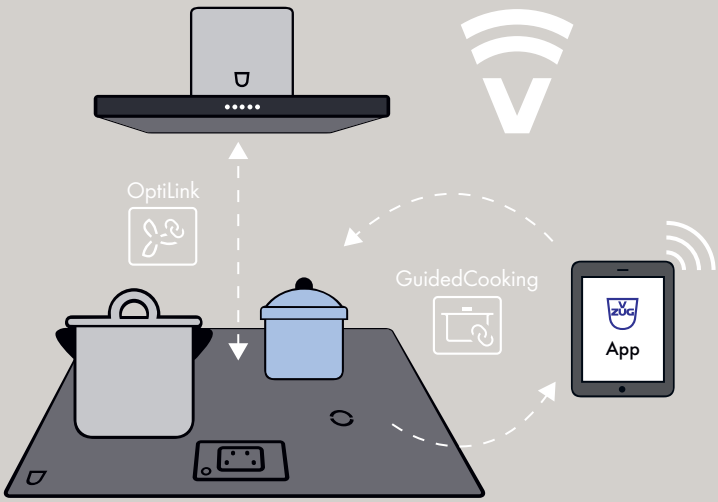

Hotpan® Comfort et Duromatic® Comfort sont des marques déposées de la société Kuhn Rikon SA.

L’appli connaît le mode de préparation idéal et dirige le processus de cuisson

L’appli GuidedCooking de V-ZUG aide à la préparation de recettes entières ou d'ingrédients individuels. Elle comporte un vaste choix de recettes à reproduire et constitue une incroyable source d’inspiration. Pour une assistance complète, il suffit de sélectionner une recette et de suivre les instructions de préparation au lancement de l’application. Pour les cuisiniers qui souhaitent intervenir davantage dans le processus de cuisson, EasyCook offre des conseils pour réussir la préparation d’ingrédients individuels, par exemple différents légumes. Le plan de cuisson choisit le niveau de cuisson et la durée de préparation idéals. Sur demande, l’appli informe l’utilisateur du statut actuel du processus de cuisson et de sa fin. Ainsi, chaque plat est réussi sans stress, en un minimum de temps et avec une consommation d’énergie optimale.

Cuisiner n’a jamais été aussi facile: les fonctions GuidedCooking et OptiLink assistent l’utilisateur dans la préparation de ses plats et lui ouvrent des possibilités inédites dans l’univers des appareils de cuisine connectés.

Variantes de design

Les plans de cuisson sont disponibles dans les designs DualDesign, avec un cadre en acier chromé ou, pour certains modèles, avec un cadre surdimensionné. Les plans de cuisson avec revêtement OptiGlass sont particulièrement robustes.

DualDesign: design épuré ou pratique

Certains plans de cuisson sont disponibles dans la variante DualDesign: cela signifie qu'ils peuvent être encastrés à fleur ou en surface. La version en surface dispose d'un bord en verre robuste à l'expression filigrane. Quant à la variante encastrée à fleur, elle s'intègre dans tous les plans de travail sans aucun rebord. Un même appareil offre ainsi deux types d'encastrement.

Le cadre en acier chromé ou le cadre surdimensionné offrent des alternatives élégantes pour intégrer le plan de cuisson dans le plan de travail.

OptiGlass

Superbe design et grande robustesse: les plans de cuisson OptiGlass réunissent ces deux qualités. Grâce à son revêtement extraordinairement dur, le plan de cuisson résiste mieux aux rayures et garde son aspect neuf plus longtemps que les modèles classiques. Avec leur design miroir, les modèles de cette gamme se marient à merveille avec les autres appareils de cuisine. OptiGlass est disponible sur certains plans de cuisson de la gamme standard.

DualDesign (encastrement en surface)

Cadre en acier chromé

DualDesign (encastrement à fleur)

Cadre surdimensionné

Slider unique ou multiple

Après avoir choisi le type de plan de cuisson idéal, l'utilisateur doit décider du concept de commande, du design et de la variante d'encastrement.

L'écran graphique multilingue avec commande par slider est la variante haut de gamme de nos concepts de commande. Epuré, clair et élégant, l'écran graphique informe à tout moment l'utilisateur de l'état de sa préparation. La commande est intuitive et rapide.

Les plans de cuisson autonomes (induction et Toptronic) sont équipés d'un slider unique ou multiple. Avec le slider unique, on sélectionne d'abord la zone de cuisson, qui est ensuite commandée indirectement sur l'écran. Avec le slider multiple, l'utilisateur dispose d'une commande individuelle directe pour chaque zone de cuisson.

Pour les clients qui ne sont pas à l'aise avec les écrans tactiles, un coffret de commande externe à boutons offre une alternative plus conventionnelle.

Commande par slider multiple

Commande par slider unique

Comparatif de produits Induction

	CookTopInduction V6000 FullFlex	GK11TIFKS	GK57TIMS	CookTopInduction V6000	GK46TIMPS	GK47TIMPS	GKD46TIMAS Fusion	GK46TIMAS	CookTopInduction V4000	GK46TIABS
Largeur en cm	90						80			
Page de la brochure	144	144	145	145	146	146	147	147	148	148
Finitions										
Cadre en acier chromé				■				■	■	
Encastrement à fleur										
Cadre surdimensionné										
DualDesign (encastrement en surface ou à fleur)	■	■	■	■	■	■	■	■	■	■
OptiGlass			■	■			■	■	■	
Applications										
Nombre de zones de cuisson	6	6	5	5	4	4	4	4	4	4
Nombre de zones avec PowerPlus	6	6	5	5	4	4	4	4	4	4
Association de zones			■	■	■			■		
Zone de rôtissage										■
Commande/entretien										
Tactile										
Slider multiple/sélection directe				■		■			■	■
Slider unique	■	■	■		■		■	■		
Externe										
Ecran couleur TFT	■	■								
Ecran graphique tactile							■			
Ecran graphique			■		■			■		
V-ZUG-Home	Wi-Fi	LAN								
OptiLink				■			■		■	
GuidedCooking				■					■	
Minuterie	■	■	■	■	■	■	■	■	■	■
Arrêt automatique	■	■	■	■	■	■	■	■	■	■
Touche Pause	■	■	■	■	■	■	■	■	■	■
Départ rapide automatique			■	■	■	■	■	■	■	■
Fonction Eau frémissante	■	■	■	■	■	■	■	■	■	■
Touche de protection pour le nettoyage	■	■	■	■	■	■	■	■	■	■
Fonction de restauration	■	■	■	■	■	■	■	■	■	■
Large espacement des zones de cuisson			■	■	■	■	■	■	■	■
Niveau de chauffe-plats	■	■	■	■	■	■	■	■	■	■
Temps de réaction rapide	■	■	■	■	■	■	■	■	■	■
Sécurité enfants	■	■	■	■	■	■	■	■	■	■

	CookTopInduction V6000 FullFlex	CookTopInduction V4000	GK47TIMXS	GK27TIYS	CookTopInduction V4000	GK47TIMS	GK46TIMG	GK46TIG	GK17TIYS	GK16TIWS	GK27TIMS	GK26TIMS	GK47IMAD	GK46IMXD	GK47IMD
	70			60					40			30	80	70	60
	149	149	150	151	151	152	152	153	154	154	155	155	156	156	157
		■	■		■	■	■	■							
													■	■	■
					■										
	■	■	■	■	■	■	■	■	■	■	■	■			
		■			■	■									
	5	4	4	2	4	4	4	4	2	1	2	2	4	4	4
	5	4	4		4	4	4	4		1	2	2	4	4	4
		■		■	■				■		■	■		■	
							■	■							
		■		■	■				■	■	■	■			
	■		■			■									
													■	■	■
	■														
	Wi-Fi														
		■			■										
		■			■										
	■	■	■	■	■	■	■	■	■	■	■	■			
	■	■	■	■	■	■	■	■	■	■	■	■			
	■	■	■	■	■	■	■	■	■	■	■	■			
		■	■		■	■	■	■			■	■			
	■	■	■		■	■				■	■	■			
	■	■	■	■	■	■			■	■	■	■			
	■	■	■	■	■	■	■	■	■	■	■	■			
		■	■		■	■	■	■			■		■	■	■
	■	■	■		■	■				■	■	■			
	■	■	■	■	■	■	■	■	■	■	■	■	■	■	■
	■	■	■	■	■	■	■	■	■	■	■	■	■	■	■

reddot award 2019
winner

PLUS X AWARD®
2018/2019 | Achieved for:
Innovation
High Quality
Design
Ease of Use
Functionality

CookTopInduction V6000 FullFlex

Le plan de cuisson ultra-flexible est désormais également disponible en noir et peut être connecté au réseau Wi-Fi grâce à l'appli V-ZUG-Home.

Modes de fonctionnement

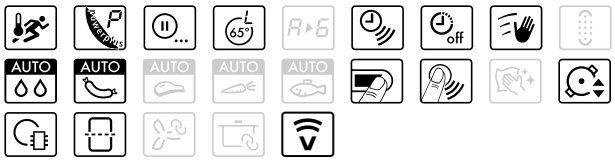

Commande et affichage

- Puissance max.: 11100 W
- Plan de cuisson flexible
- Nombre max. de poêles/casseroles: 6
- Niveaux de puissance: 18
- Package de sécurité
- Détection de fond de récipient à partir de 10 cm
- Ecran graphique tactile en couleur
- Slider unique
- Interface Wi-Fi

Informations sur l'appareil

Dimensions (L × P) 897 × 501 mm/R1,5

Raccordement 380-415 V 3 N~ 11100 W 16 A

Finition	N° d'article	Prix TVA incl.	hors TVA
Largeur standard: 90 cm, DualDesign			
Noir	3113400002	**7900.–**	7335.19
Gris	3113400001	**7900.–**	7335.19
TAR		**10.77**	10.–

reddot award 2019
winner

PLUS X AWARD®
2018/2019 | Achieved for:
Innovation
High Quality
Design
Ease of Use
Functionality

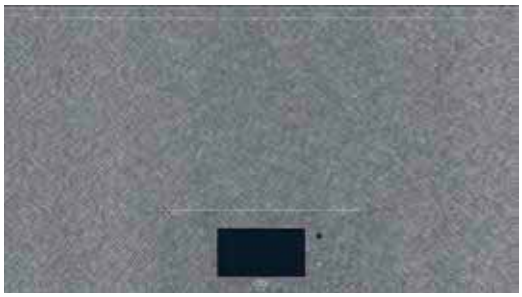

GK11TIFKZS FullFlex Pureness

L'écran TFT ultramoderne et la grande variété de nouvelles fonctions permettent de vivre une expérience unique.

Modes de fonctionnement

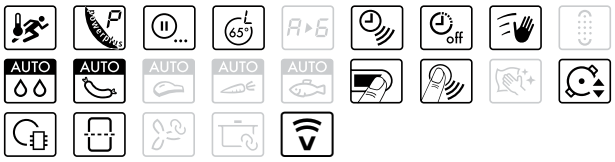

Commande et affichage

- Puissance max.: 11100 W
- Plan de cuisson flexible
- Nombre max. de poêles/casseroles: 6
- Niveaux de puissance: 18
- Package de sécurité
- Détection de fond de récipient à partir de 10 cm
- Ecran graphique tactile en couleur
- Interface LAN
- Slider unique

Ajout d'un module Wi-Fi possible sur demande; plus d'informations sur home.vzug.com

Informations sur l'appareil

Dimensions (L × P) 897 × 501 mm/R1,5

Raccordement 380-415 V 3 N~ 11100 W 16 A

Finition	N° d'article	Prix TVA incl.	hors TVA
Largeur standard: 90 cm, DualDesign			
Pureness	3106203005	**7900.–**	7335.19
TAR		**10.77**	10.–

Pour l'achat d'un plan de cuisson à induction FullFlex 90 cm ou 70 cm, nous proposons une plaque Teppan Yaki haute qualité au tarif préférentiel de CHF 250.– au lieu de 750.– (bon de commande joint au plan de cuisson).

GK57TIMS

Un plan de cuisson ultra-puissant, offrant un grand confort d'utilisation avec son affichage en texte clair.

Modes de fonctionnement

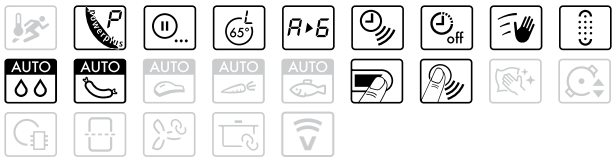

Commande et affichage

- Puissance max. par zone de cuisson: 3700 W
- Zones de cuisson: 5
- Avec une zone de cuisson de 28 cm
- BlackDesign
- Niveaux de puissance: 9
- Package de sécurité
- Détection de fond de récipient (10–22 cm)
- Ecran graphique
- Slider unique

Informations sur l'appareil

Dimensions (L × P) 897 × 501 mm/R1,5

Raccordement 400 V 3 N~ 11100 W 16 A

Finition	N° d'article	**Prix TVA incl.** hors TVA	
Largeur standard: 90 cm			
DualDesign	3108200505	**5060.–**	4698.24
Largeur standard: 90 cm, OptiGlass			
DualDesign	3108200515	**5410.–**	5023.21
TAR		**5.99**	5.56

CookTopInduction V6000

Un plan de cuisson très puissant, avec commande par sélection directe simple et fonction innovante de mise en réseau.

Modes de fonctionnement

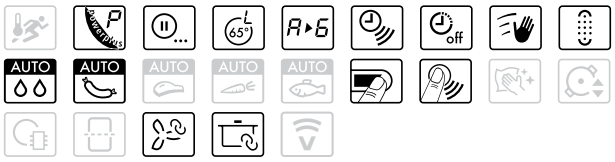

Commande et affichage

- Puissance max. par zone de cuisson: 3700 W
- Zones de cuisson: 5
- Avec une zone de cuisson de 28 cm
- BlackDesign
- Niveaux de puissance: 9
- Package de sécurité
- Détection de fond de récipient (10–22 cm)
- Affichage numérique
- Slider multiple/sélection directe
- Compatible OptiLink
- Compatible GuidedCooking

Les clients finaux enregistrés se verront offrir une Hotpan Comfort de 2 l de Kuhn Rikon d'une valeur de CHF 219.–*

*Offre valable jusqu'au 31.12.2021; plus d'informations sur home.vzug.com

Informations sur l'appareil

Dimensions (L × P) a: 910 × 514 mm/R8
b: 897 × 501 mm/R1,5

Raccordement 380–415 V 3 N~ 11100 W 16 A

Finition	N° d'article	**Prix TVA incl.** hors TVA	
Largeur standard: 90 cm			
Cadre en acier chromé[a)]	3111400001	**4800.–**	4456.82
DualDesign[b)]	3111400003	**4800.–**	4456.82
Largeur standard: 90 cm, OptiGlass			
Cadre en acier chromé[a)]	3111400002	**5150.–**	4781.80
DualDesign[b)]	3111400004	**5150.–**	4781.80
TAR		**5.99**	5.56

GK46TIMPS

Le plan de cuisson détecte la taille du récipient et adapte automatiquement la zone de cuisson.

Modes de fonctionnement

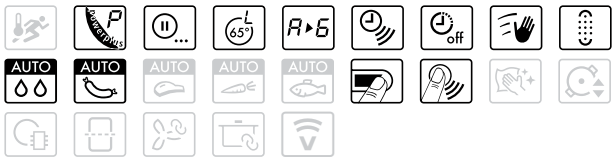

Commande et affichage

- Puissance max. par zone de cuisson: 3700 W
- Zones de cuisson: 4
- BlackDesign
- Niveaux de puissance: 9
- Package de sécurité
- Détection de fond de récipient (10–22 cm)
- Ecran graphique
- Slider unique

Informations sur l'appareil

Dimensions (L × P) 880 × 380 mm/R1,5

Raccordement 400 V 2N~ 7400 W 16 A

Finition	N° d'article	Prix TVA incl.	hors TVA
Largeur standard: 90 cm			
DualDesign	3108000405	**4700.–**	4363.97
TAR		**2.49**	2.31

GK47TIMPS

Un plan de cuisson panoramique performant avec commande par slider multiple, à la fois pratique et esthétique.

Modes de fonctionnement

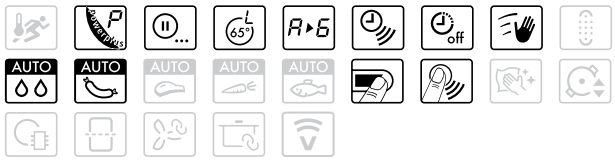

Commande et affichage

- Puissance max. par zone de cuisson: 3000 W
- Zones de cuisson: 4
- BlackDesign
- Niveaux de puissance: 9
- Package de sécurité
- Détection de fond de récipient (10–22 cm)
- Affichage numérique
- Slider multiple/sélection directe

Informations sur l'appareil

Dimensions (L × P) 880 × 380 mm/R1,5

Raccordement 400 V 2N~ 7400 W 16 A

Finition	N° d'article	Prix TVA incl.	hors TVA
Largeur standard: 90 cm			
DualDesign	3107900405	**4170.–**	3871.87
TAR		**2.49**	2.31

GKD46TIMAS Fusion

Intégrée dans le plan de cuisson, cette hotte aspire les vapeurs directement vers le bas.

Fonctions du plan de cuisson

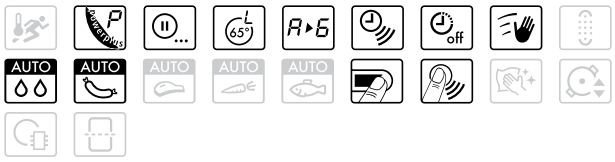

Fonctions de la hotte

Commande et affichage

- Capacité évacuation, niveau intensif: 583 m^3/h
- Capacité d'aspiration selon EN 61591
- Bac collecteur amovible de 500 ml avec filtre à graisse intégré, compatible lave-vaisselle
- BlackDesign
- Ecran graphique tactile en 9 langues
- Détection de fond de récipient (10–22 cm)
- Slider unique
- Puissance du plan de cuisson avec PowerPlus 2 × 3000 W, 1 × 3500 W, 1 × 3700 W

Informations sur l'appareil

Dimensions (L × P) 761 × 501 mm/R1,5

Raccordement 400 V 2N~ 7400 W 16 A

B Energie-effizienz

Finition	N° d'article	Prix TVA incl.	hors TVA
Largeur standard: 80 cm, OptiGlass			
DualDesign	3109400415	**5800.–**	5385.33
TAR		**5.99**	5.56

Suppléments pour le mode recyclage d'air

Recirculation box for base area with activated charcoal filter package approx. 3.5 years maintenance-free	1012161	**296.–**	274.84

GK46TIMAS

Ce plan de cuisson est également disponible avec revêtement OptiGlass.

Modes de fonctionnement

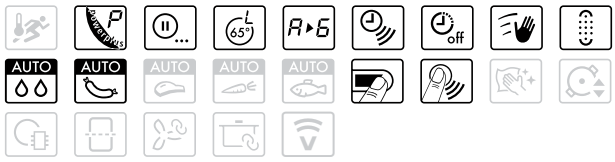

Commande et affichage

- Puissance max. par zone de cuisson: 3700 W
- Zones de cuisson: 4
- BlackDesign
- Niveaux de puissance: 9
- Package de sécurité
- Détection de fond de récipient (10–22 cm)
- Ecran graphique
- Slider unique

Informations sur l'appareil

Dimensions (L × P) a: 774 × 514 mm
b: 761 × 514 mm/R1,5

Raccordement 400 V 2N~ 7400 W 16 A

Finition	N° d'article	Prix TVA incl.	hors TVA
Largeur standard: 80 cm			
Cadre en acier chromé[a]	3109100400	**4440.–**	4122.56
DualDesign[b]	3109100405	**4440.–**	4122.56
Largeur standard: 80 cm, OptiGlass			
Cadre en acier chromé[a]	3109100410	**4740.–**	4401.11
DualDesign[b]	3109100415	**4740.–**	4401.11
TAR		**2.49**	2.31

CookTopInduction V4000

Un plan de cuisson généreux, avec commande par slider multiple et fonction innovante de mise en réseau.

Modes de fonctionnement

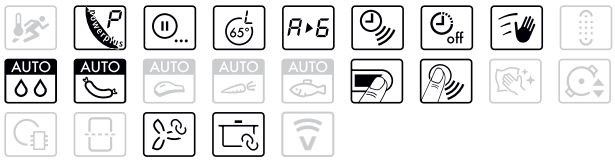

Commande et affichage

- Puissance max. par zone de cuisson: 3000 W
- Zones de cuisson: 4
- BlackDesign
- Niveaux de puissance: 9
- Package de sécurité
- Détection de fond de récipient (10–22 cm)
- Affichage numérique
- Slider multiple/sélection directe
- Compatible OptiLink
- Compatible GuidedCooking

Les clients finaux enregistrés se verront offrir une Hotpan Comfort de 2 l de Kuhn Rikon d'une valeur de CHF 219.–*

*Offre valable jusqu'au 31.12.2021; plus d'informations sur home.vzug.com

Informations sur l'appareil

Dimensions (L × P) a: 774 × 514 mm
b: 761 × 501 mm/R1,5

Raccordement 380–415 V 2N~ 7400 W 16 A

Finition	N° d'article	Prix TVA incl.	hors TVA
Largeur standard: 80 cm			
Cadre en acier chromé[a)]	3111200001	**4290.–**	3983.29
DualDesign[b)]	3111200003	**4290.–**	3983.29
Largeur standard: 80 cm, OptiGlass			
Cadre en acier chromé[a)]	3111200002	**4590.–**	4261.84
DualDesign[b)]	3111200004	**4590.–**	4261.84
TAR		**2.49**	2.31

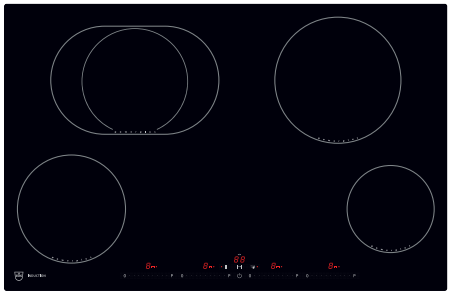

GK46TIABS

Un plan de cuisson en largeur pratique, avec commande directe par slider.

Modes de fonctionnement

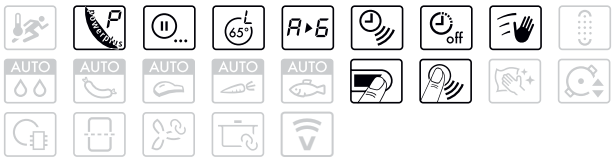

Commande et affichage

- Puissance max. par zone de cuisson: 3000 W
- Zones de cuisson: 4
- BlackDesign
- Niveaux de puissance: 9
- Package de sécurité
- Affichage numérique
- Slider multiple/sélection directe

Informations sur l'appareil

Dimensions (L × P) 761 × 501 mm/R1,5

Raccordement 380–415 V 2N~ 7400 W 16 A

Finition	N° d'article	Prix TVA incl.	hors TVA
Largeur standard: 80 cm			
DualDesign	3109700405	**4120.–**	3825.44
TAR		**2.49**	2.31

CookTopInduction V6000 FullFlex

Le plan de cuisson ultra-flexible est désormais également disponible en noir et peut être connecté au réseau Wi-Fi grâce à l'appli V-ZUG-Home.

Modes de fonctionnement

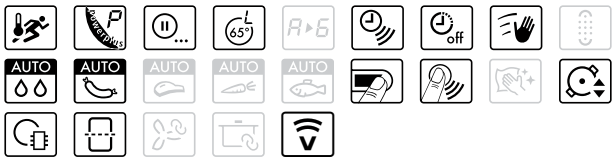

Commande et affichage

- Puissance max.: 7400 W
- Plan de cuisson flexible
- Nombre max. de poêles/casseroles: 5
- Niveaux de puissance: 18
- Package de sécurité
- Détection de fond de récipient à partir de 10 cm
- Ecran graphique tactile en couleur
- Slider unique
- Interface Wi-Fi

Informations sur l'appareil

Dimensions (L × P) 691 × 501 mm/R1,5

Raccordement 380-415 V 2 N~ 7400 W 16 A

Finition	N° d'article	Prix TVA incl.	hors TVA
Largeur standard: 70 cm, DualDesign			
Noir	3113200002	**5800.–**	5385.33
Gris	3113200001	**5800.–**	5385.33
TAR		**5.99**	5.56

Pour l'achat d'un plan de cuisson à induction FullFlex 90 cm ou 70 cm, nous proposons une plaque Teppan Yaki haute qualité au tarif préférentiel de CHF 250.– au lieu de 750.– (bon de commande joint au plan de cuisson).

CookTopInduction V4000

Imbattable sur tous les plans: puissance, commande par slider multiple et compatibilité réseau.

Modes de fonctionnement

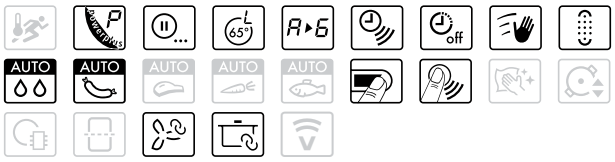

Commande et affichage

- Puissance max. par zone de cuisson: 3700 W
- Zones de cuisson: 4
- BlackDesign
- Niveaux de puissance: 9
- Package de sécurité
- Détection de fond de récipient (10–22 cm)
- Affichage numérique
- Slider multiple/sélection directe
- Compatible OptiLink
- Compatible GuidedCooking

Les clients finaux enregistrés se verront offrir une Hotpan Comfort de 2 l de Kuhn Rikon d'une valeur de CHF 219.– *

*Offre valable jusqu'au 31.12.2021; plus d'informations sur home.vzug.com

Informations sur l'appareil

Dimensions (L × P) a: 704 × 514 mm
b: 691 × 501 mm/R1,5

Raccordement 380-415 V 2N~ 7400 W 16 A

Finition	N° d'article	Prix TVA incl.	hors TVA
Largeur standard: 70 cm			
Cadre en acier chromé[a)]	3111600001	**4100.–**	3806.87
DualDesign[b)]	3111600003	**4100.–**	3806.87
Largeur standard: 70 cm, OptiGlass			
Cadre en acier chromé[a)]	3111600002	**4350.–**	4039.-
DualDesign[b)]	3111600004	**4350.–**	4039.-
TAR		**2.49**	2.31

GK47TIMXS

Un plan de cuisson performant, avec une commande par slider compacte.

Modes de fonctionnement

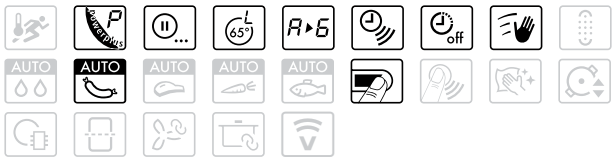

Commande et affichage

- Puissance max. par zone de cuisson: 3000 W
- Zones de cuisson: 4
- BlackDesign
- Niveaux de puissance: 9
- Package de sécurité
- Détection de fond de récipient (10–22 cm)
- Affichage numérique
- Slider unique

Informations sur l'appareil

Dimensions (L × P)	a: 704 × 514 mm b: 691 × 501 mm/R1,5		
Raccordement	380-415 V 2N~	7400 W	16 A

Finition	**N° d'article**	**Prix TVA incl.** hors TVA	
Largeur standard: 70 cm			
Cadre en acier chromé[a)]	3109800400	**3620.–**	3361.19
DualDesign[b)]	3109800405	**3620.–**	3361.19
TAR		**2.49**	2.31

GK27TIYSZ

Plan de cuisson Teppan Yaki grand format: encore plus d'espace pour une cuisine d'inspiration asiatique.

Modes de fonctionnement

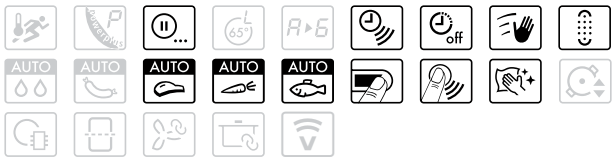

Commande et affichage

- Puissance max. par zone de cuisson: 2800 W
- BlackDesign
- Niveaux de puissance: 9
- Package de sécurité
- Affichage numérique
- Slider multiple/sélection directe
- Gratuit: 2 spatules, 1 cloche de cuisson

Informations sur l'appareil

Dimensions (L × P)	571 × 501 mm/R1,5		
Raccordement	380–415 V 2N~	5600 W	16 A

Finition	N° d'article	**Prix TVA incl.**	hors TVA
Largeur standard: 60 cm			
DualDesign	3107700205	**6300.–**	5849.58
TAR		**2.49**	2.31

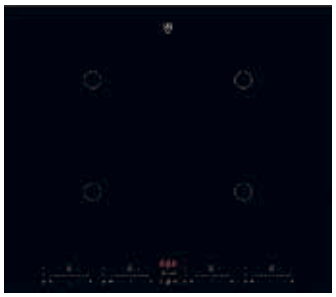

CookTopInduction V4000

L'entrée de gamme performante dans l'univers des plans de cuisson intelligents.

Modes de fonctionnement

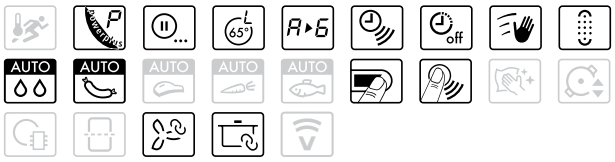

Commande et affichage

- Puissance max. par zone de cuisson: 3700 W
- Zones de cuisson: 4
- BlackDesign
- Niveaux de puissance: 9
- Package de sécurité
- Détection de fond de récipient (10–22 cm)
- Affichage numérique
- Slider multiple/sélection directe
- Compatible OptiLink
- Compatible GuidedCooking

Les clients finaux enregistrés se verront offrir une Hotpan Comfort de 2 l de Kuhn Rikon d'une valeur de CHF 219.– *

*Offre valable jusqu'au 31.12.2021; plus d'informations sur home.vzug.com

Informations sur l'appareil

Dimensions (L × P)	a: 584 × 514 mm b: 571 × 501 mm/R1,5 c: 600 × 545 mm		
Raccordement	380–415 V 2N~	7400 W	16 A

Finition	N° d'article	**Prix TVA incl.**	hors TVA
Largeur standard: 60 cm			
Cadre en acier chromé[a)]	3111500001	**3880.–**	3602.60
DualDesign[b)]	3111500005	**3880.–**	3602.60
Cadre surdimensionné[c)]	3111500003	**4060.–**	3769.73
Largeur standard: 60 cm, OptiGlass			
Cadre en acier chromé[a)]	3111500002	**4080.–**	3788.30
DualDesign[b)]	3111500006	**4080.–**	3788.30
Cadre surdimensionné[c)]	3111500004	**4260.–**	3955.43
TAR		**2.49**	2.31

GK47TIMS

Ce plan de cuisson est également disponible avec revêtement OptiGlass.

Modes de fonctionnement

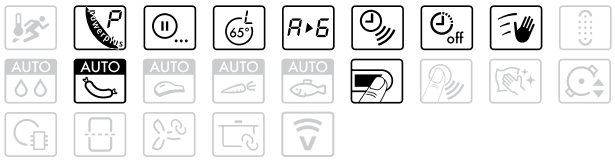

Commande et affichage

- Puissance max. par zone de cuisson: 3000 W
- Zones de cuisson: 4
- BlackDesign
- Niveaux de puissance: 9
- Package de sécurité
- Détection de fond de récipient (10–22 cm)
- Affichage numérique
- Slider unique

Informations sur l'appareil

Dimensions (L × P) a: 584 × 514 mm
b: 571 × 501 mm/R1,5

Raccordement 380-415 V 2N~ 7400 W 16 A

Finition	N° d'article	Prix TVA incl.	hors TVA
Largeur standard: 60 cm			
Cadre en acier chromé[a)]	3109900400	**3340.–**	3101.21
DualDesign[b)]	3109900405	**3340.–**	3101.21
Largeur standard: 60 cm, OptiGlass			
Cadre en acier chromé[a)]	3109900410	**3540.–**	3286.91
DualDesign[b)]	3109900415	**3540.–**	3286.91
TAR		**2.49**	2.31

GK46TIMG

Un modèle d'entrée de gamme dans un design en verre élégant.

Modes de fonctionnement

Commande et affichage

- Puissance max. par zone de cuisson: 3000 W
- Zones de cuisson: 4
- BlackDesign
- Niveaux de puissance: 9
- Package de sécurité
- Détection de fond de récipient (10–22 cm)
- Affichage numérique
- TouchControl

Informations sur l'appareil

Dimensions (L × P) a: 584 × 514 mm
b: 571 × 501 mm/R1,5

Raccordement 400 V 2N~ 7400 W 16 A

Finition	N° d'article	Prix TVA incl.	hors TVA
Largeur standard: 60 cm			
Cadre en acier chromé[a)]	3109900400	**2720.–**	2525.53
DualDesign[b)]	3109900405	**2720.–**	2525.53
TAR		**2.49**	2.31

GK46TIG

L'entrée de gamme dans notre univers des plans de cuisson à induction.

Modes de fonctionnement

Commande et affichage

- Puissance max. par zone de cuisson: 3000 W
- Zones de cuisson: 4
- BlackDesign
- Niveaux de puissance: 9
- Package de sécurité
- Affichage numérique
- TouchControl

Informations sur l'appareil

Dimensions (L × P)	a: 584 × 514 mm b: 571 × 501 mm/R1,5		
Raccordement	400 V 2N~	7400 W	16 A

Finition	**N° d'article**	**Prix TVA incl.** hors TVA	
Largeur standard: 60 cm			
Cadre en acier chromé[a)]	3107800400	**2410.–**	2237.70
DualDesign[b)]	3107800405	**2410.–**	2237.70
TAR		**2.49**	2.31

GK17TIYS

Plan de cuisson Teppan Yaki compact à induction, pour faire griller viandes et poissons avec peu de matières grasses.

Modes de fonctionnement

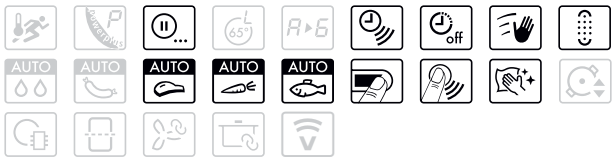

Commande et affichage

- Puissance max. par zone de cuisson: 1400 W
- BlackDesign
- Niveaux de puissance: 9
- Package de sécurité
- Affichage numérique
- Slider multiple/sélection directe
- Gratuit: 2 spatules, 1 cloche de cuisson

Informations sur l'appareil

Dimensions (L × P) 384 × 501 mm/R1,5

Raccordement 220-240 V~ 2800 W 16 A

Finition	N° d'article	Prix TVA incl.	hors TVA
Largeur standard: 40 cm			
DualDesign	3107600205	**5320.–**	4939.65
TAR		**2.49**	2.31

GK16TIWS

Un wok à induction pour une cuisine rapide qui respecte les aliments.

Modes de fonctionnement

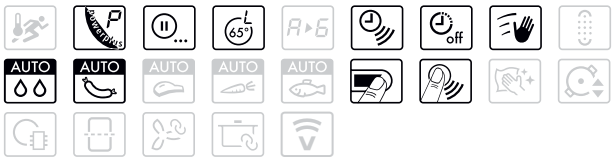

Commande et affichage

- Puissance max. par zone de cuisson: 3000 W
- BlackDesign
- Niveaux de puissance: 9
- Package de sécurité
- Affichage numérique
- Slider unique
- Gratuit: ensemble wok professionnel
  Pour travailler de façon professionnelle avec votre wok à induction, vous avez besoin des bons accessoires.
  - La poêle wok pour votre sécurité
  - Le couvercle pour cuire à l'étuvée
  - La grille-égouttoir pour les fritures
  - Le support pour le rangement ergonomique de la poêle wok après la cuisson

Informations sur l'appareil

Dimensions (L × P) 384 × 501 mm/R1,5

Raccordement 230 V~ 3000 W 16 A

Finition	N° d'article	Prix TVA incl.	hors TVA
Largeur standard: 40 cm			
DualDesign	3108800105	**4400.–**	4085.42
TAR		**2.49**	2.31

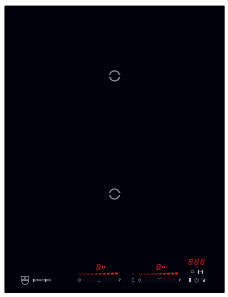

GK27TIMS

Ce plan de cuisson offre la puissance de l'induction sur une petite surface.

Modes de fonctionnement

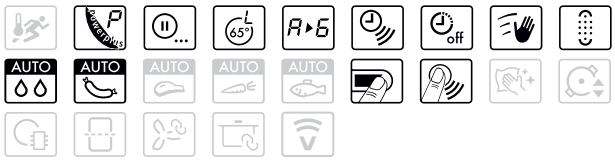

Commande et affichage

- Puissance max. par zone de cuisson: 3700 W
- Zones de cuisson: 2
- BlackDesign
- Niveaux de puissance: 9
- Package de sécurité
- Détection de fond de récipient (10–22 cm)
- Affichage numérique
- Slider multiple/sélection directe

Informations sur l'appareil

Dimensions (L × P) 384 × 501 mm/R1,5

Raccordement 230 V~ 3700 W 16 A

Finition	N° d'article	Prix TVA incl.	hors TVA
Largeur standard: 40 cm			
DualDesign	3108500205	**2300.–**	2135.56
TAR		**2.49**	2.31

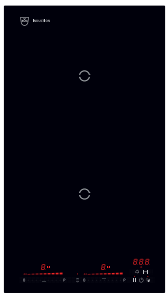

GK26TIMS

Un plan de cuisson à induction compact, avec deux zones de cuisson – idéal à combiner.

Modes de fonctionnement

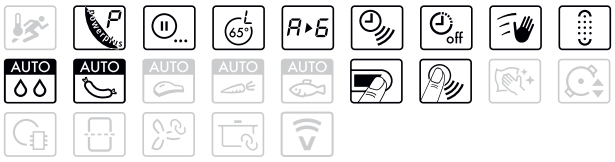

Commande et affichage

- Puissance max. par zone de cuisson: 3700 W
- Zones de cuisson: 2
- BlackDesign
- Niveaux de puissance: 9
- Package de sécurité
- Détection de fond de récipient (10–22 cm)
- Affichage numérique
- Slider multiple/sélection directe

Informations sur l'appareil

Dimensions (L × P) 281 × 501 mm/R1,5

Raccordement 230 V~ 3700 W 16 A

Finition	N° d'article	Prix TVA incl.	hors TVA
Largeur standard: 30 cm			
DualDesign	3108400205	**2080.–**	1931.29
TAR		**2.49**	2.31

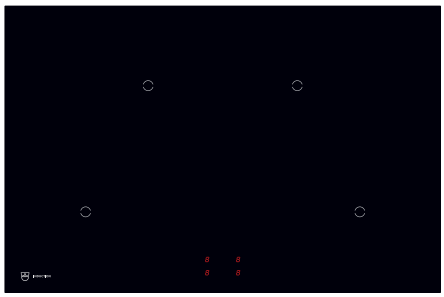

GK47IMAD

Uniquement en combinaison avec coffret de commande à encastrer/ boutons ESIS4 ou ESIE4.

Modes de fonctionnement

Commande et affichage

- Puissance max. par zone de cuisson: 3000 W
- Zones de cuisson: 4
- BlackDesign
- Niveaux de puissance: 9
- Package de sécurité
- Détection de fond de récipient (10–22 cm)
- Affichage numérique
- Commande par boutons externes

Informations sur l'appareil

Dimensions (L × P) 761 × 501 mm/R1,5

Raccordement	400 V 2N~	7400 W	16 A

Finition	**N° d'article**	**Prix TVA incl.**	hors TVA
Largeur standard: 80 cm			
Encastrement à fleur	3105900402	**3740.–**	3472.61
TAR		**2.49**	2.31

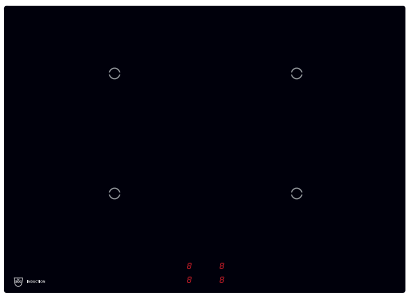

GK46IMXD

Uniquement en combinaison avec coffret de commande à encastrer/ boutons ESIS4 ou ESIE4.

Modes de fonctionnement

Commande et affichage

- Puissance max. par zone de cuisson: 3700 W
- Zones de cuisson: 4
- BlackDesign
- Niveaux de puissance: 9
- Package de sécurité
- Détection de fond de récipient (10–22 cm)
- Affichage numérique
- Commande par boutons externes

Informations sur l'appareil

Dimensions (L × P) 691 × 501 mm/R1,5

Raccordement	400 V 2N~	7400 W	16 A

Finition	**N° d'article**	**Prix TVA incl.**	hors TVA
Largeur standard: 70 cm			
Encastrement à fleur	3100300402	**3260.–**	3026.93
TAR		**2.49**	2.31

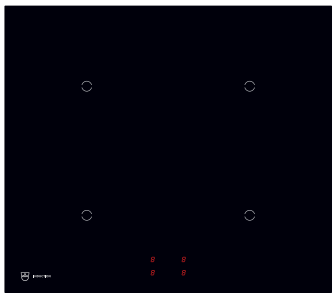

GK47IMD

Uniquement en combinaison avec coffret de commande à encastrer/ boutons ESIS4 ou ESIE4.

Modes de fonctionnement

Commande et affichage

- Puissance max. par zone de cuisson: 3000 W
- Zones de cuisson: 4
- BlackDesign
- Niveaux de puissance: 9
- Package de sécurité
- Détection de fond de récipient (10–22 cm)
- Affichage numérique
- Commande par boutons externes

Informations sur l'appareil

Dimensions (L × P) 571 × 501 mm/R1,5

Raccordement 400 V 2N~ 7400 W 16 A

Finition	**N° d'article**	**Prix TVA incl.** hors TVA	
Largeur standard: 60 cm			
Encastrement à fleur	3106000402	**3050.–**	2831.94
TAR		**2.49**	2.31

4 boutons de commande ESIE4

Finition	**N° d'article**	**Prix TVA incl.** hors TVA	
ChromeClass	11C400	**730.–**	677.81

Coffret de commande à encastrer ESIS4

Finition	**N° d'article**	**Prix TVA incl.** hors TVA	
Miroir	92A400	**930.–**	863.51

Plans de cuisson à induction pour encastrement à fleur pour le marché de remplacement

Grâce à des angles à grand rayon, ces plans de cuisson s'intègrent parfaitement dans tous les plans de travail. Les repères de centrage imprimés à la surface du verre aident l'utilisateur à positionner les ustensiles.

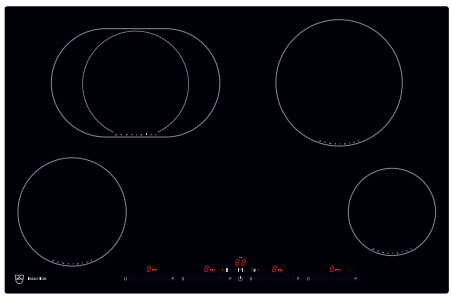

GK46TIABS

Un plan de cuisson en largeur pratique, avec commande directe par slider.

Modes de fonctionnement

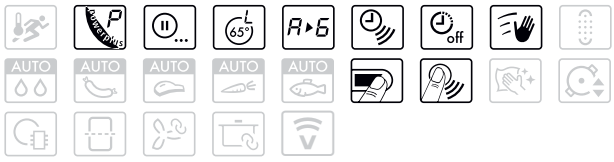

Commande et affichage

- Puissance max. par zone de cuisson: 3000 W
- Zones de cuisson: 4
- BlackDesign
- Niveaux de puissance: 9
- Package de sécurité
- Affichage numérique
- Slider multiple/sélection directe

Informations sur l'appareil

Dimensions (L × P)	*737 × 477* mm/R11		
Raccordement	380–415 V 2N~	*7400* W	16 A

Finition	**N° d'article**	**Prix TVA incl.**	hors TVA
Largeur standard: 80 cm			
Encastrement à fleur	3109700402	**4120.–**	3825.44
TAR		**2.49**	2.31

GK46TIMS

Un plan de cuisson en largeur pratique, avec commande directe par slider.

Modes de fonctionnement

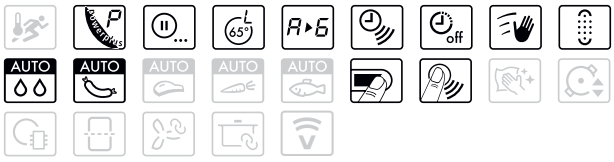

Commande et affichage

- Puissance max. par zone de cuisson: 3700 W
- Zones de cuisson: 4
- BlackDesign
- Niveaux de puissance: 9
- Package de sécurité
- Détection de fond de récipient (10–22 cm)
- Affichage numérique
- Slider multiple/sélection directe

Informations sur l'appareil

Dimensions (L × P)	*547 × 477* mm/R11		
Raccordement	400 V 2N~	*7400* W	16 A

Finition	**N° d'article**	**Prix TVA incl.**	hors TVA
Largeur standard: 60 cm			
Encastrement à fleur	88A440	**3620.–**	3361.19
TAR		**2.49**	2.31

Dessins cotés

CookTopInduction V6000 FullFlex, GK11TIFKZS FullFlex Pureness – largeur normalisée 90 cm

Encastrement superposé avec «DualDesign»

- Rayons d'angle de la découpe de préférence ≤ 5 mm
- Rayons d'angle de l'appareil 1,5 mm

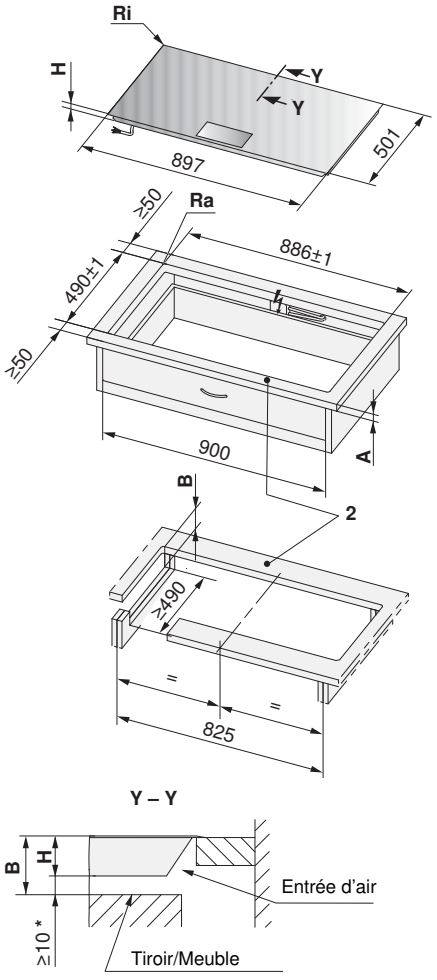

Encastrement à fleur avec «DualDesign»

- Le plan de cuisson doit pouvoir être démonté par le dessous
- Avec de plus grandes découpes du plan de travail et un rayon modifié depuis 2013! Exceptions: GK26TIQF, GK36TIPSF, GK46TIMPSF, GK46TIPSF

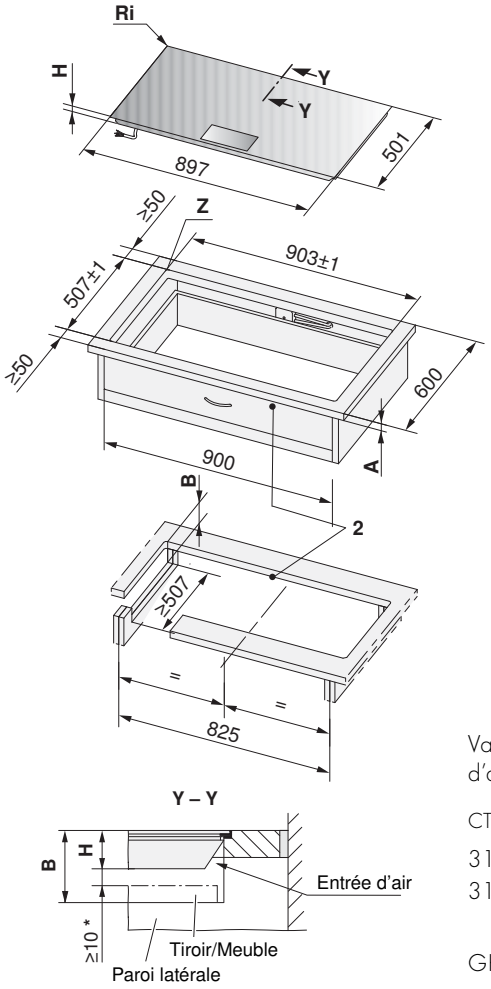

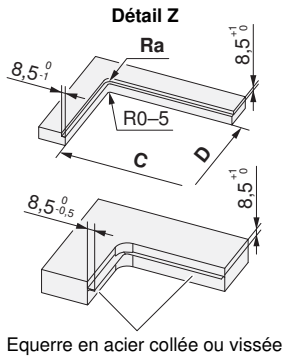

* L'espace libre est impératif!

Valable pour les numéros d'article

CTI V6000 FullFlex
3113400001
3113400002

GK11TIFKZS
3106203005

2 Les bords avant et arrière sont renforcés par le dessous. La largeur du bord est déterminée par le fabricant du revêtement en pierre. La largeur minimale du bord peut varier selon les caractéristiques de la pierre.

Type	A au gré du fabricant	B	C/D	H	Rayon d'angle Ra/Ri
CTI V6000 FullFlex, Gk11TIFKZS encastrement superposé avec «DualDesign»	≤ 40 mm	≥ 82 mm		72 mm	5/1,5 mm
CTI V6000 FullFlex, Gk11TIFKZS encastrement à fleur avec «DualDesign»	≤ 40 mm	≥ 150 mm	886/490 mm	76 mm	5/1,5 mm

A Epaisseur du plan de travail
B Dégagement nécessaire sur toute la surface de la découpe pour l'échange en SAV
H Dimension mesurée du bord supérieur du plan de travail au bord inférieur du plan de cuisson
Ri Rayons d'angle de l'appareil
Ra Rayons d'angle extérieurs de la découpe

Vous trouverez des informations détaillées sur **vzug.com**

GK57TIMS, CookTopInduktion V6000 – largeur normalisée 90 cm

Encastrement superposé avec «DualDesign»

- Rayons d'angle de la découpe de préférence ≤ 5 mm
- Rayons d'angle de l'appareil 1,5 mm

Encastrement à fleur avec «DualDesign»

- Le plan de cuisson doit pouvoir être démonté par le dessous
- Avec de plus grandes découpes du plan de travail et un rayon modifié depuis 2013! Exceptions: GK26TIQF, GK36TIPSF, GK46TIMPSF, GK46TIPSF

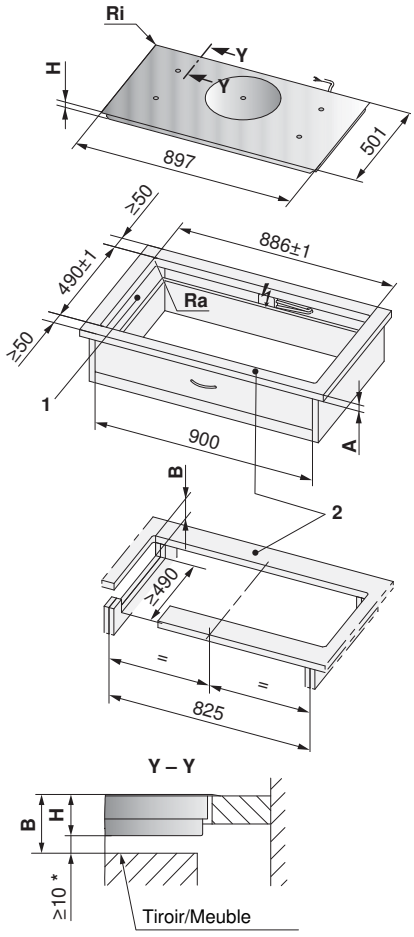

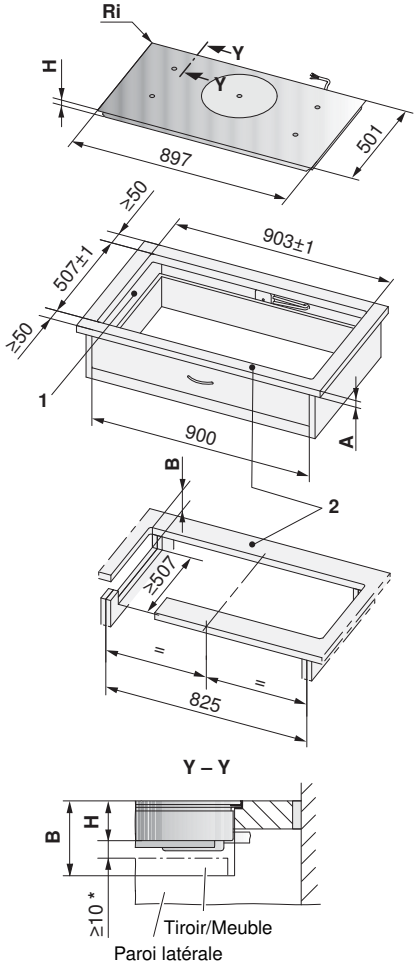

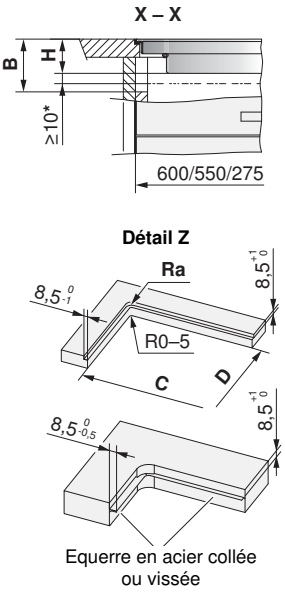

Valable pour les numéros d'article

GK57TIMS	CTI V6000
3108200505	3111400003
3108200515	3111400004
3111400003	
3111400004	

* L'espace libre est impératif!

1 Découpes dans les parois latérales gauche/droite en cas de largeur de niche de 900 mm, nécessaires pour l'aération de l'appareil.

2 Les bords avant et arrière sont renforcés par le dessous. La largeur du bord est déterminée par le fabricant du revêtement en pierre. La largeur minimale du bord peut varier selon les caractéristiques de la pierre.

Type	A au gré du fabricant	B	C/D	H	Rayon d'angle Ra/Ri
GK57TIMS, CookTopInduktion V6000 encastrement superposé avec «DualDesign»	≥ 20 mm	≥ 75 mm		53,3 mm	5/1,5 mm
GK57TIMS, CookTopInduktion V6000 encastrement à fleur avec «DualDesign»	≥ 20 mm	≥ 75 mm	886/490 mm	53,3 mm	5/1,5 mm

A Epaisseur du plan de travail (en combinaison avec un four installé directement dessous, ne s'applique pas aux petits appareils)
B Dégagement nécessaire sur toute la surface de la découpe pour l'aération et l'échange en SAV
H Dimension mesurée du bord supérieur du plan de travail au bord inférieur du plan de cuisson (ouverture de ventilation)
Ri Rayons d'angle de l'appareil
Ra Rayons d'angle extérieurs de la découpe

CookTopInduction V6000 – largeur normalisée 90 cm

Encastrement superposé avec cadre en acier chromé

- Rayons d'angle de la découpe de préférence ≤ 10 mm
- Rayons d'angle de l'appareil 8 mm

Valable pour les numéros d'article

CTI V6000

3111400001
3111400002

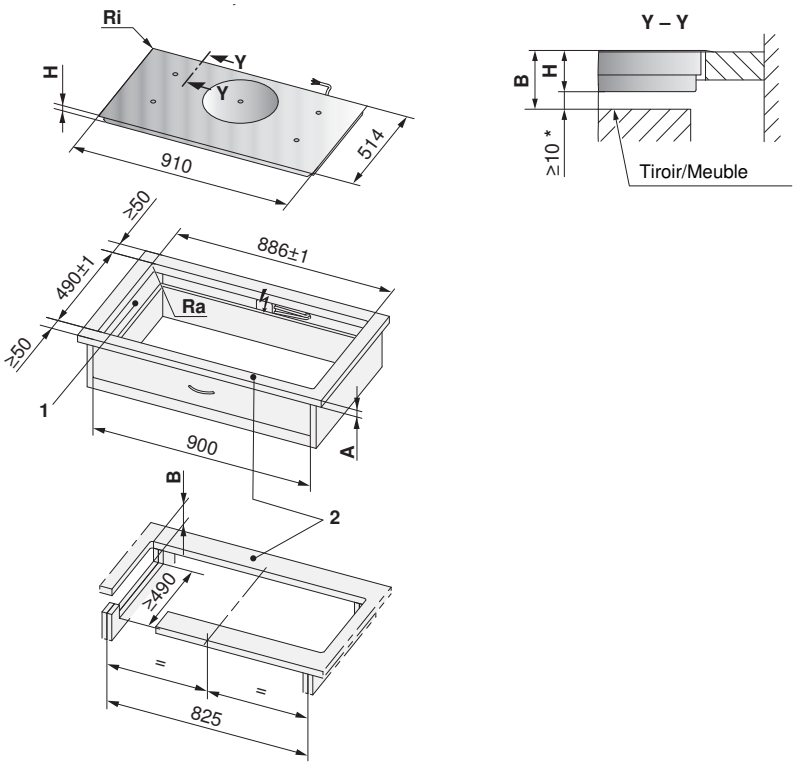

* L'espace libre est impératif!

1 Découpes dans les parois latérales gauche/droite en cas de largeur de niche de 900 mm, nécessaires pour l'aération de l'appareil.

2 Les bords avant et arrière sont renforcés par le dessous. La largeur du bord est déterminée par le fabricant du revêtement en pierre. La largeur minimale du bord peut varier selon les caractéristiques de la pierre.

Type	A au gré du fabricant	B	H	Rayon d'angle Ra/Ri
CookTopInduction V6000	≥ 20 mm	≥ 61,3 mm	51,3 mm	10/8 mm

A Epaisseur du plan de travail (en combinaison avec un four installé directement dessous, ne s'applique pas aux petits appareils)
B Dégagement nécessaire sur toute la surface de la découpe pour l'aération et l'échange en SAV
H Dimension mesurée du bord supérieur du plan de travail au bord inférieur du plan de cuisson (ouverture de ventilation)
Ri Rayons d'angle de l'appareil
Ra Rayons d'angle extérieurs de la découpe

Vous trouverez des informations détaillées sur **vzug.com**

GK46TIMPS, GK47TIMPS – largeur normalisée 90 cm

Encastrement superposé avec «DualDesign»

- Rayons d'angle de la découpe de préférence ≤ 5 mm
- Rayons d'angle de l'appareil 1,5 mm

Encastrement à fleur avec «DualDesign»

- Le plan de cuisson doit pouvoir être démonté par le dessous
- Avec de plus grandes découpes du plan de travail et un rayon modifié depuis 2013! Exceptions: GK26TIQF, GK36TIPSF, GK46TIMPSF, GK46TIPSF

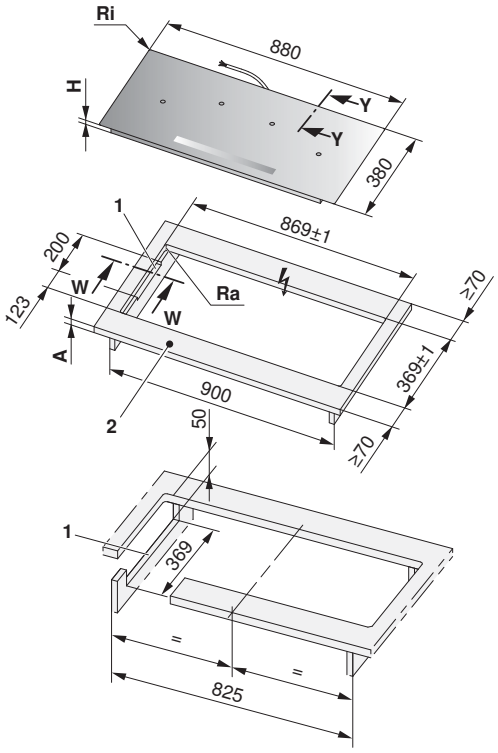

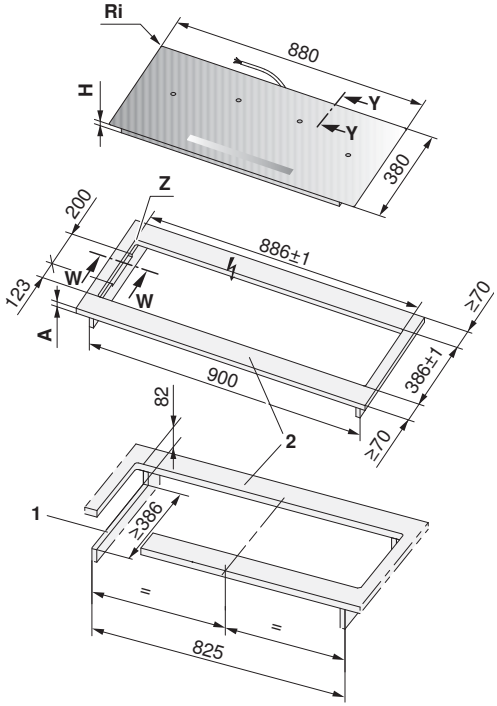

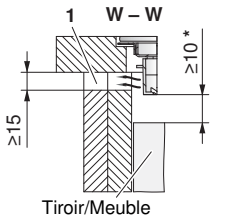

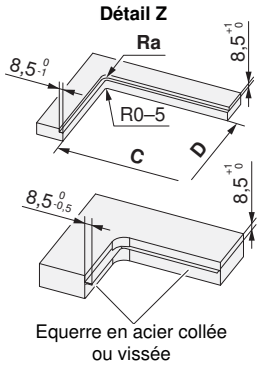

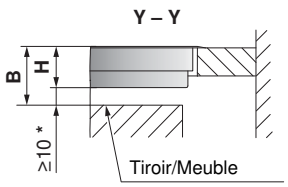

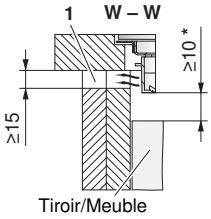

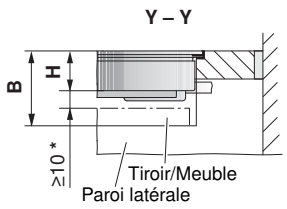

Valable pour les numéros d'article

GK46TIMPS	GK47TIMPS
3108000405	3107900405

* L'espace libre est impératif!

1 Découpes dans les parois latérales gauche/droite en cas de largeur de niche de 900 mm, nécessaires pour l'aération de l'appareil.

2 Les bords avant et arrière sont renforcés par le dessous. La largeur du bord est déterminée par le fabricant du revêtement en pierre. La largeur minimale du bord peut varier selon les caractéristiques de la pierre.

Type	A au gré du fabricant	B	C/D	H	Rayon d'angle Ra/Ri
GK46TIMPS, GK47TIMPS encastrement superposé avec «DualDesign»	≥ 20 mm	≥ 61 mm		51 mm	5/1,5 mm
GK46TIMPS, GK47TIMPS encastrement à fleur avec «DualDesign»	≥ 20 mm	≥ 75 mm	869/396 mm	51 mm	5/1,5 mm

A Epaisseur du plan de travail (en combinaison avec un four installé directement dessous, ne s'applique pas aux petits appareils)
B Dégagement nécessaire sur toute la surface de la découpe pour l'aération et l'échange en SAV
H Dimension mesurée du bord supérieur du plan de travail au bord inférieur du plan de cuisson (ouverture de ventilation)
Ri Rayons d'angle de l'appareil
Ra Rayons d'angle extérieurs de la découpe

GK46TIMAS, CookTopInduction V4000 – largeur normalisée 80 cm

Encastrement superposé avec cadre en acier chromé

- Rayons d'angle de la découpe de préférence ≤ 10 mm
- Rayons d'angle de l'appareil 8 mm

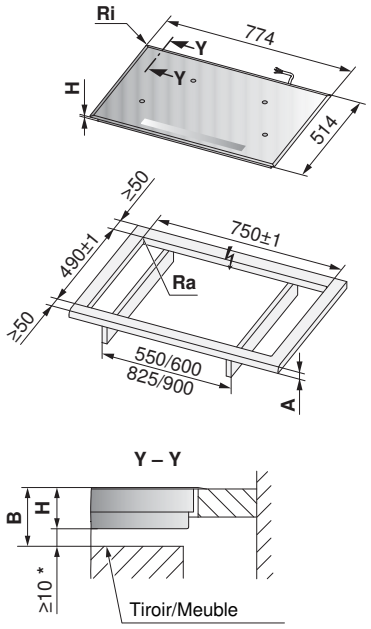

Valable pour les numéros d'article

GK46TIMAS

3109100400
3109100410

CTI V4000

3111200003
3111200004
3109100405
3109100415

* L'espace libre est impératif!
** A découper pour une largeur de niche de 550 mm

Text Hinweis auf die Seite 239?

Type	A au gré du fabricant	B	H	Rayon d'angle Ra/Ri
GK46TIMAS, CookTopInduction V4000	≥ 20 mm	≥ 60 mm	50 mm	10/8 mm

A Epaisseur du plan de travail (en combinaison avec un four installé directement dessous, ne s'applique pas aux petits appareils)
B Dégagement nécessaire sur toute la surface de la découpe pour l'aération et l'échange en SAV
H Dimension mesurée du bord supérieur du plan de travail au bord inférieur du plan de cuisson (ouverture de ventilation)
Ri Rayons d'angle de l'appareil
Ra Rayons d'angle extérieurs de la découpe

Vous trouverez des informations détaillées sur **vzug.com**

GK46TIABS, GK46TIMAS, GK47IMAD, CookTopInduction V4000 – largeur normalisée 80 cm

Encastrement superposé avec «DualDesign»

- Rayons d'angle de la découpe de préférence ≤ 10 mm
- Rayons d'angle de l'appareil 8 mm

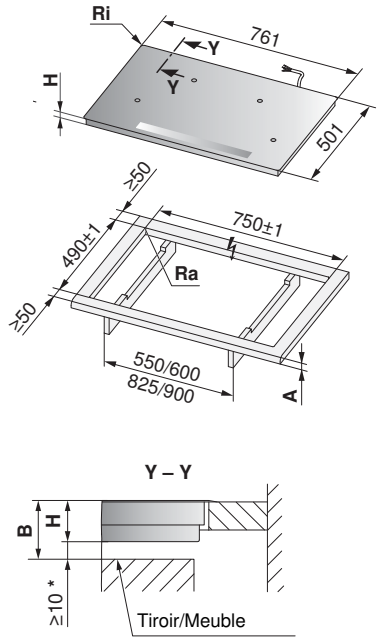

* L'espace libre est impératif!

Valable pour les numéros d'article

GK46TIABS
3109700405

Encastrement à fleur avec «DualDesign»

- Le plan de cuisson doit pouvoir être démonté par le dessous!
- Avec de plus grandes découpes du plan de travail et un rayon modifié depuis 2013! Exceptions: GK26TIQF, GK36TIPSF, GK46TIMPSF, GK46TIPSF

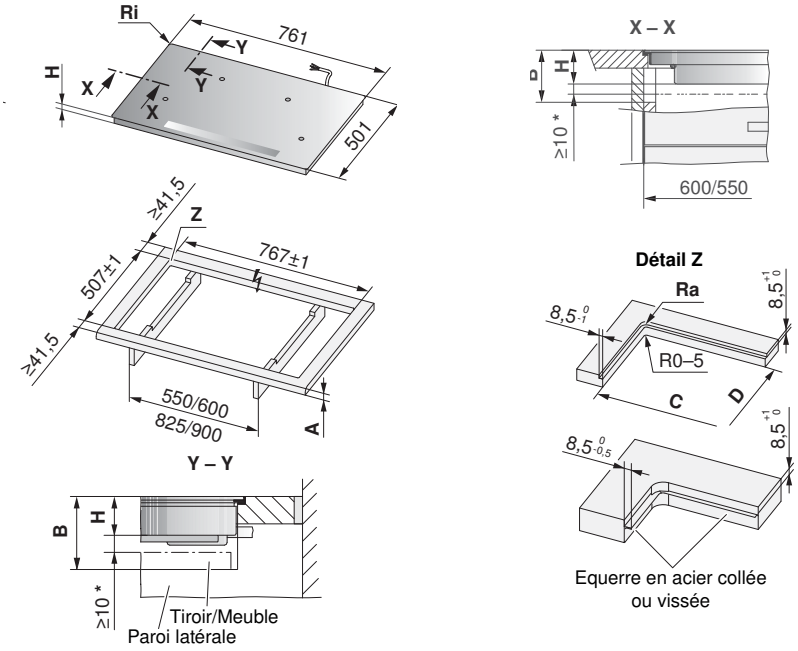

Valable pour les numéros d'article

GK46TIABS	GK47IMAD	GK46TIMAS	CTI V4000
3109700405	3105900402	3109100405	3111200003
		3109100415	3111200004

Type	A au gré du fabricant	B	C/D	H	Rayon d'angle Ra/Ri
GK46TIABS, GK46TIMAS, CookTopInduction V4000 encastrement superposé avec «DualDesign»	≥ 20 mm	≥ 60 mm		50 mm	5/1,5 mm
GK46TIABS, GK46TIMAS, GK47IMAD, CookTopInduction V4000 encastrement à fleur avec «DualDesign»	≥ 20 mm	≥ 75 mm	750/490	51,7 mm	5/1,5 mm

A Epaisseur du plan de travail (en combinaison avec un four installé directement dessous, ne s'applique pas aux petits appareils)
B Dégagement nécessaire sur toute la surface de la découpe pour l'aération et l'échange en SAV
H Dimension mesurée du bord supérieur du plan de travail au bord inférieur du plan de cuisson (ouverture de ventilation)
Ri Rayons d'angle de l'appareil
Ra Rayons d'angle extérieurs de la découpe

CookTopInduction V6000 FullFlex – largeur normalisée 70 cm

Encastrement superposé avec «DualDesign»

- Rayons d'angle de la découpe de préférence ≤ 5 mm
- Rayons d'angle de l'appareil 1,5 mm

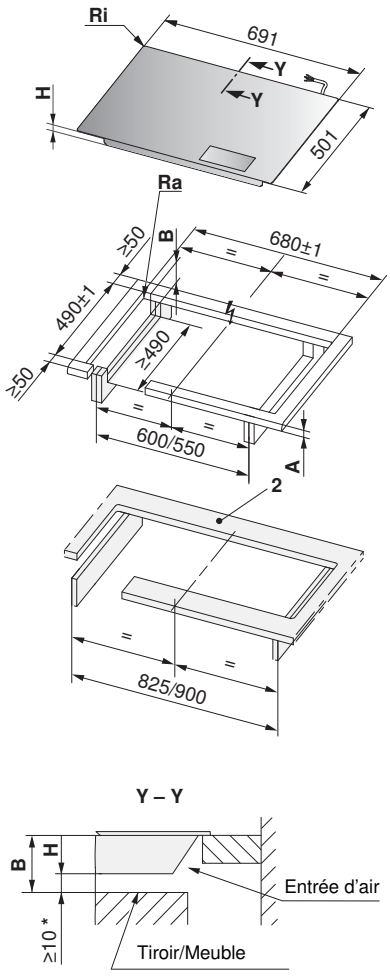

Encastrement à fleur avec «DualDesign»

- Le plan de cuisson doit pouvoir être démonté par le dessous
- Avec de plus grandes découpes du plan de travail et un rayon modifié depuis 2013! Exceptions: GK26TIQF, GK36TIPSF, GK46TIMPSF, GK46TIPSF

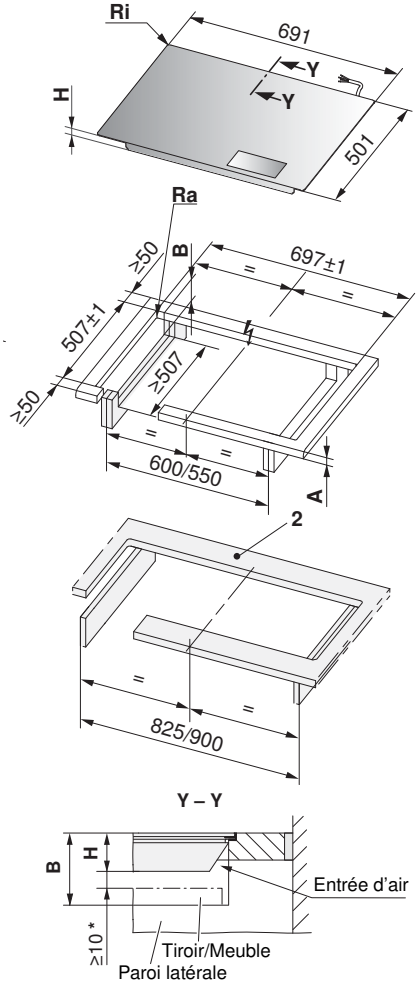

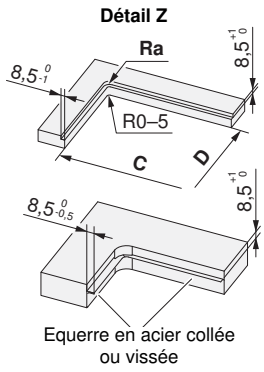

Valable pour les numéros d'article

CTI V6000 FullFlex

3113200001
3113200002

* L'espace libre est impératif!

2 Les bords avant et arrière sont renforcés par le dessous. La largeur du bord est déterminée par le fabricant du revêtement en pierre. La largeur minimale du bord peut varier selon les caractéristiques de la pierre.

Type	A au gré du fabricant	B	C/D	H	Rayon d'angle Ra/Ri
CTI V6000 FullFlex encastrement superposé avec «DualDesign»	≤ 40 mm	≥ 82 mm		72 mm	5/1,5 mm
CTI V6000 FullFlex encastrement à fleur avec «DualDesign»	≤ 40 mm	≥ 150 mm	680/490 mm	76 mm	5/1,5 mm

A Epaisseur du plan de travail
B Dégagement nécessaire sur toute la surface de la découpe pour l'échange en SAV
H Dimension mesurée du bord supérieur du plan de travail au bord inférieur du plan de cuisson
Ri Rayons d'angle de l'appareil
Ra Rayons d'angle extérieurs de la découpe

Vous trouverez des informations détaillées sur **vzug.com**

GK47TIMXS, GK46IMXD, CookTopInduction V4000 – largeur normalisée 70 cm

Encastrement superposé avec «DualDesign»

- Rayons d'angle de la découpe de préférence ≤ 10 mm
- Rayons d'angle de l'appareil 8 mm

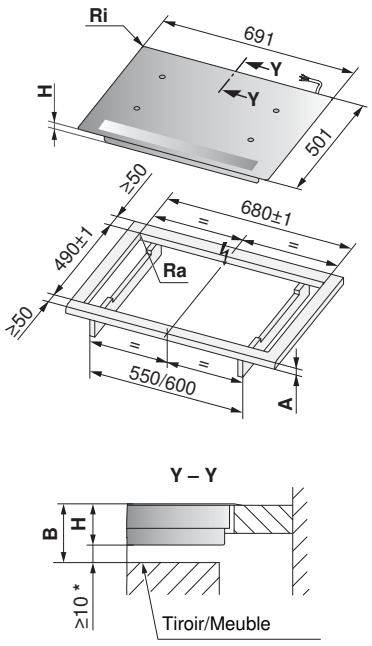

Encastrement à fleur avec «DualDesign»

- Le plan de cuisson doit pouvoir être démonté par le dessous!
- Avec de plus grandes découpes du plan de travail et un rayon modifié depuis 2013! Exceptions: GK26TIQF, GK36TIPSF, GK46TIMPSF, GK46TIPSF

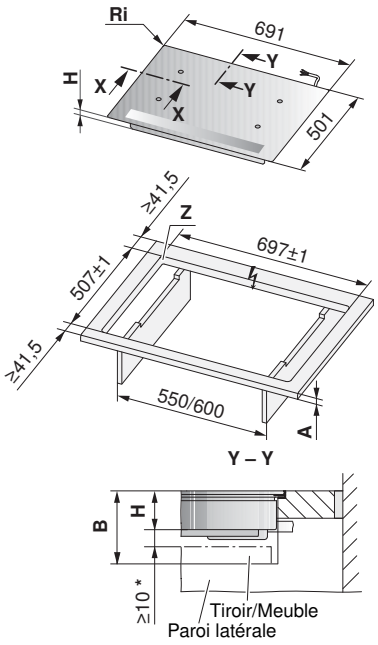

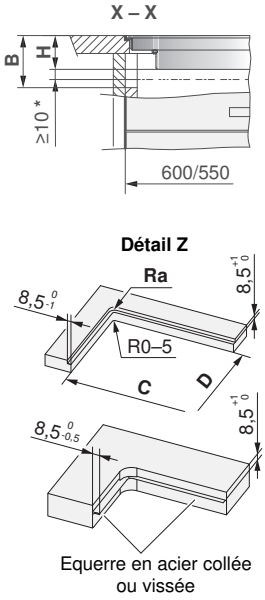

* L'espace libre est impératif!

Valable pour les numéros d'article

GK47TIMXS	CookTopInduction V4000
3109800405	3111600003
	3111600004

Valable pour les numéros d'article

GK47TIMXS	GK46IMXD	CookTopInduction V4000
3109800405	3100300402	3111600003
		3111600004

Type	A au gré du fabricant	B	C/D	H	Rayon d'angle Ra/Ri
GK47TIMXS, CookTopInduction V4000 encastrement superposé avec «DualDesign»	≥ 20 mm	≥ 60 mm		50 mm	5/1,5 mm
GK46TIMXD encastrement à fleur avec «DualDesign»	≥ 20 mm	≥ 75 mm	680/490	51,7 mm	5/1,5 mm

A Epaisseur du plan de travail (en combinaison avec un four installé directement dessous, ne s'applique pas aux petits appareils)
B Dégagement nécessaire sur toute la surface de la découpe pour l'aération et l'échange en SAV
H Dimension mesurée du bord supérieur du plan de travail au bord inférieur du plan de cuisson (ouverture de ventilation)
Ri Rayons d'angle de l'appareil
Ra Rayons d'angle extérieurs de la découpe

GK47TIMXS, CookTopInduktion V4000 – largeur normalisée 70 cm

Encastrement superposé avec cadre en acier chromé

- Rayons d'angle de la découpe de préférence ≤ 10 mm
- Rayons d'angle de l'appareil 8 mm

Valable pour les numéros d'article

GK47TIMXS	CookTopInduction V4000
3109800400	3111600001 3111600002

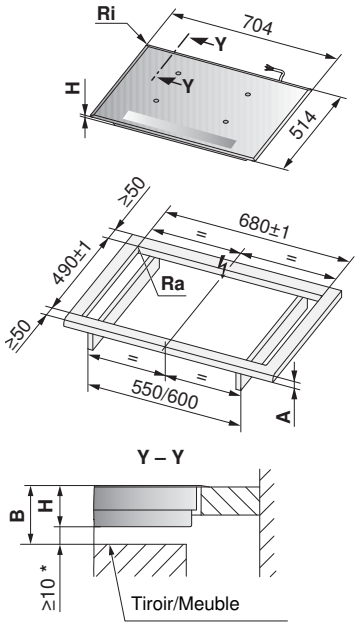

* L'espace libre est impératif!
** A découper pour une largeur de niche de 550 mm

Type	A au gré du fabricant	B	H	Rayon d'angle Ra/Ri
GK47TIMXS, CookTopInduction V4000	≥ 20 mm	≥ 60 mm	50 mm	10/8 mm

A Epaisseur du plan de travail (en combinaison avec un four installé directement dessous, ne s'applique pas aux petits appareils)
B Dégagement nécessaire sur toute la surface de la découpe pour l'aération et l'échange en SAV
H Dimension mesurée du bord supérieur du plan de travail au bord inférieur du plan de cuisson (ouverture de ventilation)
Ri Rayons d'angle de l'appareil
Ra Rayons d'angle extérieurs de la découpe

GK27TIYSZ – largeur normalisée 60 cm

Encastrement superposé avec «DualDesign»

- Rayons d'angle de la découpe de préférence ≤ 5 mm
- Rayons d'angle de l'appareil 1,5 mm

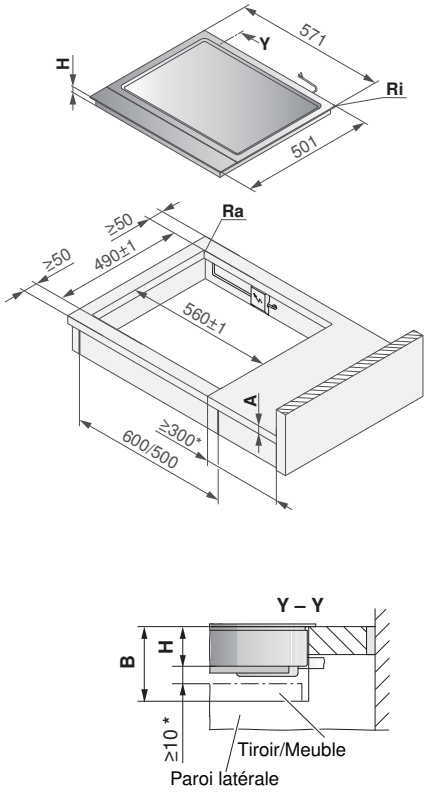

Encastrement à fleur avec «DualDesign»

- Le plan de cuisson doit pouvoir être démonté par le dessous
- Avec de plus grandes découpes du plan de travail et un rayon modifié depuis 2013! Exceptions: GK26TIQF, GK36TIPSF, GK46TIMPSF, GK46TIPSF

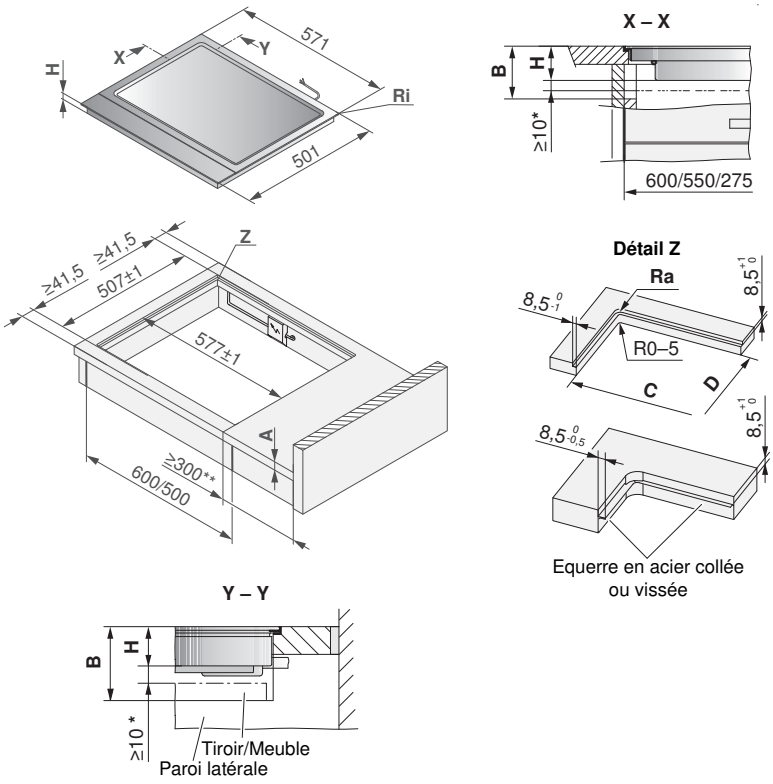

* L'espace libre est impératif!

** Des deux côtés, pour raisons techniques

Valable pour les numéros d'article

GK27TIYSZ

3107600205

Type	A au gré du fabricant	B	C/D	H	Rayon d'angle Ra/Ri
GK27TIYSZ encastrement superposé avec «DualDesign»	≥ 20 mm	≥ 77,6 mm		64 mm	0-5/1,5 mm
GK27TIYSZ encastrement à fleur avec «DualDesign»	≥ 20 mm	≥ 73,6 mm	560/490 mm	64 mm	5/1,5 mm

A Epaisseur du plan de travail (en combinaison avec un four installé directement dessous, ne s'applique pas aux petits appareils)

B Dégagement nécessaire sur toute la surface de la découpe pour l'aération et l'échange en SAV

H Dimension mesurée du bord supérieur du plan de travail au bord inférieur du plan de cuisson (ouverture de ventilation)

Ri Rayons d'angle de l'appareil

Ra Rayons d'angle extérieurs de la découpe

CookTopInduction V4000 – largeur normalisée 60 cm

Encastrement dans des découpes spéciales pour obturations complètes en acier au chrome-nickel avec éclisses de fixation

- Rayons d'angle de la découpe de préférence ≤ 10 mm
- Rayons d'angle de l'appareil 8 mm

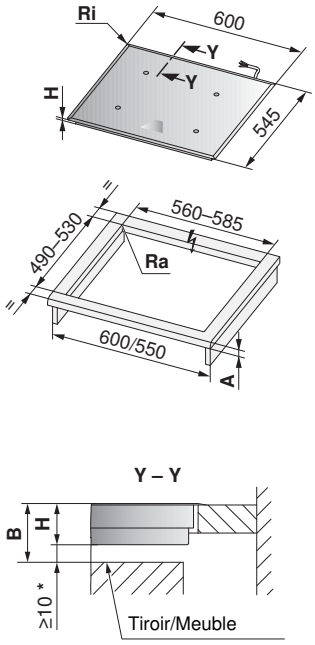

* L'espace libre est impératif!
** A découper pour une largeur de niche de 550 mm

Valable pour les numéros d'article

CTI V4000

3111500003
3111500004

Type	A au gré du fabricant	B	H	Rayon d'angle Ra/Ri
CookTopInduction V4000	≥ 20 mm	≥ 58,2 mm	48,2 mm	10/8 mm

A Epaisseur du plan de travail (en combinaison avec un four installé directement dessous)
B Dégagement nécessaire sur toute la surface de la découpe pour l'aération et l'échange en SAV
H Dimension mesurée du bord supérieur du plan de travail au bord inférieur du plan de cuisson (ouverture de ventilation)
Ri Rayons d'angle de l'appareil
Ra Rayons d'angle extérieurs de la découpe

CookTopInduction V4000, GK47TIMS, GK46TIMG, GK46TIG – largeur normalisée 60 cm

Encastrement superposé avec cadre en acier chromé

- Rayons d'angle de la découpe de préférence ≤ 10 mm
- Rayons d'angle de l'appareil 8 mm

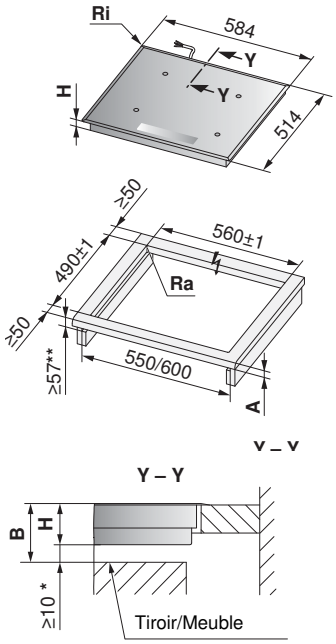

Valable pour les numéros d'article

GK47TIMS	CTI V4000
3109900400	3111500001
3109900410	3111500002

GK46TIMG	GK46TIG
3109000400	3107800400

* L'espace libre est impératif!

** A découper pour une largeur de niche de 550 mm

Type	A au gré du fabricant	B	H	Rayon d'angle Ra/Ri
CookTopInduction V4000, GK47TIMS, GK46TIMG, GK46TIG	≥ 20 mm	≥ 60 mm	50 mm	10/8 mm

A Epaisseur du plan de travail (en combinaison avec un four installé directement dessous, ne s'applique pas aux petits appareils)

B Dégagement nécessaire sur toute la surface de la découpe pour l'aération et l'échange en SAV

H Dimension mesurée du bord supérieur du plan de travail au bord inférieur du plan de cuisson (ouverture de ventilation)

Ri Rayons d'angle de l'appareil

Ra Rayons d'angle extérieurs de la découpe

GK47TIMS, GK46TIMG, GK46TIG, GK47IMD, CookTopInduction V4000 – largeur normalisée 60 cm

Encastrement superposé avec «DualDesign»

- Rayons d'angle de la découpe de préférence ≤ 10 mm
- Rayons d'angle de l'appareil 8 mm

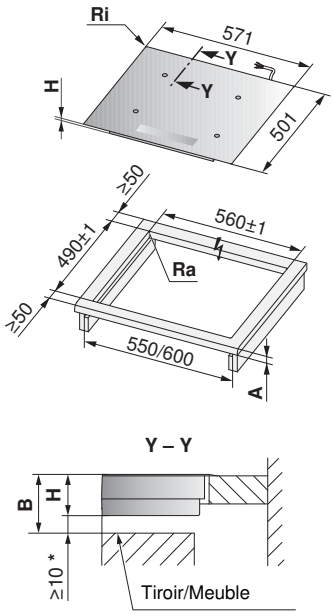

Encastrement à fleur avec «DualDesign»

- Le plan de cuisson doit pouvoir être démonté par le dessous!
- Avec de plus grandes découpes du plan de travail et un rayon modifié depuis 2013!
  Exceptions: GK26TIQF, GK36TIPSF, GK46TIMPSF, GK46TIPSF

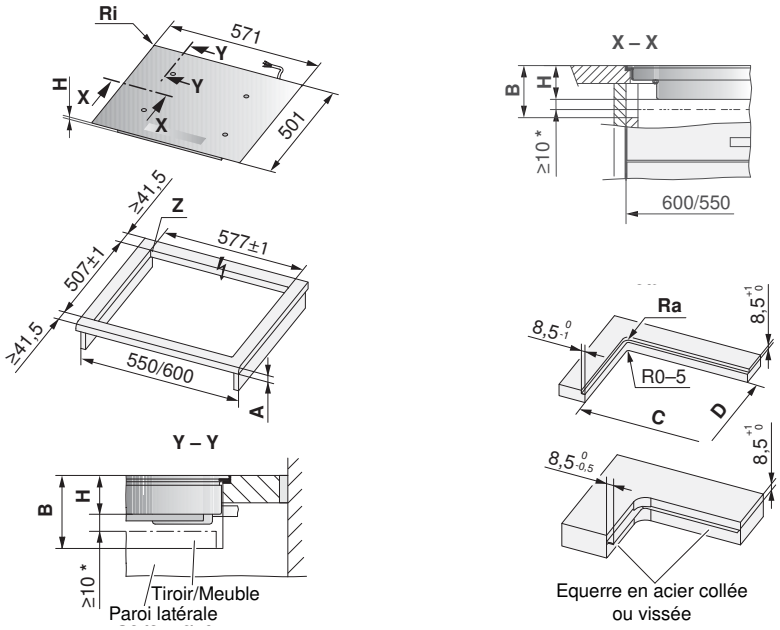

* L'espace libre est impératif!

Valable pour les numéros d'article

GK47TIMS	CTI V4000
3109900405	3111500005
3109900415	3111500006

GK46TIMG	GK46TIG
3109000405	3107800405

Valable pour les numéros d'article

GK47TIMS	GK47IMD	CTI V4000
3109900405	3100300402	3111500005
3109900415		3111500006

GK46TIMG	GK46TIG
3109000405	3107800405

Type	A au gré du fabricant	B	C/D	H	Rayon d'angle Ra/Ri
GK47TIMS, GK46TIMG, GK46TIG, GK47IMD, CookTopInduction V4000 Encastrement superposé avec «DualDesign»	≥ 20 mm	60 mm		50 mm	5/1,5 mm
GK47TIMS, GK46TIMG, GK46TIG, GK47IMD, CookTopInduction V4000 Encastrement à fleur avec «DualDesign»	≥ 20 mm	≥ 75 mm	560/490	51,7 mm	5/1,5 mm

A Epaisseur du plan de travail (en combinaison avec un four installé directement dessous, ne s'applique pas aux petits appareils)
B Dégagement nécessaire sur toute la surface de la découpe pour l'aération et l'échange en SAV
H Dimension mesurée du bord supérieur du plan de travail au bord inférieur du plan de cuisson (ouverture de ventilation)
Ri Rayons d'angle de l'appareil
Ra Rayons d'angle extérieurs de la découpe

GK17TIYSZ – largeur normalisée 40 cm

Encastrement superposé avec «DualDesign»

- Rayons d'angle de la découpe de préférence ≤ 5 mm
- Rayons d'angle de l'appareil 1,5 mm

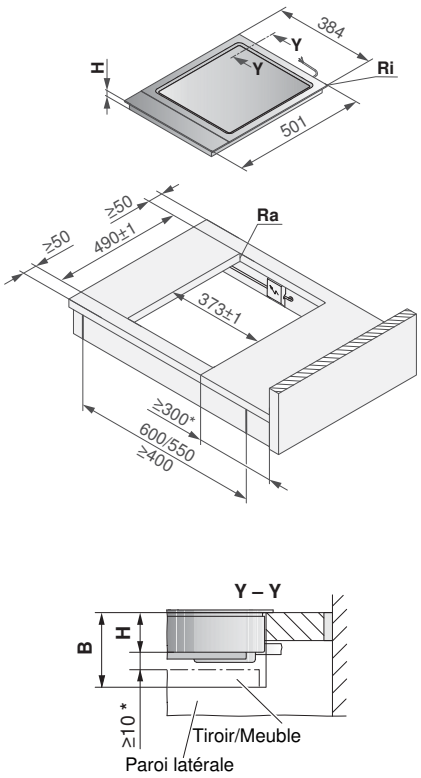

Encastrement à fleur avec «DualDesign»

- Le plan de cuisson doit pouvoir être démonté par le dessous
- Avec de plus grandes découpes du plan de travail et un rayon modifié depuis 2013! Exceptions: GK26TIQF, GK36TIPSF, GK46TIMPSF, GK46TIPSF

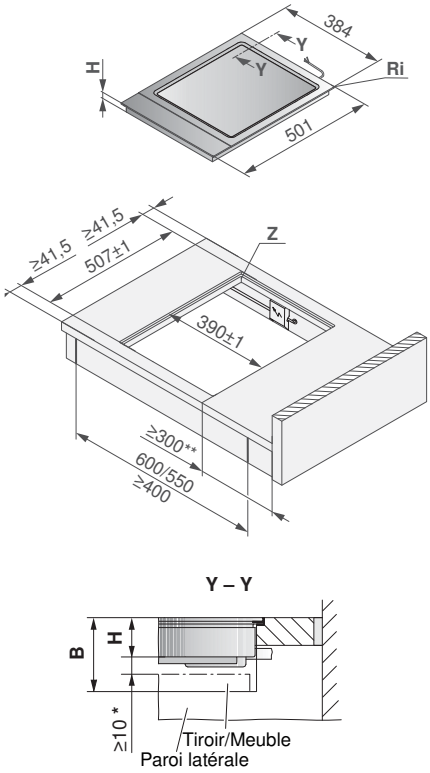

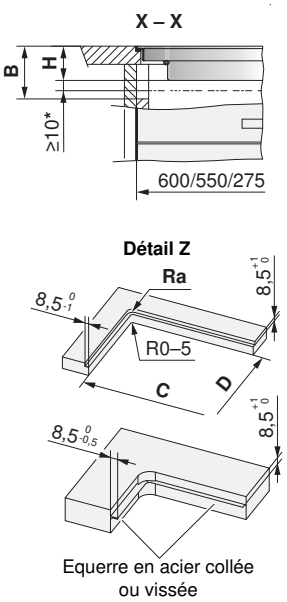

* L'espace libre est impératif!

** Des deux côtés, pour raisons techniques

Valable pour les numéros d'article

GK17TIYSZ

3107600205

Type	A au gré du fabricant	B	C/D	H	Rayon d'angle Ra/Ri
GK17TIYSZ encastrement superposé avec «DualDesign»	≥ 20 mm	≥ 77,6 mm		64 mm	5/1,5 mm
GK17TIYSZ encastrement à fleur avec «DualDesign»	≥ 20 mm	≥ 73,6 mm	373/490 mm	64 mm	5/1,5 mm

A Epaisseur du plan de travail (en combinaison avec un four installé directement dessous, ne s'applique pas aux petits appareils)
B Dégagement nécessaire sur toute la surface de la découpe pour l'aération et l'échange en SAV
H Dimension mesurée du bord supérieur du plan de travail au bord inférieur du plan de cuisson (ouverture de ventilation)
Ri Rayons d'angle de l'appareil
Ra Rayons d'angle extérieurs de la découpe

Vous trouverez des informations détaillées sur **vzug.com**

GK16TIWS – largeur normalisée 40 cm

Encastrement superposé avec «DualDesign»

- Rayons d'angle de la découpe de préférence ≤ 5 mm
- Rayons d'angle de l'appareil 1,5 mm

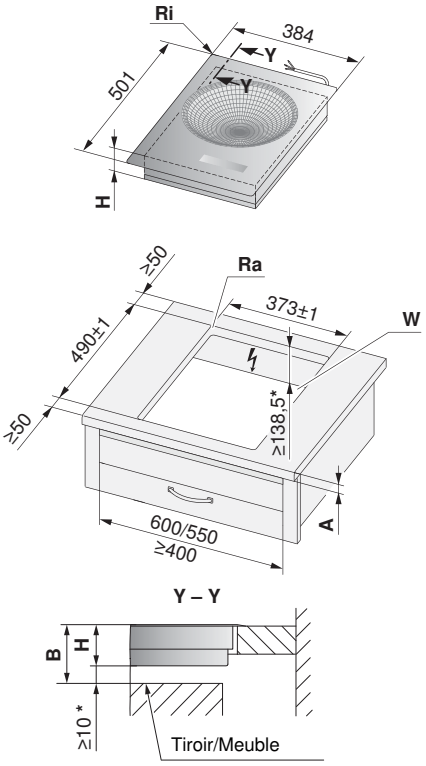

Encastrement à fleur avec «DualDesign»

- Le plan de cuisson doit pouvoir être démonté par le dessous
- Avec de plus grandes découpes du plan de travail et un rayon modifié de puis 2013! Exceptions: GK26TIQF, GK36TIPSF, GK46TIMPSF, GK46TIPSF

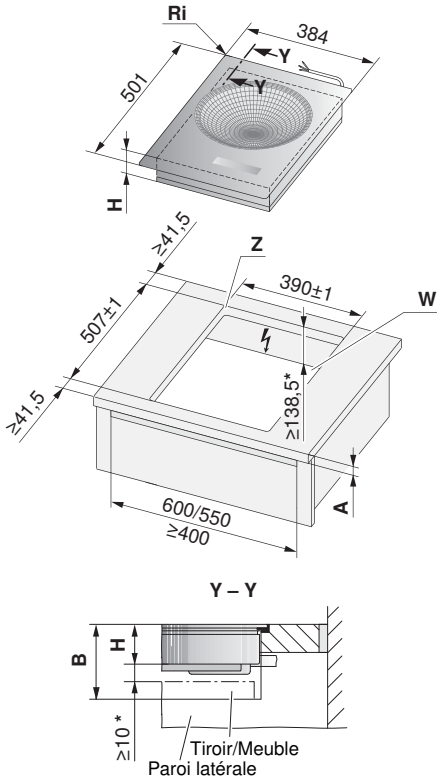

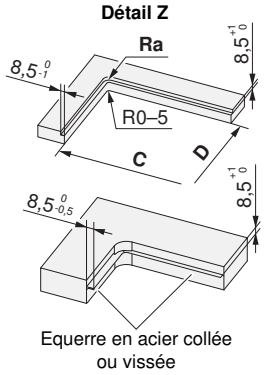

* L'espace libre est impératif!

Valable pour les numéros d'article

GK16TIWS
3108800105

Type	A au gré du fabricant	B	C/D	H	Rayon d'angle Ra/Ri
GK16TIWSZ encastrement superposé avec «DualDesign»	≥ 20 mm	≥ 138,5 mm		128,5 mm	5/1,5 mm
GK16TIWSZ encastrement à fleur avec «DualDesign»	≥ 20 mm	≥ 205 mm	373/490 mm	128,5 mm	5/1,5 mm

A Epaisseur du plan de travail (en combinaison avec un four installé directement dessous, ne s'applique pas aux petits appareils)
B Dégagement nécessaire sur toute la surface de la découpe pour l'aération et l'échange en SAV
H Dimension mesurée du bord supérieur du plan de travail au bord inférieur du plan de cuisson (ouverture de ventilation)
Ri Rayons d'angle de l'appareil
Ra Rayons d'angle extérieurs de la découpe
W Le fond intermédiaire doit pouvoir être démonté par le dessous

GK27TIMS – largeur normalisée 40 cm

Encastrement superposé avec «DualDesign»

- Rayons d'angle de la découpe de préférence ≤ 5 mm
- Rayons d'angle de l'appareil 1,5 mm

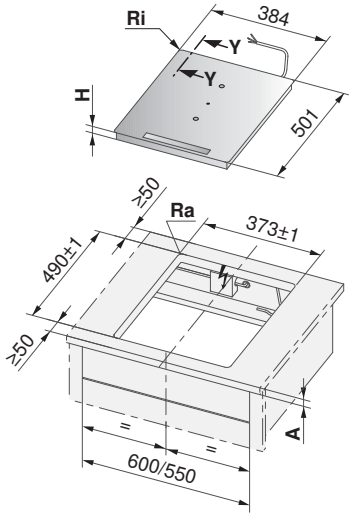

Encastrement à fleur avec «DualDesign»

- Le plan de cuisson doit pouvoir être démonté par le dessous
- Avec de plus grandes découpes du plan de travail et un rayon modifié depuis 2013! Exceptions: GK26TIQF, GK36TIPSF, GK46TIMPSF, GK46TIPSF

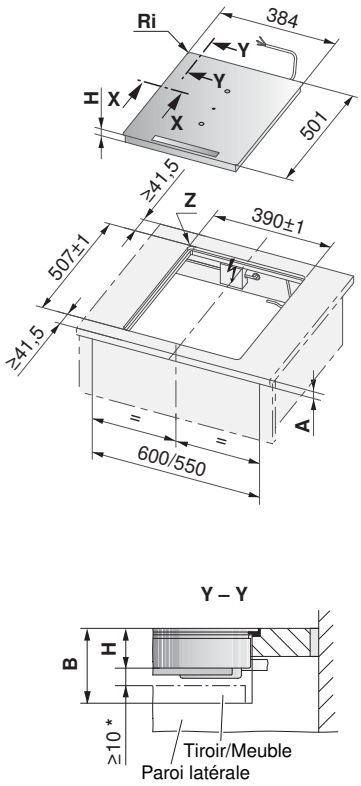

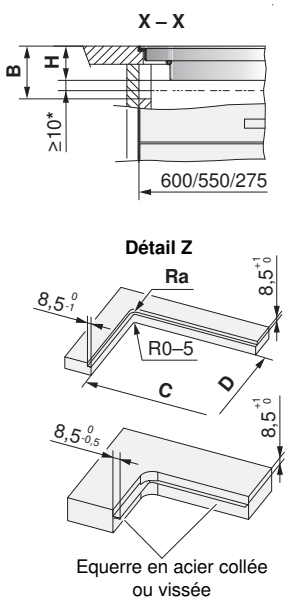

Valable pour les numéros d'article

GK27TIMS
3108500205

* L'espace libre est impératif!

Type	A au gré du fabricant	B	C/D	H	Rayon d'angle Ra/Ri
GK27TIMSZ encastrement superposé avec «DualDesign»	≥ 20 mm	≥ 61,7 mm		51,7 mm	5/1,5 mm
GK27TIMSZ encastrement à fleur avec «DualDesign»	≥ 20 mm	≥ 75 mm	373/490 mm	51,7 mm	5/1,5 mm

A Epaisseur du plan de travail (en combinaison avec un four installé directement dessous, ne s'applique pas aux petits appareils)
B Dégagement nécessaire sur toute la surface de la découpe pour l'aération et l'échange en SAV
H Dimension mesurée du bord supérieur du plan de travail au bord inférieur du plan de cuisson (ouverture de ventilation)
Ri Rayons d'angle de l'appareil
Ra Rayons d'angle extérieurs de la découpe

GK26TIMS – largeur normalisée 30 cm

Encastrement superposé avec «DualDesign»

- Rayons d'angle de la découpe de préférence ≤ 5 mm
- Rayons d'angle de l'appareil 1,5 mm

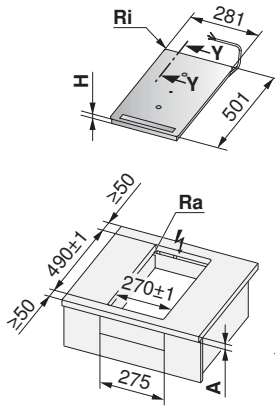

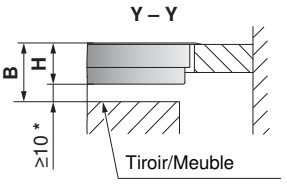

Encastrement à fleur avec «DualDesign»

- Le plan de cuisson doit pouvoir être démonté par le dessous
- Avec de plus grandes découpes du plan de travail et un rayon modifié depuis 2013! Exceptions: GK26TIQF, GK36TIPSF, GK46TIMPSF, GK46TIPSF

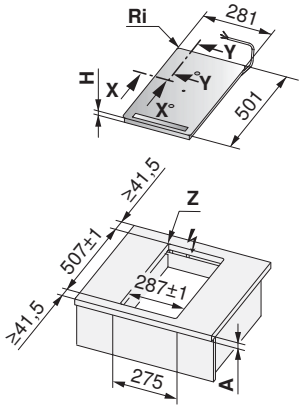

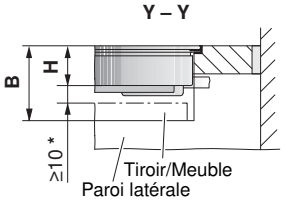

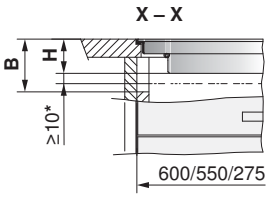

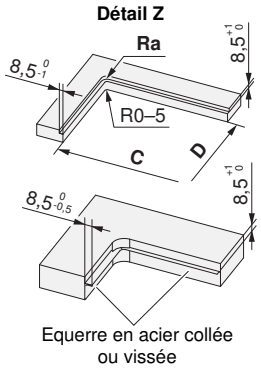

* L'espace libre est impératif!

Valable pour les numéros d'article

GK26TIMS
3108400205

Type	A au gré du fabricant	B	C/D	H	Rayon d'angle Ra/Ri
GK26TIMSZ encastrement superposé avec «DualDesign»	≥ 20 mm	≥ 61,7 mm		51,7 mm	5/1,5 mm
GK26TIMSZ encastrement à fleur avec «DualDesign»	≥ 20 mm	≥ 75 mm	270/490 mm	128,5 mm	5/1,5 mm

A Epaisseur du plan de travail (en combinaison avec un four installé directement dessous, ne s'applique pas aux petits appareils)
B Dégagement nécessaire sur toute la surface de la découpe pour l'aération et l'échange en SAV
H Dimension mesurée du bord supérieur du plan de travail au bord inférieur du plan de cuisson (ouverture de ventilation)
Ri Rayons d'angle de l'appareil
Ra Rayons d'angle extérieurs de la découpe

Vous trouverez des informations détaillées sur **vzug.com**

Dessins cotés Induction pour le marché de remplacement

GK46TIABS

Appareils pour le marché de remplacement, induction

- Le plan de cuisson doit pouvoir être démonté par le dessous!
- Rayons d'angle de l'appareil 11 mm

Valable pour les numéros d'article
GK46TIABS
3109700402

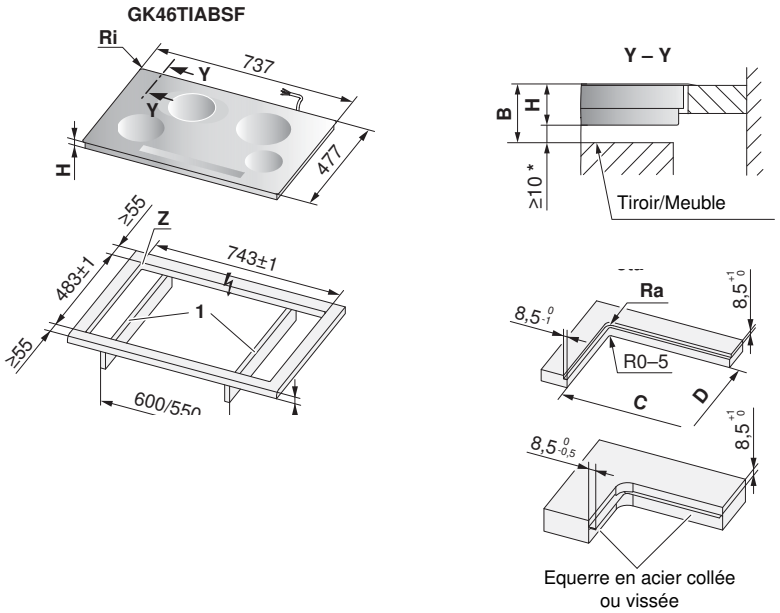

* L'espace libre est impératif!

1 En cas d'encastrement symétrique, il n'est pas nécessaire de découper les parois latérales.

Type	A au gré du fabricant	B	C/D	H	Rayon d'angle Ra/Ri
GK46TIABSF	≥ 20 mm	≥ 75 mm	726/466 mm	50 mm	14/11 mm

A Epaisseur du plan de travail (en combinaison avec un four installé directement dessous, ne s'applique pas aux petits appareils)
B Dégagement nécessaire sur toute la surface de la découpe pour l'aération et l'échange en SAV
H Dimension mesurée du bord supérieur du plan de travail au bord inférieur du plan de cuisson (ouverture de ventilation)
Ri Rayons d'angle de l'appareil
Ra Rayons d'angle extérieurs de la découpe

GK46TIMS

Appareils pour le marché de remplacement, induction

- Le plan de cuisson doit pouvoir être démonté par le dessous!
- Rayons d'angle de l'appareil 11 mm

Valable pour les numéros d'article

GK46TIMS

88A440

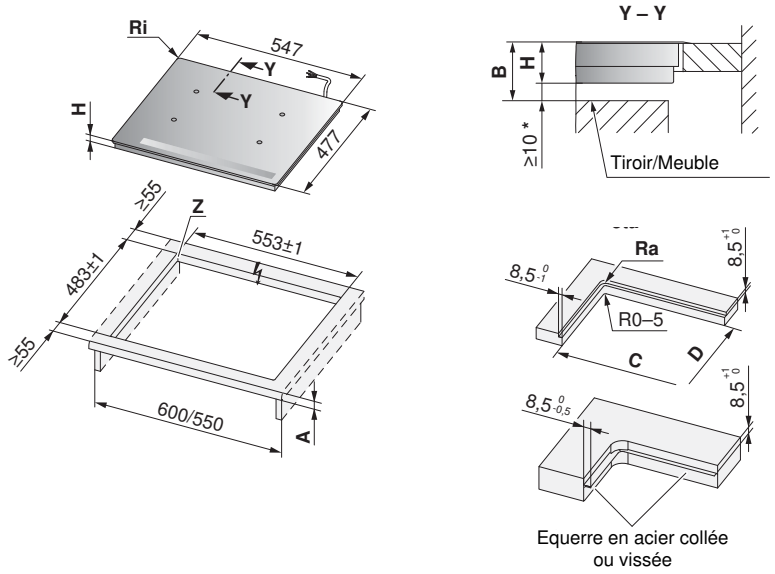

* L'espace libre est impératif!

Type	A au gré du fabricant	B	C/D	H	Rayon d'angle Ra/Ri
GK46TIMSF	≥ 20 mm	≥ 75 mm	536/466 mm	51,7 mm	14/11 mm

A Epaisseur du plan de travail (en combinaison avec un four installé directement dessous, ne s'applique pas aux petits appareils)
B Dégagement nécessaire sur toute la surface de la découpe pour l'aération et l'échange en SAV
H Dimension mesurée du bord supérieur du plan de travail au bord inférieur du plan de cuisson (ouverture de ventilation)
Ri Rayons d'angle de l'appareil
Ra Rayons d'angle extérieurs de la découpe

Comparatif de produits Toptronic

	GK55TES	GK45TEPS	GK45TEAS	GK45TEXS	GK45TEBS	GK45TES	GK45TEG	GK25TE
Largeur en cm	**90**		**80**	**70**	**60**			**30**
Page de la brochure	179	179	180	180	181	181	182	182
Finitions								
Cadre en acier chromé	■		■	■	■	■	■	
Encastrement à fleur					■			
Cadre surdimensionné			■			■		
DualDesign (encastrement en surface ou à fleur)	■	■	■	■	■	■	■	■
OptiGlass			■	■		■		
Applications								
Nombre de zones de cuisson	5	4	4	4	4	4	4	2
Nombre de zones avec PowerTronic	1							
Nombre de zones de cuisson à deux circuits		1	1	1	1	1		1
Nombre de zones de rôtissage		1	1		1			
Commande/entretien								
Commande par slider	■	■	■	■	■	■		
Minuterie	■	■	■	■	■	■	■	■
Arrêt automatique	■	■	■	■	■	■	■	■
Touche Pause	■	■	■	■	■	■	■	
Départ rapide automatique	■	■	■	■	■	■	■	■
Touche de protection pour le nettoyage	■	■	■	■	■	■		
Fonction de restauration	■	■	■	■	■	■	■	
Large espacement des zones de cuisson	■	■	■	■	■			
Sécurité enfants	■	■	■	■	■	■	■	■

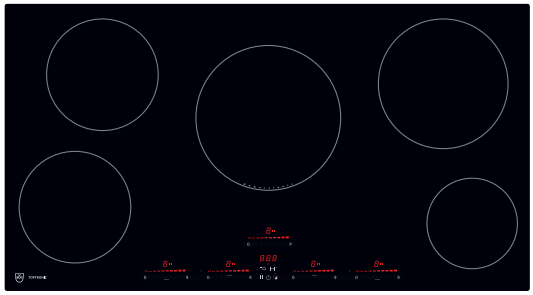

GK55TES

Ce plan de cuisson dispose d'une commande confortable sur le verre.

Modes de fonctionnement

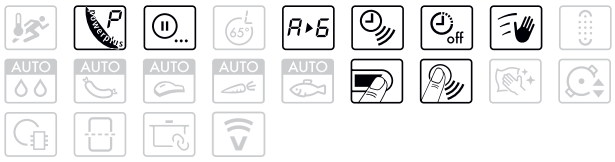

Commande et affichage

- Zones de cuisson: 5
- Dimensions des zones de cuisson: 14/18/18/21/23 cm
- BlackDesign
- Niveaux de puissance: 9
- Affichage numérique
- Slider multiple/sélection directe
- Package de sécurité

Informations sur l'appareil

Dimensions (L × P) a: 910 × 514 mm
b: 897 × 501 mm/R1,5

Raccordement 380-415 V 3 N~ 10300 W 16 A

Finition	N° d'article	Prix TVA incl.	hors TVA
Largeur standard: 90 cm			
Cadre en acier chromé[a)]	3110900500	**3560.–**	3305.48
DualDesign[b)]	3110900505	**3560.–**	3305.48
TAR		**2.49**	2.31

GK45TEPS

Un plan de cuisson panoramique élégant, offrant une largeur généreuse.

Modes de fonctionnement

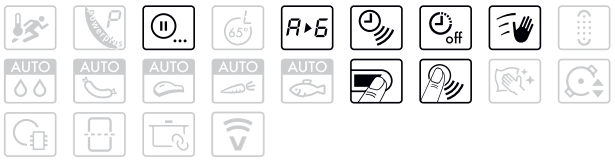

Commande et affichage

- Zones de cuisson: 4
- Dimensions des zones de cuisson: 14/18/14-21/17 × 29 cm
- BlackDesign
- Niveaux de puissance: 9
- Affichage numérique
- Slider multiple/sélection directe
- Package de sécurité

Informations sur l'appareil

Dimensions (L × P) 880 × 380 mm/R1,5

Raccordement 380-415 V 2N~ 7600 W 16 A

Finition	N° d'article	Prix TVA incl.	hors TVA
Largeur standard: 90 cm			
DualDesign	3110800405	**3130.–**	2906.22
TAR		**2.49**	2.31

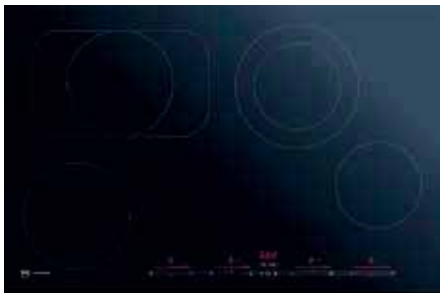

GK45TEAS

Ce plan de cuisson est également disponible avec revêtement OptiGlass.

Modes de fonctionnement

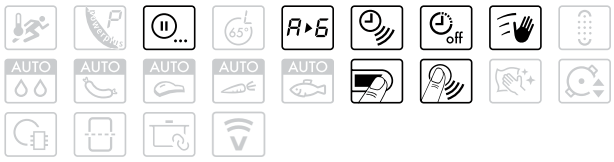

Commande et affichage

- Zones de cuisson: 4
- Dimensions des zones de cuisson: 14/18/14-21/17 × 29 cm
- BlackDesign
- Niveaux de puissance: 9
- Affichage numérique
- Slider multiple/sélection directe
- Package de sécurité

Informations sur l'appareil

Dimensions (L × P)	a: 774 × 514 mm b: 761 × 501 mm/R1,5 c: 790 × 545 mm		
Raccordement	380-415 V 2N~	7600 W	16 A

Finition	**N° d'article**	**Prix TVA incl.**	hors TVA
Largeur standard: 80 cm			
Cadre en acier chromé[a)]	3110700400	**3000.–**	2785.52
DualDesign[b)]	3110700405	**3000.–**	2785.52
Cadre surdimensionné[c)]	3110700401	**3235.–**	3003.71
Largeur standard: 80 cm, OptiGlass			
Cadre en acier chromé[a)]	3110700410	**3300.–**	3064.07
DualDesign[b)]	3110700415	**3300.–**	3064.07
TAR		**2.49**	2.31

GK45TEXS

Ce plan de cuisson est également disponible avec revêtement OptiGlass.

Modes de fonctionnement

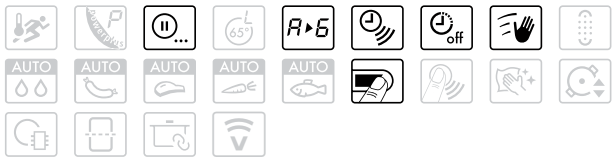

Commande et affichage

- Zones de cuisson: 4
- Dimensions des zones de cuisson: 14/18/18/14-21 cm
- BlackDesign
- Niveaux de puissance: 9
- Affichage numérique
- Slider unique
- Package de sécurité

Informations sur l'appareil

Dimensions (L × P)	a: 704 × 514 mm b: 691 × 501 mm/R1,5		
Raccordement	400 V 2~	7000 W	16 A

Finition	**N° d'article**	**Prix TVA incl.**	hors TVA
Largeur standard: 70 cm			
Cadre en acier chromé[a)]	3110600400	**2550.–**	2367.69
DualDesign[b)]	3110600405	**2550.–**	2367.69
Largeur standard: 70 cm, OptiGlass			
Cadre en acier chromé[a)]	3110600410	**2800.–**	2599.81
DualDesign[b)]	3110600415	**2800.–**	2599.81
TAR		**2.49**	2.31

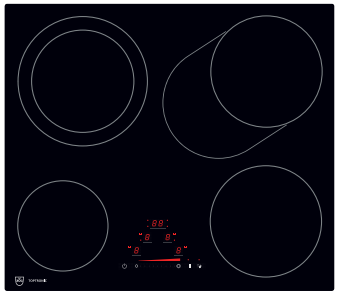

GK45TEBS

Un plan de cuisson compact, offrant de nombreuses fonctions.

Modes de fonctionnement

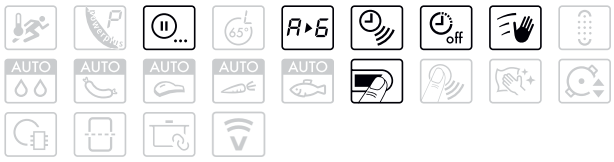

Commande et affichage

- Zones de cuisson: 4
- Dimensions des zones de cuisson: 14/18/17,5-21/17 × 26,5 cm
- BlackDesign
- Niveaux de puissance: 9
- Affichage numérique
- Slider unique
- Package de sécurité

Informations sur l'appareil

Dimensions (L × P)	a: 584 × 514 mm b: 571 × 501 mm/R1,5		
Raccordement	400 V 2~	7700 W	16 A

Finition	**N° d'article**	**Prix TVA incl.** hors TVA	
Largeur standard: 60 cm			
Cadre en acier chromé[a)]	3110300400	**2470.–**	2293.41
DualDesign[b)]	3110300405	**2470.–**	2293.41
TAR		**2.49**	2.31

GK45TES

Ce plan de cuisson est également disponible avec revêtement OptiGlass.

Modes de fonctionnement

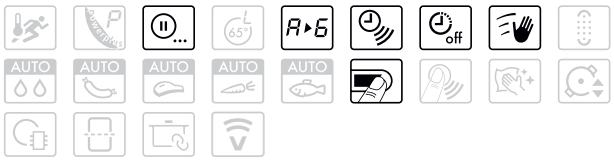

Commande et affichage

- Zones de cuisson: 4
- Dimensions des zones de cuisson: 14/14/18/17,5-21 cm
- BlackDesign
- Niveaux de puissance: 9
- Affichage numérique
- Slider unique
- Package de sécurité

Informations sur l'appareil

Dimensions (L × P)	a: 584 × 514 mm b: 571 × 501 mm/R1,5 c: 600 × 545 mm		
Raccordement	400 V 2~	6500 W	16 A

Finition	**N° d'article**	**Prix TVA incl.** hors TVA	
Largeur standard: 60 cm			
Cadre en acier chromé[a)]	3110500400	**2380.–**	2209.84
DualDesign[b)]	3110500405	**2380.–**	2209.84
Cadre surdimensionné[c)]	3110500401	**2595.–**	2409.47
Largeur standard: 60 cm, OptiGlass			
Cadre en acier chromé[a)]	3110500410	**2580.–**	2395.54
DualDesign[b)]	3110500415	**2580.–**	2395.54
Cadre surdimensionné[c)]	3110500411	**2795.–**	2595.17
TAR		**2.49**	2.31

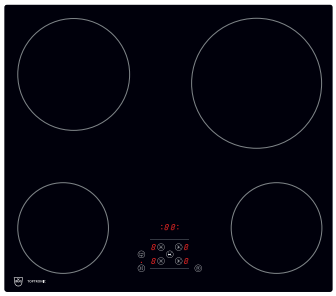

GK45TEG

L'entrée de gamme dans l'univers des plans de cuisson Toptronic.

Modes de fonctionnement

Commande et affichage

- Zones de cuisson: 4
- Dimensions des zones de cuisson: 14/14/18/21 cm
- BlackDesign
- Niveaux de puissance: 9
- Affichage numérique
- TouchControl
- Package de sécurité

Informations sur l'appareil

Dimensions (L × P) a: 584 × 514 mm
b: 571 × 501 mm/R1,5

Raccordement 400 V 2~ 6500 W 16 A

Finition	N° d'article	Prix TVA incl.	hors TVA
Largeur standard: 60 cm			
Cadre en acier chromé[a)]	3110400400	**1940.–**	1801.30
DualDesign[b)]	3110400405	**1940.–**	1801.30
TAR		**2.49**	2.31

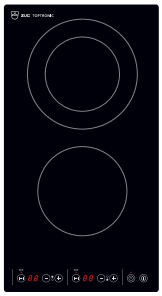

GK25TE

Un plan de cuisson à deux zones – idéal à combiner ou pour les situations d'encastrement spéciales.

Modes de fonctionnement

Commande et affichage

- Zones de cuisson: 2
- Dimensions des zones de cuisson: 14/12-18 cm
- BlackDesign
- Niveaux de puissance: 9
- Affichage numérique
- TouchControl
- Package de sécurité

Informations sur l'appareil

Dimensions (L × P) a: 281 × 501 mm/R1,5

Raccordement 220-240 V~ 3000 W 16 A

Finition	N° d'article	Prix TVA incl.	hors TVA
Largeur standard: 30 cm			
DualDesign	3111000205	**1320.–**	1225.63
TAR		**2.49**	2.31

Plans de cuisson Toptronic pour encastrement à fleur pour le marché de remplacement

Grâce à des angles à grand rayon, ces plans de cuisson s'intègrent parfaitement dans tous les plans de travail. Les repères de centrage imprimés à la surface du verre aident l'utilisateur à positionner les ustensiles.

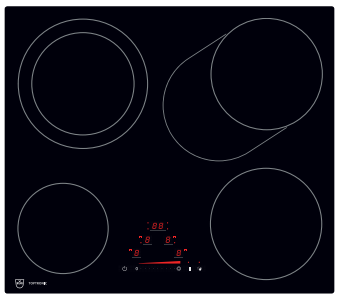

GK45TEBS

Un plan de cuisson compact, offrant de nombreuses fonctions.

Modes de fonctionnement

Commande et affichage

- Zones de cuisson: 4
- Dimensions des zones de cuisson: 14/18/17,5-21/17 × 26,5 cm
- BlackDesign
- Niveaux de puissance: 9
- Affichage numérique
- Slider unique
- Package de sécurité

Informations sur l'appareil

Dimensions (L × P)	547 × 477 mm/R11		
Raccordement	400 V 2~	7700 W	16 A

Finition	**N° d'article**	**Prix TVA incl.**	hors TVA
Largeur standard: 60 cm			
Encastrement à fleur	3110300402	**2470.–**	2293.41
TAR		**2.49**	2.31

Dessins cotés

GK55TES – largeur normalisée 90 cm

Encastrement superposé avec cadre en acier chromé.
Une largeur de 600 mm est recommandée pour l'élément se trouvant sous le plan de travail.

- Montage «click-in»
- Rayons d'angle de la découpe de préférence ≤ 10 mm
- Rayons d'angle de l'appareil 8 mm

Valable pour les numéros d'article

GK55TES
3110900500

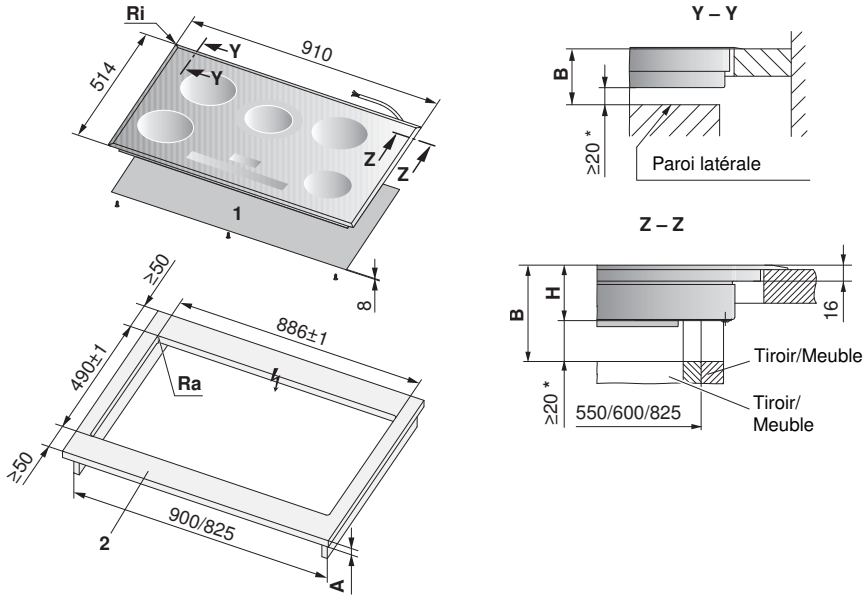

* Espace libre recommandé

1 Kit de montage de bouclier thermique

2 Les bords avant et arrière sont renforcés par le dessous. La largeur du bord est déterminée par le fabricant du revêtement en pierre. La largeur minimale du bord peut varier selon les caractéristiques de la pierre.

Type	A au gré du fabricant	B	H	Rayon d'angle Ra/Ri
GK55TESC	≥ 20 mm	≥ 70,5 mm	50,5 mm	10/8 mm

A Epaisseur du plan de travail (en combinaison avec un four installé directement dessous)
B Découpe dans les parois latérales (avec/sans kit de bouclier thermique)
H Dimension mesurée du bord supérieur du plan de travail au bord inférieur de l'auge du plan de cuisson
Ri Rayons d'angle de l'appareil
Ra Rayons d'angle extérieurs de la découpe

GK55TES – largeur normalisée 90 cm

Encastrement superposé avec «DualDesign»

- Rayons d'angle de la découpe de préférence ≤ 5 mm
- Rayons d'angle de l'appareil 1,5 mm

Encastrement à fleur avec «DualDesign». Une largeur de 600 mm est recommandée pour l'élément se trouvant sous le plan de travail. L'accès au plan de cuisson par le dessous doit être assuré. En cas d'intervention de service, la commande du plan de cuisson peut être remplacée par le dessous.

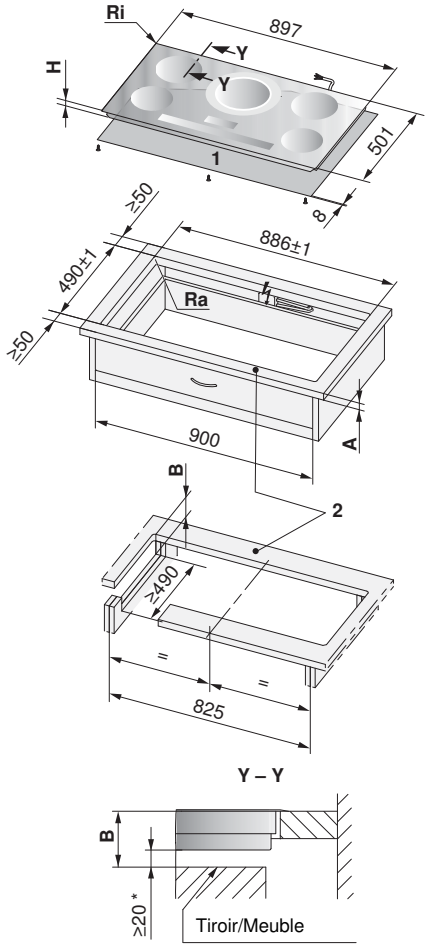

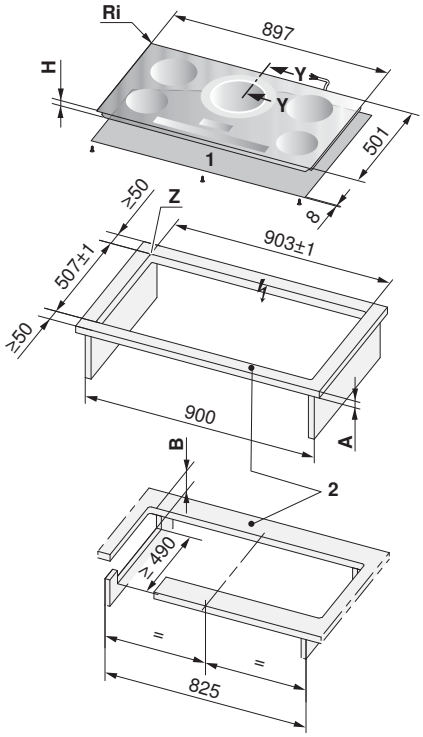

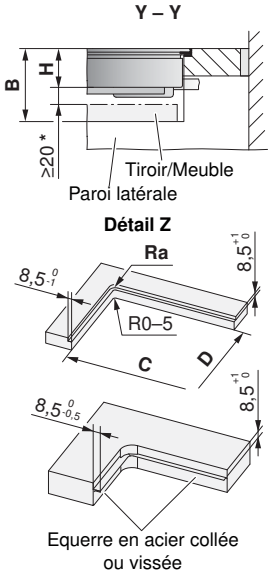

Valable pour les numéros d'article

GK55TES

3110900505

* Espace libre recommandé

1 Kit de montage de bouclier thermique

2 Les bords avant et arrière sont renforcés par le dessous. La largeur du bord est déterminée par le fabricant du revêtement en pierre. La largeur minimale du bord peut varier selon les caractéristiques de la pierre.

Type	A au gré du fabricant	B	C/D	H	Rayon d'angle Ra/Ri
GK55TESZ encastrement superposé avec «DualDesign»	≥ 20 mm	≥ 71 mm		49,3 mm	5/1,5 mm
GK55TESZ encastrement à fleur avec «DualDesign»	≥ 20 mm	≥ 86 mm	886/490 mm	47,5 mm	5/1,5 mm

A Epaisseur du plan de travail (en combinaison avec un four installé directement dessous, ne s'applique pas aux petits appareils)
B Dégagement nécessaire sur toute la surface de la découpe pour l'aération et l'échange en SAV
H Dimension mesurée du bord supérieur du plan de travail au bord inférieur du plan de cuisson (ouverture de ventilation)
Ri Rayons d'angle de l'appareil
Ra Rayons d'angle extérieurs de la découpe

GK45TEPS – largeur normalisée 90 cm

Encastrement superposé avec «DualDesign»

- Rayons d'angle de la découpe de préférence ≤ 5 mm
- Rayons d'angle de l'appareil 1,5 mm

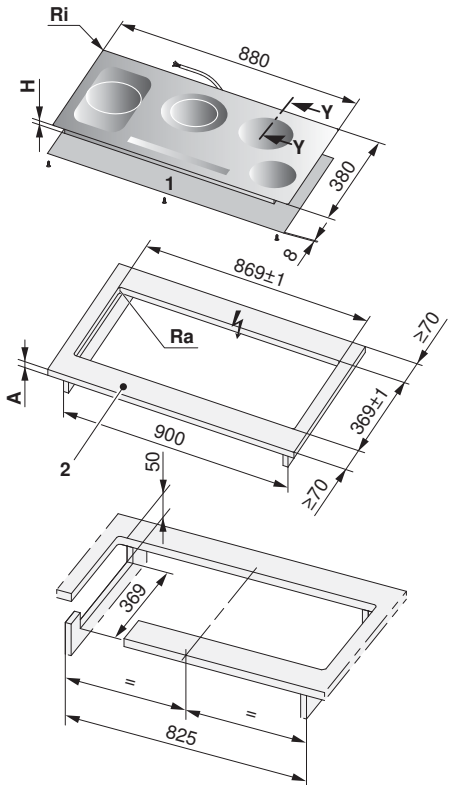

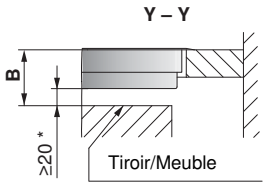

Encastrement à fleur avec «DualDesign».Une largeur de 600 mm est recommandée pour l'élément se trouvant sous le plan de travail.
L'accès au plan de cuisson par le dessous doit être assuré. En cas d'intervention de service, la commande du plan de cuisson peut être remplacée par le dessous.

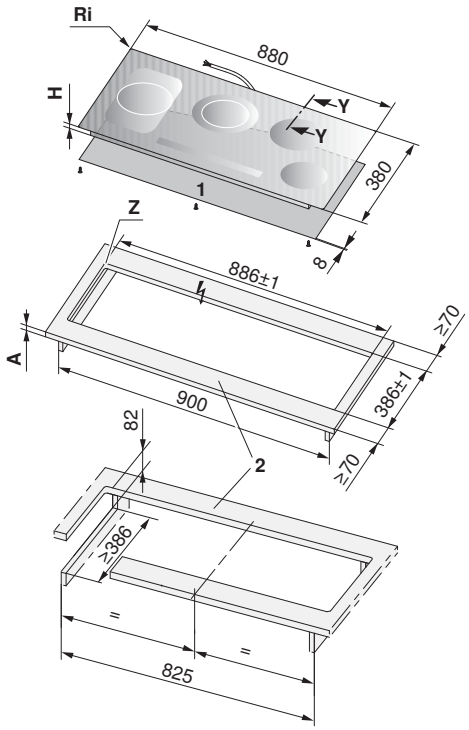

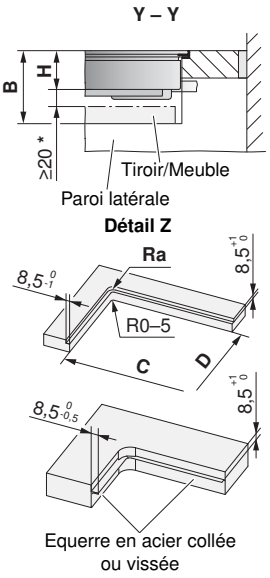

Valable pour les numéros d'article

GK45TEPS

3110800405

* Espace libre recommandé

1 Kit de montage de bouclier thermique

2 Les bords avant et arrière sont renforcés par le dessous. La largeur du bord est déterminée par le fabricant du revêtement en pierre. La largeur minimale du bord peut varier selon les caractéristiques de la pierre.

Type	A au gré du fabricant	B	C/D	H	Rayon d'angle Ra/Ri
GK45TEPSZ encastrement superposé avec «DualDesign»	≥ 20 mm	≥ 63,5 mm		43,5 mm	5/1,5 mm
GK45TEPSZ encastrement à fleur avec «DualDesign»	≥ 20 mm	≥ 82 mm	869/369 mm	43,5 mm	5/1,5 mm

A Epaisseur du plan de travail (en combinaison avec un four installé directement dessous, ne s'applique pas aux petits appareils)
B Dégagement nécessaire sur toute la surface de la découpe pour l'aération et l'échange en SAV
H Dimension mesurée du bord supérieur du plan de travail au bord inférieur du plan de cuisson (ouverture de ventilation)
Ri Rayons d'angle de l'appareil
Ra Rayons d'angle extérieurs de la découpe

Vous trouverez des informations détaillées sur **vzug.com**

GK45TEAS – largeur normalisée 80 cm

Encastrement superposé avec cadre en acier chromé. Une largeur de 600 mm est recommandée pour l'élément se trouvant sous le plan de travail.

- Montage «click-in»
- Rayons d'angle de la découpe de préférence ≤ 10 mm
- Rayons d'angle de l'appareil 8 mm

Valable pour les numéros d'article

GK45TEAS

3110700400
3110700410

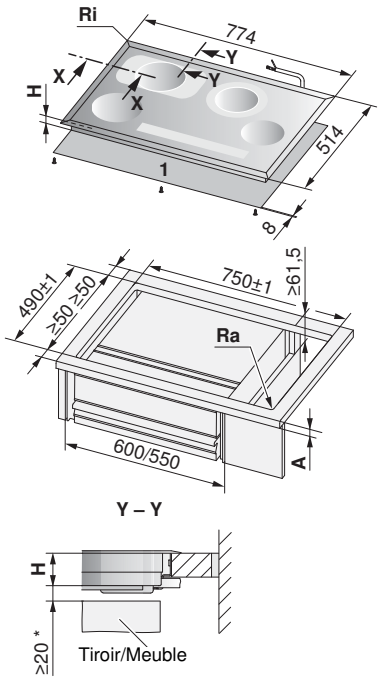

* Espace libre recommandé

1 Kit de montage de bouclier thermique

Type	A au gré du fabricant	B	H	Rayon d'angle Ra/Ri
GK45TEASC	≥ 20 mm	≥ 66,5 mm	46,5 mm	10/8 mm

A Epaisseur du plan de travail (en combinaison avec un four installé directement dessous)
B Découpe dans les parois latérales (avec/sans kit de bouclier thermique)
H Dimension mesurée du bord supérieur du plan de travail au bord inférieur de l'auge du plan de cuisson
Ri Rayons d'angle de l'appareil
Ra Rayons d'angle extérieurs de la découpe

GK45TEAS – largeur normalisée 80 cm

Encastrement superposé avec «DualDesign»

- Rayons d'angle de la découpe de préférence ≤ 5 mm
- Rayons d'angle de l'appareil 1,5 mm

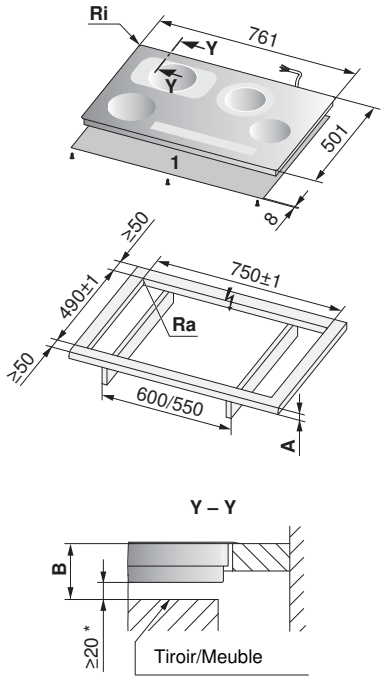

Encastrement à fleur avec «DualDesign». Une largeur de 600 mm est recommandée pour l'élément se trouvant sous le plan de travail.
L'accès au plan de cuisson par le dessous doit être assuré. En cas d'intervention de service, la commande du plan de cuisson peut être remplacée par le dessous.

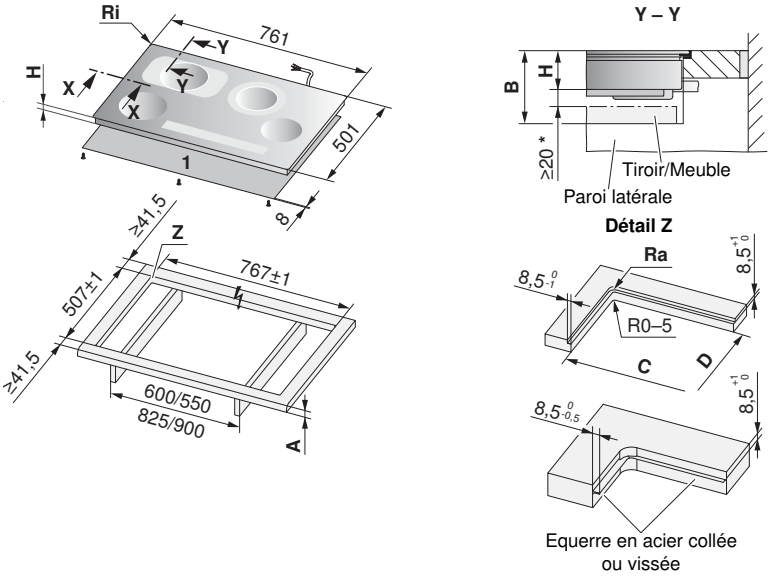

Valable pour les numéros d'article

GK45TEAS

3110700405
3110700415

* Espace libre recommandé

1 Kit de montage de bouclier thermique

Type	A au gré du fabricant	B	C/D	H	Rayon d'angle Ra/Ri
GK45TEASZ encastrement superposé avec «DualDesign»	≥ 20 mm	≥ 67,5 mm		47,5 mm	5/1,5 mm
GK45TEASZ encastrement à fleur avec «DualDesign»	≥ 20 mm	≥ 90 mm	750/490 mm	47,5 mm	5/1,5 mm

A Epaisseur du plan de travail (en combinaison avec un four installé directement dessous, ne s'applique pas aux petits appareils)
B Dégagement nécessaire sur toute la surface de la découpe pour l'aération et l'échange en SAV
H Dimension mesurée du bord supérieur du plan de travail au bord inférieur du plan de cuisson (ouverture de ventilation)
Ri Rayons d'angle de l'appareil
Ra Rayons d'angle extérieurs de la découpe

Vous trouverez des informations détaillées sur **vzug.com**

GK45TEAS – largeur normalisée 80 cm

Encastrement avec cadre de montage surdimensionné.
Une largeur de 600 mm est recommandée pour l'élément se trouvant sous le plan de travail.

- Montage «click-in» ou avec éclisses de fixation fournies.
- Encastrement dans des découpes spéciales pour obturation complète en acier au chrome-nickel avec éclisses de fixation.
- Rayons d'angle de la découpe de préférence ≤ 10 mm
- Rayons d'angle de l'appareil 8 mm

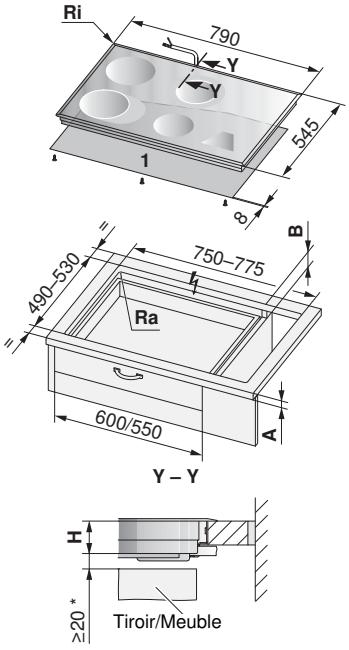

Valable pour les numéros d'article

GK45TEAS
3110700401

* Espace libre recommandé

1 Kit de montage de bouclier thermique

Type	A au gré du fabricant	B	H	Rayon d'angle Ra/Ri
GK45TEASU	≥ 20 mm	≥ 54 mm	45 mm	10/8 mm

A Epaisseur du plan de travail (en combinaison avec un four installé directement dessous)
B Découpe dans les parois latérales (avec/sans kit de bouclier thermique)
H Dimension mesurée du bord supérieur du plan de travail au bord inférieur de l'auge du plan de cuisson
Ri Rayons d'angle de l'appareil
Ra Rayons d'angle extérieurs de la découpe

GK45TEXS – largeur normalisée 70 cm

Encastrement superposé avec cadre en acier chromé.
Une largeur de 600 mm est recommandée pour l'élément se trouvant sous le plan de travail.

- Montage «click-in»
- Rayons d'angle de la découpe de préférence ≤ 10 mm
- Rayons d'angle de l'appareil 8 mm

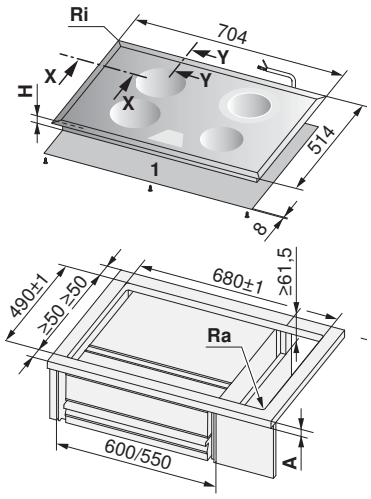

Valable pour les numéros d'article

GK45TEXS

3110600400
3110600410

* Espace libre recommandé

1 Kit de montage de bouclier thermique

Type	A au gré du fabricant	B	H	Rayon d'angle Ra/Ri
GK45TEXSC/O	≥ 20 mm	≥ 66,5 mm	46,5 mm	10/8 mm

A Epaisseur du plan de travail (en combinaison avec un four installé directement dessous)
B Découpe dans les parois latérales (avec/sans kit de bouclier thermique)
H Dimension mesurée du bord supérieur du plan de travail au bord inférieur de l'auge du plan de cuisson
Ri Rayons d'angle de l'appareil
Ra Rayons d'angle extérieurs de la découpe

GK45TEXS – largeur normalisée 70 cm

Encastrement superposé avec «DualDesign»

- Rayons d'angle de la découpe de préférence ≤ 5 mm
- Rayons d'angle de l'appareil 1,5 mm

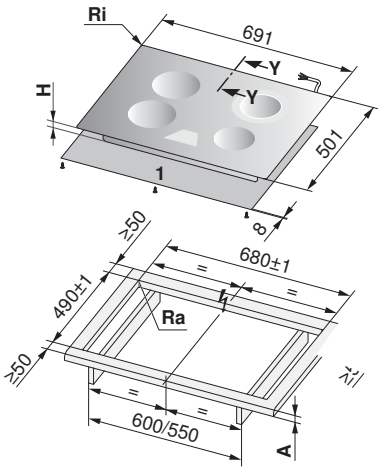

Encastrement à fleur avec «DualDesign». Une largeur de 600 mm est recommandée pour l'élément se trouvant sous le plan de travail. L'accès au plan de cuisson par le dessous doit être assuré. En cas d'intervention de service, la commande du plan de cuisson peut être remplacée par le dessous.

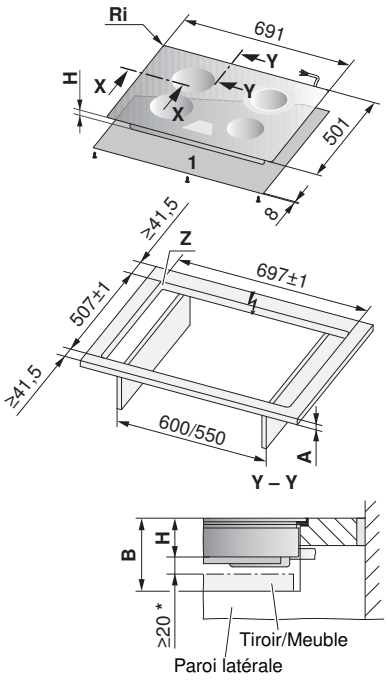

Valable pour les numéros d'article

GK45TEXS

3110600405
3110600415

* Espace libre recommandé

1 Kit de montage de bouclier thermique

Type	A au gré du fabricant	B	C/D	H	Rayon d'angle Ra/Ri
GK45TEXSZ/O encastrement superposé avec «DualDesign»	≥ 20 mm	≥ 90 mm		47,5 mm	5/1,5 mm
GK45TEXSZ/O encastrement à fleur avec «DualDesign»	≥ 20 mm	≥ 90 mm	680/490 mm	47,5 mm	5/1,5 mm

A Epaisseur du plan de travail (en combinaison avec un four installé directement dessous, ne s'applique pas aux petits appareils)
B Dégagement nécessaire sur toute la surface de la découpe pour l'aération et l'échange en SAV
H Dimension mesurée du bord supérieur du plan de travail au bord inférieur du plan de cuisson (ouverture de ventilation)
Ri Rayons d'angle de l'appareil
Ra Rayons d'angle extérieurs de la découpe

GK45TEBS, GK45TES, GK45TEG – largeur normalisée 60 cm

Encastrement superposé avec cadre en acier chromé.
Une largeur de 600 mm est recommandée pour l'élément se trouvant sous le plan de travail.

- Montage «click-in»
- Rayons d'angle de la découpe de préférence ≤ 10 mm
- Rayons d'angle de l'appareil 8 mm

Valable pour les numéros d'article

GK45TEBS	GK45TES	GK45TEG
3110300400	3110500400 3110500410	3110400400

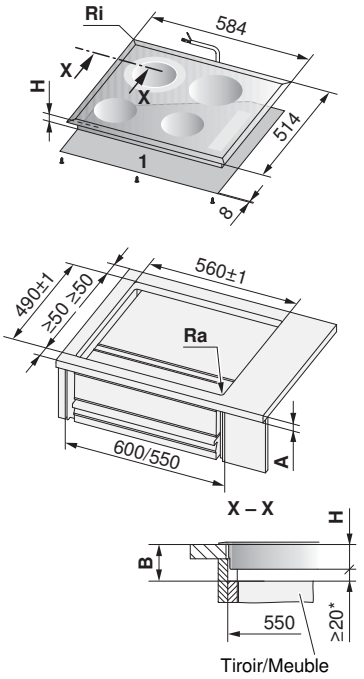

* Espace libre recommandé

1 Kit de montage de bouclier thermique

Type	A au gré du fabricant	B	H	Rayon d'angle Ra/Ri
GK45TEBSC, GK45TESC/O, GK45TEGC	≥ 20 mm	≥ 66,5 mm	46,5 mm	10/8 mm

A Epaisseur du plan de travail (en combinaison avec un four installé directement dessous)
B Découpe dans les parois latérales (avec/sans kit de bouclier thermique)
H Dimension mesurée du bord supérieur du plan de travail au bord inférieur de l'auge du plan de cuisson
Ri Rayons d'angle de l'appareil
Ra Rayons d'angle extérieurs de la découpe

GK45TEBS, GK45TES, GK45TEG – largeur normalisée 60 cm

Encastrement superposé avec «DualDesign»

- Rayons d'angle de la découpe de préférence ≤ 5 mm
- Rayons d'angle de l'appareil 1,5 mm

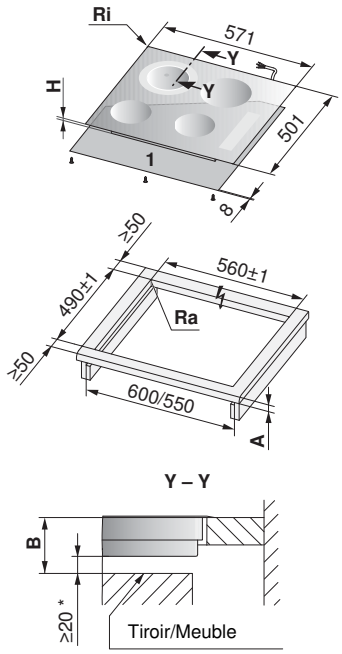

Encastrement à fleur avec «DualDesign». Une largeur de 600 mm est recommandée pour l'élément se trouvant sous le plan de travail. L'accès au plan de cuisson par le dessous doit être assuré. En cas d'intervention de service, la commande du plan de cuisson peut être remplacée par le dessous.

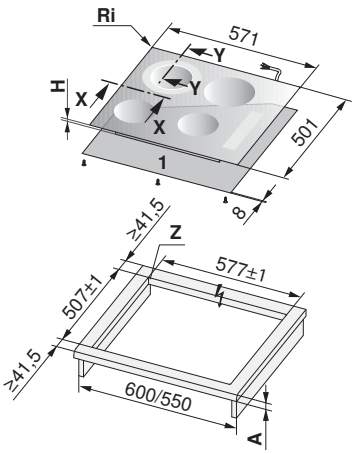

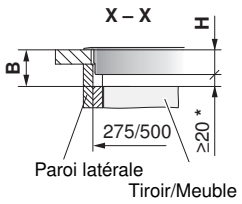

Valable pour les numéros d'article

GK45TEBS
3110300405

GK45TES
3110500405
3110500415

GK45TEG
3110400405

* Espace libre recommandé

1 Kit de montage de bouclier thermique

Type	A au gré du fabricant	B	C/D	H	Rayon d'angle Ra/Ri
GK45TEBSZ, GK45TESZ/O, GK45TEGZ encastrement superposé avec «DualDesign»	≥ 20 mm	≥ 67,5 mm		47,5 mm	5/1,5 mm
GK45TEBSZ, GK45TESZ/O, GK45TEGZ encastrement à fleur avec «DualDesign»	≥ 20 mm	≥ 90 mm	560/490 mm	47,5 mm	5/1,5 mm

A Epaisseur du plan de travail (en combinaison avec un four installé directement dessous, ne s'applique pas aux petits appareils)
B Dégagement nécessaire sur toute la surface de la découpe pour l'aération et l'échange en SAV
H Dimension mesurée du bord supérieur du plan de travail au bord inférieur du plan de cuisson (ouverture de ventilation)
Ri Rayons d'angle de l'appareil
Ra Rayons d'angle extérieurs de la découpe

GK45TES – largeur normalisée 60 cm

Encastrement avec cadre de montage surdimensionné.
Une largeur de 600 mm est recommandée pour l'élément se trouvant sous le plan de travail.

- Montage «click-in» ou avec éclisses de fixation fournies.
- Encastrement dans des découpes spéciales pour obturation complète en acier au chrome-nickel avec éclisses de fixation.
- Rayons d'angle de la découpe de préférence ≤ 10 mm
- Rayons d'angle de l'appareil 8 mm

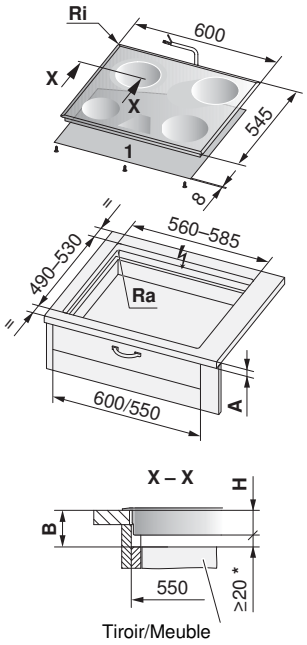

Valable pour les numéros d'article

GK45TES

3110500401
3110500411

* Espace libre recommandé

1 Kit de montage de bouclier thermique

Type	A au gré du fabricant	B	H	Rayon d'angle Ra/Ri
GK45TESU/O	≥ 20 mm	≥ 54 mm	45 mm	10/8 mm

A Epaisseur du plan de travail (en combinaison avec un four installé directement dessous)
B Découpe dans les parois latérales (avec/sans kit de bouclier thermique)
H Dimension mesurée du bord supérieur du plan de travail au bord inférieur de l'auge du plan de cuisson
Ri Rayons d'angle de l'appareil
Ra Rayons d'angle extérieurs de la découpe

GK25TE – largeur normalisée 30 cm

Encastrement superposé avec «DualDesign»

- Rayons d'angle de la découpe de préférence ≤ 5 mm
- Rayons d'angle de l'appareil 1,5 mm

Encastrement à fleur avec «DualDesign». Avec de plus grandes découpes du plan de travail et un rayon modifié depuis 2003! Une largeur de 600 mm est recommandée pour l'élément se trouvant sous le plan de travail. L'accès au plan de cuisson par le dessous doit être assuré. En cas d'intervention de service, la commande du plan de cuisson peut être remplacée par le dessous.

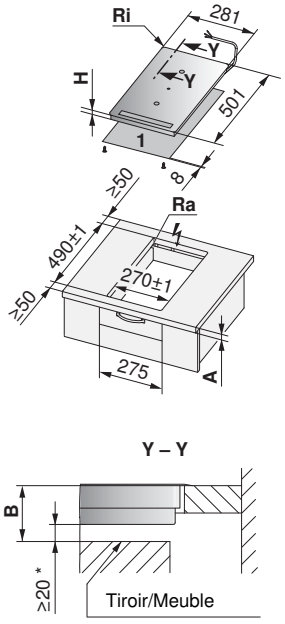

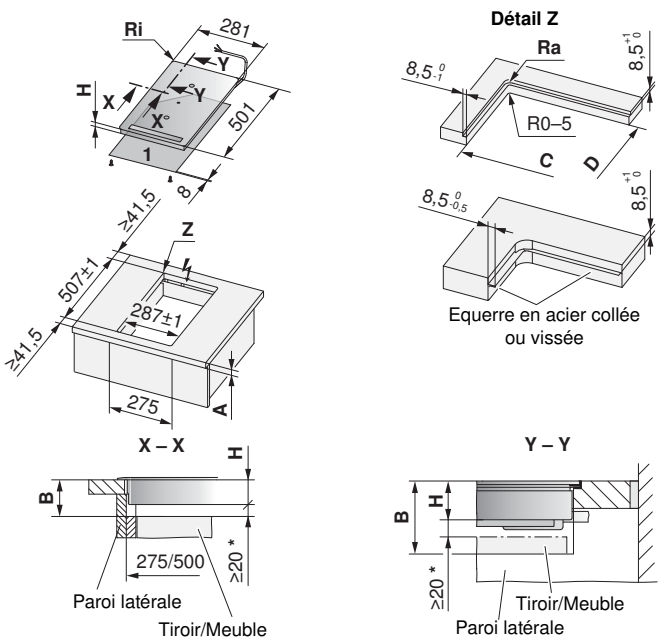

* Espace libre recommandé

1 Kit de montage de bouclier thermique

Valable pour les numéros d'article

GK25TE

3111000205

Type	A au gré du fabricant	B	C/D	H	Rayon d'angle Ra/Ri
GK25TEZ encastrement superposé avec «DualDesign»	≥ 20 mm	≥ 63,5 mm		43,5 mm	5/1,5 mm
GK25TEZ encastrement à fleur avec «DualDesign»	≥ 20 mm	≥ 82 mm	270/490 mm	43,5 mm	5/1,5 mm

A Epaisseur du plan de travail (en combinaison avec un four installé directement dessous, ne s'applique pas aux petits appareils)
B Dégagement nécessaire sur toute la surface de la découpe pour l'aération et l'échange en SAV
H Dimension mesurée du bord supérieur du plan de travail au bord inférieur du plan de cuisson (ouverture de ventilation)
Ri Rayons d'angle de l'appareil
Ra Rayons d'angle extérieurs de la découpe

Dessins cotés Toptronic pour le marché de remplacement

GK45TEBS

En cas d'installation d'un tiroir directement dessous, une protection contre le contact est impérative si l'auge peut être touchée par le dessous sans nécessiter d'outil. Le kit de bouclier thermique (voir le chapitre Accessoires) est conseillé dans ce cas. Une largeur de 600 mm est recommandée pour l'élément se trouvant sous le plan de travail.

L'accès au plan de cuisson par le dessous doit être assuré. En cas d'intervention de service, la commande du plan de cuisson peut être remplacée par le dessous.

- Rayons d'angle de l'appareil 11 mm

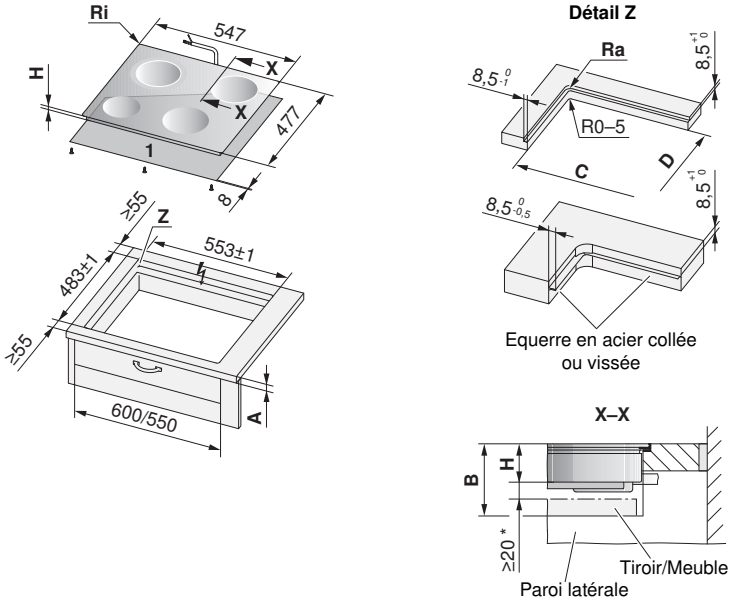

Valable pour les numéros d'article

GK45TEBS
3110300402

* Espace libre recommandé

1 Kit de montage de bouclier thermique

Type	A au gré du fabricant	B	C/D	H	Rayon d'angle Ra/Ri
GK45TEBSF	≥ 20 mm	≥ 90 mm	536/466 mm	47,5 mm	14/11 mm

A Epaisseur du plan de travail (en combinaison avec un four installé directement dessous)
B Découpe dans les parois latérales (avec/sans kit de bouclier thermique)
H Dimension mesurée du bord supérieur du plan de travail au bord inférieur de l'auge du plan de cuisson
Ri Rayons d'angle de l'appareil
Ra Rayons d'angle extérieurs de la découpe

Comparatif de produits
CookTop (anciennement Quicklight)

	CookTop V600	CookTop V200	CookTop V400	CookTop V400	CookTop V400	CookTop V400	CookTop V400	CookTop V200	CookTop V200	CookTop V200	CookTop V200
Largeur en cm	80		60								30
Page de la brochure	198	199	200	200	201	201	202	202	203	203	204
Finitions											
Design	BlackDesign	Design Classic	BlackDesign	BlackDesign	BlackDesign	BlackDesign	BlackDesign	Design Classic	Design Classic	Design Classic	Design Classic
Cadre en acier chromé	■		■	■	■	■	■	■	■	■	■
DualDesign			■	■	■	■	■	■			
Cadre surdimensionné	■	■		■		■		■			
OptiGlass				■							
Applications											
Nombre de zones de cuisson	4	4	4	4	4	4	4	4	4	3	2
Dimensions des zones de cuisson (cm)	14/18/18/14-21	14/18/18/14-21	14/18/18/14-21	14/18/18/14-21	14/14/18/14-21	14/18/18/21	14/14/18/21	14/18/18/14-21	14/18/18/21	14/18/21	14/18
Nombre de zones de cuisson à deux circuits	1	1	1	1	1			1			
Zone de rôtissage	■		■								
Chauffe-plats	■										
Sécurité											
Indication de chaleur résiduelle	■	■	■	■	■	■	■	■	■	■	■

Comparatif de produits
Quicklight pour le marché de remplacement

	GK43	GK43.3	GK42H
Largeur en cm	60		
Page de la brochure	205	205	206
Finitions			
Design	BlackDesign	BlackDesign	Design Classic
Encastrement à fleur	■	■	■
OptiGlass	■		
Applications			
Nombre de zones de cuisson	4	4	4
Dimensions des zones de cuisson (cm)	14/18/18/14-21	14/14/18/14-21	14/18/18/14-21
Nombre de zones de cuisson à deux circuits	1	1	1
Sécurité			
Indication de chaleur résiduelle	■	■	■

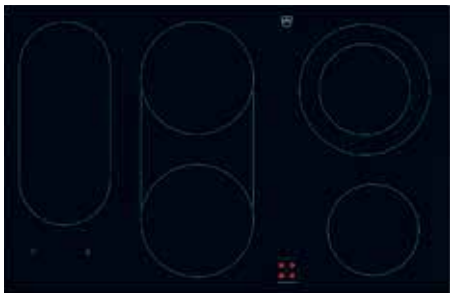

CookTop V600 (anciennement GK43BL)

Associé à une cuisinière, ce plan de cuisson offre un généreux espace pour cuisiner.

Modes de fonctionnement

- Zones de cuisson: 4
- Dimensions des zones de cuisson: 14/18/18/14-21 cm
- BlackDesign
- Niveaux de puissance: 9
- Zone de rôtissage
- Chauffe-plats à gauche
- Indication de chaleur résiduelle
- Indicateur de fonctionnement visuel (LED)
- Commande externe par la cuisinière/le coffret de commande

Informations sur l'appareil

Dimensions (L × P) a: 774 × 514 mm/R8

Raccordement 400 V 2~ 7900 W 20 A

Finition	N° d'article	Prix TVA incl.	hors TVA
Largeur standard: 80 cm			
Cadre en acier chromé	3112100001	**2630.–**	2441.97
TAR		**2.49**	2.31

CookTop V600 (anciennement GK43BR)

Associé à une cuisinière, ce plan de cuisson offre un généreux espace pour cuisiner.

Modes de fonctionnement

- Zones de cuisson: 4
- Dimensions des zones de cuisson: 14/18/18/14-21 cm
- BlackDesign
- Niveaux de puissance: 9
- Zone de rôtissage
- Chauffe-plats à droite
- Indication de chaleur résiduelle
- Indicateur de fonctionnement visuel (LED)
- Commande externe par la cuisinière/le coffret de commande

Informations sur l'appareil

Dimensions (L × P) a: 774 × 514 mm/R8
b: 790 × 545 mm/R8

Raccordement 400 V 2~ 7900 W 20 A

Finition	N° d'article	Prix TVA incl.	hors TVA
Largeur standard: 80 cm			
Cadre en acier chromé[a)]	3112000001	**2630.–**	2441.97
Cadre surdimensionné[b)]	3112000002	**2930.–**	2720.52
TAR		**2.49**	2.31

CookTop V200 (anciennement GK43AU)

Avec le nouveau design Classic: Le modèle idéal pour l'encastrement ultérieur dans un aménagement existant.

Modes de fonctionnement

- Zones de cuisson: 4
- Dimensions des zones de cuisson: 14/18/18/14-21 cm
- Design Classic
- Niveaux de puissance: 9
- Indication de chaleur résiduelle
- Indicateur de fonctionnement visuel (LED)
- Commande externe par la cuisinière/le coffret de commande

Informations sur l'appareil

Dimensions (L × P)	790 × 545 mm/R8		
Raccordement	400 V 2~	7000 W	20 A

Finition	**N° d'article**	**Prix TVA incl.** hors TVA	
Largeur standard: 80 cm			
Cadre surdimensionné	3112800001	**2520.–**	2339.83
TAR		**2.49**	2.31

CookTop V400 (anciennement GK431.B)

Associé à une cuisinière, ce plan de cuisson équipé d'une zone de rôtissage offre un généreux espace pour cuisiner.

Modes de fonctionnement

- Zones de cuisson: 4
- Dimensions des zones de cuisson: 14/18/18/14-21 cm
- BlackDesign
- Niveaux de puissance: 9
- Zone de rôtissage
- Indication de chaleur résiduelle
- Indicateur de fonctionnement visuel (LED)
- Commande externe par la cuisinière/le coffret de commande

Informations sur l'appareil

Dimensions (L × P)	a: 584 × 514 mm/R8 b: 571 × 501 mm/R1,5		
Raccordement	400 V 2~	7600 W	20 A

Finition	N° d'article	Prix TVA incl.	hors TVA
Largeur standard: 60 cm			
Cadre en acier chromé[a)]	3112300001	**1920.–**	1782.73
DualDesign[b)]	3112300002	**1920.–**	1782.73
TAR		**2.49**	2.31

CookTop V400 (anciennement GK43)

Un plan de cuisson standard à combiner avec une cuisinière – également disponible avec OptiGlass.

Modes de fonctionnement

- Zones de cuisson: 4
- Dimensions des zones de cuisson: 14/18/18/14-21 cm
- BlackDesign
- Niveaux de puissance: 9
- Indication de chaleur résiduelle
- Indicateur de fonctionnement visuel (LED)
- Commande externe par la cuisinière/le coffret de commande

Informations sur l'appareil

Dimensions (L × P)	a: 584 × 514 mm/R8 b: 600 × 545 mm/R8 c: 571 × 501 mm/R1,5		
Raccordement	400 V 2~	7000 W	20 A

Finition	N° d'article	Prix TVA incl.	hors TVA
Largeur standard: 60 cm			
Cadre en acier chromé[a)]	3111900001	**1620.–**	1504.18
Cadre surdimensionné[b)]	3111900002	**1970.–**	1829.16
DualDesign[c)]	3111900003	**1620.–**	1550.60
Largeur standard: 60 cm, OptiGlass			
Cadre en acier chromé[a)]	3111900004	**1820.–**	1689.88
DualDesign[c)]	3111900005	**1820.–**	1689.88
TAR		**2.49**	2.31

CookTop V400 (anciennement GK43.3)

Un plan de cuisson standard à combiner avec une cuisinière.

Modes de fonctionnement

- Zones de cuisson: 4
- Dimensions des zones de cuisson: 14/14/18/14-21 cm
- BlackDesign
- Niveaux de puissance: 9
- Indication de chaleur résiduelle
- Indicateur de fonctionnement visuel (LED)
- Commande externe par la cuisinière/le coffret de commande

Informations sur l'appareil

Dimensions (L × P)	a: 584 × 514 mm/R8 b: 571 × 501 mm/R1,5		
Raccordement	400 V 2~	6400 W	16 A

Finition	**N° d'article**	**Prix TVA incl.**	hors TVA
Largeur standard: 60 cm			
Cadre en acier chromé[a)]	3113100001	**1470.–**	1364.90
DualDesign[b)]	3113100002	**1470.–**	1364.90
TAR		**2.49**	2.31

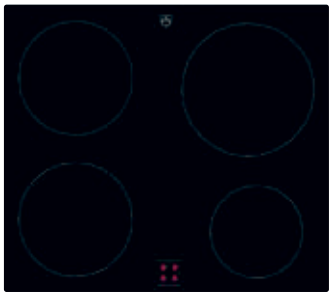

CookTop V400 (anciennement GK43.2)

Un plan de cuisson standard à combiner avec une cuisinière.

Modes de fonctionnement

- Zones de cuisson: 4
- Dimensions des zones de cuisson: 14/18/18/21 cm
- BlackDesign
- Niveaux de puissance: 9
- Indication de chaleur résiduelle
- Indicateur de fonctionnement visuel (LED)
- Commande externe par la cuisinière/le coffret de commande

Informations sur l'appareil

Dimensions (L × P)	a: 584 × 514 mm/R8 b: 600 × 545 mm/R8 c: 571 × 501 mm/R1,5		
Raccordement	400 V 2~	7100 W	20 A

Finition	**N° d'article**	**Prix TVA incl.**	hors TVA
Largeur standard: 60 cm			
Cadre en acier chromé[a)]	3112200001	**1470.–**	1364.90
Cadre surdimensionné[b)] 1364.901643.45	3112200002	**1770.–**	
DualDesign[c)]	3112200003	**1470.–**	1364.90
TAR		**2.49**	2.31

CookTop V400 (anciennement GK43.1)

Un plan de cuisson compact, avec deux petites zones de cuisson.

Modes de fonctionnement

- Zones de cuisson: 4
- Dimensions des zones de cuisson: 14/14/18/21 cm
- BlackDesign
- Niveaux de puissance: 9
- Indication de chaleur résiduelle
- Indicateur de fonctionnement visuel (LED)
- Commande externe par la cuisinière/le coffret de commande

Informations sur l'appareil

Dimensions (L × P)	a: 584 × 514 mm/R8 b: 571 × 501 mm/R1,5		
Raccordement	400 V 2~	6500 W	16 A

Finition	**N° d'article**	**Prix TVA incl.**	hors TVA
Largeur standard: 60 cm			
Cadre en acier chromé[a)]	3111800001	**1470.–**	1364.90
DualDesign[b)]	3111800002	**1470.–**	1364.90
TAR		**2.49**	2.31

CookTop V200 (anciennement GK42H)

Avec le nouveau design Classic: Un plan de cuisson standard à combiner avec une cuisinière.

Modes de fonctionnement

- Zones de cuisson: 4
- Dimensions des zones de cuisson: 14/18/18/14-21 cm
- Design Classic
- Niveaux de puissance: 9
- Indication de chaleur résiduelle
- Indicateur de fonctionnement visuel (LED)
- Commande externe par la cuisinière/le coffret de commande

Informations sur l'appareil

Dimensions (L × P)	a: 584 × 514 mm/R8 b: 600 × 545 mm/R8 c: 571 × 501 mm/R1,5		
Raccordement	400 V 2~	7000 W	16 A

Finition	**N° d'article**	**Prix TVA incl.**	hors TVA
Largeur standard: 60 cm			
Cadre en acier chromé[a)]	3112400001	**1500.–**	1392.76
Cadre surdimensionné[b)]	3112400002	**1800.–**	1671.31
DualDesign[c)]	3112400003	**1500.–**	1392.76
TAR		**2.49**	2.31

CookTop V200 (anciennement GK42H1)

Avec le nouveau design Classic: Un plan de cuisson standard à combiner avec une cuisinière.

Modes de fonctionnement

- Zones de cuisson: 4
- Dimensions des zones de cuisson: 14/18/18/21 cm
- Design Classic
- Niveaux de puissance: 9
- Indication de chaleur résiduelle
- Indicateur de fonctionnement visuel (LED)
- Commande externe par la cuisinière/le coffret de commande

Informations sur l'appareil

Dimensions (L × P) 584 × 514 mm/R8

Raccordement	a: 400 V 2~	7100 W	16 A
	b: 230 V 2~	7100 W	16 A

Finition	**N° d'article**	**Prix TVA incl.**	hors TVA
Largeur standard: 60 cm			
Cadre en acier chromé[a)]	3112600001	**1300.–**	1207.06
Cadre en acier chromé [b)]	3112500001	**1300.–**	1207.06
TAR		**2.49**	2.31

b) compatible avec les cuisinières à encastrer avec plan de cuisson de 230 V.

CookTop V200 (anciennement GK32H1)

Avec le nouveau design Classic: un plan de cuisson standard à trois zones de cuisson à combiner avec une cuisinière.

Modes de fonctionnement

- Zones de cuisson: 3
- Dimensions des zones de cuisson: 14/18/21 cm
- Design Classic
- Niveaux de puissance: 9
- Indication de chaleur résiduelle
- Indicateur de fonctionnement visuel (LED)
- Commande externe par la cuisinière/le coffret de commande

Informations sur l'appareil

Dimensions (L × P) 584 × 514 mm/R8

Raccordement	400 V 2~	5300 W	16 A

Finition	**N° d'article**	**Prix TVA incl.**	hors TVA
Largeur standard: 60 cm			
Cadre en acier chromé	3112700001	**1300.–**	1207.06
TAR		**2.49**	2.31

CookTop V200 (anciennement GK22H1)

Avec le nouveau design Classic: un plan de cuisson à deux zones – idéal à combiner ou pour les situations d'encastrement spéciales.

Modes de fonctionnement

- Zones de cuisson: 2
- Dimensions des zones de cuisson: 14/18 cm
- Design Classic
- Niveaux de puissance: 9
- Indication de chaleur résiduelle
- Indicateur de fonctionnement visuel (LED)
- Commande externe par la cuisinière/le coffret de commande

Informations sur l'appareil

Dimensions (L × P)	286 × 511 mm/R8		
Raccordement	400 V 2~	3000 W	10 A

Finition	**N° d'article**	**Prix TVA incl.**	hors TVA
Largeur standard: 30 cm			
Cadre en acier chromé	3112900001	**1270.–**	1179.20
TAR		**2.49**	2.31

Plans de cuisson Quicklight pour encastrement à fleur pour le marché de remplacement

Grâce à des angles à grand rayon, ces plans de cuisson s'intègrent parfaitement dans tous les plans de travail. Les dimensions de la plaque en vitrocéramique correspondent aux anciennes dimensions Quicklight.

GK43

Ce plan de cuisson est également disponible avec revêtement OptiGlass.

Modes de fonctionnement

- Zones de cuisson: 4
- Dimensions des zones de cuisson: 14/18/18/14-21 cm
- BlackDesign
- Niveaux de puissance: 6
- Indication de chaleur résiduelle
- Indicateur de fonctionnement visuel (LED)
- Commande externe par la cuisinière/le coffret de commande

Informations sur l'appareil

Dimensions (L × P)	547 × 477 mm/R11		
Raccordement	400 V 2~	7000 W	20 A

Finition	**N° d'article**	**Prix TVA incl.**	hors TVA
Largeur standard: 60 cm			
Encastrement à fleur	527440	**1670.–**	1550.60
Largeur standard: 60 cm, OptiGlass			
Encastrement à fleur	3109200412	**1870.–**	1736.30
TAR		**2.49**	2.31

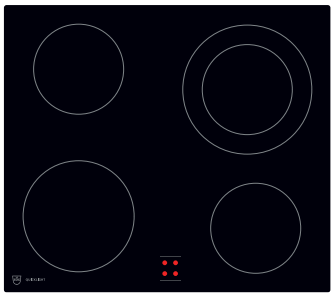

GK43.3

Un plan de cuisson compact, avec une zone de cuisson à deux circuits et deux zones de cuisson plus petites.

Modes de fonctionnement

- Zones de cuisson: 4
- Dimensions des zones de cuisson: 14/14/18/14-21 cm
- BlackDesign
- Niveaux de puissance: 6
- Indication de chaleur résiduelle
- Indicateur de fonctionnement visuel (LED)
- Commande externe par la cuisinière/le coffret de commande

Informations sur l'appareil

Dimensions (L × P)	547 × 477 mm/R11		
Raccordement	400 V 2~	6400 W	16 A

Finition	**N° d'article**	**Prix TVA incl.**	hors TVA
Largeur standard: 60 cm			
Encastrement à fleur	91A440	**1520.–**	1411.33
TAR		**2.49**	2.31

GK42H

Un plan de cuisson compact en design Classic et des zones de cuisson de différentes tailles.

Modes de fonctionnement

- Zones de cuisson: 4
- Dimensions des zones de cuisson: 14/18/18/14-21 cm
- Design Classic
- Niveaux de puissance: 6
- Indication de chaleur résiduelle
- Indicateur de fonctionnement visuel (LED)
- Commande externe par la cuisinière/le coffret de commande

Informations sur l'appareil

Dimensions (L × P)	*547 × 477* mm/R11		
Raccordement	400 V 2~	*7000* W	20 A

Finition	**N° d'article**	**Prix TVA incl.**	hors TVA
Largeur standard: 60 cm			
Encastrement à fleur	3106500402	**1550.–**	1439.18
TAR		**2.49**	2.31

Pour un positionnement flexible de l'appareil

Les coffrets de commande à encastrer sont compatibles avec tous les plans de cuisson CookTop: ils permettent de placer les appareils en toute flexibilité dans la cuisine. Les coffrets de commande à encastrer sont disponibles dans les couleurs Nero, blanc, ChromeClass et miroir.

Coffret de commande à encastrer ES4

- Modèle pour plans de cuisson quatre plaques et plans de cuisson en vitrocéramique
- Commutateurs rotatifs non escamotables
- Pour la commande de zones de cuisson à deux circuits

Numéro d'article / prix

Miroir	3301400432	**800.–**
ChromeClass	3301400433	**860.–**

Coffret de commande à encastrer ES4U

- Modèle pour plans de cuisson quatre plaques et plans de cuisson en vitrocéramique
- Commutateurs rotatifs non escamotables
- Pour le remplacement dans des cuisines existantes avec cadre plus large
- Pour la commande de zones de cuisson à deux circuits

Numéro d'article / prix

Nero	3301100430	**950.–**
Blanc	3301100431	**950.–**

Jeux de plaques de cuisson

4 plaques	**360.–**
3 plaques	**330.–**
2 plaques	**260.–**

Kit de fixation

4/3 plaques	**66.–**

Jeux de plaques de cuisson et pièces de fixation supplémentaires: voir liste des prix Cuisine et entretien des textiles 2020

Réchaud à encastrer ER4

- Elément pour plans de cuisson quatre plaques et plans de cuisson en vitrocéramique
- Commutateurs rotatifs non escamotables

Réchaud à encastrer ER2

- Elément pour plans de cuisson deux plaques et plans de cuisson en vitrocéramique
- Commutateurs rotatifs non escamotables

Réchaud à encastrer ER202

- Elément ½ (27,5 cm) pour plans de cuisson deux plaques et plans de cuisson en vitrocéramique
- Commutateurs rotatifs non escamotables

Prix

ER4

Nero / blanc	**670.–**/622.10
ChromeClass	**720.–**/668.52

ER2

Nero / blanc	**420.–**/389.97

ER202

Nero / blanc	**400.–**/371.40

Sélecteur individuel ES1

- Modèle pour zones de cuisson à deux circuits (plaque de cuisson et plan de cuisson en vitrocéramique)
- Commutateurs rotatifs non escamotables

Numéro d'article / prix

Miroir	3301200222	**370.–**

Dessins cotés

CookTop V600 (anciennement GK43BL/BR) largeur normalisée 80 cm

Encastrement superposé avec cadre en acier chromé

- Montage «click-in»
- Rayons d'angle de la découpe de préférence ≤ 10 mm
- Rayons d'angle de l'appareil 8 mm

Valable pour les numéros d'article

V600

3112100001
3112000001

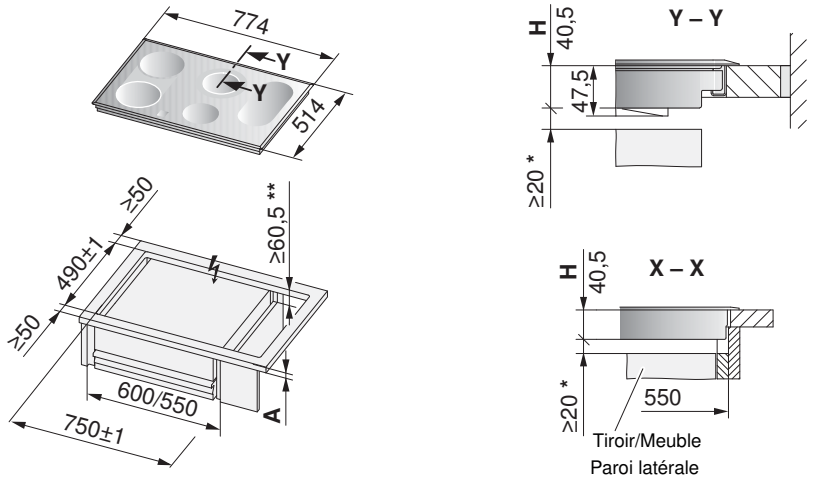

* Espace libre recommandé
** Découpe dans les parois latérales

A ≥ 30 mm, au gré du fabricant
H Dimension mesurée du bord supérieur du plan de travail au bord inférieur de l'auge du plan de cuisson

CookTop V600 (anciennement GK43BR, GK43AU) largeur normalisée 80 cm

Encastrement superposé avec cadre surdimensionné

- Montage «click-in»
- Encastrement dans des découpes spéciales pour obturation complète en acier au chrome-nickel avec éclisses de fixation
- Rayons d'angle de la découpe de préférence ≤ 10 mm
- Rayons d'angle de l'appareil 8 mm

Valable pour les numéros d'article

V600

3112000002

V200

3112800001

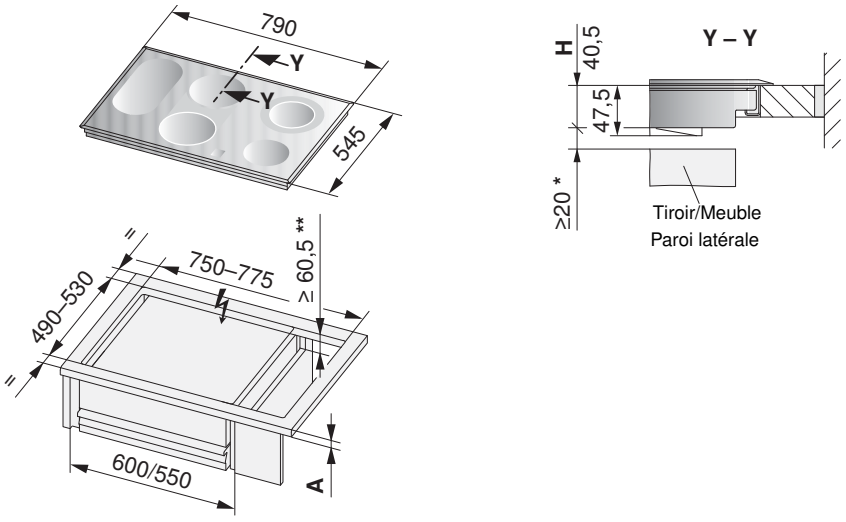

* Espace libre recommandé
** Découpe dans les parois latérales

A ≥ 30 mm, au gré du fabricant
H Dimension mesurée du bord supérieur du plan de travail au bord inférieur de l'auge du plan de cuisson

CookTop V200, V400 (anciennement GK43.1B, GK43, GK43.3, GK43.2, GK43.1, GK42H, GK42H1, GK32H1) largeur normalisée 60 cm

Encastrement superposé avec cadre en acier chromé

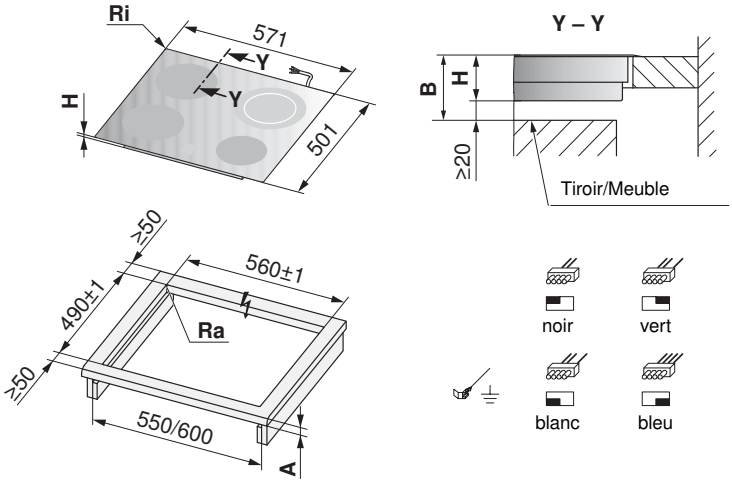

Valable pour les numéros d'article

V200	V400
3112400001	3111800001
3112500001	3111900001
3112600001	3112200001
3112700001	3112300001
	3113100001
	3111900004

L'agencement des plaques du plan de cuisson à encastrer peut être différent du plan de cuisson représenté

A Epaisseur du plan de travail (en combinaison avec un four installé directement dessous, ne s'applique pas aux petits appareils)
B Dégagement nécessaire sur toute la surface de la découpe pour l'aération et l'échange en SAV
H Dimension mesurée du bord supérieur du plan de travail au bord inférieur du plan de cuisson (ouverture de ventilation)
Ri Rayons d'angle de l'appareil
Ra Rayons d'angle extérieurs de la découpe

Type	A au gré du fabricant	B	H	Rayon d'angle Ra/Ri
CookTop V200, V400	≥ 30 mm	≥ 63,5 mm	43,5 mm	5/1,5 mm

CookTop V200, V400 (anciennement GK43.1B, GK43, GK43.3, GK43.2, GK43.1, GK42H) largeur normalisée 60 cm

Encastrement à fleur avec «DualDesign»

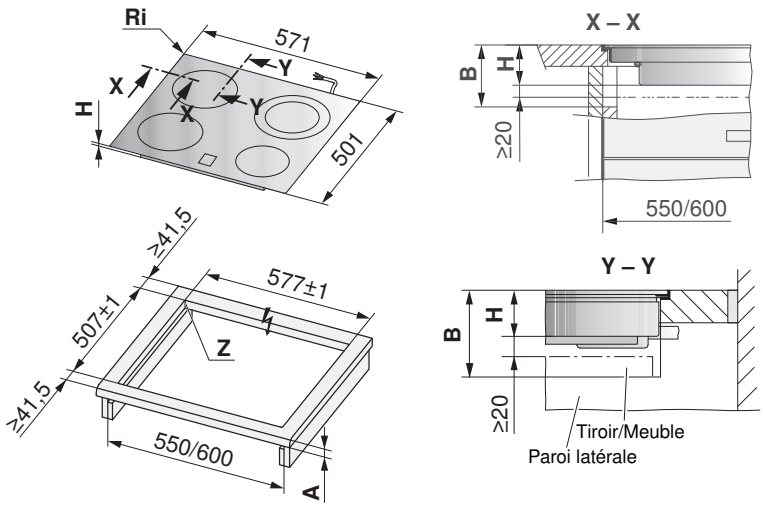

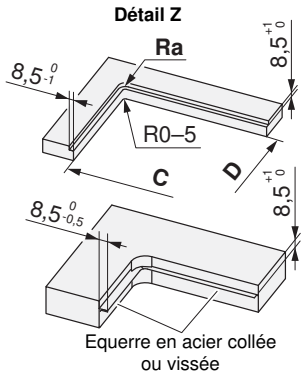

Valable pour les numéros d'article

V200
3112400003

V400
3111800002
3111900003
3112200003
3112300002
3113100002
3111900005

A Epaisseur du plan de travail (en combinaison avec un four installé directement dessous, ne s'applique pas aux petits appareils)
B Dégagement nécessaire sur toute la surface de la découpe pour l'aération et l'échange en SAV
H Dimension mesurée du bord supérieur du plan de travail au bord inférieur du plan de cuisson (ouverture de ventilation)
Ri Rayons d'angle de l'appareil
Ra Rayons d'angle extérieurs de la découpe

Type	A au gré du fabricant	B	C/D	H	Rayon d'angle Ra/Ri
CookTop V200, V400	≥ 30 mm	≥ 75 mm	560/490 mm	43,5 mm	5/1,5 mm

CookTop V200, V400 (anciennement GK43.1B, GK43, GK43.3, GK43.2, GK43.1, GK42H) largeur normalisée 60 cm

Encastrement superposé avec «DualDesign»

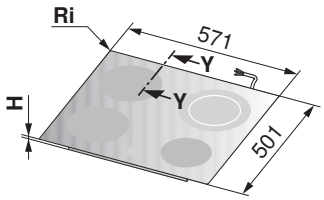

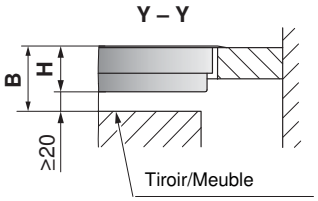

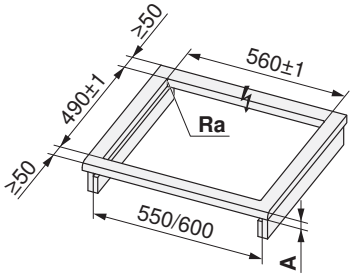

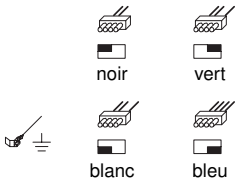

Valable pour les numéros d'article

V200	V400
3112400003	V400
	3111800002
	3111900003
	3112200003
	3112300002
	3113100002
	3111900005

L'agencement des plaques du plan de cuisson à encastrer peut être différent du plan de cuisson représenté

A Epaisseur du plan de travail (en combinaison avec un four installé directement dessous, ne s'applique pas aux petits appareils)
B Dégagement nécessaire sur toute la surface de la découpe pour l'aération et l'échange en SAV
H Dimension mesurée du bord supérieur du plan de travail au bord inférieur du plan de cuisson (ouverture de ventilation)
Ri Rayons d'angle de l'appareil
Ra Rayons d'angle extérieurs de la découpe

Type	A au gré du fabricant	B	H	Rayon d'angle Ra/Ri
CookTop V200, V400	≥ 30 mm	≥ 63,5 mm	43,5 mm	5/1,5 mm

CookTop V200, V400 (anciennement GK43, GK43.2, GK42H) largeur normalisée 60 cm

Encastrement superposé avec cadre surdimensionné.
Une largeur de 600 mm est recommandée pour l'élément se trouvant sous le plan de travail.

- Montage «click-in»
- Encastrement dans des découpes spéciales pour obturation complète en acier au chrome-nickel avec éclisses de fixation
- Rayons d'angle de la découpe de préférence ≤ 10 mm
- Rayons d'angle de l'appareil 8 mm

Valable pour les numéros d'article

V200
3112400002

V400
3111900002
3112200002
3112400002
3113000002

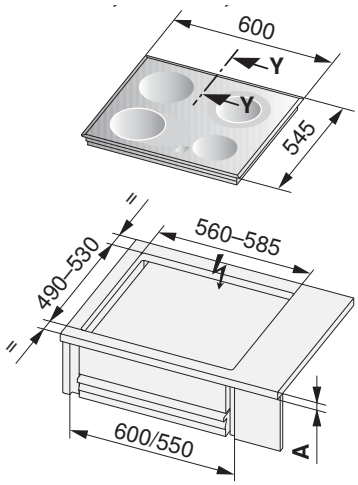

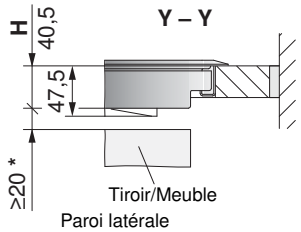

* Espace libre recommandé
** Découpe dans les parois latérales

A ≥ 30 mm, au gré du fabricant
H Dimension mesurée du bord supérieur du plan de travail au bord inférieur de l'auge du plan de cuisson

CookTop V200 (anciennement GK22H1) largeur normalisée 30 cm

Encastrement superposé avec cadre en acier chromé
Une largeur de 600 mm est recommandée pour l'élément se trouvant sous le plan de travail.

- Montage «click-in»
- Rayons d'angle de la découpe de préférence ≤ 10 mm
- Rayons d'angle de l'appareil 8 mm

Valable pour les numéros d'article

V200
3112900001

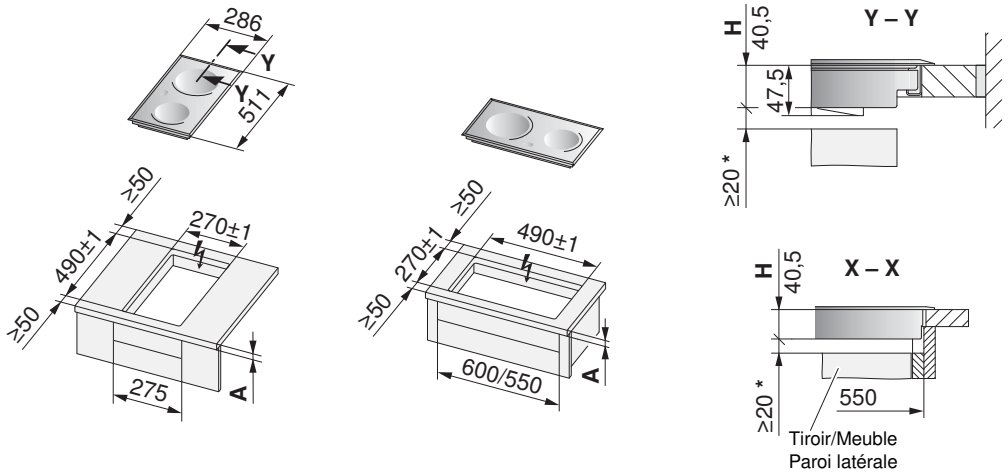

* Espace libre recommandé
** Découpe dans les parois latérales

A ≥ 30 mm, au gré du fabricant
H Dimension mesurée du bord supérieur du plan de travail au bord inférieur de l'auge du plan de cuisson

ES4 (60 cm, 55 cm)

Coffrets de commande à encastrer

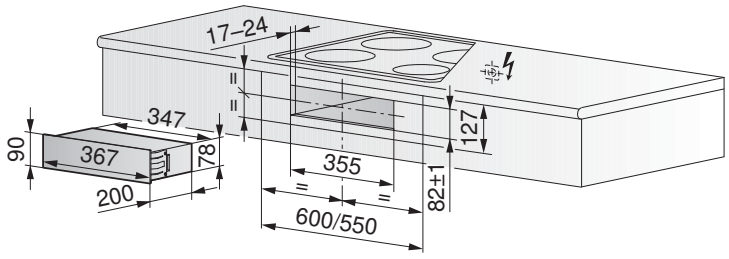

Valable pour les numéros d'article

ES4
3301400432
3301400433

ES4U (60 cm, 55 cm)

Coffrets de commande à encastrer

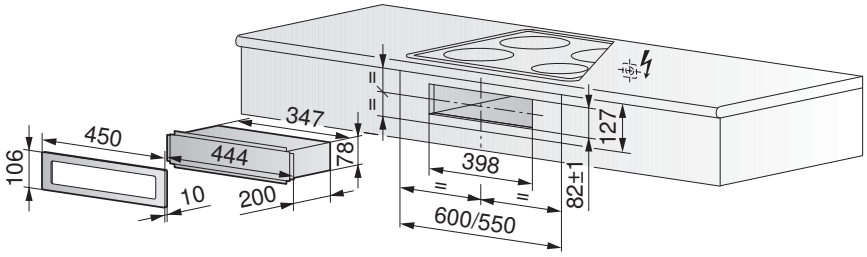

Valable pour les numéros d'article

ES4U
3301100430
3301100431

ER4, ER2 (55 cm)

Sélecteurs individuels

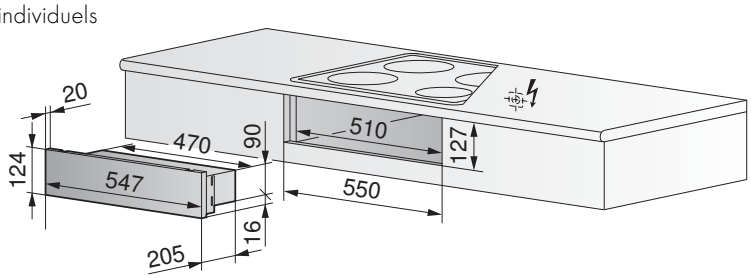

Valable pour les numéros d'article

ER4	ER2
3301300430	3301000210
3301300431	3301000211
3301300433	

ER202, (27,5 cm)

Sélecteurs individuels

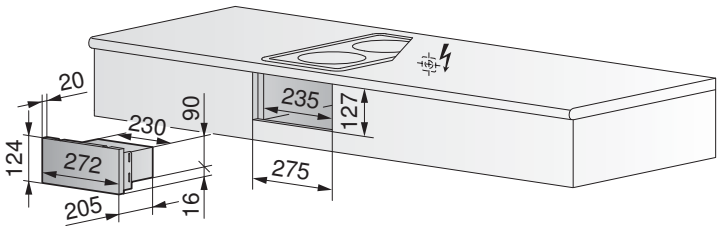

Valable pour les numéros d'article

ER202

3300900210
3300900211

ES1

Sélecteurs individuels

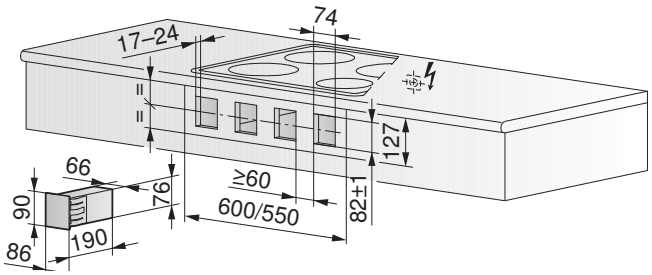

Valable pour les numéros d'article

ES1

3301200222

4 boutons de commande ESIE4

Sélecteurs individuels

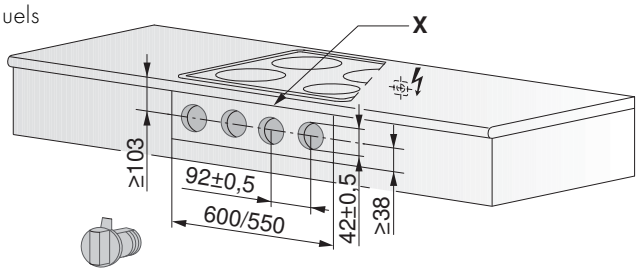

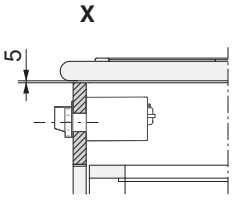

Valable pour les numéros d'article

ESIE4

11C400

X Fente de ventilation de 5 mm sur toute la largeur de l'élément, 25 cm² min.

Coffret de commande à encastrer ESIS4

Sélecteurs individuels

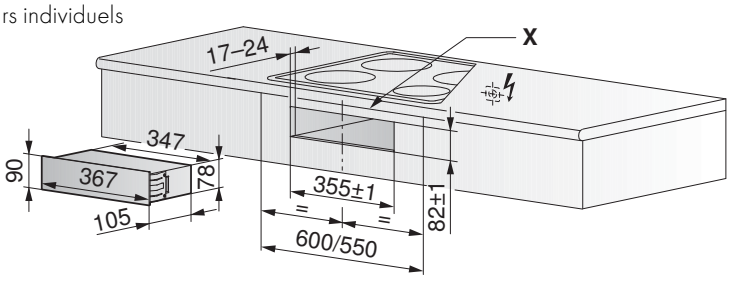

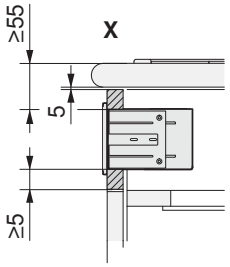

Valable pour les numéros d'article

ESIS4

92A400

X Fente de ventilation de 5 mm sur toute la largeur de l'élément, 25 cm² min.

Accessoires
Plans de cuisson

1

2

3

Description		N° d'article	Prix TVA incl.	Prix hors TVA
1	Kit d'entretoises pour plans de cuisson combinés avec encastrement à fleur	H63789	**104.–**	96.56
2	Planche à découper protège-plaque pour Teppan Yaki étroit	1021462	**357.–**	331.48
3	Plaque Teppan Yaki haut de gamme pour induction FullFlex	1037885	**750.–**	696.38

Autres accessoires sur **vzug.com/accessoires**

Hottes d’aspiration

Chez nous, fonctionnalité et qualité
se voient, se sentent et s’entendent.

Performance, praticité et esthétisme

Qu'il s'agisse de modèles design ou d'aérateurs discrètement cachés dans la cuisine, nos hottes d'aspiration sauront convaincre grâce à leur technologie et à leur fonctionnalité.

La tendance croissante en faveur de cuisines ouvertes exige des solutions innovantes en matière de hottes d'aspiration également, aussi bien sur le plan esthétique que fonctionnel. Nous proposons une large palette d'appareils capables de répondre aux besoins les plus divers. Hottes de plan de travail et aérateurs de plan de cuisson sont intégrés de manière quasi invisible et offrent une liberté de mouvement absolue. S'agissant des appareils évacuant les vapeurs vers le haut, les clients peuvent choisir entre une hotte visible ou une variante intégrée. Les modèles dotés de l'innovation OptiLink ont une puissance qui s'adapte automatiquement aux opérations de cuisson en cours.

L'aérateur de plan de cuisson s'intègre dans le plan de travail à côté du plan de cuisson ou entre deux zones de cuisson.

Quant au plan de cuisson Fusion, il comprend déjà une hotte intégrée.

Visible ou discrète?

Compacte? Offrant une grande liberté de mouvement? Répondant à des exigences esthétiques? Notre gamme comporte des hottes d'aspiration capables de répondre à tous les besoins.

Compacte et à peine visible

Les hottes d'aspiration à encastrer et les hottes d'aspiration intégrées sont installées dans les armoires suspendues ou dans une enveloppe spécialement conçue à cet effet. Leur intégration au design de la cuisine les rend quasi invisibles. Selon le modèle, la hotte laisse même de la place pour des ustensiles de cuisine.

Aérateurs de plan de cuisson

Les amateurs de designs épurés qui veulent bénéficier d'une vue dégagée opteront pour un aérateur de plan de cuisson. Il est intégré de manière modulaire entre un ou deux plans de cuisson, le Teppan Yaki ou le wok. La liberté de combinaison totale qu'il offre permet de créer un espace de cuisson personnalisé. Autre option: le plan de cuisson Fusion, qui comprend déjà une hotte d'aspiration intégrée. Son design se réduit à l'essentiel et il s'intègre parfaitement dans son environnement. La fonction OptiLink gère la mise en marche et l'arrêt de la hotte et adapte automatiquement la puissance d'aspiration à l'opération de cuisson. Ces deux aérateurs étant placés juste à côté des casseroles, ils aspirent directement vers le bas les vapeurs là où elles sont produites. Une hotte de plan de travail, par contre, est intégrée derrière le plan de cuisson et monte à hauteur des casseroles lorsqu'on l'allume. Elle est particulièrement adaptée aux plans de cuisson panoramiques.

Pour les plans de cuisson en îlots

Nous avons développé une série de hottes îlots qui se distinguent par leur design élégant. Plus discrètes, les hottes de plafond conviennent elles aussi parfaitement aux plans de cuisson en îlots.

Pour les plans de cuisson placés contre un mur

Une hotte murale ou inclinée offre un champ de vision dégagé et une grande liberté de mouvement. Ces hottes sont idéales lorsque le plan de cuisson est placé contre un mur.

Hotte d'aspiration à encastrer

Hotte de plan de travail

Hotte îlot

Hotte de plafond

Hotte murale

Aérateur de plan de cuisson

Hotte d'aspiration intégrée

Plan de cuisson avec hotte d'aspiration intégrée

Invisible mais ultra-efficace

La nouvelle AiroClearEncastrable V4000 allie les performances d'une hotte d'aspiration de qualité éprouvée au confort d'une hotte d'aspiration intégrée. Grâce à OptiLink, elle adapte automatiquement sa puissance aux activités du plan de cuisson.

La nouvelle hotte d'aspiration disparaît entièrement dans l'armoire suspendue ou dans une enveloppe adaptée à la cuisine située au-dessus du plan de cuisson. Elle constitue ainsi la solution idéale pour tous ceux qui privilégient la discrétion. Sa construction compacte laisse suffisamment de place sur les côtés pour ranger les épices ou les livres de cuisine.

La hotte d'aspiration AiroClearEncastrable V4000 est disponible en deux largeurs – 56 cm et 86 cm – comme solution d'évacuation ou de recyclage d'air. Elle purifie l'air de manière puissante tout en restant silencieuse et économe en énergie. Les hottes d'aspiration intégrées s'installent rapidement et peuvent être utilisées immédiatement. Afin d'offrir plus de liberté dans la planification, l'évacuation peut être placée vers le haut ou sur le côté droit.

OptiLink régule automatiquement la hotte d’aspiration

En plus d’être invisible, cette hotte d'aspiration intégrée est parfaitement autonome. Elle est en effet équipée de série de l’innovation OptiLink qui lui permet de communiquer par Bluetooth avec le plan de cuisson. Seule condition pour passer à la cuisine intelligente: opter pour un plan de cuisson équipé lui aussi d’OptiLink. Au début du processus de cuisson, la hotte s’allume automatiquement et adapte en permanence sa puissance afin de garantir une qualité de l’air optimale et une efficacité maximale. Une fois le plan de cuisson éteint, l’automatisme de marche à vide évacue les derniers résidus d’odeurs et l’humidité de la cuisine pendant cinq à vingt minutes.

De nombreux utilisateurs oublient d’allumer ou d’éteindre la hotte d’aspiration ou la font fonctionner à un niveau inadapté. OptiLink leur permet de se concentrer sur la cuisine et de garder les mains libres pour préparer leurs plats. Il est toutefois possible d’intervenir manuellement à tout moment.

Puissance, silence et propreté

SilentPlus, ComfortFix, FlexLED: les hottes d'aspiration séduisent grâce à des évolutions techniques qui ont fait leurs preuves.

Discrétion sonore extrême avec SilentPlus

Un système d'insonorisation réduit les bruits de moteur et les vibrations (63 dB(A) max.). Même lorsque la hotte fonctionne à plein régime, il est possible de discuter normalement dans la cuisine.

Gestion simple des filtres à graisse grâce à ComfortFix

Les filtres à graisse sont fixés avec des aimants et peuvent être retirés et réinstallés en toute sécurité pour leur nettoyage. Un connecteur maintient le filtre lorsqu'on l'enlève. Il ne peut donc pas tomber et endommager le plan de cuisson.

Eclairage FlexLED

Eclairage régulier de l'ensemble du plan de travail: les lampes LED consomment moins d'électricité et leur température de couleur peut, selon le modèle, être adaptée à l'éclairage de la cuisine.

Des filtres à charbon actif efficaces et longue durée

Les odeurs sont absorbées grâce à différents types de filtres à charbon actif. Le filtre à charbon actif Longlife Plus, qui réduit efficacement les odeurs de 80%, constitue la solution idéale pour les opérations de cuisson dégageant de fortes odeurs. Il est facile à utiliser et peut être régénéré dans le four. Sa durée de vie est d'environ trois ans.

Facilité d’entretien et d’utilisation

Les hottes d’aspiration ne restent efficaces que si elles sont nettoyées régulièrement. Les éléments de nos appareils sont faciles à retirer et à nettoyer.

Filtre à graisse

Le cadre en acier inoxydable se distingue par sa finition de qualité. L’intérieur de la hotte ne présente ni arête ni vis et il se nettoie rapidement à l’aide d’un chiffon humide. Les filtres à graisse de certains modèles bénéficient d’une fixation aimantée (ComfortFix) et peuvent être retirés en toute sécurité pour être nettoyés, puis replacés aisément. La plupart des appareils informent de la nécessité de nettoyer le filtre à graisse – les filtres sont compatibles lave-vaisselle.

Filtre à charbon actif

Les filtres à charbon actif s’enlèvent facilement et peuvent, selon les modèles, être régénérés. Le filtre à charbon actif Longlife Plus, qui offre la plus grande efficacité, peut par exemple être nettoyé tous les trois à six mois au four par régénération thermique. Le filtre à charbon actif Longlife peut être nettoyé au lave-vaisselle puis séché au four.

Bac collecteur

Nul besoin de paniquer si une casserole déborde ou si un liquide se renverse. L’aérateur de plan de cuisson et le plan de cuisson Fusion avec hotte d’aspiration intégrée disposent d’un bac collecteur d’une capacité de 0,5 litre. Il peut être retiré du plan de cuisson avec le filtre à graisse et nettoyé au lave-vaisselle.

Comparatif de produits
Hottes de plafond, hottes de plan de travail, hottes îlots et hottes murales

	DSDSR	DIAS	DSTS	DSMS	Fusion	AiroClearIlot V6000
Page de la brochure	228	228	229	229	230	230
Finitions						
ChromeClass	■					
ChromeClass/verre	■		■			
Miroir		■				■
Façade en verre				■		
OptiGlass					■	
Largeur 120 cm	■					■
Largeur 100 cm		■				■
Largeur 90 cm			■			
Largeur 80 cm					■	
Largeur 70 cm						
Largeur 60 cm						
Evacuation d'air	■		■	■	■	■
Recyclage d'air avec filtre à charbon actif standard	■	■	■	■	■	
Recyclage d'air avec filtre à charbon actif Longlife			■			
Recyclage d'air avec filtre à charbon actif Longlife Plus						■
Applications						
FlexLED réglable 2700–4000 kelvins						■
Eclairage LED	■	■	■			■
Couleur de la lumière (en kelvins)	3000	3000	4000			2700–4000
Eclairage avec variateur d'intensité	■	■	■			
SilentPlus						■
Nombre de filtres à graisse	4	3	2	1	2	3/4
ComfortFix						■
Automatisme de marche à vide	■	■	■	■	■	■
Niveau intensif	■	■	■	■	■	■
Fonction CleanAir	■	■	■		■	
Témoin de saturation du filtre à graisse	■	■	■	■	■	■
Raccordement pour clapet d'amenée/ d'évacuation d'air						■
Moteur BLDC efficace				■	■	■
Commande et affichage						
Ecran graphique tactile					■	
TouchControl		■	■	■		■
Touches à effleurement	■					
Commutateurs						
Commande à distance*	incluse	■				■
OptiLink					■	■
Nombre de niveaux de puissance	4	4	4	4	10	4
Affichage de la puissance de ventilation	■	■	■	■	■	■

■ = disponible, □ = non disponible *supplément de prix Accessoires à partir de la page 262

	DI QS	DI E	AiroClearMural V6000	DW VHR	DW VMR	DW QS	DW E	DW N	AiroClearEncastrable V6000
	231	231	232	232	233	233	234	234	235
	■	■				■	■	■	■
			■						
				■	■				
			■						
	■								
		■	■	■	■	■	■	■	■
						■			
						■		■	■
	■	■	■	■	■	■	■	■	■
	■	■			■	■	■		■
	■	■		■	■	■	■	■	
			■						
			■						
	■	■	■	■	■	■	■	■	■
	3000	3000	2700–4000	3000	2700	3000	3000	3000	2800
	■	■		■		■	■	■	
			■						
	3	3	3/4	2	2	2/3	3	2/3	2/3
			■						
	■	■	■	■	■	■	■	■	
	■	■	■	■	■	■	■	■	
	■	■		■		■	■		
	■	■	■	■	■	■	■	■	
	■		■			■			
			■	■					
			■	■	■				
	■	■				■	■	■	
									■
	■	■	■	■		■	■	■	
			■						
	4	4	4	4	4	4	4	4	3
	■	■	■	■	■	■	■	■	■

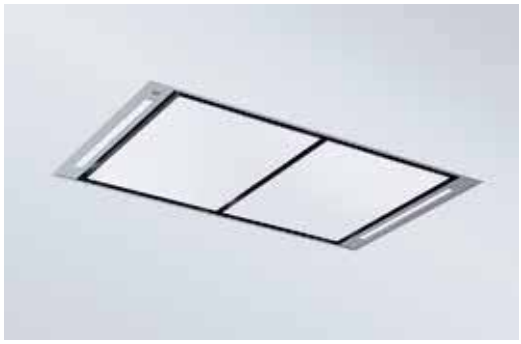

DSDSR

Haute performance et discrétion – cette hotte est directement intégrée dans le plafond au-dessus de l'îlot.

Modes de fonctionnement

Equipement

- Capacité évacuation, niveau max.: 600 m^3/h
- Capacité évacuation, niveau intensif: 780 m^3/h
- Capacité d'aspiration selon EN 61591
- Niveaux d'aération: 3+i
- Niveau sonore évacuation, niveau max.: 67 dB(A)
- Niveau sonore évacuation, niveau intensif: 72 dB(A)
- Diamètre raccord d'évacuation d'air: 150 mm
- Clapet de retenue fourni
- Eclairage LED
- Commande à distance incluse
- Niveau intensif avec retour automatique
- Fonction CleanAir
- Touches à effleurement

Informations sur l'appareil

Dimensions (H × L × P)		133 × 1200 × 700 mm	
Hauteur de l'appareil Evacuation:		318 mm	
Raccordement	220–240 V~	284 W	10 A

A+ Efficacité énergétique

Finition	**N° d'article**	**Prix TVA incl.**	hors TVA
Largeur standard: 120 cm			
ChromeClass	6400800003	**4170.–**	3871.87
Verre	6400800005	**4350.–**	4039.–
TAR		**10.77**	10.–

Suppléments pour le mode recyclage d'air

Boîtier de recyclage d'air avec 5 kg de charbon actif, autonomie d'env. 5 ans	1012160	**653.–**	606.31
Supplément pour variante avec moteur externe Kit de montage	H43403	**306.–**	284.12

DIAS

Suspendue à des filins réglables en hauteur, cette hotte îlot fera sensation dans les lofts et les pièces mansardées.

Modes de fonctionnement

Equipement

- Capacité recyclage, niveau max.: 491 m^3/h
- Capacité recyclage, niveau intensif: 532 m^3/h
- Capacité d'aspiration selon EN 61591
- Niveaux d'aération: 3+i
- Niveau sonore évacuation, niveau max.: 69 dB(A)
- Niveau sonore évacuation, niveau intensif: 70 dB(A)
- Eclairage LED
- Nombre d'éclairages: 4
- Commande à distance en option, accessoire
- Niveau intensif avec retour automatique
- Fonction CleanAir
- TouchControl

Informations sur l'appareil

Dimensions (H × L × P)		132 × 1000 × 700 mm	
Hauteur de l'appareil Recyclage d'air		500–2000 mm	
Raccordement	220–240 V~	110 W	10 A

D Efficacité énergétique

Finition	**N° d'article**	**Prix TVA incl.**	hors TVA
Largeur standard: 100 cm			
Miroir	6300900005	**5620.–**	5218.20
TAR		**10.77**	10.–

Suppléments pour le mode recyclage d'air

Pack de filtres à charbon actif avec 4 kg de charbon actif autonomie d'env. 3 ans ½			inclus.

DSTS

Une classe indéniable: cette hotte de plan de travail escamotable confère à la cuisine une note d'exclusivité.

Modes de fonctionnement

Equipement

- Capacité évacuation, niveau max.: 420 m^3/h
- Capacité évacuation, niveau intensif: 670 m^3/h
- Capacité d'aspiration selon EN 61591
- Niveaux d'aération: 3+i
- Niveau sonore évacuation, niveau max.: 57 dB(A)
- Niveau sonore évacuation, niveau intensif: 69 dB(A)
- Diamètre raccord d'évacuation d'air: 150 mm
- Clapet de retenue fourni
- Eclairage LED
- Nombre d'éclairages: 1 bande LED
- Niveau intensif avec retour automatique
- Fonction CleanAir
- TouchControl

Informations sur l'appareil

Dimensions (H × L × P) 646 × 880 × 352 mm
Hauteur de sortie: 400 mm

Raccordement 220–240 V~ 276 W 10 A

B Efficacité énergétique

Finition	**N° d'article**	**Prix TVA incl.**	hors TVA
Largeur standard: 90 cm			
Verre	6400400005	**4150.–**	3853.30
TAR		**10.77**	10.–

Suppléments pour mode de recyclage d'air

Boîtier de recyclage d'air pour socle avec pack de filtres à charbon actif, autonomie d'env. 3 ans ½	1012161	**296.–**	274.84
Filtre à charbon actif Longlife	1012163	**211.–**	195.91
Supplément pour variante avec moteur externe			
Kit de montage	1012164	**306.–**	284.12

DSMS

Presque invisible dans le plan de travail, l'aérateur de plan de cuisson séduit par sa grande capacité d'aspiration.

Modes de fonctionnement

Equipement

- Capacité évacuation, niveau max.: 500 m^3/h
- Capacité évacuation, niveau intensif: 590 m^3/h
- Capacité d'aspiration selon EN 61591
- Niveaux d'aération: 3+i
- Niveau sonore évacuation, niveau max.: 67 dB(A)
- Niveau sonore évacuation, niveau intensif: 70 dB(A)
- Diamètre raccord d'évacuation d'air: 150 mm
- TouchControl
- Bac collecteur amovible avec filtre à graisse intégré, compatible lave-vaisselle
- Capacité du bac collecteur: 500 ml

L'illustration présente des plans de cuisson. Ceux-ci ne sont pas compris dans la livraison.

Informations sur l'appareil

Dimensions (L × P) 110 × 501 × 501 mm/R1,5

Raccordement 220–240 V~ 145 W 10 A

A Efficacité énergétique

Finition	**N° d'article**	**Prix TVA incl.**	hors TVA
Verre	6400500005	**3860.–**	3584.03
TAR		**2.49**	2.31

Suppléments pour le mode recyclage d'air

Boîtier de recyclage d'air pour socle avec pack de filtres à charbon actif, autonomie d'env. 3 ans ½	1012161	**296.–**	274.84

GKD46TIMAS Fusion

Intégrée dans le plan de cuisson, cette hotte aspire les vapeurs directement vers le bas.

Fonctions de la hotte

Fonctions du plan de cuisson

Commande et affichage

- Capacité évacuation, niveau intensif: 583 m^3/h
- Capacité d'aspiration selon EN 61591
- Bac collecteur amovible de 500 ml avec filtre à graisse intégré, compatible lave-vaisselle
- BlackDesign
- Ecran graphique tactile en 9 langues
- Détection de fond de récipient (10–22 cm)
- Slider unique
- Puissance du plan de cuisson avec PowerPlus 2 × 3000 W, 1 × 3500 W, 1 × 3700 W

Informations sur l'appareil

Dimensions (L × P) 761 × 501 mm/R1,5

Raccordement 400 V 2N~ 7400 W 16 A

B Efficacité énergétique

Finition	N° d'article	Prix TVA incl.	hors TVA
Largeur standard: 80 cm, OptiGlass			
DualDesign	3109400415	**5800.–**	5385.33
TAR		**10.77**	10.–

Suppléments pour le mode recyclage d'air

Boîtier de recyclage d'air pour socle avec pack de filtres à charbon actif, autonomie d'env. 3 ans ½	1012161	**296.–**	274.84

AiroClearIlot V6000 (anciennement DIPQ)

Appareil haut de gamme, silencieux, fonctionnel et économe, au design ultra-moderne et aux finitions sophistiquées.

Modes de fonctionnement

Equipement

- Capacité évacuation, niveau max.: 452 m^3/h
- Capacité évacuation, niveau intensif: 675 m^3/h
- Capacité d'aspiration selon EN 61591
- Niveaux d'aération: 3+i
- Niveau sonore évacuation, niveau max.: 52 dB(A)
- Niveau sonore évacuation, niveau intensif: 63 dB(A)
- Diamètre raccord d'évacuation d'air: 150 mm
- Clapet de retenue fourni
- Eclairage LED
- Nombre d'éclairages: 4
- Commande à distance en option, accessoire
- Niveau intensif avec retour automatique
- TouchControl
- Lumière à couleur réglable 2700–4000 kelvins
- Raccordement pour clapet d'amenée/d'évacuation d'air
- ComfortFix, maniement et fixation simples des filtres à graisse

Informations sur l'appareil

Dimensions (H × L × P) 55 × 1000 × 700 mm
Evacuation d'air 510 – 635/845 mm
Recyclage d'air 610 – 790/1000 mm
Raccordement 220–240 V~ 138 W 10 A

A+ Efficacité énergétique

Finition	N° d'article	Prix TVA incl.	hors TVA
Largeur standard: 100 cm			
Miroir	6301900001	**4560.–**	4233.98
Miroir, long	6301900002	**4560.–**	4233.98
Largeur standard: 120 cm			
Miroir	6302000001	**5220.–**	4846.80
Miroir, long	6302000002	**5220.–**	4846.80
TAR		**10.77**	10.–

Suppléments pour le mode recyclage d'air

Filtre à charbon actif Longlife Plus avec déflecteur, Kit de démarrage	1046969	**390.–**	362.12

DIQS

Avec son design intemporel et épuré, cette hotte îlot séduit par son esthétisme et sa simplicité d'utilisation.

Modes de fonctionnement

Equipement

- Capacité évacuation, niveau max.: 580 m^3/h
- Capacité évacuation, niveau intensif: 700 m^3/h
- Capacité d'aspiration selon EN 61591
- Niveaux d'aération: 3+i
- Niveau sonore évacuation, niveau max.: 66 dB(A)
- Niveau sonore évacuation, niveau intensif: 69 dB(A)
- Diamètre raccord d'évacuation d'air: 150 mm
- Clapet de retenue fourni
- Eclairage LED
- Nombre d'éclairages: 4
- Commande à distance en option, accessoire
- Niveau intensif avec retour automatique
- Touches à effleurement avec affichage 7 segments
- Raccordement pour clapet d'amenée/d'évacuation d'air
- Fonction CleanAir

Informations sur l'appareil

Dimensions (H × L × P)	60 × 998 × 599 mm		
Evacuation d'air	640 - 880/1090 mm		
Recyclage d'air	690 - 880/1090 mm		
Raccordement	220 - 240 V~	274 W	10 A

A+ Efficacité énergétique

Finition	N° d'article	Prix TVA incl.	hors TVA
Largeur standard: 100 cm			
ChromeClass	6301400003	**3610.–**	3351.90
ChromeClass, long	6301400203	**3610.–**	3351.90
TAR		**5.99**	5.56

Suppléments pour le mode recyclage d'air

Filtre à charbon actif standard	1046987	**52.–**	48.28
Filtre à charbon actif Longlife	1046986	**129.–**	119.78

DIE

Cette hotte îlot, au visuel très attrayant grâce à sa hauteur frontale réduite, offre puissance et efficacité énergétique.

Modes de fonctionnement

Equipement

- Capacité évacuation, niveau max.: 580 m^3/h
- Capacité évacuation, niveau intensif: 700 m^3/h
- Capacité d'aspiration selon EN 61591
- Niveaux d'aération: 3+i
- Niveau sonore évacuation, niveau max.: 66 dB(A)
- Niveau sonore évacuation, niveau intensif: 69 dB(A)
- Diamètre raccord d'évacuation d'air: 150 mm
- Clapet de retenue fourni
- Eclairage LED
- Nombre d'éclairages: 4
- Commande à distance en option, accessoire
- Niveau intensif avec retour automatique
- Touches à effleurement
- Raccordement pour clapet d'amenée/d'évacuation d'air

Informations sur l'appareil

Dimensions (H × L × P)	60 × 898 × 599 mm		
Evacuation d'air	640 - 880 mm		
Recyclage d'air	690 - 880 mm		
Raccordement	220 - 240 V~	274 W	10 A

A+ Efficacité énergétique

Finition	N° d'article	Prix TVA incl.	hors TVA
Largeur standard: 90 cm			
ChromeClass	6301300003	**2420.–**	2246.98
TAR		**5.99**	5.56

Suppléments pour le mode recyclage d'air

Filtre à charbon actif standard	1046987	**52.–**	48.28
Filtre à charbon actif Longlife	1046986	**129.–**	119.78

AiroClearMural V6000 (anciennement DWPQ)

Appareil haut de gamme, silencieux, fonctionnel et économe, au design ultra-moderne et aux finitions sophistiquées.

Modes de fonctionnement

Equipement

- Capacité évacuation, niveau max.: 452 m^3/h
- Capacité évacuation, niveau intensif: 675 m^3/h
- Capacité d'aspiration selon EN 61591
- Niveaux d'aération: 3+i
- Niveau sonore évacuation, niveau max.: 52 dB(A)
- Niveau sonore évacuation, niveau intensif: 63 dB(A)
- Diamètre raccord d'évacuation d'air: 150 mm
- Clapet de retenue fourni
- Eclairage LED
- Nombre d'éclairages: 2
- Commande à distance en option, accessoire
- Niveau intensif avec retour automatique
- TouchControl
- Lumière à couleur réglable 2700-4000 kelvins
- Raccordement pour clapet d'amenée/d'évacuation d'air
- ComfortFix, maniement et fixation simples des filtres à graisse

Informations sur l'appareil

Dimensions (H × L × P)	55 × 898 × 550 mm		
Evacuation d'air	460-660/875 mm		
Recyclage d'air	570-770/995 mm		
Raccordement	220-240 V~	134 W	10 A

A+ Efficacité énergétique

Finition	N° d'article	Prix TVA incl.	hors TVA
Largeur standard: 90 cm			
Miroir	6202800001	**3430.–**	3184.77
Miroir, long	6202800002	**3430.–**	3184.77
Largeur standard: 120 cm			
Miroir	6202900001	**3650.–**	3389.04
Miroir, long	6202900002	**3650.–**	3389.04
TAR		**10.77**	10.-

Suppléments pour le mode recyclage d'air

Filtre à charbon actif Longlife Plus avec déflecteur, Kit de démarrage	1046969	**390.–**	362.12

DWVHR

Cette hotte inclinée, puissante et économe, permet de garder la tête haute et de cuisiner avec un maximum de confort.

Modes de fonctionnement

Equipement

- Capacité évacuation, niveau max.: 420 m^3/h
- Capacité évacuation, niveau intensif: 750 m^3/h
- Capacité d'aspiration selon EN 61591
- Niveaux d'aération: 3+i
- Niveau sonore évacuation, niveau max.: 60 dB(A)
- Niveau sonore évacuation, niveau intensif: 72 dB(A)
- Diamètre raccord d'évacuation d'air: 150 mm
- Clapet de retenue fourni
- Eclairage LED
- Nombre d'éclairages: 2
- Commande à distance en option, accessoire
- Niveau intensif avec retour automatique
- Fonction CleanAir
- TouchControl

Informations sur l'appareil

Dimensions (H × L × P)	500 × 898 × 338 mm		
Evacuation d'air	805-1435 mm		
Recyclage d'air (sans cheminée)		463 mm	
Raccordement	220-240 V~	272 W	10 A

A+ Efficacité énergétique

Finition	N° d'article	Prix TVA incl.	hors TVA
Largeur standard: 90 cm			
Verre	6203000005	**3310.–**	3073.35
TAR		**5.99**	5.56
Habillage télescopique pour évacuation d'air			
Standard	H43384	**160.–**	148.56
Long	H43385	**160.–**	148.56

Suppléments pour le mode recyclage d'air

Filtre à charbon actif Longlife	H43400	**211.–**	195.91

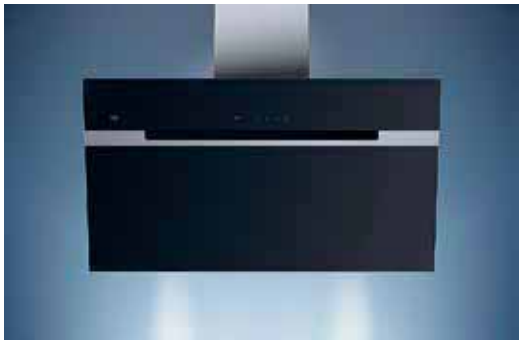

DWVMR

Cette hotte inclinée en acier inoxydable et en verre offre une grande liberté au niveau de la tête et une visibilité optimale.

Modes de fonctionnement

Equipement

- Capacité évacuation, niveau max.: 647 m^3/h
- Capacité évacuation, niveau intensif: 823 m^3/h
- Capacité d'aspiration selon EN 61591
- Niveaux d'aération: 3+i
- Niveau sonore évacuation, niveau max.: 66 dB(A)
- Niveau sonore évacuation, niveau intensif: 72 dB(A)
- Diamètre raccord d'évacuation d'air: 150 mm
- Clapet de retenue fourni
- Eclairage LED
- Nombre d'éclairages: 2
- Niveau intensif avec retour automatique
- TouchControl

Informations sur l'appareil

Dimensions (H × L × P) 515 × 898 × 325 mm
Evacuation d'air 1045 - 1465 mm
Recyclage d'air (sans cheminée) 515 mm
Raccordement 220 - 240 V~ 305 W 10 A

A Efficacité énergétique

Finition	N° d'article	Prix TVA incl.	hors TVA
Largeur standard: 90 cm			
Verre	6200900005	**2780.–**	2581.24
TAR		**5.99**	5.56

Suppléments pour le mode recyclage d'air

Filtre à charbon actif standard	H43402	**52.–**	48.28
Filtre à charbon actif Longlife	1016766	**211.–**	195.91

DWQS

Avec son design intemporel tout en lignes droites, cette hotte séduit par son esthétisme et sa simplicité d'utilisation.

Modes de fonctionnement

Equipement

- Capacité évacuation, niveau max.: 580 m^3/h
- Capacité évacuation, niveau intensif: 700 m^3/h
- Capacité d'aspiration selon EN 61591
- Niveaux d'aération: 3+i
- Niveau sonore évacuation, niveau max.: 66 dB(A)
- Niveau sonore évacuation, niveau intensif: 69 dB(A)
- Diamètre raccord d'évacuation d'air: 150 mm
- Clapet de retenue fourni
- Eclairage LED
- Nombre d'éclairages: 2
- Commande à distance en option, accessoire
- Niveau intensif avec retour automatique
- Touches à effleurement avec affichage 7 segments
- Lumière à couleur réglable
- Raccordement pour clapet d'amenée/d'évacuation d'air

Informations sur l'appareil

Dimensions (H × L × P) 60 × 598 × 470 mm
Evacuation d'air 650 - 810/1160 mm
Recyclage d'air 710 - 920/1260 mm
Raccordement 220 - 240 V~ 272 W 10 A

A+ Efficacité énergétique

Finition	N° d'article	Prix TVA incl.	hors TVA
Largeur standard: 60 cm			
ChromeClass	6201900003	**1920.–**	1782.73
ChromeClass, long	6201900203	**1920.–**	1782.73
Largeur standard: 70 cm			
ChromeClass	6202000003	**2020.–**	1875.58
ChromeClass, long	6202000203	**2020.–**	1875.58
Largeur standard: 90 cm			
ChromeClass	6202100003	**2240.–**	2079.85
ChromeClass, long	6202100203	**2240.–**	2079.85
TAR		**5.99**	5.56

Suppléments pour le mode recyclage d'air

Filtre à charbon actif standard	1046987	**52.–**	48.28
Filtre à charbon actif Longlife	1046986	**129.–**	119.78

DWE

Cette hotte murale, au visuel très attrayant grâce à sa hauteur frontale réduite, offre puissance et efficacité énergétique.

Modes de fonctionnement

Equipement

- Capacité évacuation, niveau max.: 580 m^3/h
- Capacité évacuation, niveau intensif: 700 m^3/h
- Capacité d'aspiration selon EN 61591
- Niveaux d'aération: 3+i
- Niveau sonore évacuation, niveau max.: 66 dB(A)
- Niveau sonore évacuation, niveau intensif: 69 dB(A)
- Diamètre raccord d'évacuation d'air: 150 mm
- Clapet de retenue fourni
- Eclairage LED
- Nombre d'éclairages: 2
- Commande à distance en option, accessoire
- Niveau intensif avec retour automatique
- Touches à effleurement
- Raccordement pour clapet d'amenée/d'évacuation d'air

Informations sur l'appareil

Dimensions (H × L × P)	60 × 898 × 470 mm		
Evacuation d'air	650 - 810 mm		
Recyclage d'air	710 - 920 mm		
Raccordement	220 - 240 V~	272 W	10 A

A+ Efficacité énergétique

Finition	**N° d'article**	**Prix TVA incl.**	hors TVA
Largeur standard: 90 cm			
ChromeClass	6201700003	**1600.–**	1485.61
TAR		**5.99**	5.56

Suppléments pour le mode recyclage d'air

Filtre à charbon actif standard	1046987	**52.–**	48.28
Filtre à charbon actif Longlife	1046986	**129.–**	119.78

DWN

Le modèle de hotte murale d'entrée de gamme – design classique et grande puissance d'aspiration.

Modes de fonctionnement

Equipement

- Capacité évacuation, niveau max.: 622 m^3/h
- Capacité évacuation, niveau intensif: 750 m^3/h
- Capacité d'aspiration selon EN 61591
- Niveaux d'aération: 3+i
- Niveau sonore évacuation, niveau max.: 64 dB(A)
- Niveau sonore évacuation, niveau intensif: 69 dB(A)
- Diamètre raccord d'évacuation d'air: 150 mm
- Clapet de retenue fourni
- Eclairage LED
- Nombre d'éclairages: 2
- Commande à distance en option, accessoire
- Niveau intensif avec retour automatique
- Touches à effleurement

Informations sur l'appareil

Dimensions (H × L × P)	30 × 598 × 500 mm		
Evacuation d'air	525 - 930 mm		
Recyclage d'air	595 - 1000 mm		
Raccordement	220 - 240 V~	272 W	10 A

A Efficacité énergétique

Finition	**N° d'article**	**Prix TVA incl.**	hors TVA
Largeur standard: 60 cm			
ChromeClass	6201500003	**1040.–**	965.65
Largeur standard: 90 cm			
ChromeClass	6201600003	**1150.–**	1067.78
TAR		**2.49**	2.31

Suppléments pour le mode recyclage d'air

Filtre à charbon actif Longlife			
Kit de démarrage	1048414	**154.–**	142.99

AiroClearEncastrable V200 (anciennement DWK)

Le modèle d'entrée de gamme modulable: disponible en hotte encastrable pour armoire suspendue ou en hotte murale.

Modes de fonctionnement

Equipement

- Capacité évacuation, niveau max.: 336 m^3/h
- Capacité d'aspiration selon EN 61591
- Niveaux d'aération: 3
- Niveau sonore évacuation, niveau max.: 73 dB(A)
- Diamètre raccord d'évacuation d'air: 125 mm
- Clapet de retenue fourni
- Eclairage LED
- Nombre d'éclairages: 2
- Commande à distance
- Commutateurs
- Habillage télescopique séparé

Informations sur l'appareil

Dimensions (H × L × P)	132 × 598 × 510 mm		
Evacuation d'air	545 - 1140 mm		
Recyclage d'air	545 - 1140 mm		
Raccordement	220 - 240 V~	220 W	10 A

D Efficacité énergétique

Finition	**N° d'article**	**Prix TVA incl.**	hors TVA
Largeur standard: 60 cm			
ChromeClass	6105100003	**550.–**	510.68
Largeur standard: 90 cm			
ChromeClass	6105400001	**650.–**	603.53
TAR		**2.49**	2.31
Habillage télescopique			
Standard	H40166	**160.–**	148.56
Long	H40167	**160.–**	148.56

Suppléments pour le mode recyclage d'air

Filtre à charbon actif standard	1068362	**52.–**	48.28

Dessins cotés

DSDSR – Hotte de plafond

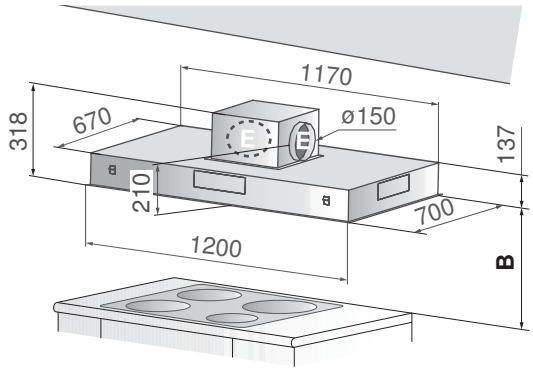

Le boîtier moteur **E** peut être tourné des quatre côtés
F Tasseau en bois
Découpe vue **X**

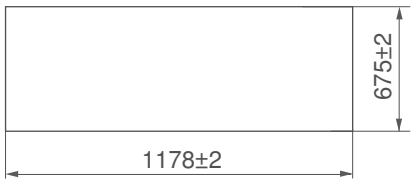

Valable pour les numéros d'article

DSDSR
6400800003
6400800005
1012160
H43403

* Installation avec boîtier moteur externe, voir aide à la planification

DIAS – Hotte îlot

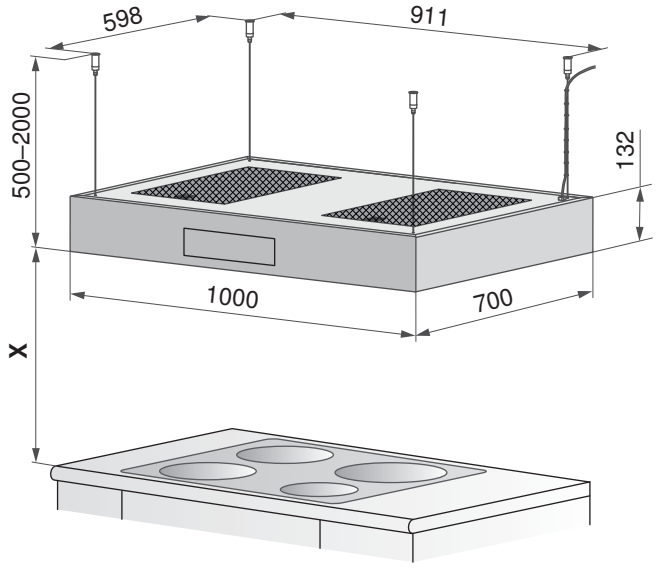

Valable pour les numéros d'article

DIAS
6300900005

DSTS – Hotte de plan de travail

Variante de montage avec encastrement superposé

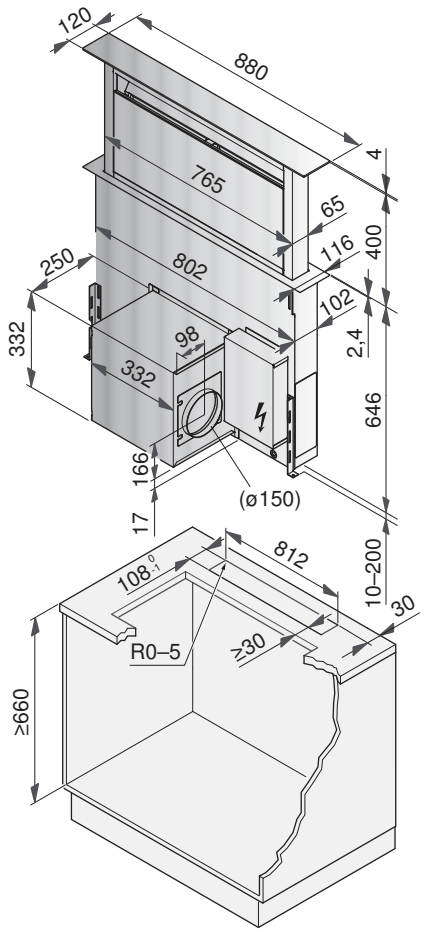

Variante de montage avec encastrement à fleur

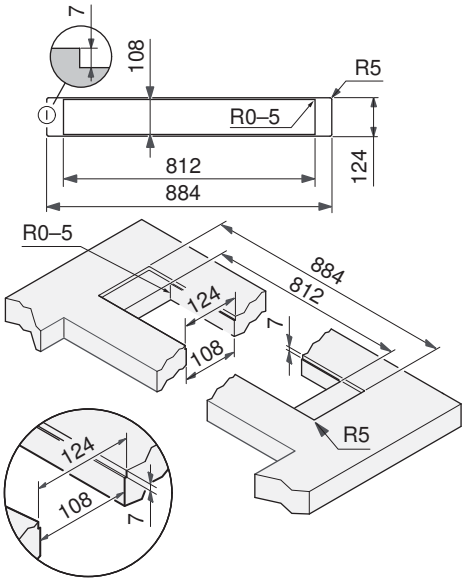

Valable pour les numéros d'article

DSTS

6400400005
1012161
1012163
1012164

- Le boîtier moteur peut également être planifié et monté à l'arrière de la hotte d'aspiration, l'accessibilité pour le service et le montage devant néanmoins être garantie par l'avant.
- La tubulure d'évacuation d'air peut être placée dans quatre directions différentes.

DSMS

Montage mural, profondeur ≥600 mm

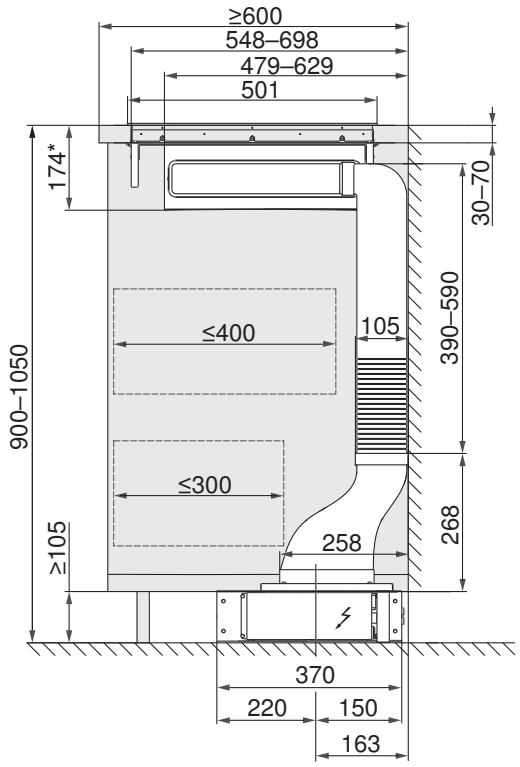

Montage mural/îlot, profondeur ≥700 mm

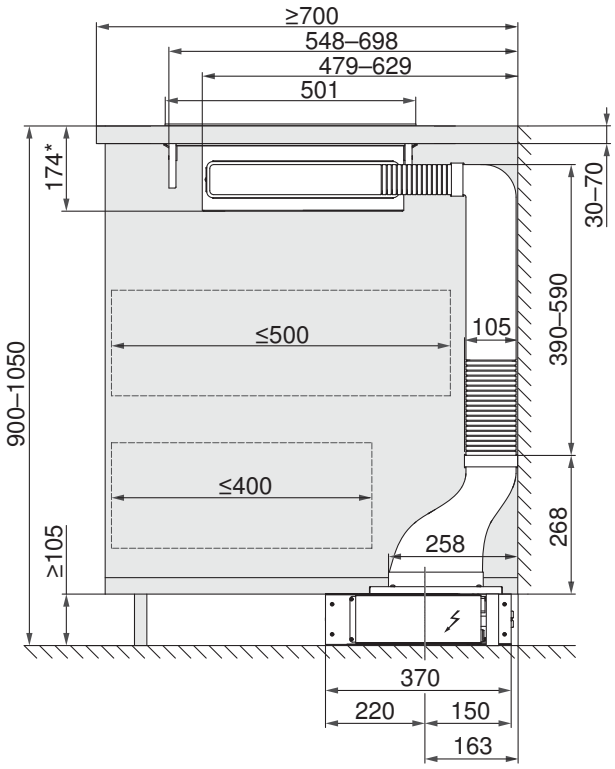

Montage îlot, profondeur ≥900 mm

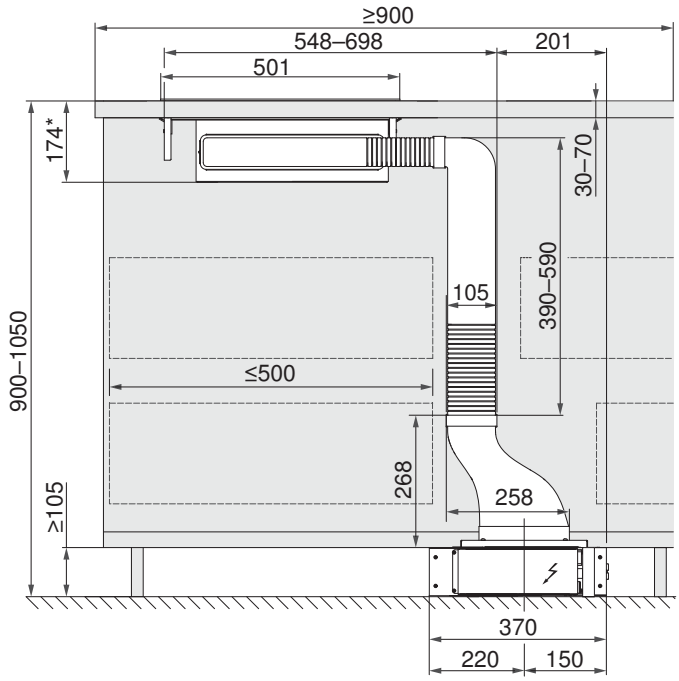

*** Encastrement à fleur. Encastrement superposé: 170 mm.**

Valable pour les numéros d'article

DSMS

6400500005
1012161

GKD46TIMASZO-FUSION

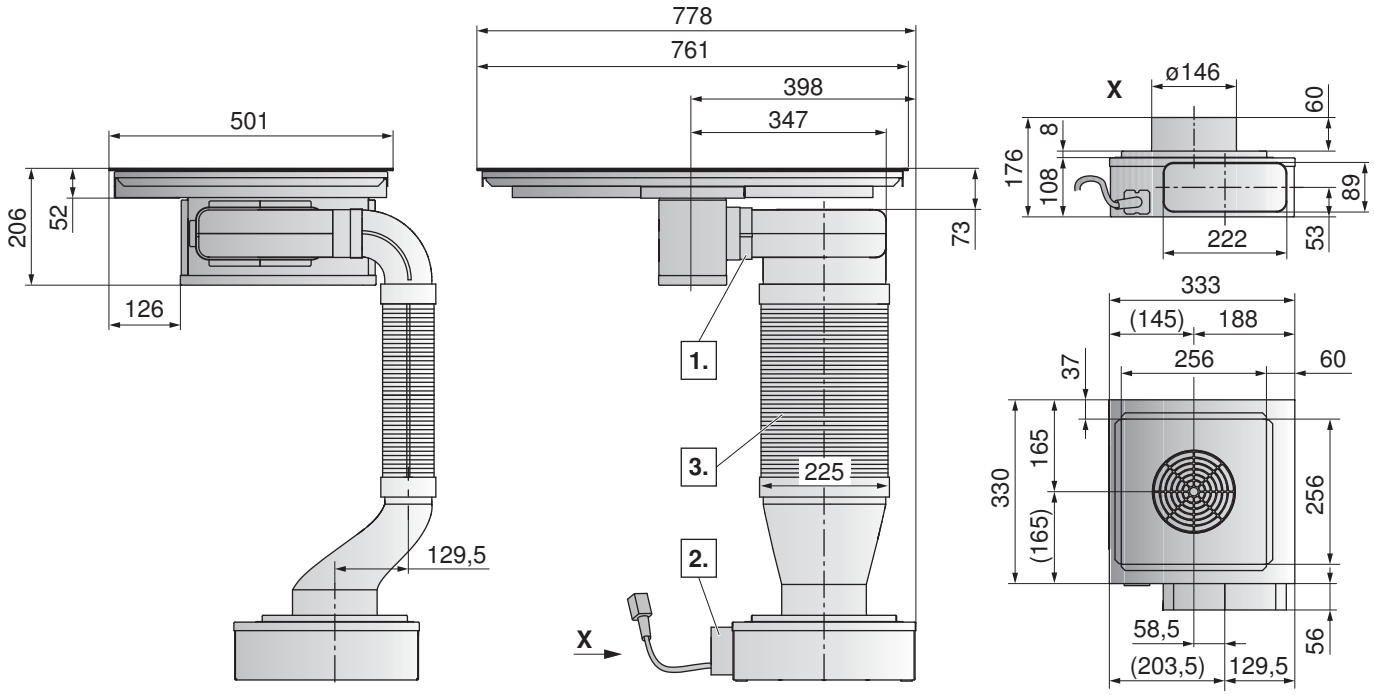

1. Le guidage de l'air évacué est possible à gauche ou à droite.
2. Le moteur du ventilateur peut être tourné, modifiant ainsi l'emplacement prévu pour l'encastrement.
3. La position du moteur du ventilateur peut être adaptée selon l'encombrement en raccourcissant la gaine plate flexible.

Valable pour les numéros d'article

GKD46TIMASZO-FUSION

3109400415
1012161

AiroClearIlôt V6000

Avec recyclage d'air, sortie de l'air possible par la gauche/la droite et par l'arrière/l'avant.

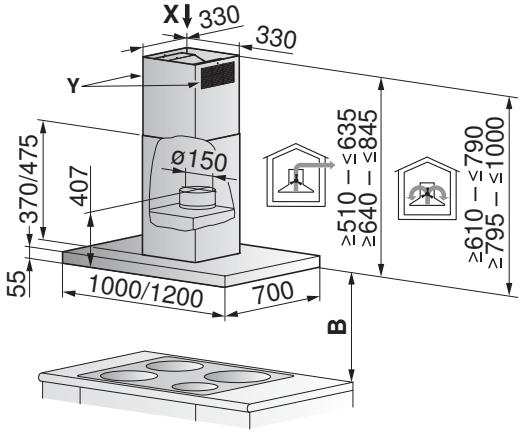

Valable pour les numéros d'article

AiroClearIlôt V6000

6301900001
6301900002
6302000001
6302000002
1046969

Habillage télescopique de l'évacuation d'air/du recyclage d'air:

Réglable en hauteur.
Disponible en 2 hauteurs de base.

DIQS

Avec recyclage d'air, sortie de l'air possible par la gauche/la droite et par l'arrière/l'avant.

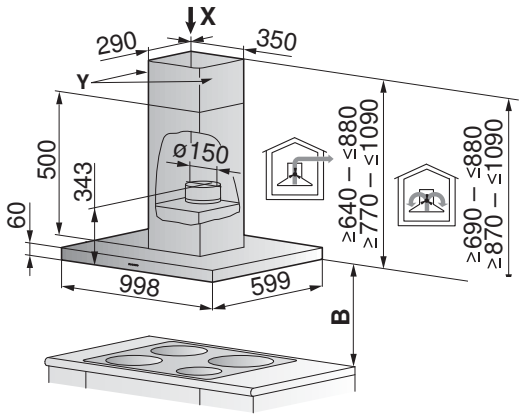

Valable pour les numéros d'article

DIQS

6301400003
6301400203
1046987
1046986

Habillage télescopique de l'évacuation d'air/du recyclage d'air:

Réglable en hauteur.
Disponible en 2 hauteurs de base.

DIE

Avec recyclage d'air, sortie de l'air possible par la gauche/la droite et par l'arrière/l'avant.

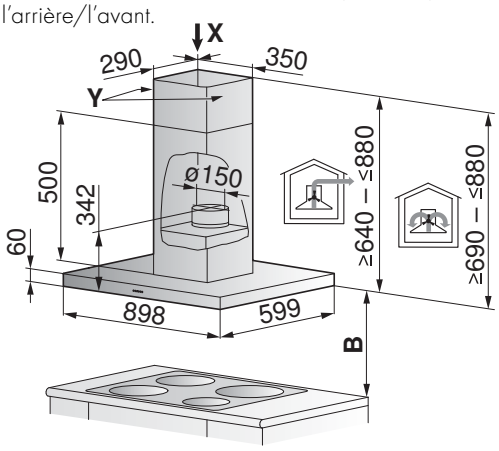

Valable pour les numéros d'article

DIE

6301300003
1046987
1046986

Habillage télescopique de l'évacuation d'air/du recyclage d'air:

Réglable en hauteur.

Vous trouverez des informations détaillées sur **vzug.com**

AiroClearMural V6000

Habillage télescopique de l'évacuation d'air/du recyclage d'air: réglable en hauteur. Disponible en 2 hauteurs de base.

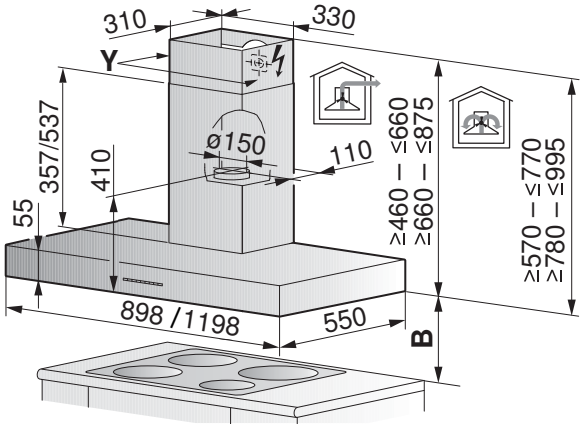

Valable pour les numéros d'article

AiroClearMural V6000

6202800001
6202800002
6202900001
6202900002
1046969

DWVHR

Exécution standard du recyclage d'air: sans habillage télescopique, avec cache plat pour filtre et câble d'alimentation

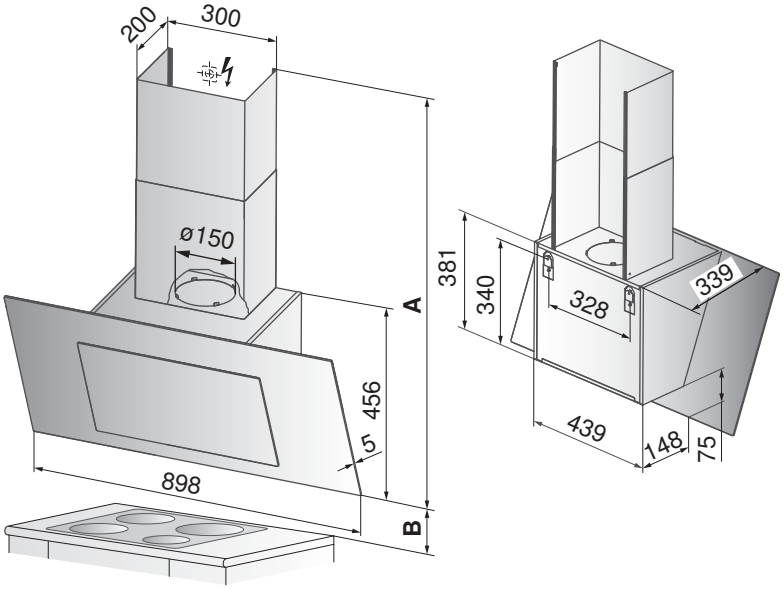

Valable pour les numéros d'article

DWVHR

6203000005
H43384
H43385
H43400

Habillage télescopique de l'évacuation d'air

Disponible en 2 hauteurs de base **A**:

805-1095 mm (standard)
1090-1435 mm (long)

DWVMR

Exécution standard du recyclage d'air: sans habillage télescopique, avec grille de protection pour l'ouverture du ventilateur

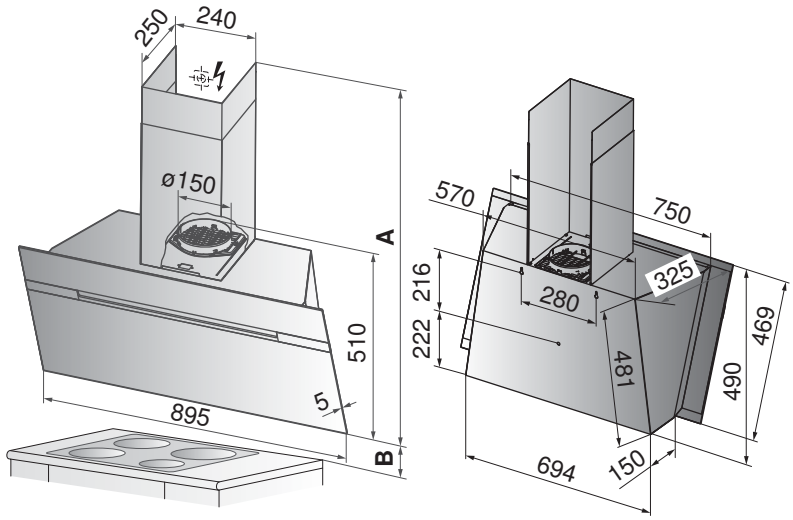

Valable pour les numéros d'article

DWVMR

6200900005
H43402
1016766

Habillage télescopique de l'évacuation d'air

Disponible en hauteur de base **A**:

1045–1465 mm (standard)

DWQS

Habillage télescopique de l'évacuation d'air/du recyclage d'air: réglable en hauteur. Disponible en 2 hauteurs de base.

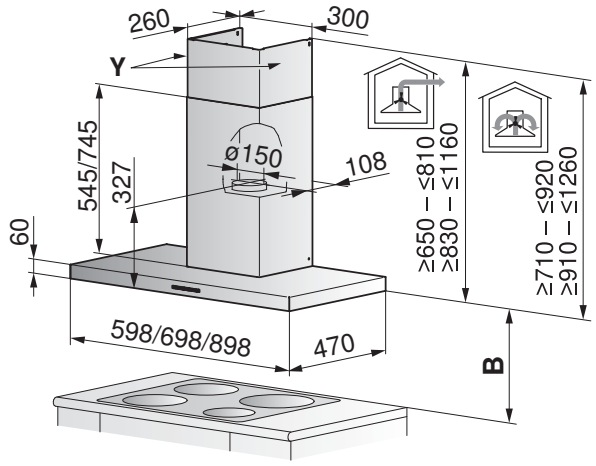

Valable pour les numéros d'article

DWQS

6201900003
6201900203
6202000003
6202000203
6202100003
6202100203
1046987
1046986

DWE

Habillage télescopique de l'évacuation d'air/du recyclage d'air: réglable en hauteur.

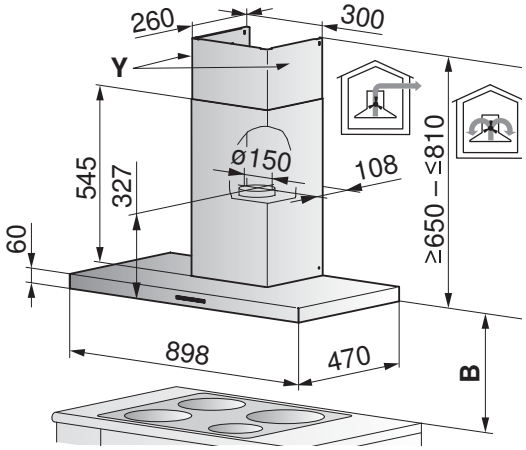

Valable pour les numéros d'article

DWE

6201700003
1046987
1046986

DWN

Habillage télescopique de l'évacuation d'air/du recyclage d'air: réglable en hauteur.

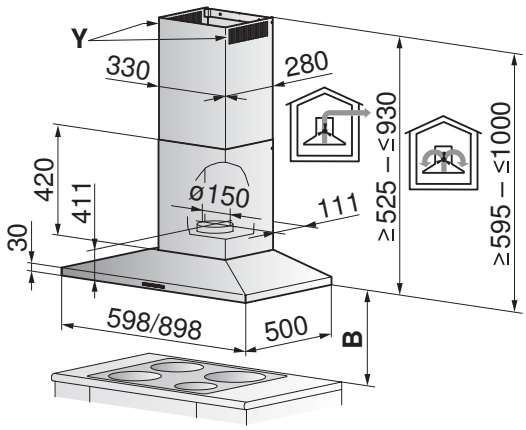

Valable pour les numéros d'article

DWN

6201500003
6201600003
1048414

AiroClearEncastrable V200

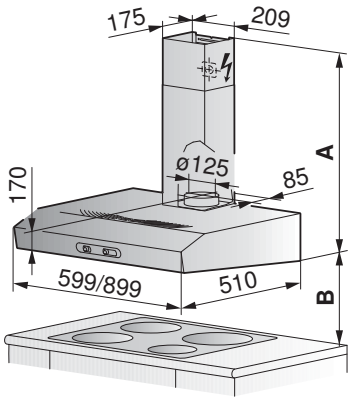

Habillage télescopique de l'évacuation d'air/du recyclage d'air:

Réglable en hauteur.
Disponible en 2 hauteurs de base.

Valable pour les numéros d'article

AiroClearEncastrable V200

6105100003
6105400001
H40166
H40167
1068362

Vous trouverez des informations détaillées sur **vzug.com**

Comparatif de produits
Hottes d'aspiration à encastrer et hottes d'aspiration intégrées

	AiroClear Encastrable V4000	DEHMR	DEHE	AiroClear Encastrable V6000	AiroClear Encastrable V6000
Page de la brochure	246	246	247	247	248
Finitions					
ChromeClass	■	■	■	■	■
Miroir					■
Nero/Blanc					
Avec écran de verre				■	
Encastrement visible/partiellement visible				□/■	■/□
Encastrement intégré	■	■	■		
Largeur 120 cm				■	
Largeur 110 cm					
Largeur 90 cm				■	■
Largeur 86 cm	■	■			
Largeur 82,5 cm					
Largeur 80 cm					
Largeur 70 cm		■	■		
Largeur 60 cm	■			■	■
Largeur 55 cm				■	■
Largeur 52 cm		■	■		
Evacuation d'air	■	■	■	■	■
Recyclage d'air avec filtre à charbon actif standard			■		
Recyclage d'air avec filtre à charbon actif Longlife		■			
Recyclage d'air avec filtre à charbon actif Longlife Plus	■			■	■
Applications					
Aspiration marginale		■			
FlexLED réglable 2700–4000 kelvins	■			■	■
Eclairage LED	■	■	■	■	■
Lampes halogènes					
Couleur de la lumière (en kelvins)	2700–4000	3000	2800	2700–4000	2700–4000
SilentPlus	■			■	■
Nombre de filtres à graisse	1/2	1/2	2	2/3/4	2
ComfortFix	■			■	■
Automatisme de marche à vide	■	■		■	■
Témoin de saturation du filtre à graisse	■	■		■	■
Raccordement pour clapet d'amenée/d'évacuation d'air	■			■	■
Moteur BLDC efficace				■	■
Commande et affichage					
Commutateurs			■		
Touches à effleurement	■	■			
TouchControl				■	■
Sélection du niveau de ventilation sur l'écran de verre/ le protège-vapeur				■	■
Commande à distance*	■	■		■	■
OptiLink	■			■	■
Nombre de niveaux de puissance	4	4	3	4	4
Affichage de la puissance de ventilation	■	■	■	■	■
Quickstart				■	■

■ = disponible, □ = non disponible *supplément de prix Accessoires à partir de la page 262

	DF SG	DK Si	DF SE	AiroClear Encastrable V400	DF N	DF L	AiroClear Encastrable V200	DF U
	248	249	249	250	250	251	251	252
	■		■	■	■	■	■	■
		■	■	■	■	■	■	■
	■							
	■/■		■/□	■/□	■/□	■/□	■/□	■/□
		■						■
	■						■	
	■							
	■	■	■	■	■	■	■	■
	■	■	■	■	■	■	■	■
	■	■	■	■	■	■	■	
		■	■	■	■	■	■	
	■		■	■	■			inclus
	■							
	■	■	■	■	■	■	■	■
	3000	2800	3000	2800	2800	2800	2800	2800
	1	1	2	2	2	2	2/3	2
	■		■					
	■		■					
		■					■	■
			■	■	■	■		
	■							
	4	3	4	3	3	3	3	3
	■		■	■				
	■		■	■	■	■	■	■

Disponible à partir de mars 2020

AiroClearEncastrable V4000

Presque invisible, cette hotte d'aspiration puissante et solide offre un confort maximal.

Modes de fonctionnement

Equipement

- Capacité évacuation, niveau max.: 598 m^3/h
- Capacité évacuation, niveau intensif: 704 m^3/h
- Capacité d'aspiration selon EN 61591
- Niveaux d'aération: 3+i
- Niveau sonore évacuation, niveau max.: 64 dB(A)
- Niveau sonore évacuation, niveau intensif: 67 dB(A)
- Diamètre raccord d'évacuation d'air: 150 mm
- Clapet de retenue fourni
- Eclairage 2 LED
- Commande à distance en option, accessoire
- Niveau intensif avec retour automatique
- Touches à effleurement
- Lumière à couleur réglable 2700–4000 kelvins
- Raccordement pour clapet d'amenée/d'évacuation d'air
- ComfortFix, maniement et fixation simples des filtres à graisse

Informations sur l'appareil

Dimensions (H × L × P) 458 × 560* × 320 mm
*En fonction de la largeur standard

Raccordement 220–240 V~ 258 W 10 A

A Efficacité énergétique

Finition	N° d'article	Prix TVA incl.	hors TVA
Largeur standard: 60 cm			
ChromeClass	6400900000	**2290.–**	2126.28
Largeur standard: 90 cm			
ChromeClass	6401000000	**2670.–**	2479.11
TAR		**5.99**	5.56

Suppléments pour le mode recyclage d'air

Filtre à charbon actif Longlife Plus	1046970	**340.–**	315.69
Filtre à charbon actif Longlife Plus	1046970	**340.–**	315.69

DEHMR

Solution intégrée économe, avec débit d'air élevé pour un captage optimal et éclairage LED avec variateur.

Modes de fonctionnement

Equipement

- Capacité évacuation, niveau max.: 560 m^3/h
- Capacité évacuation, niveau intensif: 690 m^3/h
- Capacité d'aspiration selon EN 61591
- Niveaux d'aération: 3+i
- Niveau sonore évacuation, niveau max.: 64 dB(A)
- Niveau sonore évacuation, niveau intensif: 68 dB(A)
- Diamètre raccord d'évacuation d'air: 150 mm
- Clapet de retenue fourni
- Eclairage 2 LED
- Commande à distance en option, accessoire
- Niveau intensif avec retour automatique
- Fonction CleanAir
- Touches à effleurement

Informations sur l'appareil

Dimensions (H × L × P) 330 × 520* × 300 mm
*En fonction de la largeur standard

Raccordement 220–240 V~ 267 W 10 A

A Efficacité énergétique

Finition	N° d'article	Prix TVA incl.	hors TVA
Largeur standard: 55 cm			
ChromeClass	6102300003	**1390.–**	1290.62
*Niveau intensif 640 m^3/h, classe d'efficacité énergétique B			
Largeur standard: 70 cm			
ChromeClass	6102400003	**1590.–**	1476.32
*Niveau intensif 640 m^3/h, classe d'efficacité énergétique B			
Largeur standard: 80 cm			
ChromeClass	6102500003	**1780.–**	1652.74
TAR		**2.49**	2.31

Suppléments pour le mode recyclage d'air

Filtre à charbon actif Longlife	H43392	**211.–**	195.91

DEHE

Le modèle d'entrée de gamme: la solution fiable pour un encastrement en armoire suspendue.

Modes de fonctionnement

Equipement

- Capacité évacuation, niveau max.: 600 m^3/h
- Capacité d'aspiration selon EN 61591
- Niveaux d'aération: 3
- Niveau sonore évacuation, niveau max.: 72 dB(A)
- Diamètre raccord d'évacuation d'air: 150 mm
- Clapet de retenue fourni
- Eclairage 2 LED
- Commutateurs

Informations sur l'appareil

Dimensions (H × L × P) 305 × 522* × 284 mm
*En fonction de la largeur standard

Raccordement 220-240 V~ 245 W 10 A

Efficacité énergétique C

Finition	N° d'article	Prix TVA incl.	hors TVA
Largeur standard: 55 cm			
ChromeClass	6102100003	**810.–**	752.09
Largeur standard: 70 cm			
ChromeClass	6102200003	**850.–**	789.23
TAR		**2.49**	2.31

Suppléments pour le mode recyclage d'air

Filtre à charbon actif standard 48.28	H43401	**52.–**	

AiroClearEncastrable V6000 (anciennement DFPQ)

Appareil haut de gamme, silencieux, fonctionnel et économe, au design ultra-moderne et aux finitions sophistiquées.

Modes de fonctionnement

Equipement

- Capacité évacuation, niveau max.: 455 m^3/h
- Capacité évacuation, niveau intensif: 657 m^3/h
- Capacité d'aspiration selon EN 61591
- Niveaux d'aération: 3+i
- Niveau sonore évacuation, niveau max.: 53 dB(A)
- Niveau sonore évacuation, niveau intensif: 63 dB(A)
- Diamètre raccord d'évacuation d'air: 150 mm
- Clapet de retenue fourni
- Eclairage 2 LED
- Commande à distance en option, accessoire
- Niveau intensif avec retour automatique
- TouchControl
- Lumière à couleur réglable 2700-4000 kelvins
- Raccordement pour clapet d'amenée/d'évacuation d'air
- ComfortFix, maniement et fixation simples des filtres à graisse
- Niveau d'aspiration réglable sur écran de verre ou avec TouchControl

Informations sur l'appareil

Dimensions (H × L × P) 10 × 548* × 306 mm
*En fonction de la largeur standard

Raccordement 220-240 V~ 134 W 10 A

Efficacité énergétique A+

Finition	N° d'article	Prix TVA incl.	hors TVA
Largeur standard: 55 cm			
ChromeClass	6106100001	**2550.–**	2367.69
Largeur standard: 60 cm			
ChromeClass	6106200001	**2550.–**	2367.69
TAR		**5.59**	5.56
Largeur standard: 90 cm			
ChromeClass	6106300001	**2810.–**	2609.10
Largeur standard: 120 cm			
ChromeClass	6106400001	**3250.–**	3017.64
TAR		**11.97**	11.11

Suppléments pour le mode recyclage d'air

Filtre à charbon actif Longlife Plus	1046970	**340.–**	315.69

AiroClearEncastrable V6000 (anciennement DFPQSL)

Appareil haut de gamme, silencieux, fonctionnel et économe, au design ultra-moderne et aux finitions sophistiquées.

Modes de fonctionnement

Equipement

- Capacité évacuation, niveau max.: 452 m^3/h
- Capacité évacuation, niveau intensif: 653 m^3/h
- Capacité d'aspiration selon EN 61591
- Niveaux d'aération: 3+i
- Niveau sonore évacuation, niveau max.: 53 dB(A)
- Niveau sonore évacuation, niveau intensif: 64 dB(A)
- Diamètre raccord d'évacuation d'air: 150 mm
- Clapet de retenue fourni
- Eclairage 2 LED
- Commande à distance en option, accessoire
- Niveau intensif avec retour automatique
- TouchControl
- Lumière à couleur réglable 2700–4000 kelvins
- Raccordement pour clapet d'amenée/d'évacuation d'air
- ComfortFix, maniement et fixation simples des filtres à graisse
- Niveau d'aspiration réglable sur écran plat ou avec TouchControl

Informations sur l'appareil

Dimensions (H × L × P) 25 × 548* × 303 mm
*En fonction de la largeur standard

Raccordement 220–240 V~ 134 W 10 A

A+ Efficacité énergétique

Finition	N° d'article	Prix TVA incl.	hors TVA
Largeur standard: 55 cm			
Miroir	6105700002	**2600.–**	2414.11
ChromeClass	6105700001	**2410.–**	2237.70
Largeur standard: 60 cm			
Miroir	6105800002	**2600.–**	2414.11
ChromeClass	6105800001	**2410.–**	2237.70
TAR		**5.99**	2.31
Largeur standard: 90 cm			
Miroir	6106000002	**2850.–**	2646.24
ChromeClass	6106000001	**2660.–**	2469.82
TAR		**11.97**	11.11

Suppléments pour le mode recyclage d'air

Filtre à charbon actif Longlife Plus	1046970	**340.–**	315.69

DFSG

Une hotte à encastrer élégante pour une conduite d'évacuation d'au moins 150 mm de diamètre avec un généreux éclairage LED et un panneau de commande discret sur l'écran de verre.

Modes de fonctionnement

Equipement

- Capacité évacuation, niveau max.: 537 m^3/h
- Capacité évacuation, niveau intensif: 625 m^3/h
- Capacité d'aspiration selon EN 61591
- Niveaux d'aération: 3+i
- Niveau sonore évacuation, niveau max.: 63 dB(A)
- Niveau sonore évacuation, niveau intensif: 66 dB(A)
- Diamètre raccord d'évacuation d'air: 150 mm
- Clapet de retenue fourni
- Eclairage 1 bande LED
- Niveau intensif avec retour automatique
- Touches à effleurement
- Encastrement en armoire suspendue, visible ou partiellement visible

Informations sur l'appareil

Dimensions (H × L × P) 46 × 548* × 290 mm
*En fonction de la largeur standard

Raccordement 220–240 V~ 207 W 10 A

A Efficacité énergétique

Finition	N° d'article	Prix TVA incl.	hors TVA
Largeur standard: 55 cm			
ChromeClass	6103000003	**1450.–**	1346.33
Largeur standard: 60 cm			
ChromeClass	6103100003	**1450.–**	1346.33
Largeur standard: 82 cm			
ChromeClass	6103200003	**1720.–**	1597.03
TAR		**2,49**	2.31
Largeur standard: 90 cm			
ChromeClass	6103300003	**1720.–**	1597.03
TAR		**5.99**	5.56

Suppléments pour le mode recyclage d'air

Filtre à charbon actif Longlife	1029584	**177.–**	164.35
Filtre à charbon actif Longlife Plus	1029585	**240.–**	222.84

DKSi

Grâce au panneau frontal rabattable, cette hotte à encastrer est totalement invisible lorsqu'on ne l'utilise pas.

Modes de fonctionnement

Equipement

- Capacité évacuation, niveau max.: 394 m^3/h
- Capacité d'aspiration selon EN 61591
- Niveaux d'aération: 3
- Niveau sonore évacuation, niveau max.: 65 dB(A)
- Diamètre raccord d'évacuation d'air: 150 mm
- Clapet de retenue fourni
- Eclairage 2 LED
- Commutateurs
- Panneau frontal non inclus (disponible séparément)

Informations sur l'appareil

Dimensions (H × L × P) 240 × 547* × 290 mm
*En fonction de la largeur standard
Raccordement 220-240 V~ 133 W 10 A

D Efficacité énergétique

Finition	N° d'article	Prix TVA incl.	hors TVA
Largeur standard: 55 cm			
Nero	6104300000	**1090.–**	1012.07
Blanc	6104300001	**1090.–**	1012.07
Panneau frontal Nero	1046988	**102.–**	94.71
Panneau frontal blanc	1046989	**102.–**	94.71
Largeur standard: 60 cm			
Nero	6104400000	**1090.–**	1012.07
Blanc	6104400001	**1090.–**	1012.07
Panneau frontal Nero	1046990	**102.–**	94.71
Panneau frontal blanc	1046991	**102.–**	94.71
TAR		**2.49**	2.31

Suppléments pour le mode recyclage d'air

Filtres à charbon actif standard	1046993	**104.–**	96.56

DFSE

Un modèle encastrable très demandé: efficacité énergétique, puissance, confort d'utilisation et éclairage généreux à l'aide de spots LED.

Modes de fonctionnement

Equipement

- Capacité évacuation, niveau max.: 515 m^3/h
- Capacité évacuation, niveau intensif: 625 m^3/h
- Capacité d'aspiration selon EN 61591
- Niveaux d'aération: 3+i
- Niveau sonore évacuation, niveau max.: 63 dB(A)
- Niveau sonore évacuation, niveau intensif: 67 dB(A)
- Diamètre raccord d'évacuation d'air: 150 mm
- Clapet de retenue fourni
- Eclairage 2 LED
- Niveau intensif avec retour automatique
- Touches à effleurement
- Intégration totale possible avec panneau frontal (non inclus)

Informations sur l'appareil

Dimensions (H × L × P) 40 × 548* × 302 mm
*En fonction de la largeur standard
Raccordement 220-240 V~ 205 W 10 A

A Efficacité énergétique

Finition	N° d'article	Prix TVA incl.	hors TVA
Largeur standard: 55 cm			
Nero	6102800000	**990.–**	919.22
Blanc	6102800001	**990.–**	919.22
ChromeClass	6102800003	**1110.–**	1030.64
Largeur standard: 60 cm			
Nero	6102900000	**990.–**	919.22
Blanc	6102900001	**990.–**	919.22
ChromeClass	6102900003	**1110.–**	1030.64
TAR		**2.49**	2.31

Suppléments pour le mode recyclage d'air

Filtre à charbon actif standard	1029582	**52.–**	48.28
Filtre à charbon actif Longlife	1029583	**177.–**	164.35

AiroClearEncastrable V400

Modèle facile d'utilisation pour constructions neuves et anciennes, adapté à des conduites d'évacuation longues d'un diamètre de 125 ou 150 mm.

Modes de fonctionnement

Equipement

- Capacité évacuation, niveau max.: 310 m^3/h
- Capacité évacuation, niveau intensif: 410 m^3/h
- Capacité d'aspiration selon EN 61591
- Niveaux d'aération: 3+i
- Niveau sonore évacuation, niveau max.: 55 dB(A)
- Niveau sonore évacuation, niveau intensif: 61 dB(A)
- Diamètre raccord d'évacuation d'air: 150 mm
- Manchon de réduction de 150–125 mm de diamètre fourni
- Clapet de retenue fourni
- Eclairage 2 LED
- Niveau intensif avec retour automatique
- Touches à effleurement
- Intégration totale possible avec panneau frontal (non inclus)
- Pour une solution à recyclage d'air, nous recommandons un modèle de construction similaire, DFSE ou DFN.

Informations sur l'appareil

Dimensions (H × L × P) 40 × 548* × 302 mm
*En fonction de la largeur standard
Raccordement 220-240 V~ 205 W 10 A

D Efficacité énergétique

Finition	N° d'article	Prix TVA incl.	hors TVA
Largeur standard: 55 cm			
Nero	6106600002	**860.–**	798.51
Blanc	6106600003	**860.–**	798.51
ChromeClass	6106600001	**980.–**	909.94
Largeur standard: 60 cm			
Nero	6106700002	**860.–**	798.51
Blanc	6106700003	**860.–**	798.51
ChromeClass	6106700001	**980.–**	909.94
TAR		**2.49**	2.31

Suppléments pour le mode recyclage d'air

Filtre à charbon actif standard	1029582	**52.–**	48.28
Filtre à charbon actif Longlife	1029583	**177.–**	164.35

DFN

Un modèle d'entrée de gamme économe en énergie, adapté aux conduites d'évacuation courtes d'au moins 150 mm de diamètre et idéal en mode recyclage d'air.

Modes de fonctionnement

Equipement

- Capacité évacuation, niveau max.: 647 m^3/h
- Niveaux d'aération: 3
- Niveau sonore évacuation, niveau max.: 67 dB(A)
- Diamètre raccord d'évacuation d'air: 150 mm
- Clapet de retenue fourni
- Eclairage 2 × LED
- Pressostat
- Intégration totale possible avec panneau frontal (non inclus)

Informations sur l'appareil

Dimensions (H × L × P) 40 × 548* × 302 mm
*En fonction de la largeur standard
Raccordement 220-240 V~ 206 W 10 A

A Efficacité énergétique

Finition	N° d'article	Prix TVA incl.	hors TVA
Largeur standard: 55 cm			
Nero	6102600000	**770.–**	714.95
Blanc	6102600001	**770.–**	714.95
ChromeClass	6102600003	**820.–**	761.37
Largeur standard: 60 cm			
Nero	6102700000	**770.–**	714.95
Blanc	6102700001	**770.–**	714.95
ChromeClass	6102700003	**820.–**	761.37
TAR		**2.49**	2.31

Suppléments pour le mode recyclage d'air

Filtre à charbon actif standard	1029582	**52.–**	48.28
Filtre à charbon actif Longlife	1029583	**177.–**	164.35

DFL

Un modèle spécial à la hauteur d'encastrement très faible, adapté au mode évacuation de l'air et au marché de remplacement.

Modes de fonctionnement

Equipement

- Capacité évacuation, niveau max.: 400 m^3/h (largeur standard 55 cm 384 m^3/h)
- Capacité d'aspiration selon EN 61591
- Niveaux d'aération: 3
- Niveau sonore évacuation, niveau max.: 70 dB(A)
- Diamètre raccord d'évacuation d'air: 120 mm
- Clapet de retenue fourni
- Eclairage 2 LED
- Touches à effleurement
- Intégration totale possible avec panneau frontal (non inclus)
- La hotte d'aspiration convient au mode évacuation.

Informations sur l'appareil

Dimensions (H × L × P) 40 × 548* × 280 mm
*En fonction de la largeur standard
Raccordement 220-240 V~ 121 W 10 A

C Efficacité énergétique

Finition	N° d'article	Prix TVA incl.	hors TVA
Largeur standard: 55 cm			
Nero	6103400000	**760.–**	705.66
Blanc	6103400001	**760.–**	705.66
ChromeClass	6103400003	**810.–**	752.09
Largeur standard: 60 cm			
Nero	6103500000	**760.–**	705.66
Blanc	6103500001	**760.–**	705.66
ChromeClass	6103500003	**810.–**	752.09
TAR		**2.49**	2.31

Suppléments pour le mode recyclage d'air

Filtre à charbon actif standard pour le marché de remplacement	1047012	**52.–**	48.28

AiroClearEncastrable V200 (anciennement DWK)

Le modèle d'entrée de gamme modulable: disponible en hotte encastrable pour armoire suspendue ou en hotte murale.

Modes de fonctionnement

Equipement

- Capacité évacuation, niveau max.: 336 m^3/h
- Capacité d'aspiration selon EN 61591
- Niveaux d'aération: 3
- Niveau sonore évacuation, niveau max.: 73 dB(A)
- Diamètre raccord d'évacuation d'air: 125 mm
- Clapet de retenue fourni
- Eclairage 2 LED
- Commutateurs

Informations sur l'appareil

Dimensions (H × L × P) 132 × 549* × 510 mm
*En fonction de la largeur standard
Raccordement 220-240 V~ 220 W 10 A

D Efficacité énergétique

Finition	N° d'article	Prix TVA incl.	hors TVA
Largeur standard: 55 cm			
Nero	6104800001	**490.–**	454.97
Blanc	6104800003	**490.–**	454.97
ChromeClass	6104800004	**550.–**	510.68
Largeur standard: 60 cm			
Nero	6105100001	**490.–**	454.97
Blanc	6105100002	**490.–**	454.97
ChromeClass	6105100003	**550.–**	510.68
Largeur standard: 90 cm			
ChromeClass	6105400001	**650.–**	603.53
TAR		**2.49**	2.31

Suppléments pour mode de recyclage d'air

Filtre à charbon actif standard	1068362	**52.–**	48.28

DFU

La solution exclusivement à recyclage d'air, avec capacité d'absorption des odeurs optimale et évacuation vers l'avant.

Modes de fonctionnement

Equipement

- Capacité recyclage, niveau max.: 383 m^3/h
- Niveaux d'aération: 3
- Niveau sonore recyclage, niveau max.: 71 dB(A)
- Eclairage 2 LED
- Commutateurs
- Panneau frontal non inclus (disponible séparément)
- Recyclage d'air avec filtre à charbon actif Longlife

Informations sur l'appareil

Dimensions (H × L × P) 125 × 548* × 315 mm
*En fonction de la largeur standard
Raccordement 220–240 V~ 316 W 10 A

Finition	N° d'article	Prix TVA incl.	hors TVA
Largeur standard: 55 cm			
Intégrable	672102	**1430.–**	1327.76
Panneau frontal séparé:			
Nero	H42401	**72.–**	66.85
Blanc	H42402	**72.–**	66.85
ChromeClass	H42403	**124.–**	115.13
Largeur standard: 60 cm			
Intégrable	680102	**1430.–**	1327.76
Panneau frontal séparé:			
Nero	H42404	**72.–**	66.85
Blanc	H42405	**72.–**	66.85
ChromeClass	H42406	**124.–**	115.13
TAR		**2.49**	2.31

LRC – Cassette de recyclage d'air

Pour la pureté de l'air – une excellente solution à recyclage d'air en combinaison avec un appareil au choix.

Modes de fonctionnement

Equipement

- Recyclage d'air avec filtre à charbon actif standard 900 g

Informations sur l'appareil

Dimensions (H × L × P) 112 × 530 × 283 mm

Finition	N° d'article	Prix TVA incl.	hors TVA
Largeur standard: 53			
Nero	H42775	**490.–**	454.97
Blanc	H42780	**490.–**	454.97
ChromeClass	H42770	**510.–**	473.54

LAC – Cassette de refoulement d'air

Cette cassette évacue l'air là où il ne dérange pas. A combiner avec un appareil à recyclage d'air.

Modes de fonctionnement

Equipement

Informations sur l'appareil

Dimensions (H × L × P) 112 × 530 × 283 mm

Finition	N° d'article	Prix TVA incl.	hors TVA
Largeur standard: 53			
Nero	H42811	**390.–**	362.12
Blanc	H42812	**390.–**	362.12
ChromeClass	H42810	**410.–**	380.69

TAR

Dessins cotés

AiroClearEncastrable V4000

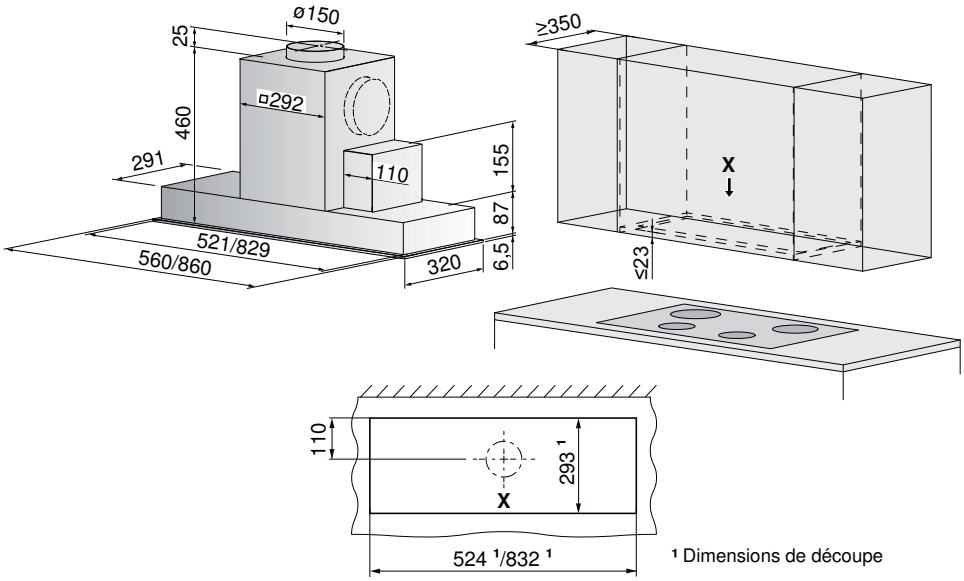

¹ Dimensions de découpe

Valable pour les numéros d'article

AiroClearEncastrable V4000
6400900000
6401000000
1046970

DEHMR

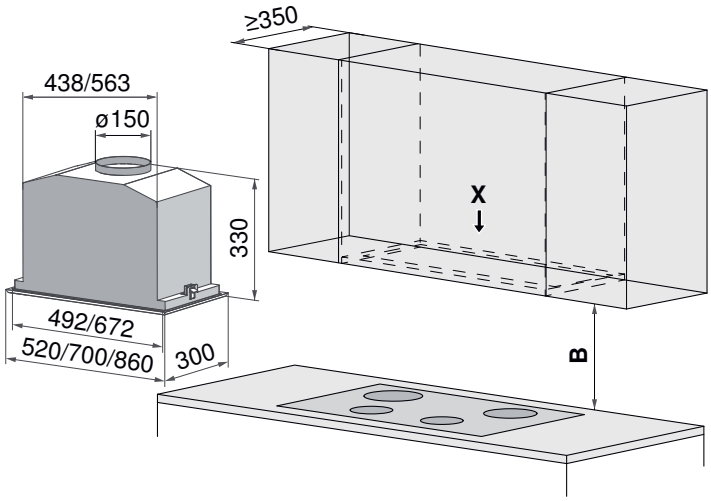

Valable pour les numéros d'article

DEHMR
6102300003
6102400003
6102500003
H43392

Découpe de l'armoire suspendue (vue X)

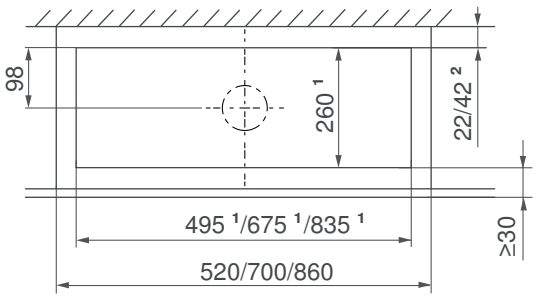

¹ Dimensions de découpe

DEHE

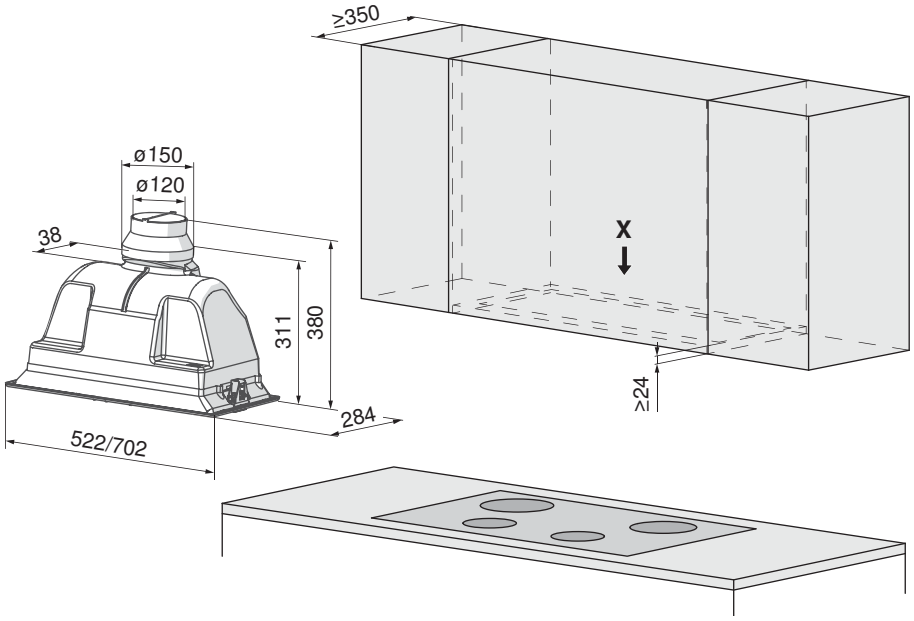

Valable pour les numéros d'article

DEHE

6102100003
6102400003
6102500003
H43392

Découpe de l'armoire suspendue (vue X)

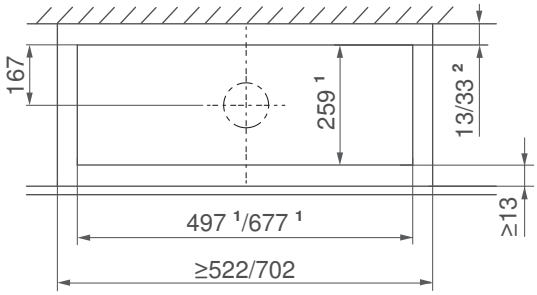

1 Dimensions de découpe

AiroClearEncastrable V6000

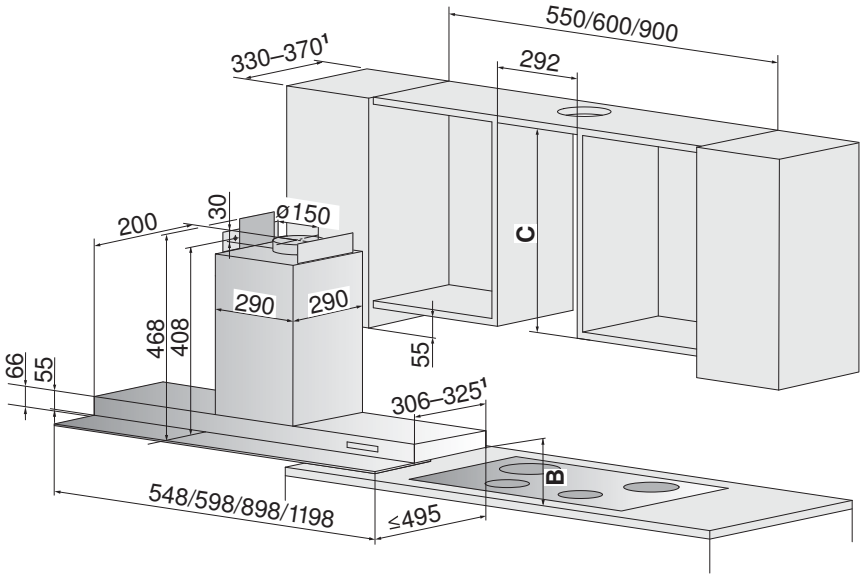

Valable pour les numéros d'article

AiroClearEncastrable V6000

6106100001
6106200001
6106300001
6106400001
1046970

1 pour profondeur d'armoire suspendue de 351 à 370 mm: profil de finition supplémentaire nécessaire

AiroClearEncastrable V6000

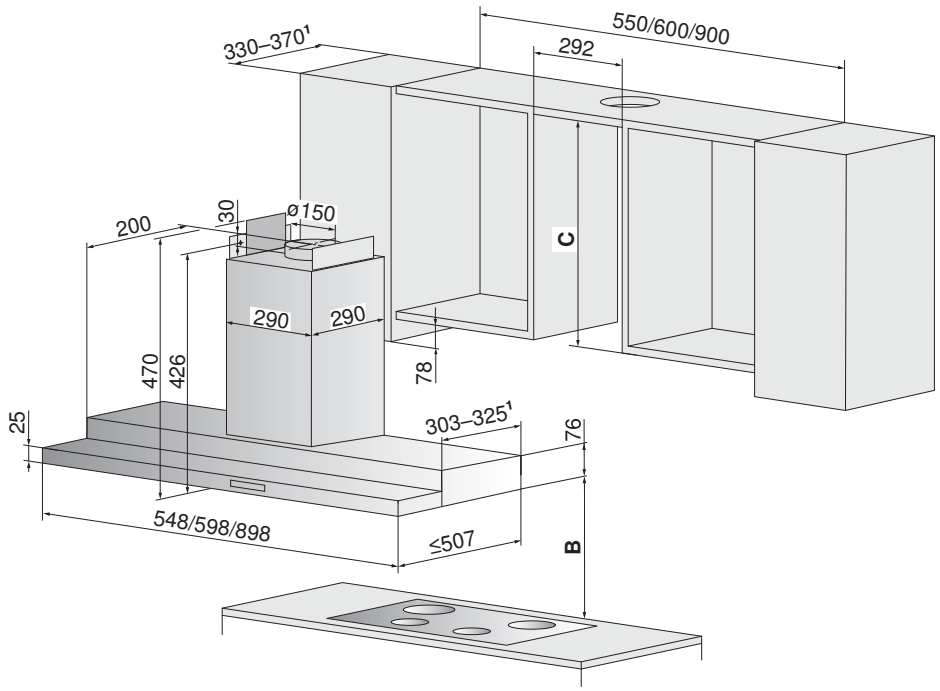

Valable pour les numéros d'article

AiroClearEncastrable V6000

6105700002
6105700001
6105800002
6105800001
6106000002
6106000001
1046970

[1] Pour une profondeur d'armoire haute de 351–370 mm: profil de finition supplémentaire nécessaire.

DFSG

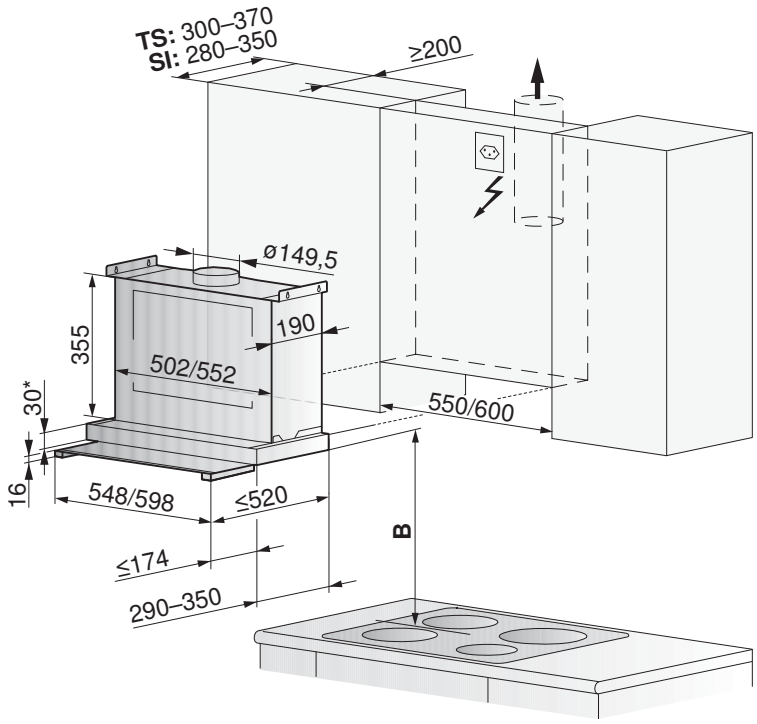

Valable pour les numéros d'article

DFSG

6103000003
6103100003
1029584
1029585

Conduite d'évacuation d'air min. ø 150 mm

Variante de montage: partiellement visible (TS), visible (SI)

* Si la hotte d'aspiration est encastrée au niveau de la partie inférieure de l'armoire, 2 mm de plus doivent être prévus en raison du cache d'évacuation supérieur.

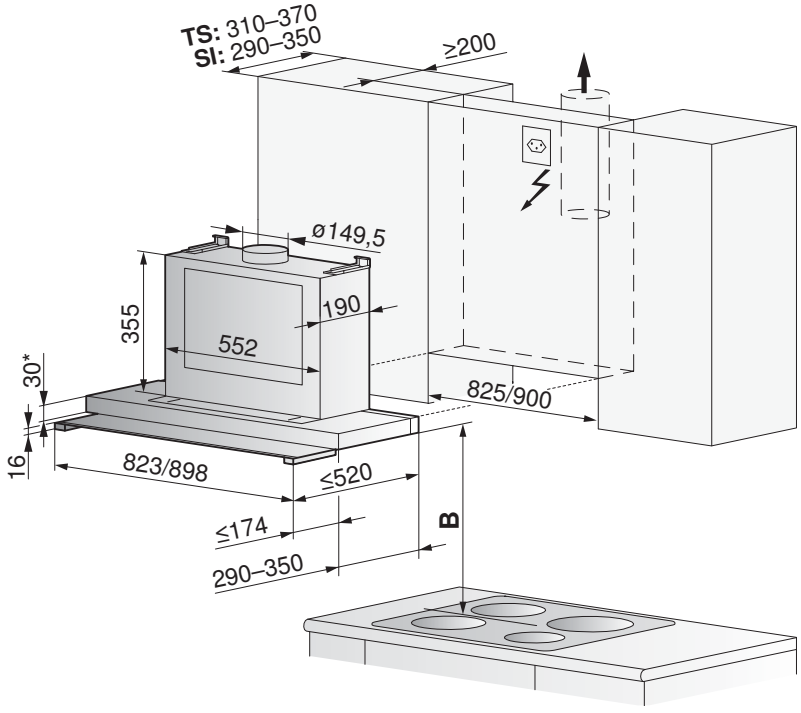

Valable pour les numéros d'article

DFSG

6103200003
6103300003
1029584
1029585

Conduite d'évacuation d'air min. ø 150 mm

Variante de montage: partiellement visible (TS), visible (SI)

* Si la hotte d'aspiration est encastrée au niveau de la partie inférieure de l'armoire, 2 mm de plus doivent être prévus en raison du cache d'évacuation supérieur.

DKSI

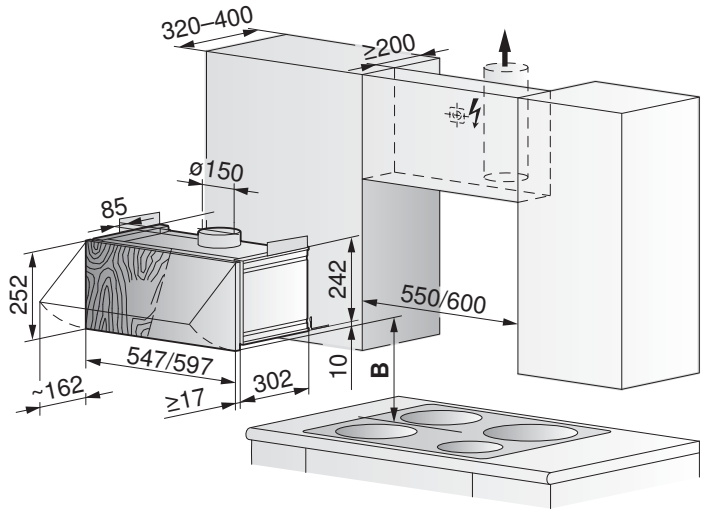

Valable pour les numéros d'article

DKSI

6104300000
6104300001
1046988
1046989
6104400000
6104400001
1046990
1046991
1046993

Panneau frontal en bois ou en métal (version bois par le client).
Poids max. admissible du panneau frontal: 2 kg.

DFSE

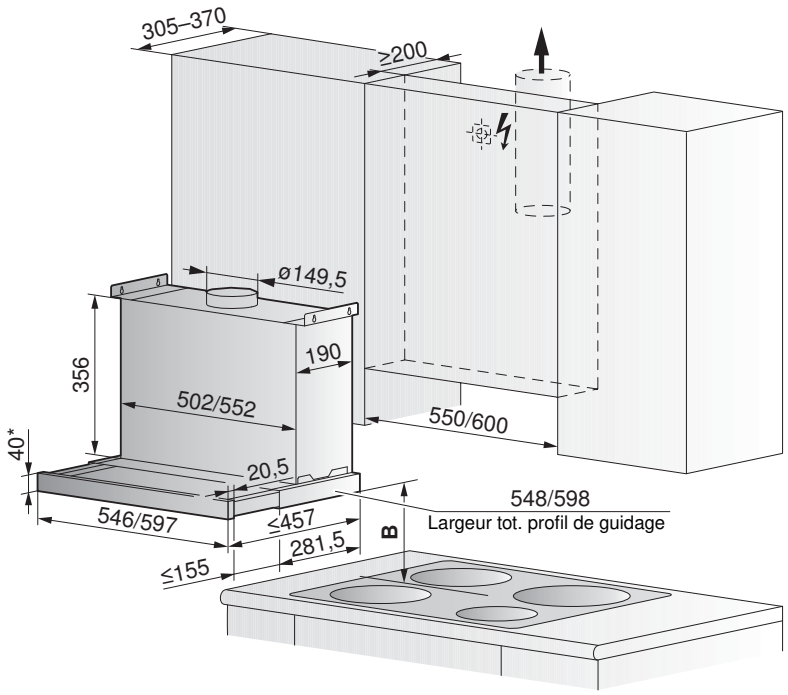

Valable pour les numéros d'article

DFSE

6102800000
6102800001
6102800003
6102900000
6102900001
6102900003
1029582
1029583

Conduite d'évacuation d'air min.
ø 150 mm

Panneau frontal remplaçable par du bois (par le client).

* Si la hotte d'aspiration est encastrée au niveau de la partie inférieure de l'armoire, 2 mm de plus doivent être prévus en raison du cache d'évacuation supérieur.

AiroClearEncastrable V400

Pour une utilisation en mode de recyclage d'air, nous recommandons l'utilisation du modèle DFSE ou DFN de même type pour des raisons de performance.

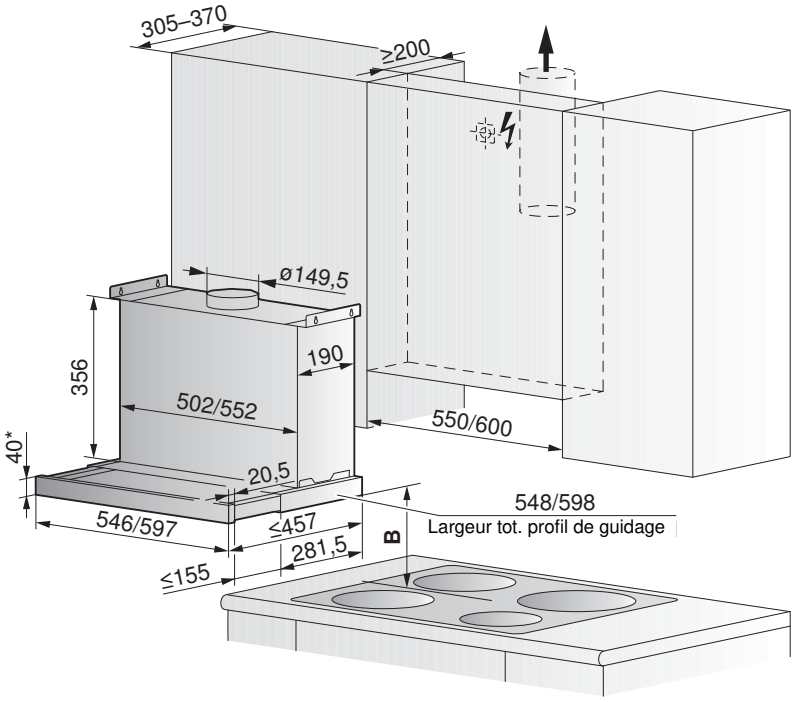

Valable pour les numéros d'article

AiroClearEncastrable V400

6106600002
6106600003
6106600001
6106700002
6106700003
6106700001
1029582
1029583

Approprié pour des conduites d'évacuation d'air plus longues avec section de ø 125 mm ou ø 150 mm.

Réducteur ø 150 mm – 125 mm fourni.

Panneau frontal remplaçable par du bois (par le client).

* Si la hotte d'aspiration est encastrée au niveau de la partie inférieure de l'armoire, 2 mm de plus doivent être prévus en raison du cache d'évacuation supérieur.

DFN

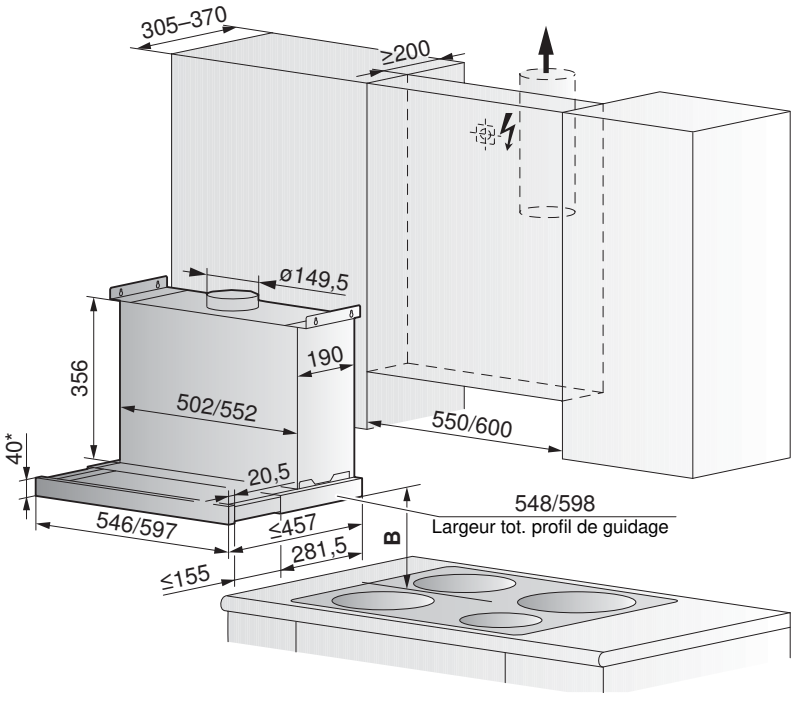

DFN

6102600000
6102600001
6102600003
6102700000
6102700001
6102700003
1029582
1029583

Approprié pour des conduites d'évacuation plus courtes avec section de ø 150 mm min.

Panneau frontal remplaçable par du bois (par le client).

* Si la hotte d'aspiration est encastrée au niveau de la partie inférieure de l'armoire, 2 mm de plus doivent être prévus en raison du cache d'évacuation supérieur.

DFL

Le modèle DFL est principalement adapté au mode d'évacuation d'air.

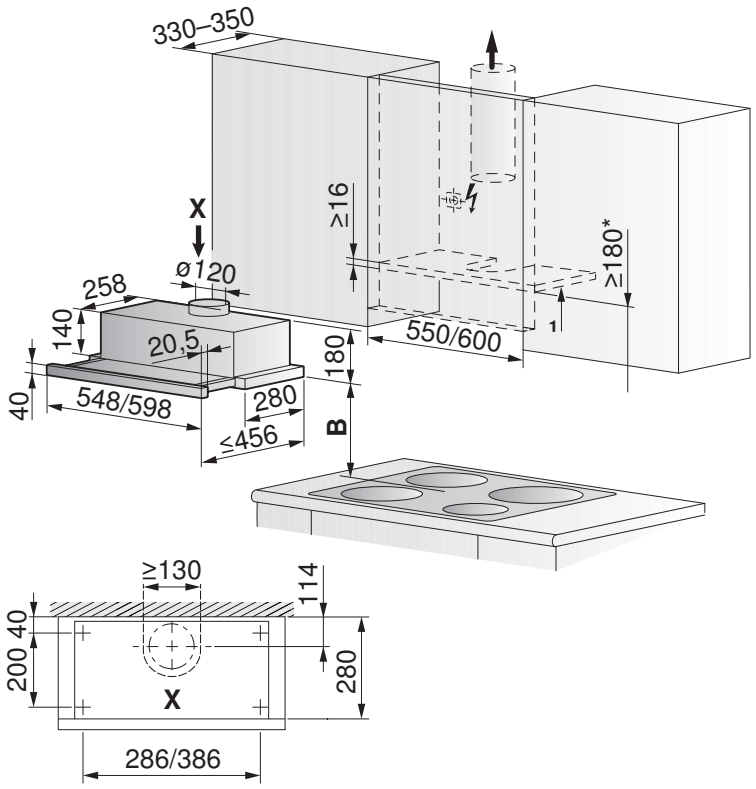

Valable pour les numéros d'article

DFL

6103400000
6103400001
6103400003
6103500000
6103500001
6103500003
1047012

Filtre à charbon actif standard pour marché de remplacement uniquement

Panneau frontal remplaçable par du bois (par le client).

[1] Le capot de la hotte d'aspiration est vissé sur la grille par le dessous

* Si la hotte d'aspiration est encastrée au niveau de la partie inférieure de l'armoire, 2 mm de plus doivent être prévus en raison du cache d'évacuation supérieur.

AiroClearEncastrable V200

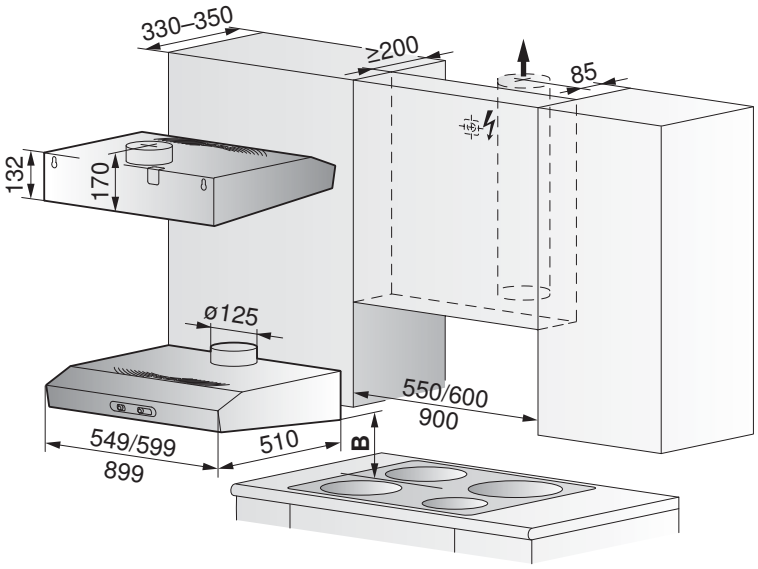

Valable pour les numéros d'article

AiroClearEncastrable V200

6104800001
6104800003
6104800004
6105100001
6105100002
6105100003
6105400001
1068362

Vous trouverez des informations détaillées sur **vzug.com**

DFU

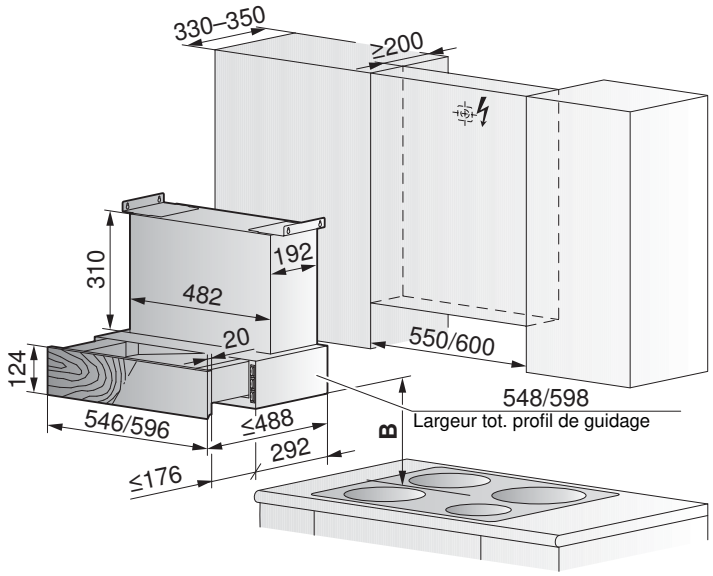

Valable pour les numéros d'article

DFU

672102
H42401
H42402
H42403
680102
H42404
H42405
H42406

Cassette de recyclage d'air LRC

Valable pour les numéros d'article

Cassette de recyclage d'air LRC

H42775
H42780
H42770

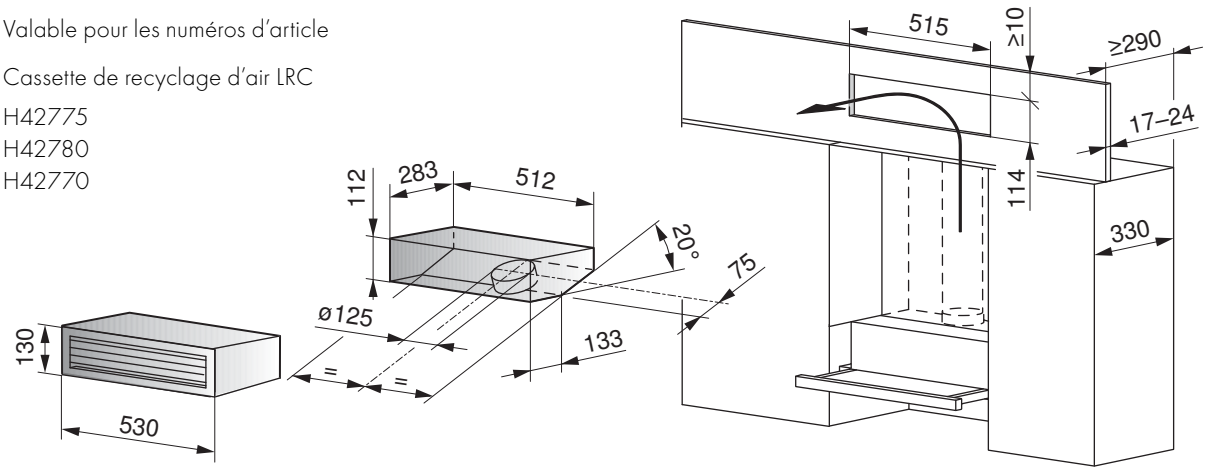

Cassette de sortie d'air LAC

Valable pour les numéros d'article

Cassette de sortie d'air LAC

H42811
H42812
H42810

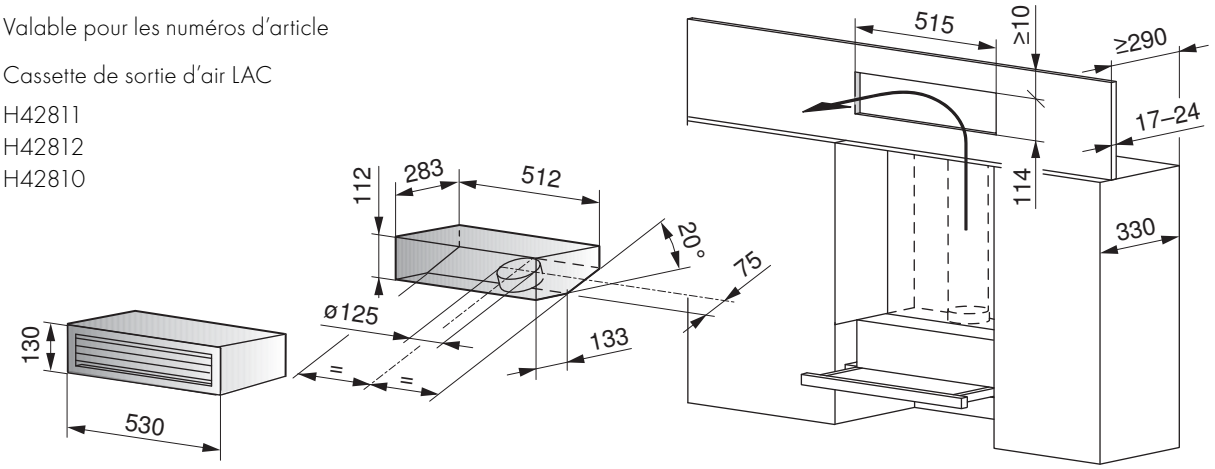

Accessoires
Hottes d'aspiration

1

2

3

4

5

6

7

8

9

10

11

12

13

14

15

16

17

18

	Description	N° d'article	Prix TVA incl.	Prix hors TVA
1	Commande à distance (radio)	1046973	**163.00**	151.35
2	Commande à distance (IR)	H43404	**163.00**	151.35
3	Pack de filtres à charbon actif standard (5 kg) avec boîtier de recyclage d'air ChromeClass	1012160	**653.00**	606.31
4	Boîtier de recyclage d'air pour socle avec filtre à charbon actif, autonomie d'env. 3 ans ½. Pour convertir la hotte de plan de travail et l'aérateur de plan de cuisson en mode de recyclage d'air	1012161	**296.00**	274.84
5	Cache frontal, hauteur 410–790 mm, ChromeClass, standard AiroClearEncastrable V6000 DFPQ/DFPQSL	1046971	**105.00**	97.49
6	Cache frontal, longueur 791–1150 mm, AiroClearEncastrable V6000/DFPQ/DFPQSL	1046972	**105.00**	97.49
7	Kit de circulation d'air – Cache pour armoire suspendue avec matelas isolant	H42630	**109.00**	101.21
8	Kit de montage pour moteur externe, distance max. 4 m pour DSDSR	H43403	**306.00**	284.12
9	Kit de montage pour moteur externe, distance max. 4 m pour DSTS	1012164	**306.00**	284.12
10	Kit d'entretoises pour plans de cuisson combinés (2 pièces)	H63789	**104.00**	96.56
11	Ruban d'étanchéité en aluminium, rouleau de 50 m, largeur 50 mm	H42067	**67.00**	62.21
12	Clapet motorisé Ø 150 mm, 230 V	H43391	**255.00**	236.77
13	Canal plat (largeur 222/hauteur 89 mm), longueur 1000 mm	1012780	**55.00**	51.07
14	Coude flexible rond/plat pour dérivation et courbe jusqu'à 180° (largeur 227/hauteur 94 mm), longueur 160–550 mm / manchon d=150 mm	1012787	**66.00**	61.28
15	Coude flexible plat pour dérivation et courbe jusqu'à 180 ° (largeur 227/hauteur 94 mm), longueur 240–600 mm	1012786	**63.00**	58.50
16	Raccord de gaine pour canal plat droit, longueur 80 mm	1012781	**19.00**	17.64
17	Pièce de transition canal plat, manchon d=150 mm, longueur 190 mm	1012782	**46.00**	42.71
18	Raccord de renvoi vertical 90 ° par rapport au canal plat, manchon d=150 mm, longueur 205 mm	1012783	**55.00**	51.07

1

2

3

4

5

6

7

8

9

10

11

12

13

14

15

16

17

18

	Description	N° d'article	Prix TVA incl.	Prix hors TVA
1	Coude horizontal 90 ° pour canal plat (largeur 227/hauteur 94 mm), longueur 288 mm	1012784	**56.00**	52.00
2	Coude vertical 90 ° pour canal plat (largeur 227/hauteur 94 mm), longueur 174 mm	1012785	**42.00**	39.00
3	Canal plat (largeur 222/hauteur 89 mm), longueur 500 mm	1046627	**73.00**	67.78
4	Canal plat (largeur 222/hauteur 89 mm), longueur 1000 mm	1046628	**84.00**	77.99
5	Renfort central pour canal plat métallique (largeur 222/hauteur 89/longueur 300 mm) à fixer dans le béton (charge jusqu'à 100 kg)	1077495	**48.00**	44.57
6	Canal plat flexible (largeur 222/hauteur 89 mm), longueur 500 mm	1046629	**95.00**	88.21
7	Canal plat flexible (largeur 222/hauteur 89 mm), longueur 1000 mm	1046635	**104.00**	96.56
8	Raccord de gaine pour canal plat, longueur 80 mm	1046636	**16.00**	14.86
9	Raccord de renvoi vertical 90 ° par rapport au canal plat, manchon d=150 mm, longueur 205 mm	1046638	**62.00**	57.57
10	Coude horizontal 90 ° pour canal plat (largeur 227/hauteur 94 mm), longueur 288 mm	1046639	**96.00**	89.14
11	Coude vertical 90 ° pour canal plat (largeur 227/hauteur 94 mm), longueur 174 mm	1046643	**72.00**	66.85
12	Pièce de transition canal plat, manchon d=150 mm, longueur 190 mm	1046644	**72.00**	66.85
13	Pièce terminale de déport sur socle moteur, d=150 mm	1046649	**62.00**	57.57
14	Kit de tuyaux pour raccordement direct au système d'aspiration	1046650	**174.00**	161.56
15	Grille pare-pluie en acier inoxydable avec clapet de retenue 290 × 160 mm pour raccordement au canal plat (largeur 222/hauteur 89 mm)	1030590	**265.00**	246.05
16	Tube spiro, d=125 mm	H42028	**45.00**	41.78
17	Tube spiro, d=150 mm	H42029	**52.00**	48.28
18	Bride à sceller avec filetage, d=150 mm	H42050	**23.00**	21.36

1 2 3 4 5 6

7 8 9 10 11 12

13 14 15 16 17 18

	Description	N° d'article	Prix TVA incl.	Prix TVA incl.
1	Bride pour flexible, d=110–130 mm	33121304	**3.00**	2.79
2	Bride pour flexible, d=150 mm	33121336	**6.00**	5.57
3	Manchon de raccordement, d=150 mm	H42031	**11.00**	10.21
4	Tuyau de raccordement, d=125 mm	H42032	**9.00**	8.36
5	Tuyau de raccordement, d=150 mm	H42033	**11.00**	10.21
6	Coude, 90 °, d=125 mm	H42034	**30.00**	27.86
7	Coude, 90 °, d=150 mm	H42036	**39.00**	36.21
8	Réduction, 150–125 mm	H42040	**32.00**	29.71
9	Pièce d'extrémité de tuyau, d=150 mm	H42048	**41.00**	38.07
10	Grille pare-pluie, ronde, aluminium, d=150 mm	H42064	**42.00**	39.00
11	Grille pare-pluie, blanche, plastique, carrée, d=150 mm	H42080	**39.00**	36.21
12	Tube télescopique avec clapet de retenue, d=125 mm	H42065	**77.00**	71.49
12	Tube télescopique avec clapet de retenue, d=150 mm	H42066	**77.00**	71.49
13	Clapet de retenue avec lèvre d'étanchéité, d=125 mm	H42061	**28.00**	26.00
13	Clapet de retenue avec lèvre d'étanchéité, d=150 mm	H42062	**29.00**	26.93
14	Semi-flexible, longueur 3 m, d=125 mm	H42051	**46.00**	42.71
15	Aluflex, semi-flexible, longueur 3 m, d=150 mm	H42052	**56.00**	52.00
16	Pièce insonorisante en aluminium, d=150 mm	1030591	**133.00**	123.49
17	Canal plat, longueur 1000 mm	H42068	**78.00**	72.42
18	Canal plat, longueur 600 mm	H42069	**66.00**	61.28

1

2

3

4

5

6

7

8

9

10

11

12

Description		N° d'article	Prix TVA incl.	Prix TVA incl.
1	Canal plat, renforcé, longueur 600 mm	H42085	**99.00**	91.92
2	Canal plat, renforcé, longueur 1000 mm	H42086	**111.00**	103.06
3	Canal plat, télescopable, longueur 275–535 mm	H42070	**89.00**	82.64
4	Renfort central pour canal plat, longueur 600 mm/longueur 1000 mm	H42071 / H42072	**32.00**	29.71
5	Etrier de montage pour canal plat	H42073	**12.00**	11.14
6	Coude vertical 90 °, pour canal plat	H42074	**73.00**	67.78
7	Coude vertical 45 °, pour canal plat	H42075	**73.00**	67.78
8	Coude horizontal 90 °, pour canal plat	H42076	**98.00**	90.99
9	Coude horizontal 45 °, pour canal plat	H42077	**89.00**	82.64
10	Pièce de transition de rond à plat, d=150 mm	H42078	**95.00**	88.21
11	Grille d'évacuation d'air, canal plat	H42054	**119.00**	110.49
12	Raccord de renvoi sur canal plat, manchon d=125 mm/d=150 mm	H42087 / H42079	**73.00**	67.78

Filtre à charbon actif Longlife Plus
Ce filtre à charbon innovant présente une grande efficacité d'absorption des odeurs et une résistance mécanique élevée. Il peut être nettoyé tous les trois à six mois par régénération thermique en le plaçant au four pendant 60 minutes à 200 °C. Le filtre anti-odeurs doit être remplacé au bout de trois ans. L'efficacité de ce filtre est plus élevée que celle du filtre à charbon actif Longlife.

Filtre à charbon actif Longlife
Ce filtre se régénère et a une durée de vie pouvant atteindre trois ans. Il doit être nettoyé tous les deux à trois mois au lave-vaisselle ou avec de l'eau chaude et un produit de nettoyage doux, puis séché au four à 100 °C.

Filtre à charbon actif standard
Ce filtre anti-odeurs, composé d'un mélange individuel de charbon actif, a une durée de vie allant de six mois à cinq ans, selon les dimensions, le poids et la quantité. Ce filtre ne se régénère pas et doit être remplacé après une durée définie.

Lave-vaisselle

Des auxiliaires de cuisine performants et attrayants qui ne font pas briller que la vaisselle.

Moins d’énergie, plus de performances

Une chose est sûre: un lave-vaisselle fait gagner du temps et consomme beaucoup moins d’énergie et d’eau que la vaisselle à la main. Grâce à la technologie ultra-efficace des lave-vaisselle Adora, nous allons encore plus loin.

Alors que la vaisselle à la main nécessite près de 40 litres d’eau, l’Adora V6000 ne consomme que cinq litres en programme automatique. Si le lave-vaisselle est raccordé à l’eau chaude, les économies d’énergie peuvent aller jusqu’à 90%.

Rangement flexible

Les lave-vaisselle Adora offrent une flexibilité maximale pour le rangement. Quatre rangées de tiges apportent de la stabilité au panier inférieur avec zone Multiflex. Et pour bénéficier d’avantage de place, il suffit de rabattre les tiges. Le tiroir ergoPlus développé par V-ZUG permet de ranger les couverts de manière structurée et ergonomique. Les couverts sont posés dans le tiroir sans se toucher, pour une propreté parfaite sans rayure.

Grâce à OptiLift, qui permet de soulever facilement le panier inférieur, les nouveaux modèles de lave-vaisselle offrent un confort accru.

Un confort d’utilisation inédit et un design attrayant

Les lave-vaisselle Adora séduisent par le design moderne de leurs panneaux et leur nouvelle commande.

L’écran LCD moderne et contemporain à commande tactile offre plein de nouvelles possibilités. Plus besoin de mode d’emploi. Le nouvel écran des lave-vaisselle V2000, V4000 et V6000 fournit toutes les informations importantes en un coup d’œil. Il est ainsi possible d’afficher la description de chaque programme. Le panneau est solide, résistant aux rayures et facile à nettoyer.

Encastrement simplissime

Que le lave-vaisselle soit assorti au design de la cuisine ou disparaisse élégamment derrière la façade, tous les appareils s’encastrent aisément.

Les lave-vaisselle sont disponibles en version standard et grand volume. En plus d’être adaptés à un montage normal, ils conviennent également à l’encastrement en armoire haute: une charnière de porte spéciale soulève légèrement la porte du lave-vaisselle à son ouverture.

De la lumière où il faut

L’éclairage des lave-vaisselle aide à garder une vue d’ensemble de la zone de lavage. Grâce à quatre LED, cette dernière est parfaitement éclairée.

Nouvelle FunctionLight conviviale

Cet affichage innovant permet à l’utilisateur de l’appareil entièrement intégré de savoir rapidement et simplement où en est le programme.

Nouveaux paniers à couverts haut de gamme

Notre nouvelle gamme de lave-vaisselle avec OptiLift offre une ergonomie maximale pour le rangement des couverts.

Avec OptiLift, le panier inférieur est amené à hauteur des hanches grâce à un mécanisme de relèvement lorsqu'on le tire. Idéal pour placer et retirer les couverts en préservant son dos.

La partie arrière du panier OptiLift a été conçue de manière à permettre un remplissage du réservoir à sel et un nettoyage du filtre aisés.

Entrée et sortie en douceur des paniers à vaisselle grâce à SoftSlide et SoftClose

Equipés de roulements à billes, les rails coulissants sont robustes et fonctionnent tout en douceur. Grâce à SoftClose, les paniers à vaisselle sont amortis lorsqu'on les referme, ce qui préserve la vaisselle.

Grande flexibilité

Le tiroir à couverts et le panier supérieur peuvent être retirés du lave-vaisselle puis remis en place. Pratique lorsque l'on souhaite laver des articles de grande taille!

OptiLift

Réglage en hauteur

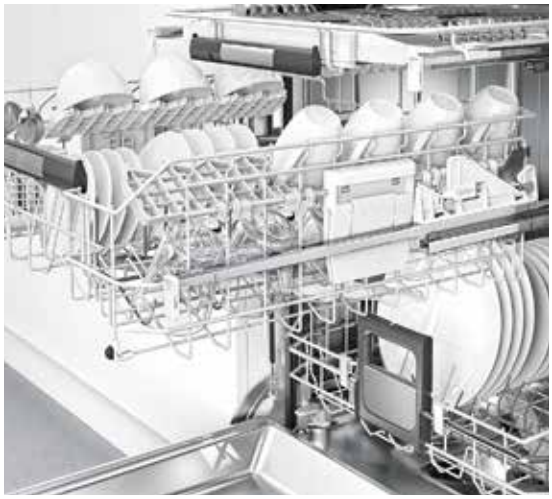

SoftSlide

Des lave-vaisselle intransigeants

Qu'il s'agisse d'éliminer des restes de fromage séchés avec la fonction Fondue/Raclette ou de laver la vaisselle après une fête en 11 minutes seulement, les programmes des lave-vaisselle Adora répondent à tous les besoins.

Rapidité et efficacité énergétique

Avec les lave-vaisselle Adora, plus besoin de choisir entre efficacité énergétique et des résultats parfaits. Les appareils affichent d'excellentes performances en matière de consommation d'eau et d'énergie même avec les programmes les plus rapides. Comme le programme Quotidien court qui ne dure que 47 minutes. Ou encore le programme Fête qui nettoie la vaisselle peu sale en 11 minutes seulement. Il est possible d'effectuer jusqu'à cinq cycles d'affilée, ce qui permet de réutiliser immédiatement une grande quantité de vaisselle. Par exemple lorsqu'on sert plusieurs plats à ses invités.

Les lave-vaisselle Adora sont équipés de série de nombreux programmes exclusifs.

OptiStart

Cette fonction intelligente utilise le temps d'attente avant le démarrage du programme pour humidifier la vaisselle. Lorsque le processus de lavage commence, la vaisselle a déjà trempé et l'appareil peut procéder au lavage à une température plus basse. Ceci contribue à économiser de l'énergie.

Programme Fondue/Raclette

Ce programme exclusif breveté se distingue par sa phase de prélavage à basse température. Grâce à cette innovation, les caquelons à fondue et les poêlons à raclette ressortent parfaitement propres.

Lave-vaisselle à pompe à chaleur – unique sur le marché

Les lave-vaisselle dotés d'une pompe à chaleur consomment jusqu'à 50 % moins d'énergie que les modèles classiques. Cette technique aussi simple qu'efficace permet d'économiser beaucoup d'énergie. Un circuit d'eau fermé est intégré au réservoir d'eau chaude. La chaleur de l'eau évacuée est ainsi récupérée pour chauffer l'eau fraîche.

Technologie SteamFinish brevetée

De la vapeur est produite à la fin du programme de séchage. Celle-ci condense sur la vaisselle sous la forme d'une eau distillée et élimine les résidus indésirables. Un résultat particulièrement visible sur les verres à vin: ils sont absolument étincelants et dépourvus de taches d'eau sur les bords.

EcoManagement – des informations utiles sur la consommation

La fonction EcoManagement renseigne sur la consommation d'eau et d'énergie de l'appareil. Des capteurs et des fonctions aident à laver la vaisselle de manière efficace et économe: le détecteur de salissure veille par exemple à ne pas utiliser plus d'eau fraîche que nécessaire. La quantité de rince-éclat est automatiquement adaptée à la dureté de l'eau et à la charge, ce qui permet de faire des économies de produit. Le mécanisme d'ouverture de porte ouvre automatiquement la porte de l'appareil en fin de programme. La phase de séchage est ainsi raccourcie, ce qui contribue à économiser de l'énergie.

Les lave-vaisselle Adora sont équipés de fonctions de communication

Parés pour l'avenir, les lave-vaisselle Adora sont connectés au réseau et permettent à l'utilisateur de consulter dans une appli des informations sur le statut du programme et bien plus encore.

L'œil sur tout, en temps réel

Les lave-vaisselle Adora sont équipés de fonctions de communication leur permettant de se connecter avec un smartphone ou une tablette via V-ZUG-Home. Le lave-vaisselle informe par l'intermédiaire de l'appli lorsque le programme de lavage est terminé ou lorsque le programme Fête est prêt à être lancé après la phase de préchauffage. Il peut même envoyer une notification push sur le smartphone lorsqu'il faut rajouter du sel régénérant.

Configuration simple des préférences de l'utilisateur

Au lieu de gérer les paramètres utilisateurs tels que la langue, les signaux acoustiques ou les formats d'affichage de l'écran directement sur l'appareil, il est possible de les configurer sur une tablette, c'est-à-dire sur un écran plus grand.

Autre avantage d'un appareil connecté: il est évolutif. Ainsi, lorsqu'une mise à jour logicielle est disponible pour le lave-vaisselle, elle peut être installée sur simple pression d'une touche. On dispose ainsi toujours de nouvelles fonctions pendant la longue durée de vie des appareils.

Comparatif de produits
Lave-vaisselle 60

	Adora V6000 avec OptiLift	Adora V4000 avec OptiLift	Adora V6000 avec pompe à chaleur	Adora V6000
Page de la brochure	278	279	281	280/281/282
Finitions				
Version grand volume	■	■		■
Entièrement intégré	■	■	■	■
Miroir				■
ChromeClass				
Nero/Blanc				
Equipement				
Efficacité énergétique	A+++ (-10%)	A+++ (-10%)	A+++ (-40%)	A+++(-10% à -20%)
Pompe à chaleur			■	
Tiroir à couverts ergoPlus	■	■		■
Eclairage intérieur à LED	■	■	■	■
Mécanisme d'ouverture de porte	■	■	■	■
Exclusivités V-ZUG				
Programme Sprint/Fête (min.)	20/11	20/-*	18/11	20/11
Fonction spéciale raccord eau chaude	■	■	■	■
SteamFinish	■	■*	■	■
Quotidien court	■		■	■
Panier supérieur réglable en hauteur (plusieurs positions)	■	■	■	■
V-ZUG-Home	Wi-Fi	Wi-Fi	Wi-Fi	Wi-Fi
Applications				
Nombre de couverts standard	12/13	12/13	13	13/14
Montage en armoire haute aisé	■	■	■	■
Nombre de programmes	12	8	12	12
Option «tout-en-un»	■	■	■	■
Programme Hygiène	■	■	■	■
Sécurité enfants	■	■	■	■
EcoManagement	■	■	■	■
Commande et affichage				
Démarrage différé	■	■	■	■
Ecran LCD avec affichage en texte clair	■	■	■	■
Commande tactile	■	■	■	■
Appareils de hauteur 60				
Standard (mm)			867–907	780–896
Grand volume (mm)	845–961	845–961		845–961

Equipement et accessoires à partir de la page 292

*Uniquement sur les modèles équipés d'un tiroir à couverts

	Adora V4000	Adora V2000	Adorina 45 S	Adorina 45	Adorina 60
	282/283/284	283/284	285	285	286
	■	■			
	■	■	■	■	■
	■	■			
	■	■			
	A+++/-10%	A+++ (-10%)	A++	A+	A++
	■		■		
	■				
	■	■	■		
	20/-*				
	■	■			
	■				
	■	■			
	Wi-Fi	Wi-Fi			
	13/14	13	10	9	12
	■	■			
	8	6	6	6	6
	■	■			
	■				
	■	■			
	■				
	■	■	■	■	■
	■	■			
	■	■			
	780-896	780-896	815-875	815-875	815-875
	845-961	845-961			

AdoraVaisselle V6000 tiroir à couverts (Nouveauté)

Le modèle haut de gamme entièrement intégré équipé des nouveautés OptiLift, SoftSlide et SoftClose.

Programmes

Equipement

- Commande tactile avec affichage en texte clair
- Panier inférieur relevable avec SoftClose (OptiLift)
- Panier supérieur avec amortissement à la fermeture (SoftClose)
- Panier supérieur avec rails coulissants sur roulements à billes (SoftSlide)
- Tiroir à couverts avec rails coulissants sur roulements à billes (SoftSlide)
- Réservoir d'eau de rinçage
- Mécanisme d'ouverture de porte
- FunctionLight
- Eclairage LED
- Capacité de 13 couverts standard
- Détecteur de salissure
- Dosage automatique du rince-éclat
- Réglage de la dureté de l'eau

Informations sur l'appareil

Dimensions (H × L × P) 845 × 596 × 550 mm

Raccordement 400 V 2N~ 3200 W 10 A

A+++ -10% | A Efficacité de séchage | ECO Standby

A partir de 5 litres/0,72 kWh/40 dB(A)

Finition	N° d'article	Prix TVA incl.	hors TVA
Grand volume			
Entièrement intégré	4112500001	**5570.–**	5171.77
TAR		**10.77**	10.–

AdoraVaisselle V6000 (Nouveauté)

Le modèle haut de gamme entièrement intégré équipé des nouveautés OptiLift, SoftSlide et SoftClose.

Programmes

Equipement

- Commande tactile avec affichage en texte clair
- Panier inférieur relevable avec SoftClose (OptiLift)
- Panier supérieur avec amortissement à la fermeture (SoftClose)
- Panier supérieur avec rails coulissants sur roulements à billes (SoftSlide)
- Réservoir d'eau de rinçage
- Mécanisme d'ouverture de porte
- FunctionLight
- Eclairage LED
- Capacité de 12 couverts standard
- Détecteur de salissure
- Dosage automatique du rince-éclat
- Réglage de la dureté de l'eau

Informations sur l'appareil

Dimensions (H × L × P) 845 × 596 × 550 mm

Raccordement 400 V 2N~ 3200 W 10 A

A+++ -10% | A Efficacité de séchage | ECO Standby

A partir de 5 litres/0,69 kWh/40 dB(A)

Finition	N° d'article	Prix TVA incl.	hors TVA
Grand volume			
Entièrement intégré	4112400001	**5390.–**	5004.64
TAR		**10.77**	10.–

Options (tous les raccordements en 3 mètres, ressorts de porte renforcés pour panneaux décor lourds) voir liste des prix Cuisine et entretien des textiles 2020

AdoraVaisselle V4000 tiroir à couverts (Nouveauté)

Le modèle de milieu de gamme équipé des nouveautés OptiLift, SoftSlide et SoftClose.

Programmes

Equipement

- Commande tactile avec affichage en texte clair
- Panier inférieur relevable avec SoftClose (OptiLift)
- Panier supérieur avec amortissement à la fermeture (SoftClose)
- Panier supérieur avec rails coulissants sur roulements à billes (SoftSlide)
- Tiroir à couverts avec rails coulissants sur roulements à billes (SoftSlide)
- Mécanisme d'ouverture de porte
- FunctionLight
- Eclairage LED
- Capacité de 13 couverts standard
- Détecteur de salissure
- Dosage automatique du rince-éclat

Informations sur l'appareil

Dimensions (H × L × P) 845 × 596 × 550 mm

Raccordement 400 V 2N~ 3200 W 10 A

A partir de 8 litres/0,73 kWh/40 dB(A)

Finition	N° d'article	Prix TVA incl.	hors TVA
Grand volume			
Entièrement intégré	4112300001	**4840.–**	4493.96
TAR		**10.77**	10.–

AdoraVaisselle V4000 (Nouveauté)

Le modèle d'entrée de gamme équipé des nouveautés OptiLift, SoftSlide et SoftClose.

Programmes

Equipement

- Commande tactile avec affichage en texte clair
- Panier inférieur relevable avec SoftClose (OptiLift)
- Panier supérieur avec amortissement à la fermeture (SoftClose)
- Panier supérieur avec rails coulissants sur roulements à billes (SoftSlide)
- Mécanisme d'ouverture de porte
- FunctionLight
- Eclairage LED
- Capacité de 12 couverts standard
- Détecteur de salissure
- Dosage automatique du rince-éclat

Informations sur l'appareil

Dimensions (H × L × P) 845 × 596 × 550 mm

Raccordement 230 V~ 2200 W 10 A

A partir de 8 litres/0,73 kWh/43 dB(A)

Finition	N° d'article	Prix TVA incl.	hors TVA
Grand volume			
Entièrement intégré	4112200001	**4440.–**	4122.56
TAR		**10.77**	10.–

AdoraVaisselle V6000 tiroir à couverts (anciennement Adora 60 SL)

Le modèle haut de gamme doté de la nouveauté mondiale SteamFinish et du tiroir à couverts ergoPlus.

Programmes

Equipement

- Commande tactile avec affichage en texte clair
- Réservoir d'eau de rinçage
- Tiroir à couverts ergoPlus
- Mécanisme d'ouverture de porte
- Eclairage LED
- Capacité de 14 couverts standard
- Détecteur de salissure
- Dosage automatique du rince-éclat
- Réglage de la dureté de l'eau

Informations sur l'appareil

Dimensions (H × L × P) 845 × 596 × 572 mm
Raccordement 400 V 2N~ 3200 W 10 A

A+++ -10% | A Efficacité de séchage | ECO Standby

A partir de 5 litres/0,70 kWh/40 dB(A)

Finition	N° d'article	Prix TVA incl.	hors TVA
Grand volume, design intégré (miroir)			
Poignée design Nero	4111700007	**4820.–**	4475.39
Poignée design Chrome	4111700011	**4970.–**	4614.67
Poignée-barre Chrome	4111700014	**5040.–**	4679.67
TAR		**10.77**	10.–

AdoraVaisselle V6000 (anciennement Adora 60 SL)

Un lave-vaisselle de qualité doté de la nouveauté mondiale SteamFinish.

Programmes

Equipement

- Commande tactile avec affichage en texte clair
- Réservoir d'eau de rinçage
- Mécanisme d'ouverture de porte
- Eclairage LED
- Capacité de 13 couverts standard
- Détecteur de salissure
- Dosage automatique du rince-éclat
- Réglage de la dureté de l'eau

Informations sur l'appareil

Dimensions (H × L × P) 780 × 596 × 572 mm
Raccordement 400 V 2N~ 3200 W 10 A

A+++ -20% | A Efficacité de séchage | ECO Standby

A partir de 5 litres/0,65 kWh/40 dB(A)

Finition	N° d'article	Prix TVA incl.	hors TVA
Standard, design intégré (miroir)			
Poignée design Nero	4111500014	**4440.–**	4122.56
Poignée design Chrome	4111500017	**4590.–**	4261.84
Poignée-barre Chrome	4111500020	**4660.–**	4326.83
Grand volume, design intégré (miroir)			
Poignée design Nero	4111600005	**4640.–**	4308.26
Poignée design Chrome	4111600007	**4790.–**	4447.54
Poignée-barre Chrome	4111600009	**4860.–**	4512.53
TAR		**10.77**	10.–

Options (tous les raccordements en 3 mètres, ressorts de porte renforcés pour panneaux décor lourds) voir liste des prix Cuisine et entretien des textiles 2020

AdoraVaisselle V6000 pompe à chaleur (anciennement Adora 60 SL WP)

Le modèle haut de gamme entièrement intégré: le premier lave-vaisselle avec technologie de pompe à chaleur est champion du monde de l'efficacité énergétique.

Programmes

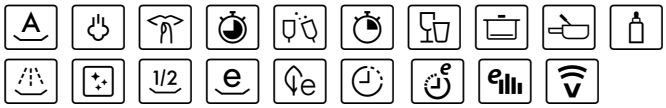

Equipement

- Commande tactile avec affichage en texte clair
- Réservoir d'eau de rinçage
- Mécanisme d'ouverture de porte
- FunctionLight
- Eclairage LED
- Capacité de 13 couverts standard
- Détecteur de salissure
- Dosage automatique du rince-éclat
- Réglage de la dureté de l'eau

Informations sur l'appareil

Dimensions (H × L × P) 867 × 596 × 550 mm
Raccordement 400 V 2N~ 4000 W 10 A

A+++ -40 % | A Efficacité de séchage | ECO Standby

A partir de 6 litres/0,48 kWh/43 dB(A)

Finition	N° d'article	Prix TVA incl.	hors TVA
Entièrement intégré	4112100001	**5360.–**	4976.79
TAR		**28.–**	26.–

AdoraVaisselle V6000 tiroir à couverts (anciennement Adora 60 SL)

Le modèle haut de gamme doté de la nouveauté mondiale SteamFinish et du tiroir à couverts ergoPlus.

Programmes

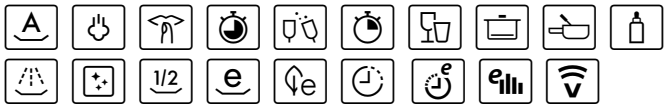

Equipement

- Commande tactile avec affichage en texte clair
- Réservoir d'eau de rinçage
- Tiroir à couverts ergoPlus
- Mécanisme d'ouverture de porte
- FunctionLight
- Eclairage LED
- Capacité de 14 couverts standard
- Détecteur de salissure
- Dosage automatique du rince-éclat
- Réglage de la dureté de l'eau

Informations sur l'appareil

Dimensions (H × L × P) 845 × 596 × 550 mm
Raccordement 400 V 2N~ 3200 W 10 A

A+++ -10 % | A Efficacité de séchage | ECO Standby

A partir de 5 litres/0,71 kWh/40 dB(A)

Finition	N° d'article	Prix TVA incl.	hors TVA
Grand volume			
Entièrement intégré	4112000002	**4570.–**	4243.27
TAR		**10.77**	10.–

AdoraVaisselle V6000 (anciennement Adora SL)

Un lave-vaisselle de qualité entièrement intégré, doté de la nouveauté mondiale SteamFinish.

Programmes

Equipement

- Commande tactile avec affichage en texte clair
- Réservoir d'eau de rinçage
- Mécanisme d'ouverture de porte
- FunctionLight
- Eclairage LED
- Capacité de 13 couverts standard
- Détecteur de salissure
- Dosage automatique du rince-éclat
- Réglage de la dureté de l'eau

Informations sur l'appareil

Dimensions (H × L × P) 780 × 596 × 550 mm
Raccordement 400 V 2N~ 3200 W 10 A

A+++ -20% | A Efficacité de séchage | ECO Standby

A partir de 5 litres/0,66 kWh/40 dB(A)

Finition	N° d'article	Prix TVA incl.	hors TVA
Standard			
Entièrement intégré	4111800001	**4190.–**	3890.44
Grand volume			
Entièrement intégré	4111900001	**4390.–**	4076.14
TAR		**10.77**	10.-

AdoraVaisselle V4000 tiroir à couverts (Nouveauté)

Le modèle d'entrée de gamme doté d'un tiroir à couverts et des programmes exclusifs SteamFinish et Sprint.

Programmes

Equipement

- Commande tactile avec affichage en texte clair
- Tiroir à couverts ergoPlus
- Mécanisme d'ouverture de porte
- FunctionLight
- Eclairage LED
- Capacité de 14 couverts standard
- Détecteur de salissure
- Dosage automatique du rince-éclat

Informations sur l'appareil

Dimensions (H × L × P) 845 × 596 × 550 mm
Raccordement 400 V 2N~ 3200 W 10 A

A+++ -10% | A Efficacité de séchage | ECO Standby

A partir de 8 litres/0,73 kWh/40 dB(A)

Finition	N° d'article	Prix TVA incl.	hors TVA
Grand volume			
Entièrement intégré	4111400001	**3840.–**	3565.46
TAR		**10.77**	10.-

Options (tous les raccordements en 3 mètres, ressorts de porte renforcés pour panneaux décor lourds) voir liste des prix Cuisine et entretien des textiles 2020

AdoraVaisselle V4000 (anciennement Adora S)

Le mécanisme d'ouverture de porte équipant ce lave-vaisselle entièrement intégré garantit un séchage optimal.

Programmes

Equipement

- Commande tactile avec affichage en texte clair
- Mécanisme d'ouverture de porte
- FunctionLight
- Eclairage LED
- Capacité de 13 couverts standard
- Détecteur de salissure
- Dosage automatique du rince-éclat

Informations sur l'appareil

Dimensions (H × L × P) 780 × 596 × 550 mm
Raccordement 230 V~ 2200 W 10 A

A+++ -10% | A Efficacité de séchage | ECO Standby

A partir de 8 litres/0,73 kWh/43 dB(A)

Finition	N° d'article	Prix TVA incl.	hors TVA
Standard			
Entièrement intégré	4111200001	**3240.–**	3008.36
Grand volume			
Entièrement intégré	4111300001	**3440.–**	3194.06
TAR		**10.77**	10.-

AdoraVaisselle V2000 (anciennement Adora N)

Cet appareil entièrement intégré possède une capacité de 13 couverts standard.

Programmes

Equipement

- Commande tactile avec affichage en texte clair
- Mécanisme d'ouverture de porte
- FunctionLight
- Capacité de 13 couverts standard
- Détecteur de salissure
- Dosage automatique du rince-éclat

Informations sur l'appareil

Dimensions (H × L × P) 780 × 596 × 550 mm
Raccordement 230 V~ 2200 W 10 A

A+++ -10% | A Efficacité de séchage | ECO Standby

A partir de 8 litres/0,73 kWh/43 dB(A)

Finition	N° d'article	Prix TVA incl.	hors TVA
Standard			
Entièrement intégré	4110800002	**2820.–**	2618.38
Grand volume			
Entièrement intégré	4110900002	**3020.–**	2804.09
TAR		**10.77**	10.-

AdoraVaisselle V4000 (anciennement Adora S)

Le mécanisme d'ouverture de porte garantit un séchage optimal.

Programmes

Equipement

- Commande tactile avec affichage en texte clair
- Mécanisme d'ouverture de porte
- Eclairage LED
- Capacité de 13 couverts standard
- Détecteur de salissure
- Dosage automatique du rince-éclat

Informations sur l'appareil

Dimensions (H × L × P) 780 × 596 × 572 mm
Raccordement 230 V~ 2200 W 10 A

A partir de 8 litres/0,73 kWh/43 dB(A)

Finition	N° d'article	Prix TVA incl.	hors TVA
Standard			
Nero	4111000006	**3240.–**	3008.36
Blanc	4111000007	**3240.–**	3008.36
ChromeClass	4111000008	**3240.–**	3008.36
Grand volume			
Nero	4111100002	**3440.–**	3194.06
Blanc	4111100003	**3440.–**	3194.06
ChromeClass	4111100004	**3440.–**	3194.06
TAR		**10.77**	10.–

AdoraVaisselle V2000 (anciennement Adora N)

Cet appareil possède une capacité de 13 couverts standard.

Programmes

Equipement

- Commande tactile avec affichage en texte clair
- Mécanisme d'ouverture de porte
- Capacité de 13 couverts standard
- Détecteur de salissure
- Dosage automatique du rince-éclat

Informations sur l'appareil

Dimensions (H × L × P) 780 × 596 × 572 mm
Raccordement 230 V~ 2200 W 10 A

A partir de 8 litres/0,73 kWh/43 dB(A)

Finition	N° d'article	Prix TVA incl.	hors TVA
Standard			
Nero	4110600013	**2820.–**	2618.38
Blanc	4110600014	**2820.–**	2618.38
ChromeClass	4110600015	**2820.–**	2618.38
Grand volume			
Nero	4110700005	**3020.–**	2804.09
Blanc	4110700006	**3020.–**	2804.09
ChromeClass	4110700007	**3020.–**	2804.09
TAR		**10.77**	10.–

Options (tous les raccordements en 3 mètres, ressorts de porte renforcés pour panneaux décor lourds) voir liste des prix Cuisine et entretien des textiles 2020

Adorina 45 SVi

Un modèle particulièrement étroit avec tiroir à couverts qui facilite la vie quotidienne par son grand nombre de programmes automatiques.

Programmes

Equipement

- Tiroir à couverts ergoPlus
- Ouverture automatique de la porte*
- Capacité de 10 couverts standard
- Programme Rapide
- Programmes supplémentaires
  - Intensif
  - VarioSpeed
  - Demi-charge

Kit d'installation SMS en accessoire, sans supplément de prix

*avec le programme Eco uniquement

Informations sur l'appareil

Dimensions (H × L × P) 815 × 448 × 550 mm
Raccordement 230 V~ 2400 W 10 A

A partir de 9,5 litres/0,75 kWh/44 dB(A)

Finition	N° d'article	Prix TVA incl.	hors TVA
Standard			
Entièrement intégré	4105300055	**2690.–**	2497.68
TAR		**10.77**	10.–

Adorina 45 Vi

Spécialement conçu pour les petits logements: un lave-vaisselle particulièrement étroit.

Programmes

Equipement

- Capacité de 9 couverts standard
- Programme Douceur
- Programme Rapide
- Kit d'installation SMS en accessoire, sans supplément de prix

Informations sur l'appareil

Dimensions (H × L × P) 815 × 448 × 550 mm
Raccordement 230 V~ 2400 W 10 A

A partir de 9,5 litres/0,78 kWh/46 dB(A)

Finition	N° d'article	Prix TVA incl.	hors TVA
Standard			
Entièrement intégré	4105400055	**2410.–**	2237.70
TAR		**10.77**	10.–

Adorina 60 Vi

Ce modèle d'entrée de gamme de qualité possède une capacité de 12 couverts standard.

Programmes

Equipement

- Capacité de 12 couverts standard
- Programme Rapide
- Kit d'installation SMS en accessoire, sans supplément de prix

Informations sur l'appareil

Dimensions (H × L × P) 815 × 598 × 550 mm
Raccordement 230 V~ 2400 W 10 A

A partir de 9,5 litres/0,92 kWh/44 dB(A)

Finition	**N° d'article**	**Prix TVA incl.** hors TVA	
Standard			
Entièrement intégré	4108700055	**2200.–**	2042.71
TAR		**10.77**	10.–

Dessins cotés

AdoraVaisselle V6000, V4000, V2000 (norme EURO) (anciennement Adora 60 SL, Adora 60 S, Adora N)

Encastrement en armoire haute «standard»

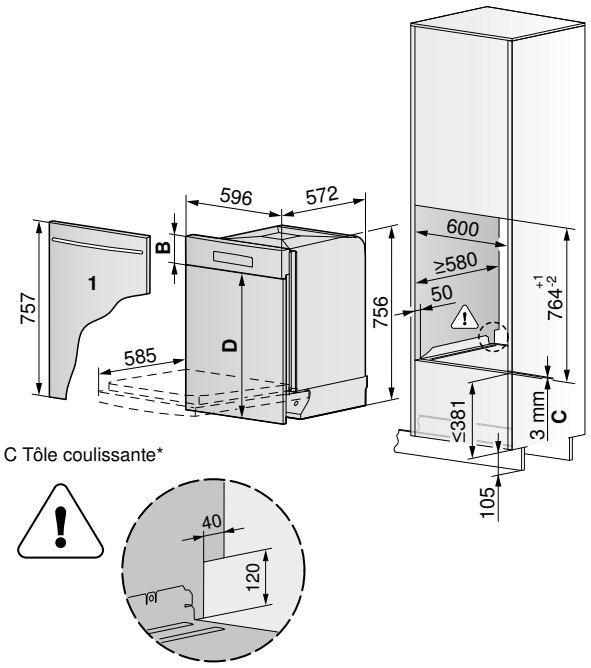

Valable pour les numéros d'article

V6000	V4000	V2000
4111800001	4111200001	4110800002
4111500014	4111000006	4110600013
4111500017	4111000007	4110600014
4111500020	4111000008	4110600015

«Standard»	Nero, blanc	ChromeClass	Miroir
Panneau de commande B avec compensateur	124 – 146 mm	124 – 140 mm	124 – 140 mm
Décor D	610 – 632 mm	616 – 632 mm	616 – 632 mm

AdoraVaisselle V6000, V4000, V2000 (norme EURO) (anciennement Adora 60 SL, Adora 60 S, Adora N)

Encastrement en armoire haute «grand volume»

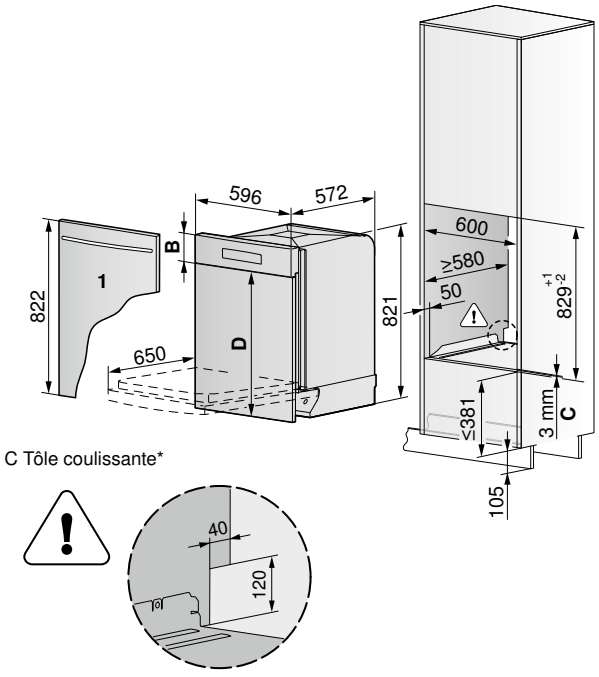

Valable pour les numéros d'article

V6000	V4000	V2000
4112000002	4111400001	4110900002
4111900001	4112300001	4110700005
4112500001	4112200001	4110700006
4112400001	4111300001	4110700007
4111700007	4111100002	
4111700011	4111100003	
4111700014	4111100004	
4111600005		
4111600007		
4111600009		

«Grand volume»	Nero, blanc	ChromeClass	Miroir
Panneau de commande B avec compensateur	124 – 146 mm	124 – 140 mm	124 – 140 mm
Décor D	675 – 697 mm	681 – 697 mm	681 – 697 mm

AdoraVaisselle V6000, V4000, V2000 (norme EURO) (anciennement Adora 60 SL, Adora 60 S, Adora N)

Encastrement dans élément inférieur «standard»

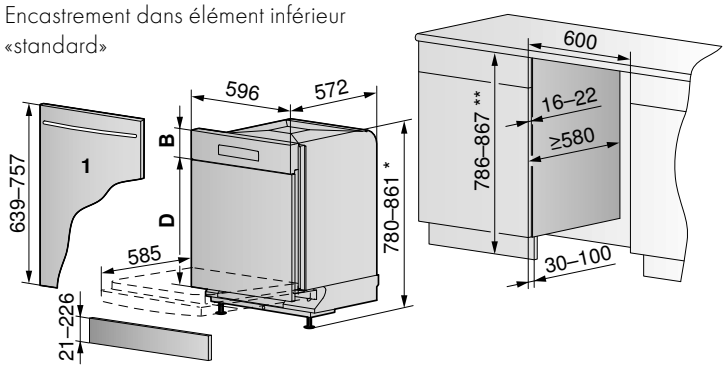

Valable pour les numéros d'article

V6000	V4000	V2000
4111800001	4111200001	4110800002
4111500014	4111000006	4110600013
4111500017	4111000007	4110600014
4111500020	4111000008	4110600015

* de 861 à 896 max. uniquement avec 2e patin, à commander sous la réf. W82930

** de 867 à 902 max. uniquement avec 2e patin, à commander sous la réf. W82930

Cote A en mm	Hauteur de niche H en mm												min. S en mm
	790	800	810	820	830	840	850	860	870	880	890	900	
min.	27	37	47	57	67	77	87	97	107	117	127	137	2
	37	47	57	67	77	87	97	107	117	127	137	147	2
	47	57	67	77	87	97	107	117	127	137	147	157	2
	57	67	77	87	97	107	117	127	137	147	157	167	2
	67	77	87	97	107	117	127	137	147	157	167	177	2
	77	87	97	107	117	127	137	147	157	167	177	187	2
	87	97	107	117	127	137	147	157	167	177	187	197	2
	97	107	117	127	137	147	157	167	177	187	197	207	2
	107	117	127	137	147	157	167	177	187	197	207	217	5
	117	127	137	147	157	167	177	187	197	207	217	227	10
	127	137	147	157	167	177	187	197	207	217	227	237	15
	137	147	155	167	177	187	197	207	217	227	237	247	23
max.	145	155	165	175	185	195	205	215	225	235	245	255	30

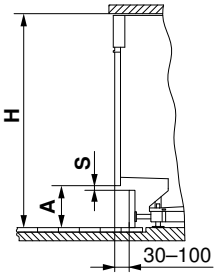

«Standard»	Nero, blanc	ChromeClass	Miroir
Panneau de commande B avec compensateur	124 - 146 mm	124 - 140 mm	124 - 140 mm
Décor D	490 - 632 mm	496 - 632 mm	496 - 632 mm

AdoraVaisselle V6000, V4000, V2000 (norme EURO) (anciennement Adora 60 SL, Adora 60 S, Adora N)

Encastrement dans élément inférieur «grand volume»

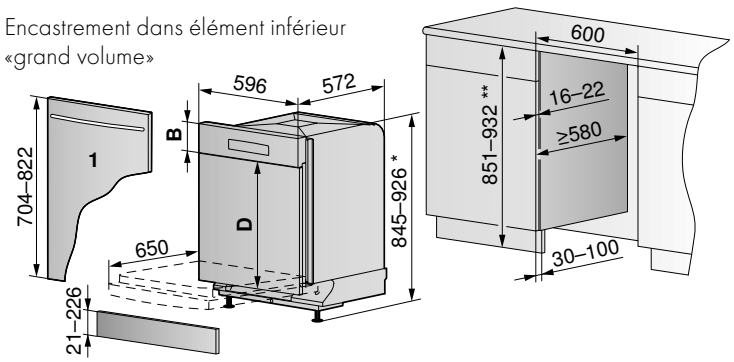

Valable pour les numéros d'article

V6000	V4000	V2000
4112000002	4111400001	4110900002
4111900001	4112300001	4110700005
4112500001	4112200001	4110700006
4112400001	4111300001	4110700007
4111700007	4111100002	
4111700011	4111100003	
4111700014	4111100004	
4111600005		
4111600007		
4111600009		

* de 926 à 961 max. uniquement avec 2e patin, à commander sous la réf. W82930

** de 932 à 967 max. uniquement avec 2e patin, à commander sous la réf. W82930

Cote A en mm	Hauteur de niche H en mm												min. S en mm
	851	860	870	880	890	900	910	920	930	940	950	960	
min.	23	32	42	52	62	72	82	92	102	112	122	132	2
	33	42	52	62	72	82	92	102	112	122	132	142	2
	43	52	62	72	82	92	102	112	122	132	142	152	2
	53	62	72	82	92	102	112	122	132	142	152	162	2
	63	72	82	92	102	112	122	132	142	152	162	172	2
	73	82	92	102	112	122	132	142	152	162	172	182	2
	83	92	102	112	122	132	142	152	162	172	182	192	2
	93	102	112	122	132	142	152	162	172	182	192	202	2
	103	112	122	132	142	152	162	172	182	192	202	212	5
	113	122	132	142	152	162	172	182	192	202	212	222	10
	123	132	142	152	162	172	182	192	202	212	222	232	15
	133	142	152	162	172	182	192	202	212	222	232	242	23
max.	141	150	160	170	180	190	200	210	220	230	240	250	30

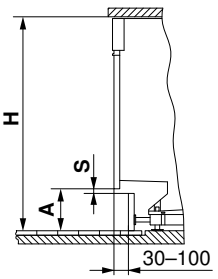

«Grand volume»	Nero, blanc	ChromeClass	Miroir
Panneau de commande B avec compensateur	124 - 146 mm	124 - 140 mm	124 - 140 mm
Décor D	555 - 697 mm	561 - 697 mm	561 - 697 mm

AdoraVaisselle V6000, V4000, V2000 (norme EURO) (anciennement Adora 60 SL, Adora 60 S, Adora N)

Encastrement en armoire haute «grand volume» avec décor et tiroir 251 mm

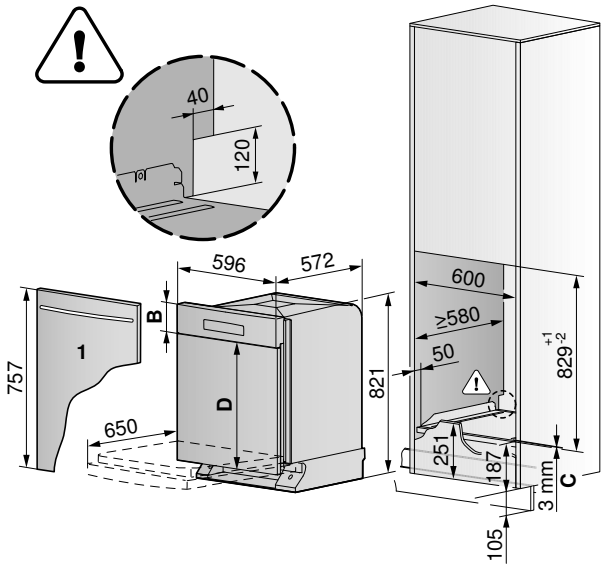

C Glissière*

E Baguette couvrante démontable

Valable pour les numéros d'article

V6000	V4000	V2000
4112000002	4111400001	4110900002
4111900001	4112300001	4110700005
4112500001	4112200001	4110700006
4112400001	4111300001	4110700007
4111700007	4111100002	
4111700011	4111100003	
4111700014	4111100004	
4111600005		
4111600007		
4111600009		

Coupe d'une variante d'encastrement

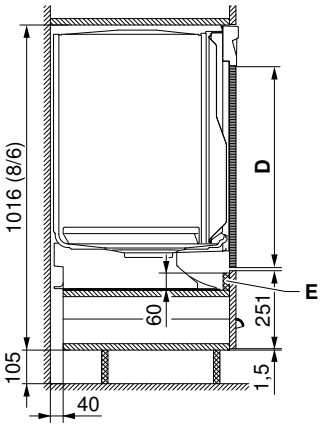

«Grand volume»	Nero, blanc	ChromeClass	Miroir
Panneau de commande B avec compensateur	124 – 146 mm	124 – 140 mm	124 – 140 mm
Décor D	610 – 632 mm	616 – 632 mm	616 – 632 mm

AdoraVaisselle V6000 avec pompe à chaleur (anciennement Adora SL WP)

Encastrement en armoire haute

Valable pour les numéros d'article

Adora V6000
4112100001

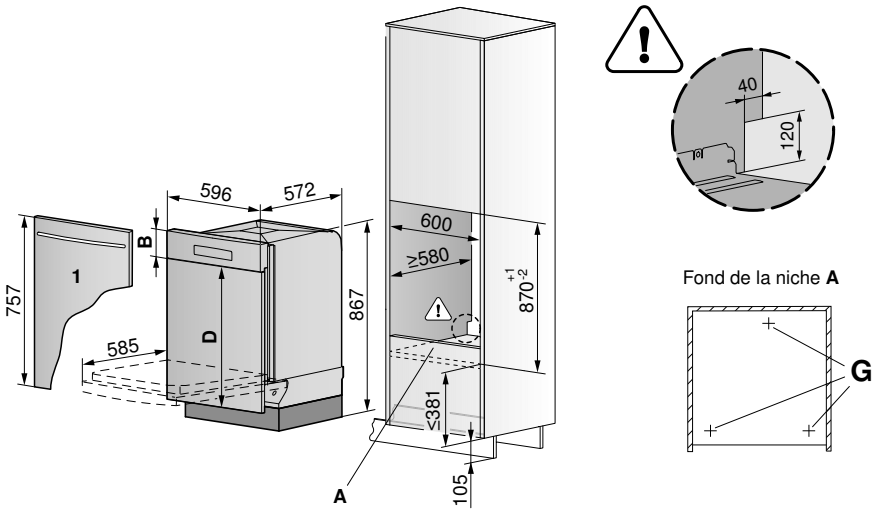

* Capacité de charge du fond de la niche A: 100 kg**

** Pour une charge de 75 kg par pied de l'appareil G, le fond de la niche ne doit pas plier de plus de 1 mm.

AdoraVaisselle V6000 avec pompe à chaleur (anciennement Adora SL WP)

Elément inférieur

Valable pour les numéros d'article

Adora V6000
4112100001

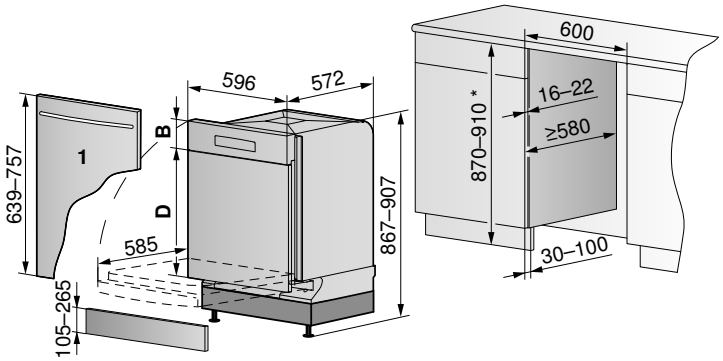

* Lorsque la hauteur de la niche est supérieure à 910 mm, une plaque doit être placée en dessous ou un décor surdimensionné doit être utilisé.

Cote **A** en mm	Hauteur de niche **H** en mm					min. S en mm
	870	880	890	900	910	
min.	107	117	127	137	147	2
	117	127	137	147	157	2
	127	137	147	157	167	2
	137	147	157	167	177	2
	147	157	167	177	187	2
	157	167	177	187	197	2
	167	177	187	197	207	2
	177	187	197	207	217	2
	187	197	207	217	227	5
	197	207	217	227	237	10
	207	217	227	237	247	15
	217	227	237	247	257	23
max.	225	235	245	255	265	30

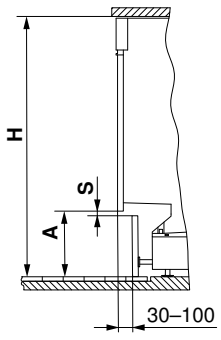

Vous trouverez des informations détaillées sur **vzug.com**

Adorina 60 Vi

Elément inférieur SMS

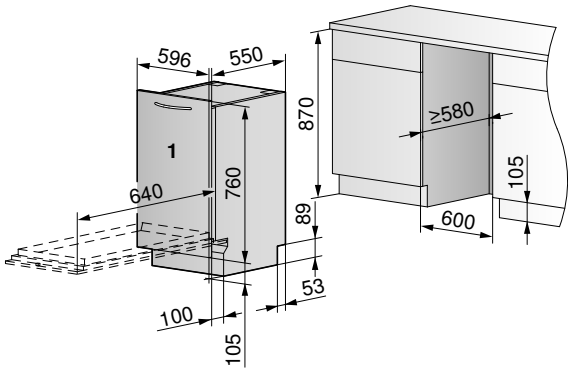

Hauteur de niche en mm

Hauteur de socle en mm	810	820	830	840	850	860	870
220							X
210						X	X
200					X	X	X
190				X	X	X	X
180			X	X	X	X	X
170		X	X	X	X	X	X
160	X	X	X	X	X	X	X
150	X	X	X	X	X	X	X
140	X	X	X	X	X	X	SMS
130	X	X	X	X	X	SMS	SMS
120	X	X	X	X		SMS	SMS
110	X	X	X			SMS	SMS
105	X	X	X			SMS	SMS
100	X	X				SMS	
90	X						

X Encastrement sans set d'installation

SMS Encastrement avec set d'installation SMS H80266

Valable pour les numéros d'article

Adorina 60 Vi

4108700055

Adorina 60 Vi

Elément inférieur EURO

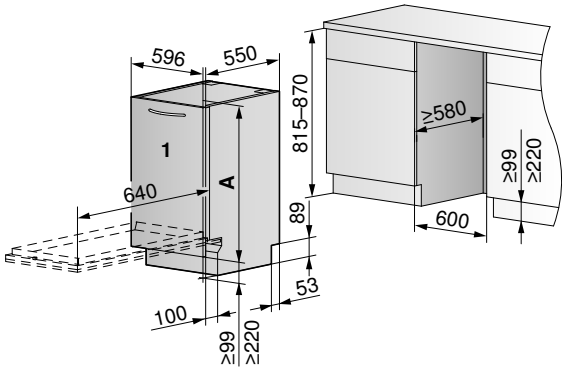

A 650–720 mm: sans set d'installation
730–760 mm: avec set d'installation SMS

Hauteur de niche en mm

Hauteur de socle en mm	810	820	830	840	850	860	870
220							X
210						X	X
200					X	X	X
190				X	X	X	X
180			X	X	X	X	X
170		X	X	X	X	X	X
160	X	X	X	X	X	X	X
150	X	X	X	X	X	X	X
140	X	X	X	X	X	X	SMS
130	X	X	X	X	X	SMS	SMS
120	X	X	X	X		SMS	SMS
110	X	X	X			SMS	SMS
105	X	X	X			SMS	SMS
100	X	X				SMS	
90	X						

X Encastrement sans set d'installation

SMS Encastrement avec set d'installation SMS H80266

Valable pour les numéros d'article

Adorina 60 Vi

4108700055

Accessoires
Lave-vaisselle 60

1

2

3

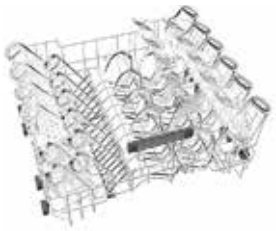

4

5

	Description	N° d'article	Prix TVA incl.	Prix hors TVA	V6000Vi OptiLift tiroir à couverts	V6000Vi OptiLift	V4000Vi OptiLift tiroir à couverts	V4000Vi OptiLift	V6000 pompe à chaleur	V6000 Di	V6000 Vi	V6000 Di grand volume
1	Support à couverts Vario	W83586	**62.–**	*57.57*		▲			▲	▲	▲	▲
2	Support pour verres pour le panier inférieur	1015132	**204.–**	189.42					■	■	■	■
3	Support pour tasses supplémentaire pour le panier inférieur	W83934	**84.–**	*77.99*					■	■	■	■
4	Panier inférieur pour verres	1013007	**204.–**	189.42					■	■	■	■
5	Jeu de tiges Easy (4 pièces)	W83899	**6.–**	*5.57*	▲	▲	▲	▲	▲	▲	▲	▲
6	Panneau décor Nero	W81459	**179.–**	166.20								
7	Panneau décor Blanc	W81458	**179.–**	166.20								
8	Panneau décor Miroir	W83526	**259.–**	240.48						■		
9	Panneau décor Nero pour grand volume	W83567	**208.–**	193.13								
10	Panneau décor Blanc pour grand volume	W83572	**208.–**	193.13								
11	Panneau décor Miroir pour grand volume	W83527	**311.–**	288.77								■

▲ compris dans la livraison ■ compatible avec l'appareil

Panneaux décor

6/9 – Nero

7/10 – Blanc

8/11 – Miroir

	V6000 Vi	V6000 Di-tiroir à couverts	V4000/6000 avec tiroir à couverts	V4000 intégré grand volume	V4000 intégré	V4000 Vi grand volume	V4000 Vi	V2000 intégré grand volume	V2000 intégré	V2000 Vi grand volume	V2000 Vi
	▲			■	■	■	■	■	■	■	■
	■	■	■	■	■	■	■				
	■	■	■	■	■	■	■	■	■	■	■
	■	■	■	■	■	■	■	■	■	■	■
	▲	▲	▲	▲	▲	▲	▲	▲	▲	▲	▲
					■				■		
					■				■		
				■				■			
				■				■			
		■									

Autres accessoires sur **vzug.com/accessoires**

Comparatif de produits
Lave-vaisselle 55

	Adora V6000	Adora V4000	Adora V2000	
Page de la brochure	296/297	298/300	299/300	
Finitions				
Version grand volume	■	■	■	
Entièrement intégré	■	■	■	
Miroir	■			
ChromeClass		■	■	
Nero/Blanc		■	■	
Equipement				
Efficacité énergétique	A+++ (-10% à -20%)	A+++/-10%	A+++/-10%	
Pompe à chaleur				
Tiroir à couverts ergoPlus	■	■		
Eclairage intérieur à LED	■	■		
Mécanisme d'ouverture de porte	■	■	■	
Exclusivités V-ZUG				
Programme Sprint/Fête (min.)	20/11	20/-*		
Fonction spéciale raccord eau chaude	■	■	■	
SteamFinish	■	■*		
Quotidien court	■			
Panier supérieur réglable en hauteur (plusieurs positions)	■	■	■	
V-ZUG-Home	Wi-Fi	Wi-Fi	Wi-Fi	
Applications				
Nombre de couverts standard	12/13	12/13	12/13	
Montage en armoire haute aisé	■	■	■	
Nombre de programmes	12	8	6	
Option «tout-en-un»	■	■	■	
Programme Hygiène	■	■		
Sécurité enfants	■	■	■	
EcoManagement	■	■		
Commande et affichage				
Démarrage différé	■	■	■	
Ecran LCD avec affichage en texte clair	■	■	■	
Commande tactile	■	■	■	
Appareils de hauteur 55				
Standard (mm)	756	756	756	
Grand volume (mm)	845-961	845-961	845-961	

Equipement et accessoires à partir de la page 306

*Uniquement sur les modèles équipés d'un tiroir à couverts

	Adorina 45 S	Adorina 45
	301	301
	■	■
	A++	A+
	■	
	■	
	10	9
	6	6
	■	■
	815–875	815–875

AdoraVaisselle V6000 tiroir à couverts (anciennement Adora 55 SL)

Le modèle haut de gamme avec SteamFinish et tiroir à couverts ergoPlus.

Programmes

Equipement

- Commande tactile avec affichage en texte clair
- Réservoir d'eau de rinçage
- Tiroir à couverts ergoPlus
- Mécanisme d'ouverture de porte
- Eclairage LED
- Capacité de 13 couverts standard
- Détecteur de salissure
- Dosage automatique du rince-éclat
- Réglage de la dureté de l'eau

Informations sur l'appareil

Dimensions (H × L × P) 845 × 546 × 572 mm
Raccordement 400 V 2N~ 3200 W 10 A

A partir de 5 litres/0,65 kWh/40 dB(A)

Finition	N° d'article	Prix TVA incl.	hors TVA
Grand volume, design intégré (miroir)			
Poignée design Nero	4110200002	**4820.–**	4475.39
Poignée design Chrome	4110200003	**4970.–**	4614.67
Poignée-barre Chrome	4110200004	**5040.–**	4679.67
TAR		**10.77**	10.–

AdoraVaisselle V6000 (anciennement Adora 55 SL)

Un lave-vaisselle de qualité avec SteamFinish.

Programmes

Equipement

- Commande tactile avec affichage en texte clair
- Réservoir d'eau de rinçage
- Mécanisme d'ouverture de porte
- Eclairage LED
- Capacité de 12 couverts standard
- Détecteur de salissure
- Dosage automatique du rince-éclat
- Réglage de la dureté de l'eau

Informations sur l'appareil

Dimensions (H × L × P) 756 × 546 × 572 mm
Raccordement 400 V 2N~ 3200 W 10 A

A partir de 5 litres/0,70 kWh/40 dB(A)

Finition	N° d'article	Prix TVA incl.	hors TVA
Standard, design intégré (miroir)			
Poignée design Nero	4110000005	**4440.–**	4122.56
Poignée design Chrome	4110000007	**4590.–**	4261.84
Poignée-barre Chrome	4110000009	**4660.–**	4326.83
Grand volume, design intégré (miroir)			
Poignée design Nero	4110100002	**4640.–**	4308.26
Poignée design Chrome	4110100003	**4790.–**	4447.54
Poignée-barre Chrome	4110100004	**4860.–**	4512.53
TAR		**10.77**	10.–

Options (tous les raccordements en 3 mètres, ressorts de porte renforcés pour panneaux décor lourds) voir liste des prix Cuisine et entretien des textiles 2020

AdoraVaisselle V6000 tiroir à couverts (anciennement Adora 55 SL)

Le modèle haut de gamme entièrement intégré doté de la nouveauté mondiale SteamFinish et du tiroir ergoPlus.

Programmes

Equipement

- Commande tactile avec affichage en texte clair
- Réservoir d'eau de rinçage
- Tiroir à couverts ergoPlus
- Mécanisme d'ouverture de porte
- FunctionLight
- Eclairage LED
- Capacité de 13 couverts standard
- Détecteur de salissure
- Dosage automatique du rince-éclat
- Réglage de la dureté de l'eau

Informations sur l'appareil

Dimensions (H × L × P) 845 × 546 × 550 mm
Raccordement 400 V 2N~ 3200 W 10 A

A+++ -10% | A Efficacité de séchage | ECO Standby

A partir de 5 litres/0,70 kWh/40 dB(A)

Finition	N° d'article	Prix TVA incl.	hors TVA
Grand volume			
Entièrement intégré	4110500001	**4570.–**	4243.27
TAR		**10.77**	10.-

AdoraVaisselle V6000 (anciennement Adora 55 SL)

Le mécanisme d'ouverture de porte équipant ce lave-vaisselle entièrement intégré garantit un séchage optimal.

Programmes

Equipement

- Commande tactile avec affichage en texte clair
- Réservoir d'eau de rinçage
- Mécanisme d'ouverture de porte
- FunctionLight
- Eclairage LED
- Capacité de 12 couverts standard
- Détecteur de salissure
- Dosage automatique du rince-éclat
- Réglage de la dureté de l'eau

Informations sur l'appareil

Dimensions (H × L × P) 756 × 546 × 550 mm
Raccordement 400 V 2N~ 3200 W 10 A

A+++ -20% | A Efficacité de séchage | ECO Standby

A partir de 5 litres/0,65 kWh/40 dB(A)

Finition	N° d'article	Prix TVA incl.	hors TVA
Standard			
Entièrement intégré	4110300001	**4190.–**	3890.44
Grand volume			
Entièrement intégré	4110400001	**4390.–**	4076.14
TAR		**10.77**	10.-

AdoraVaisselle V4000 tiroir à couverts (Nouveauté)

Le modèle d'entrée de gamme doté d'un tiroir à couverts et des programmes exclusifs SteamFinish et Sprint.

Programmes

Equipement

- Commande tactile avec affichage en texte clair
- Tiroir à couverts ergoPlus
- Mécanisme d'ouverture de porte
- FunctionLight
- Eclairage LED
- Capacité de 13 couverts standard
- Détecteur de salissure
- Dosage automatique du rince-éclat

Informations sur l'appareil

Dimensions (H × L × P) 845 × 546 × 550 mm
Raccordement 400 V 2N~ 3200 W 10 A

A+++ -10% | A Efficacité de séchage | ECO Standby

A partir de 8 litres/0,72 kWh/40 dB(A)

Finition	N° d'article	Prix TVA incl.	hors TVA
Grand volume			
Entièrement intégré	4109900001	**3840.–**	3565.46
TAR		**10.77**	10.-

AdoraVaisselle V4000 (anciennement Adora 55 S)

Le mécanisme d'ouverture de porte équipant ce lave-vaisselle entièrement intégré garantit un séchage optimal.

Programmes

Equipement

- Commande tactile avec affichage en texte clair
- Mécanisme d'ouverture de porte
- FunctionLight
- Eclairage LED
- Capacité de 12 couverts standard
- Détecteur de salissure
- Dosage automatique du rince-éclat

Informations sur l'appareil

Dimensions (H × L × P) 756 × 546 × 550 mm
Raccordement 230 V~ 2200 W 10 A

A+++ -10% | A Efficacité de séchage | ECO Standby

A partir de 8 litres/0,71 kWh/43 dB(A)

Finition	N° d'article	Prix TVA incl.	hors TVA
Standard			
Entièrement intégré	4109700003	**3240.–**	3008.36
Grand volume			
Entièrement intégré	4109800001	**3440.–**	3194.06
TAR		**10.77**	10.-

Options (tous les raccordements en 3 mètres, ressorts de porte renforcés pour panneaux décor lourds) voir liste des prix Cuisine et entretien des textiles 2020

AdoraVaisselle V2000 (anciennement Adora 55 N)

Cet appareil entièrement intégré possède une capacité de 12 couverts standard.

Programmes

Equipement

- Commande tactile avec affichage en texte clair
- Mécanisme d'ouverture de porte
- FunctionLight
- Capacité de 12 couverts standard
- Détecteur de salissure
- Dosage automatique du rince-éclat

Informations sur l'appareil

Dimensions (H × L × P) 756 × 546 × 550 mm
Raccordement 230 V~ 2200 W 10 A

A+++ -10% | A Efficacité de séchage | ECO Standby

A partir de 8 litres/0,71 kWh/43 dB(A)

Finition	N° d'article	Prix TVA incl.	hors TVA
Standard			
Entièrement intégré	4109300004	**2820.–**	2618.38
Grand volume			
Entièrement intégré	4109400001	**3020.–**	2804.09
TAR		**10.77**	10.-

AdoraVaisselle V4000 (anciennement Adora 55 S)

Le mécanisme d'ouverture de porte garantit un séchage optimal.

Programmes

Equipement

- Commande tactile avec affichage en texte clair
- Mécanisme d'ouverture de porte
- Eclairage LED
- Capacité de 12 couverts standard
- Détecteur de salissure
- Dosage automatique du rince-éclat

Informations sur l'appareil

Dimensions (H × L × P) 756 × 546 × 572 mm
Raccordement 230 V~ 2200 W 10 A

A partir de 8 litres/0,71 kWh/43 dB(A)

Finition	N° d'article	Prix TVA incl.	hors TVA
Standard			
Nero	4109500015	**3240.–**	3008.36
Blanc	4109500016	**3240.–**	3008.36
ChromeClass	4109500017	**3240.–**	3008.36
Grand volume			
Nero	4109600001	**3440.–**	3194.06
Blanc	4109600002	**3440.–**	3194.06
ChromeClass	4109600003	**3440.–**	3194.06
TAR		**10.77**	10.–

AdoraVaisselle V2000 (anciennement Adora 55 N)

Cet appareil possède une capacité de 12 couverts standard.

Programmes

Equipement

- Commande tactile avec affichage en texte clair
- Mécanisme d'ouverture de porte
- FunctionLight
- Capacité de 12 couverts standard
- Détecteur de salissure
- Dosage automatique du rince-éclat

Informations sur l'appareil

Dimensions (H × L × P) 756 × 546 × 572 mm
Raccordement 230 V~ 2200 W 10 A

A partir de 8 litres/0,71 kWh/43 dB(A)

Finition	N° d'article	Prix TVA incl.	hors TVA
Standard			
Nero	4109100004	**2820.–**	2618.38
Blanc	4109100005	**2820.–**	2618.38
ChromeClass	4109100006	**2820.–**	2618.38
TAR		**10.77**	10.–

Options (tous les raccordements en 3 mètres, ressorts de porte renforcés pour panneaux décor lourds) voir liste des prix Cuisine et entretien des textiles 2020

Adorina 45 SVi

Un modèle particulièrement étroit avec tiroir à couverts qui facilite la vie quotidienne par son grand nombre de programmes automatiques.

Programmes

Equipement

- Tiroir à couverts ergoPlus
- Ouverture automatique de la porte*
- Capacité de 10 couverts standard
- Programme Rapide
- Programmes supplémentaires
  - Intensif
  - VarioSpeed
  - Demi-charge

Kit d'installation SMS en accessoire sans supplément de prix

*avec le programme Eco uniquement

Informations sur l'appareil

Dimensions (H × L × P) 815 × 448 × 550 mm
Raccordement 230 V~ 2400 W 10 A

A partir de 9,5 litres/0,75 kWh/44 dB(A)

Finition	N° d'article	Prix TVA incl.	hors TVA
Standard			
Entièrement intégré	4105300055	**2690.–**	2497.68
TAR		**10.77**	10.–

Adorina 45 Vi

Spécialement conçu pour les petits logements: un lave-vaisselle particulièrement étroit.

Programmes

Equipement

- Capacité de 9 couverts standard
- Programme Douceur
- Programme Rapide
- Kit d'installation SMS en accessoire sans supplément de prix

Informations sur l'appareil

Dimensions (H × L × P) 815 × 448 × 550 mm
Raccordement 230 V~ 2400 W 10 A

A partir de 9,5 litres/0,78 kWh/46 dB(A)

Finition	N° d'article	Prix TVA incl.	hors TVA
Standard			
Entièrement intégré	4105400055	**2410.–**	2237.70
TAR		**10.77**	10.–

Dessins cotés

AdoraVaisselle V6000, V4000, V2000 (norme SMS) (anciennement Adora 55 SL, Adora 55 S, Adora 55 N)

Encastrement en armoire haute «standard»

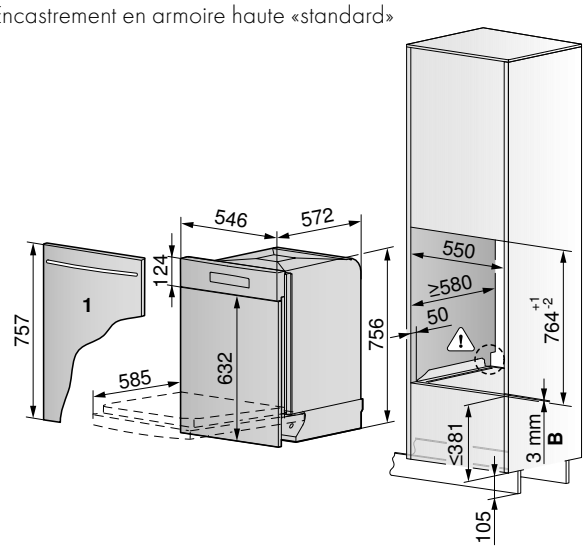

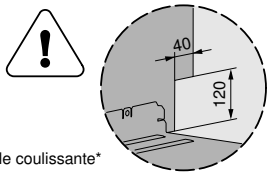

B Tôle coulissante*

Valable pour les numéros d'article

V6000	V4000	V2000
4110300001	4109700003	4109300004
4110000005	4109500015	4109100004
4110000009	4109500016	4109100005
4110000007	4109500017	4109100006

AdoraVaisselle V6000, V4000, V2000 (norme SMS) (anciennement Adora 55 SL, Adora 55 S, Adora 55 N)

Encastrement en armoire haute «grand volume»

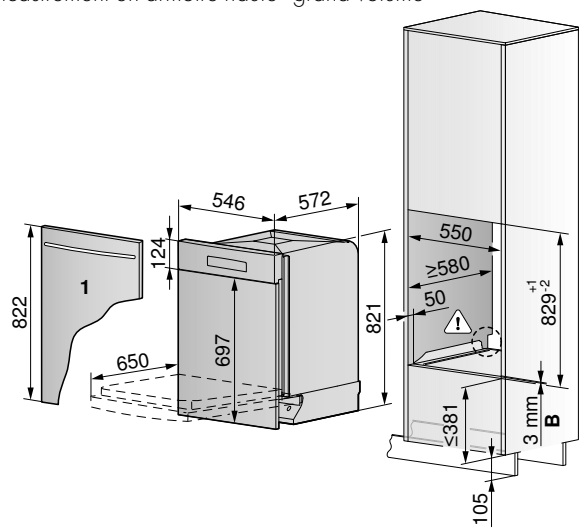

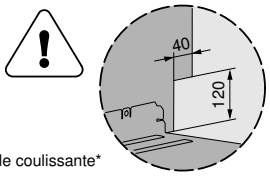

B Tôle coulissante*

Valable pour les numéros d'article

V6000	V4000	V2000
4110500001	4109900001	4109400001
4110400001	4109800001	
4110200002	4109600001	
4110200003	4109600002	
4110200004	4109600003	
4110100002		
4110100003		
4110100004		

AdoraVaisselle V6000, V4000, V2000 (norme SMS) (anciennement Adora 55 SL, Adora 55 S, Adora 55 N)

Encastrement dans élément inférieur «standard», niche normale

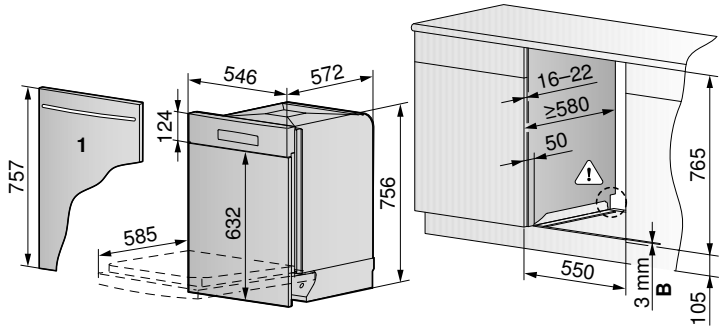

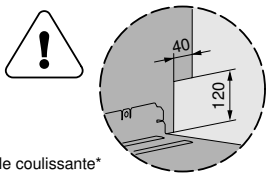

B Tôle coulissante*

Valable pour les numéros d'article

V6000	V4000	V2000
4110300001	4109700003	4109300004
4110000005	4109500015	4109100004
4110000009	4109500016	4109100005
4110000007	4109500017	4109100006

Vous trouverez des informations détaillées sur **vzug.com**

AdoraVaisselle V6000, V4000, V2000 (norme SMS) (anciennement Adora 55 SL, Adora 55 S, Adora 55 N)

Encastrement dans élément inférieur «grand volume»

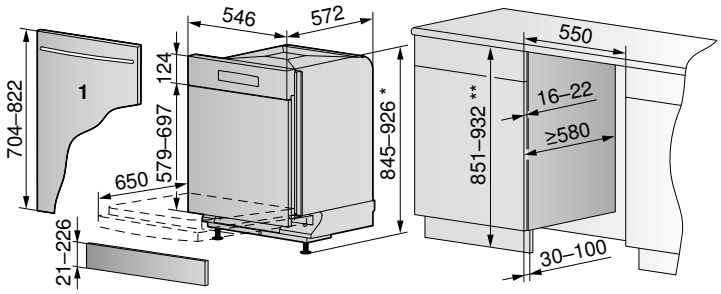

Valable pour les numéros d'article

V6000	V4000	V2000
4110500001	4109900001	4109400001
4110400001	4109800001	
4110200002	4109600001	
4110200003	4109600002	
4110200004	4109600003	
4110100002		
4110100003		
4110100004		

* de 926 à 961 max. uniquement avec 2e patin, à commander sous la réf. W82930

** de 932 à 967 max. uniquement avec 2e patin, à commander sous la réf. W82930

Cote **A** en mm	Hauteur de niche **H** en mm												min. S en mm
	851	860	870	880	890	900	910	920	930	940	950	960	
min.	23	32	42	52	62	72	82	92	102	112	122	132	2
	33	42	52	62	72	82	92	102	112	122	132	142	2
	43	52	62	72	82	92	102	112	122	132	142	152	2
	53	62	72	82	92	102	112	122	132	142	152	162	2
	63	72	82	92	102	112	122	132	142	152	162	172	2
	73	82	92	102	112	122	132	142	152	162	172	182	2
	83	92	102	112	122	132	142	152	162	172	182	192	2
	93	102	112	122	132	142	152	162	172	182	192	202	2
	103	112	122	132	142	152	162	172	182	192	202	212	5
	113	122	132	142	152	162	172	182	192	202	212	222	10
	123	132	142	152	162	172	182	192	202	212	222	232	15
	133	142	152	162	172	182	192	202	212	222	232	242	23
max.	141	150	160	170	180	190	200	210	220	230	240	250	30

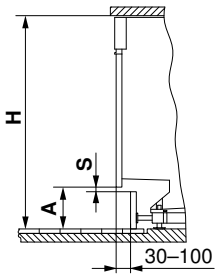

AdoraVaisselle V6000, V4000, V2000 (norme SMS) (anciennement Adora 55 SL, Adora 55 S, Adora 55 N)

Encastrement en armoire haute «grand volume» avec décor 5/6 et tiroir 2/6

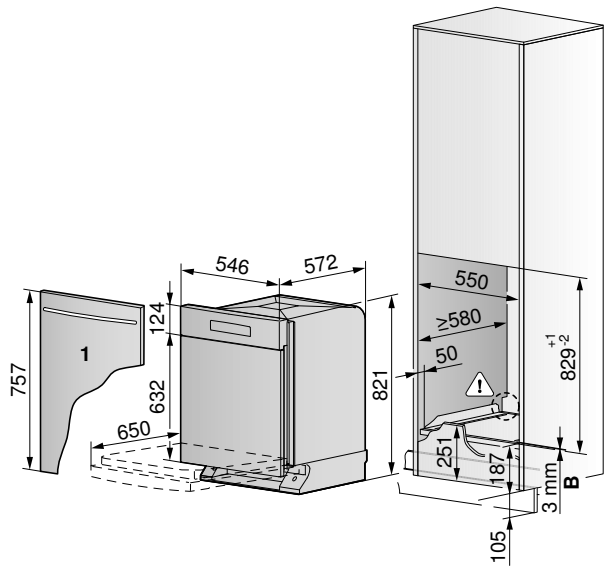

Valable pour les numéros d'article

V6000	V4000	V2000
4110500001	4109900001	4109400001
4110400001	4109800001	
4110200002	4109600001	
4110200003	4109600002	
4110200004	4109600003	
4110100002		
4110100003		
4110100004		

B Tôle coulissante*
C Baguette couvrante démontable

Adorina 45 Vi, SVi

Elément inférieur SMS

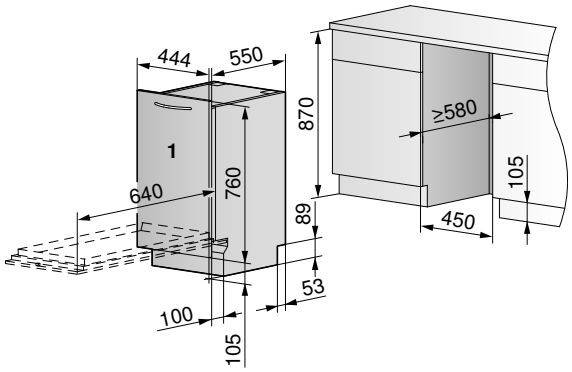

Hauteur de niche en mm

Hauteur de socle en mm	810	820	830	840	850	860	870
220							X
210						X	X
200					X	X	X
190				X	X	X	X
180			X	X	X	X	X
170		X	X	X	X	X	X
160	X	X	X	X	X	X	X
150	X	X	X	X	X	X	X
140	X	X	X	X	X	X	SMS
130	X	X	X	X	X	SMS	SMS
120	X	X	X	X		SMS	SMS
110	X	X	X			SMS	SMS
105	X	X	X			SMS	SMS
100	X	X				SMS	
90	X						

X Encastrement sans set d'installation

SMS Encastrement avec set d'installation SMS H81400

Valable pour les numéros d'article

Adorina 45 Vi	Adorina 45 SVi
4105400055	4105300055

Adorina 45 Vi, SVi

Elément inférieur EURO

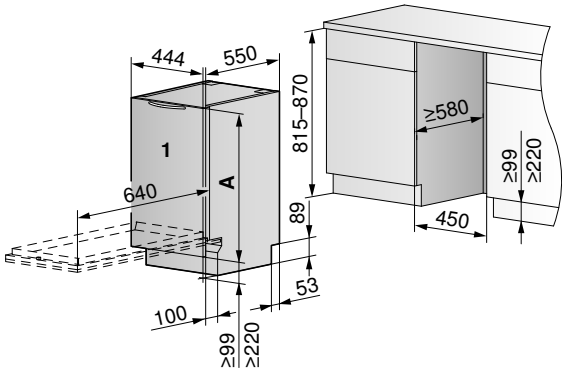

A 650–720 mm: sans set d'installation
730–760 mm: avec set d'installation SMS

Hauteur de niche en mm

Hauteur de socle en mm	810	820	830	840	850	860	870
220							X
210						X	X
200					X	X	X
190				X	X	X	X
180			X	X	X	X	X
170		X	X	X	X	X	X
160	X	X	X	X	X	X	X
150	X	X	X	X	X	X	X
140	X	X	X	X	X	X	SMS
130	X	X	X	X	X	SMS	SMS
120	X	X	X	X		SMS	SMS
110	X	X	X			SMS	SMS
105	X	X	X			SMS	SMS
100	X	X				SMS	
90	X						

X Encastrement sans set d'installation

SMS Encastrement avec set d'installation SMS H81400

Valable pour les numéros d'article

Adorina 45 Vi	Adorina 45 SVi
4105400055	4105300055

Adorina 60 Vi

Elément inférieur SMS

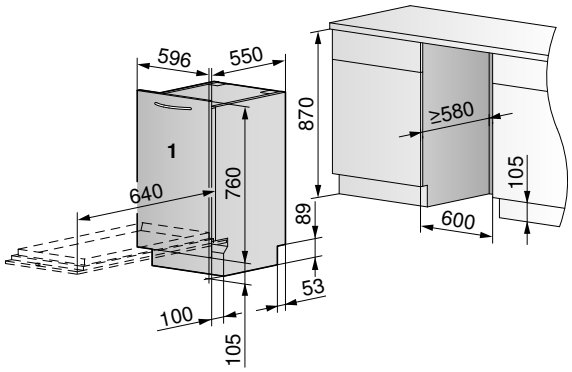

Hauteur de niche en mm

Hauteur de socle en mm	810	820	830	840	850	860	870
220							X
210						X	X
200					X	X	X
190				X	X	X	X
180			X	X	X	X	X
170		X	X	X	X	X	X
160	X	X	X	X	X	X	X
150	X	X	X	X	X	X	X
140	X	X	X	X	X	X	SMS
130	X	X	X	X	X	SMS	SMS
120	X	X	X	X		SMS	SMS
110	X	X	X			SMS	SMS
105	X	X	X			SMS	SMS
100	X	X				SMS	
90	X						

X Encastrement sans set d'installation

SMS Encastrement avec set d'installation SMS H80266

Valable pour les numéros d'article

Adorina 60 Vi

4108700055

Accessoires
Lave-vaisselle 55

1

2

3

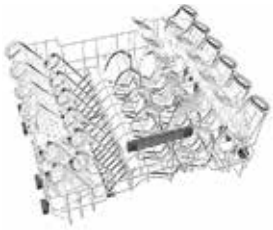

4

5

	Description	N° d'article	Prix TVA incl.	Prix hors TVA	V6000 Di	V6000 entièrement intégré	V6000 Di grand volume	V6000 Vi grand volume	V6000 Di avec tiroir à couverts	V4000/6000 avec tiroir à couverts	V4000 intégré grand volume	
1	Support à couverts Vario	W83586	**62.–**	*57.57*	▲	▲	▲	▲			■	
2	Support pour verres pour le panier inférieur	1015132	**204.–**	189.42	■	■	■	■	■	■	■	
3	Support pour tasses supplémentaire pour le panier inférieur	W83933	**84.–**	*77.99*	■	■	■	■	■	■	■	
4	Panier inférieur pour verres	1013006	**204.–**	189.42	■	■	■	■	■	■	■	
5	Jeu de tiges Easy (4 pièces)	W83899	**6.–**	*5.57*	▲	▲	▲	▲	▲	▲	▲	
6	Panneau décor Nero	W83575	**179.–**	166.20								
7	Panneau décor Blanc	W83576	**179.–**	166.20								
8	Panneau décor Miroir	W83525	**259.–**	240.48	■							

▲ compris dans la livraison ■ compatible avec l'appareil

Panneaux décor

6 – Nero

7 – Blanc

8 – Miroir

V4000 intégré	V4000 entièrement intégré	V4000 Vi	V4000 Vi grand volume	V4000 intégré grand volume	V2000 intégré grand volume	V2000 entièrement intégré	V2000 intégré	V2000 Vi grand volume	V2000 Vi
■	■	■	■	■	■	■	■	■	■
■	■	■	■						
■	■	■	■	■	■	■	■	■	■
■	■	■	■	■	■	■	■	■	■
▲	▲	▲	▲	▲	▲	▲	▲	▲	▲
■				■	■				
■				■	■				

Réfrigérateurs et congélateurs

Fraîchement sortis de la production suisse: faible consommation et performances exceptionnelles pour les appareils les plus cools de la cuisine.

Technologie de réfrigération suisse

Nous sommes le seul fabricant à développer et à produire nos réfrigérateurs dans notre propre usine en Suisse. C'est ici que naissent des produits de qualité durables, économes en énergie, aux fonctions innovantes.

Esthétique et confort d'utilisation

A l'intérieur, les tout nouveaux réfrigérateurs et congélateurs se distinguent par des bords d'étagères en acier chromé, des coulisseaux pratiques et des bacs en plastique haut de gamme de couleur verre fumé. Les lampes LED économes en énergie garantissent un éclairage optimal et une visibilité parfaite à l'intérieur des compartiments transparents. Les étagères ClickShelf se positionnent et se règlent en hauteur d'un simple geste. Leur niveau s'adapte ainsi rapidement au contenu du réfrigérateur.

Efficacité énergétique et économies

Le fonctionnement d'un réfrigérateur ou d'un congélateur représente une grande partie de la consommation électrique d'un ménage. C'est la raison pour laquelle nous nous attachons tout particulièrement à développer et à fabriquer des modèles à faible consommation, afin de contribuer à la préservation de l'environnement. Les derniers réfrigérateurs de la classe d'efficacité énergétique A+++ consomment jusqu'à 60 % d'énergie de moins que les modèles de classe A. Une durée d'utilisation importante contribue elle aussi à économiser les ressources et à réduire les frais d'exploitation.

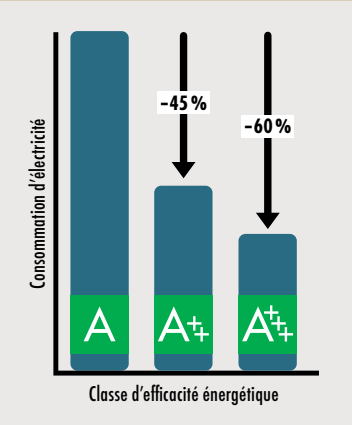

Réfrigération de nouvelle génération

Swiss made et dotée de la technologie innovante PureCool, la nouvelle gamme CombiCooler offre un maximum d'espace et de savoureux instants de fraîcheur.

Grâce à son circuit de refroidissement unique, la technologie PureCool permet des innovations de pointe dans le domaine de la réfrigération.

Grâce à la technologie PureCool, le nouveau CombiCooler V4000 atteint la catégorie A+++ -10%, ce qui en fait l'un des réfrigérateurs les plus écoénergétiques du marché.

A+++ -10%

Circuit de refroidissement innovant

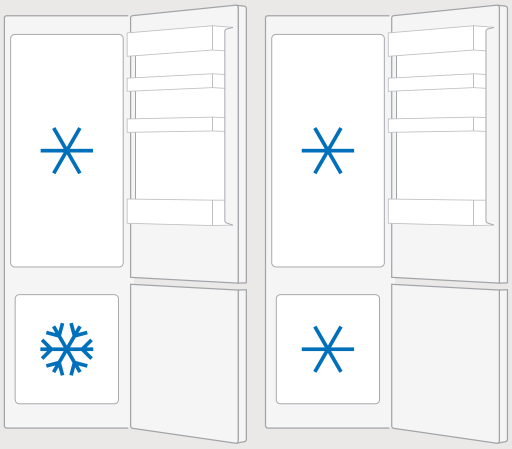

Mode de réfrigération normal Mode MonoFridge

MonoFridge – Quand un plus un font un

Le CombiCooler s'adapte aux besoins de son propriétaire. En cas de besoin, il est possible de convertir, en quelques heures seulement, le compartiment de congélation en un espace réfrigéré normal, et inversement bien sûr. Cette fonction s'adresse à tous ceux qui souhaitent mettre beaucoup de boissons au frais pour une fête mais dont le réfrigérateur est déjà plein. Cette réaffectation peut également être permanente, par exemple lorsque des locataires ne veulent pas de compartiment de congélation. D'autres n'utiliseront la partie congélateur qu'en été pour les glaces et les glaçons et la convertiront en réfrigérateur de manière saisonnière pour optimiser le bac à fruits et légumes.

ClimateControl: pas de givre et des aliments plus frais

La fonction ClimateControl avec circulation d'air active évite la formation de cristaux de glace sur la paroi de fond du compartiment de réfrigération. Elle garantit en outre des températures aussi uniformes que possible dans l'ensemble du réfrigérateur, ce qui a un effet positif sur la conservation des aliments. En cas de circulation d'air active, il existe toujours un risque de dessèchement. Mais la fonction ClimateControl compense ce phénomène en collectant l'humidité et en la renvoyant dans le réfrigérateur. Résultat: les aliments sont encore plus frais.

Nouveau: de grandes innovations pour un petit appareil

Malgré son format compact, le nouveau CombiCooler V400 est équipé de la technologie PureCool. Avec une hauteur de 152 cm, ce nouvel appareil s'adapte parfaitement aux petites cuisines.

Le CombiCooler V400 constitue la solution idéale pour celles et ceux qui recherchent un confort élevé mais disposent de peu de place.

Dernier né de la gamme succédant au Futura eco, il s'appuie sur la technologie PureCool unique en son genre, à laquelle s'ajoute un équipement complet, avec l'innovant mode MonoFridge et ClimateControl.

Une gamme élargie pour tous les besoins

Avec le CombiCooler V2000, notre offre de réfrigérateurs est désormais encore plus complète. Ce modèle d'entrée de gamme, qui succède au Prestige eco, est la version plus économique du CombiCooler V4000. Il convient notamment aux utilisateurs qui apprécient notre technologie NoFrost moderne.

Fonctions de communication

Le CombiCooler est équipé de série d'un module Wi-Fi: l'appareil peut être très facilement connecté au réseau, ce qui permet de bénéficier des multiples avantages de V-ZUG-Home. Lors de la mise en service du CombiCooler, le réfrigérateur guide l'utilisateur de façon interactive afin de faciliter les premiers réglages, qui peuvent être effectués en tout confort sur smartphone ou tablette. L'appli assiste l'utilisateur au quotidien et permet d'activer et de désactiver simplement des fonctions spéciales telles que SilentPlus ou la réfrigération rapide. Détail pratique: l'appli envoie une notification push lorsque la porte du réfrigérateur est mal fermée.

Equipement tout confort

Les réfrigérateurs et congélateurs proposent différentes fonctions qui garantissent confort et flexibilité.

Zone FreshControl

A des températures légèrement supérieures à 0 °C et avec une humidité de l'air idéale, les aliments réfrigérés conservent leurs nutriments, leurs vitamines, leurs arômes et leur aspect jusqu'à trois fois plus longtemps que dans un compartiment réfrigérant classique. Les tiroirs de la zone FreshControl sont dotés d'un système de régulation de l'humidité: la viande et le poisson sont conservés à un faible taux d'humidité de l'air tandis que les légumes, les fines herbes et les fruits frais bénéficient d'un taux d'humidité élevé. Tous ces aliments restent ainsi frais beaucoup plus longtemps.

NoFrost

Grâce à la technologie NoFrost, il n'est plus nécessaire de dégivrer à la main. Les tiroirs s'ouvrent et se ferment sans être entravés par une couche de givre.

Compartiment cave

Avec sa température modérée comprise entre 8 et 12 °C, le compartiment cave est idéal pour le stockage d'aliments sensibles au froid comme les pommes de terre ou les fruits exotiques. Le porte-bouteilles coulissant contient un panier à boissons amovible permettant de ranger six bouteilles.

Discrétion sonore avec SilentPlus

Dans les cuisines ouvertes, les CombiCooler sont appréciés pour leur fonction SilentPlus. Les bruits gênants sont minimisés, moyennant une légère augmentation de la consommation d'électricité.

Une propreté parfaite grâce à HygienePlus

Les surfaces de nos réfrigérateurs contiennent jusqu'à 99,9 % de micro-organismes indésirables de moins que celles des réfrigérateurs classiques. La matière plastique qui réduit leur croissance et leur prolifération tout en évitant les odeurs désagréables est produite par la société suisse SANITIZED, leader du marché.

Fermeture des portes en douceur grâce à SoftClose/ SoftClosePlus

Tous les grands modèles sont équipés de l'amortisseur de porte SoftClose, qui freine le mouvement des portes afin de les fermer en douceur et sans bruit – et ce quelle que soit la force de l'impulsion donnée. Et grâce à SoftClosePlus, certains modèles se referment en douceur également lorsque l'intérieur des portes est complètement chargé.

Rangement ordonné grâce à FlexBox

La FlexBox aide à maintenir le réfrigérateur en ordre. Elle se place à l'endroit désiré et accueille les aliments les plus petits, les emballages, les tubes et les verres.

Vue d'ensemble grâce à SoftTelescope

Les tiroirs dotés de SoftTelescope peuvent être entièrement extraits et disposent d'une fermeture automatique en douceur avec amortisseur. Ce concept innovant équipe certains réfrigérateurs.

Rangement flexible grâce aux étagères ClickShelf

Les étagères ClickShelf se positionnent et se règlent en hauteur d'un simple geste. Leur position s'adapte facilement et sans effort au contenu du réfrigérateur.

Meilleure visibilité grâce à un éclairage moderne

Des lampes LED de qualité diffusent la lumière de manière optimale dans l'ensemble du compartiment de réfrigération si bien que chaque espace est parfaitement éclairé et visible, même lorsque le réfrigérateur est plein.

Comparatif de produits Réfrigérateurs 60

	Cooltronic 60i eco	Cooltronic 60i	Noblesse 60i eco	Noblesse 60i	CombiCooler V4000	Prestige 60i	CombiCooler V2000	Classic 60i eco *	CombiCooler V400	Futura 60i	Jumbo 60i
Page de la brochure	318	318	319	319	320	321	320	321	322	322	323
Finitions											
Hauteur de niche (cm)	177,8	177,8	177,8	177,8	177,8	177,8	177,8	165,1	152,4	152,4	177,8
1 porte											■
2 portes	■	■	■	■	■	■	■	■	■	■	
Entièrement intégré	■	■	■	■	■	■	■	■	■	■	■
Capacité utile totale (l)	251	251	296	296	278	287	289	260	226	234	301
Compartiment de congélation (l)	46	46	63	63	71	66	71	73	71	67	
Classe d'efficacité énergétique	A+++	A++	A+++	A++	A+++	A++	A++	A+++	A+++	A++	A++
Exclusivités V-ZUG											
Zone FreshControl	■	■									■
Compartiment cave avec porte-bouteilles			■	■							
MonoFridge					■				■		
ClimateControl					■				■		
SilentPlus					■		■		■		
ClickShelf					■		■		■		
InfinityShelf											
HygienePlus	■	■	■	■	■	■	■	■	■	■	
V-ZUG-Home					■		■		■		
Applications											
Lampes LED	■	■	■	■	■	■	■	■	■	■	■
Etagères divisibles ou courtes	■	■	■	■	■	■	■	■	■	■	■
NoFrost					■		■		■		
Réfrigération et/ou congélation rapide	■	■	■	■	■	■	■	■	■	■	■
Fonction Vacances	■	■	■	■	■	■	■		■		
Mode Sabbat	■	■	■	■	■	■	■	■	■		
IceMaker											
Commande et affichage											
Réglage individuel de la température	■	■	■	■	■	■	■		■		
Affichage numérique/graphique	■	■	■	■	■	■	■	■	■	■	■
TouchControl	■	■	■	■	■	■	■	■	■	■	■
SoftClose/SoftClosePlus	■	■	■	■	■	■	■	■	■	■	■

* Modèle spécial, voir page 321 Accessoires à partir de la page 348

	Magnum 2 60i eco	Magnum 60i	Royal 60i	De Luxe 60i eco	De Luxe 60i	Optima 2 60i	Perfect 60i eco	Perfect 60i	Ideal 60i	Komfort 60i	Iglu 60i	WineCooler V6000	Winecooler SL60 / 90SL60	Winecooler UCSL 60	CombiCooler V6000 Supreme	Cooler V6000 Supreme	WineCooler V6000 Supreme
	323	324	324	325	325	326	326	327	327	328	328	338	338	339	344	344	345
	177,8	177,8	152,4	152,4	152,4	152,4	122,1	122,1	87,4	82-89	177,8	177,8	87,4/90,6	82-87	206,4	206,4	206,4
	■	■	■	■	■	■	■	■	■	■	■	■	■	■		■	■
															■		
	■	■	■	■	■	■	■	■	■	■	■				■	■	■
	284	314	240	268	268	268	199	199	134	122	213	271	144	94	561	626	350
	27	24	24	24	24	24	24	24	16	15	213				134		
	A+++	A++	A++	A+++	A++	A++	A+++	A++	A+++	A++	A++	A	A	A	A++	A++	A
	■		■														
		■	■	■	■												
															■		
															■	■	
															■	■	
		■	■	■	■	■	■	■					■				
	■	■	■	■	■	■	■	■	■	■	■	■	■	■	■	■	■
	■	■		■	■	■			■								
											■				■		
	■	■	■	■	■	■	■	■			■		■		■	■	
															■		
		■		■	■	■	■	■							■	■	■
															■		
												■	■	■	■		■
	■	■	■	■	■	■	■	■	■	■	■	■	■	■	■	■	■
	■	■	■	■	■	■	■	■			■	■		■	■	■	■
	■	■	■	■	■	■					■	■	■	■			

Cooltronic 60i eco

Un appareil haut de gamme particulièrement économe en énergie doté d'une zone FreshControl.

Equipement

Caractéristiques

- Capacité utile totale 251 l
- Capacité utile du compartiment réfrigération 205 l
- Capacité utile du compartiment congélation 46 l
- Capacité utile du compartiment fraîcheur 37 l
- Etagère courte
- Eclairage LED
- Congélation rapide
- Réfrigération rapide
- Mode Sabbat
- Fonction Vacances
- Affichage numérique
- TouchControl
- Niveau sonore 38 dB(A)

Informations sur l'appareil

Dimensions (H × L × P) 1776 × 548 × 545 mm
Raccordement 230 V~ 140 W 10 A

Efficacité énergétique
154 kWh/a

Finition	N° d'article	Prix TVA incl.	hors TVA
Entièrement intégrable			
Charnière à gauche	5106900005	**4150.–**	3853.30
Charnière à droite	5106900015	**4150.–**	3853.30
TAR		**28.–**	26.–

Cooltronic 60i

Notre réfrigérateur haut de gamme avec zone FreshControl permet de conserver les aliments jusqu'à trois fois plus longtemps.

Equipement

Caractéristiques

- Capacité utile totale 251 l
- Capacité utile du compartiment réfrigération 205 l
- Capacité utile du compartiment congélation 46 l
- Capacité utile du compartiment fraîcheur 37 l
- Etagère courte
- Eclairage LED
- Congélation rapide
- Réfrigération rapide
- Mode Sabbat
- Fonction Vacances
- Affichage numérique
- TouchControl
- Niveau sonore 38 dB(A)

Informations sur l'appareil

Dimensions (H × L × P) 1776 × 548 × 545 mm
Raccordement 230 V~ 140 W 10 A

Efficacité énergétique
222 kWh/a

Finition	N° d'article	Prix TVA incl.	hors TVA
Entièrement intégrable			
Charnière à gauche	5104700005	**3950.–**	3667,60
Charnière à droite	5104700015	**3950.–**	3667,60
TAR		**28.–**	26.–

Noblesse 60i eco

Un volume utile très important pour une consommation d'énergie particulièrement réduite.

Equipement

Caractéristiques

- Capacité utile totale 296 l
- Capacité utile du compartiment réfrigération 233 l
- Capacité utile du compartiment congélation 63 l
- Etagère courte
- Eclairage LED
- Congélation rapide
- Réfrigération rapide
- Mode Sabbat
- Fonction Vacances
- Affichage numérique
- TouchControl
- Niveau sonore 38 dB(A)

Informations sur l'appareil

Dimensions (H × L × P) 1776 × 548 × 545 mm

Raccordement 230 V~ 140 W 10 A

Efficacité énergétique 157 kWh/a

Finition	N° d'article	Prix TVA incl.	hors TVA
Entièrement intégrable			
Charnière à gauche	5106800005	**4050.–**	3760.45
Charnière à droite	5106800015	**4050.–**	3760.45
TAR		**28.–**	26.–

Noblesse 60i

Grand combiné réfrigérateur-congélateur avec 296 litres de volume utile – porte-bouteilles amovible inclus.

Equipement

Caractéristiques

- Capacité utile totale 296 l
- Capacité utile du compartiment réfrigération 233 l
- Capacité utile du compartiment congélation 63 l
- Etagère courte
- Eclairage LED
- Congélation rapide
- Réfrigération rapide
- Mode Sabbat
- Fonction Vacances
- Affichage numérique
- TouchControl
- Niveau sonore 38 dB(A)

Informations sur l'appareil

Dimensions (H × L × P) 1776 × 548 × 545 mm

Raccordement 230 V~ 140 W 10 A

Efficacité énergétique 224 kWh/a

Finition	N° d'article	Prix TVA incl.	hors TVA
Entièrement intégrable			
Charnière à gauche	5104600005	**3850.–**	3574.74
Charnière à droite	5104600015	**3850.–**	3574.74
TAR		**28.–**	26.–

CombiCooler V4000

Doté de la technologie innovante PureCool, cet appareil intégrant le système NoFrost brille par son classement A+++ -10%.

Equipement

Caractéristiques

- Capacité utile totale 278 l
- Capacité utile du compartiment réfrigération 207 l
- Capacité utile du compartiment congélation 71 l
- Etagère divisible
- Eclairage LED
- Congélation rapide
- Réfrigération rapide
- Mode Sabbat
- Fonction Vacances
- Affichage numérique
- TouchControl
- Niveau sonore 36 dB(A)

Informations sur l'appareil

Dimensions (H × L × P) 1776 × 548 × 545 mm

Raccordement 220-240 V~ 115 W 10 A

A+++ -10% A+++ Efficacité énergétique 146 kWh/a

Finition	N° d'article	Prix TVA incl.	hors TVA
Entièrement intégrable			
Charnière à gauche	5108600002	**3950.–**	3667.60
Charnière à droite	5108600001	**3950.–**	3667.60
TAR		**28.–**	26.-

CombiCooler V2000

Un miracle d'espace bénéficiant de la technologie moderne NoFrost.

Equipement

Caractéristiques

- Capacité utile totale 289 l
- Capacité utile du compartiment réfrigération 218 l
- Capacité utile du compartiment congélation 71 l
- Etagère courte
- Eclairage LED
- Congélation rapide
- Réfrigération rapide
- Mode Sabbat
- Fonction Vacances
- Affichage numérique
- TouchControl
- Niveau sonore 38 dB(A)

Informations sur l'appareil

Dimensions (H × L × P) 1776 × 548 × 545 mm

Raccordement 220-240 V~ 140 W 10 A

A+++ Efficacité énergétique 248 kWh/a

Finition	N° d'article	Prix TVA incl.	hors TVA
Entièrement intégrable			
Charnière à gauche	5110000001	**3690.–**	3426.18
Charnière à droite	5110000000	**3690.–**	3426.18
TAR		**28.–**	26.-

Prestige 60i

Un miracle d'espace: les deux portes de ce réfrigérateur permettent une utilisation particulièrement agréable et ergonomique.

Equipement

Caractéristiques

- Capacité utile totale 287 l
- Capacité utile du compartiment réfrigération 221 l
- Capacité utile du compartiment congélation 66 l
- Etagère courte
- Eclairage LED
- Congélation rapide
- Réfrigération rapide
- Mode Sabbat
- Fonction Vacances
- Affichage numérique
- TouchControl
- Niveau sonore 36 dB(A)

Informations sur l'appareil

Dimensions (H × L × P) 1776 × 548 × 545 mm
Raccordement 230 V~ 115 W 10 A

Efficacité énergétique
222 kWh/a

Finition	N° d'article	Prix TVA incl.	hors TVA
Entièrement intégrable			
Charnière à gauche	5104400005	**3450.–**	3203.34
Charnière à droite	5104400015	**3450.–**	3203.34
TAR		**28.–**	26.–

Classic 60i eco Modèle spécial*

Le réfrigérateur à hauteur spéciale de 165 cm se distingue par sa très haute efficacité énergétique.

Equipement

Caractéristiques

- Capacité utile totale 260 l
- Capacité utile du compartiment réfrigération 187 l
- Capacité utile du compartiment congélation 73 l
- Etagère courte
- Eclairage LED
- Congélation rapide
- Réfrigération rapide
- Mode Sabbat
- Affichage numérique
- TouchControl
- Niveau sonore 37 dB(A)

Informations sur l'appareil

Dimensions (H × L × P) 1649 × 548 × 570 mm
Raccordement 230 V~ 115 W 10 A

Efficacité énergétique
151 kWh/a

Finition	N° d'article	Prix TVA incl.	hors TVA
Entièrement intégrable			
Charnière à gauche	5106200005	**3610.–**	3351.90
Charnière à droite	5106200015	**3610.–**	3351.90
TAR		**28.–**	26.–

* Important: profondeur minimale de la niche: 605 mm

Avec technologie PureCool

CombiCooler V400

La variante un peu plus petite du CombiCooler V4000 dotée de la technologie innovante PureCool.

Equipement

Caractéristiques

- Capacité utile totale 226 l
- Capacité utile du compartiment réfrigération 155 l
- Capacité utile du compartiment congélation 71 l
- Etagère divisible
- Eclairage LED
- Congélation rapide
- Réfrigération rapide
- Mode Sabbat
- Fonction Vacances
- Affichage numérique
- TouchControl
- Niveau sonore 36 dB(A)

Informations sur l'appareil

Dimensions (H × L × P) 1522 × 548 × 545 mm

Raccordement 220–240 V~ 140 W 10 A

Efficacité énergétique 149 kWh/a

Finition	N° d'article	Prix TVA incl.	hors TVA
Entièrement intégrable			
Charnière à gauche	5110100001	**3700.–**	3435.47
Charnière à droite	5110100000	**3700.–**	3435.47
TAR		**28.–**	26.–

Futura 60i

Ses deux portes et son équipement flexible facilitent son utilisation et permettent la meilleure organisation possible.

Equipement

Caractéristiques

- Capacité utile totale 234 l
- Capacité utile du compartiment réfrigération 167 l
- Capacité utile du compartiment congélation 67 l
- Etagère courte
- Eclairage LED
- Réfrigération rapide
- Affichage numérique
- TouchControl
- Niveau sonore 37 dB(A)

Informations sur l'appareil

Dimensions (H × L × P) 1522 × 548 × 545 mm

Raccordement 230 V~ 100 W 10 A

Efficacité énergétique 205 kWh/a

Finition	N° d'article	Prix TVA incl.	hors TVA
Entièrement intégrable			
Charnière à gauche	5102000005	**3240.–**	3008.36
Charnière à droite	5102000015	**3240.–**	3008.36
TAR		**28.–**	26.–

Jumbo 60i

En combinaison avec le congélateur Iglu 60i, la parfaite solution «side-by-side».

Equipement

Caractéristiques

- Capacité utile totale 301 l
- Capacité utile du compartiment réfrigération 211 l
- Capacité utile du compartiment fraîcheur 90 l
- Etagère divisible
- Eclairage LED
- Réfrigération rapide
- Affichage numérique
- TouchControl
- Niveau sonore 37 dB(A)

Informations sur l'appareil

Dimensions (H × L × P) 1770 × 559 × 544 mm
Raccordement 220-240 V~ 10 A
Efficacité énergétique 133 kWh/a

Finition	N° d'article	Prix TVA incl.	hors TVA
Entièrement intégrable			
Charnière à gauche	5107800005	**3790.–**	3519.03
Charnière à droite	5107800015	**3790.–**	3519.03
TAR		**28.–**	26.-

Magnum 2 60i eco

Un réfrigérateur très spacieux avec compartiment de congélation intégré et trois tiroirs dans la zone FreshControl.

Equipement

Caractéristiques

- Capacité utile totale 284 l
- Capacité utile du compartiment réfrigération 257 l
- Capacité utile du compartiment congélation 27 l
- Capacité utile du compartiment fraîcheur 90 l
- Etagère divisible
- Eclairage LED
- Réfrigération rapide
- Affichage numérique
- TouchControl
- Niveau sonore 35 dB(A)

Informations sur l'appareil

Dimensions (H × L × P) 1770 × 559 × 544 mm
Raccordement 220-240 V~ 10 A
Efficacité énergétique 160 kWh/a

Finition	N° d'article	Prix TVA incl.	hors TVA
Entièrement intégrable			
Charnière à gauche	5107600005	**3990.–**	3704.74
Charnière à droite	5107600015	**3990.–**	3704.74
TAR		**28.–**	26.-

Magnum 60i

Le plus grand réfrigérateur de notre gamme se distingue par son espace et son compartiment cave.

Equipement

Caractéristiques

- Capacité utile totale 314 l
- Capacité utile du compartiment réfrigération 290 l
- Capacité utile du compartiment congélation 24 l
- Etagère courte
- Eclairage LED
- Réfrigération rapide
- Mode Sabbat
- Affichage numérique
- TouchControl
- Niveau sonore 35 dB(A)

Informations sur l'appareil

Dimensions (H × L × P) 1776 × 548 × 545 mm

Raccordement 220 - 240 V~ 115 W 10 A

Efficacité énergétique

224 kWh/a

Finition	N° d'article	Prix TVA incl.	hors TVA
Entièrement intégrable			
Charnière à gauche	5108800005	**3750.–**	3481.89
Charnière à droite	5108800015	**3750.–**	3481.89
TAR		**28.–**	26.-

Royal 60i

Un réfrigérateur de grande qualité doté d'un porte-bouteilles amovible et d'une zone FreshControl moderne.

Equipement

Caractéristiques

- Capacité utile totale 240 l
- Capacité utile du compartiment réfrigération 216 l
- Capacité utile du compartiment congélation 24 l
- Capacité utile du compartiment fraîcheur 17 l
- Eclairage LED
- Réfrigération rapide
- Affichage numérique
- TouchControl
- Niveau sonore 36 dB(A)

Informations sur l'appareil

Dimensions (H × L × P) 1522 × 548 × 545 mm

Raccordement 230 V~ 100 W 10 A

Efficienza energetica

208 kWh/a

Finition	N° d'article	Prix TVA incl.	hors TVA
Entièrement intégrable			
Charnière à gauche	5101800005	**3430.–**	3184.77
Charnière à droite	5101800015	**3430.–**	3184.77
TAR		**28.–**	26.-

De Luxe 60i eco

Une touche luxueuse dans la cuisine, grâce notamment au porte-bouteilles amovible et à une grande efficacité énergétique.

Equipement

Caractéristiques

- Capacité utile totale 268 l
- Capacité utile du compartiment réfrigération 244 l
- Capacité utile du compartiment congélation 24 l
- Etagère courte
- Eclairage LED
- Réfrigération rapide
- Mode Sabbat
- Affichage numérique
- TouchControl
- Niveau sonore 33 dB(A)

Informations sur l'appareil

Dimensions (H × L × P) 1522 × 548 × 545 mm
Raccordement 230 V~ 100 W 10 A

Efficienza energetica A+++
139 kWh/a

Finition	N° d'article	Prix TVA incl.	hors TVA
Entièrement intégrable			
Charnière à gauche	5106000005	**3480.–**	3231.20
Charnière à droite	5106000015	**3480.–**	3231.20
TAR		**28.–**	26.-

De Luxe 60i

Grande capacité utile et porte-bouteilles amovible, pour une utilisation en tout confort de cet appareil.

Equipement

Caractéristiques

- Capacité utile totale 268 l
- Capacité utile du compartiment réfrigération 244 l
- Capacité utile du compartiment congélation 24 l
- Etagère courte
- Eclairage LED
- Réfrigération rapide
- Mode Sabbat
- Affichage numérique
- TouchControl
- Niveau sonore 36 dB(A)

Informations sur l'appareil

Dimensions (H × L × P) 1522 × 548 × 545 mm
Raccordement 230 V~ 100 W 10 A

Efficienza energetica A+++
199 kWh/a

Finition	N° d'article	Prix TVA incl.	hors TVA
Entièrement intégrable			
Charnière à gauche	5106400005	**3160.–**	2934.08
Charnière à droite	5106400015	**3160.–**	2934.08
TAR		**28.–**	26.-

Optima 2 60i

Les six étagères partiellement réglables en hauteur confèrent à ce réfrigérateur une grande liberté d'organisation.

Equipement

Caractéristiques

- Capacité utile totale 268 l
- Capacité utile du compartiment réfrigération 244 l
- Capacité utile du compartiment congélation 24 l
- Etagère courte
- Eclairage LED
- Réfrigération rapide
- Mode Sabbat
- Affichage numérique
- TouchControl
- Niveau sonore 36 dB(A)

Informations sur l'appareil

Dimensions (H × L × P) 1522 × 548 × 545 mm
Raccordement 230 V~ 100 W 10 A

Efficacité énergétique A+++ 199 kWh/a

Finition	N° d'article	Prix TVA incl.	hors TVA
Entièrement intégrable			
Charnière à gauche	5108500005	**3140.–**	2915.51
Charnière à droite	5108500015	**3140.–**	2915.51
TAR		**28.–**	26.–

Perfect 60i eco

Les dimensions de ce réfrigérateur extrêmement économique sont parfaitement adaptées aux logements de petite taille.

Equipement

Caractéristiques

- Capacité utile totale 199 l
- Capacité utile du compartiment réfrigération 175 l
- Capacité utile du compartiment congélation 24 l
- Eclairage LED
- Réfrigération rapide
- Mode Sabbat
- Affichage numérique
- TouchControl
- Niveau sonore 33 dB(A)

Informations sur l'appareil

Dimensions (H × L × P) 1220 × 557 × 545 mm
Raccordement 230 V~ 80 W 10 A

Efficacité énergétique A+++ 122 kWh/a

Finition	N° d'article	Prix TVA incl.	hors TVA
Entièrement intégrable			
Charnière à gauche	5108400005	**2490.–**	2311.98
Charnière à droite	5108400015	**2490.–**	2311.98
TAR		**28.–**	26.–

Perfect 60i

Un appareil très apprécié des petits ménages.

Equipement

Caractéristiques

- Capacité utile totale 199 l
- Capacité utile du compartiment réfrigération 175 l
- Capacité utile du compartiment congélation 24 l
- Eclairage LED
- Réfrigération rapide
- Mode Sabbat
- Affichage numérique
- TouchControl
- Niveau sonore 34 dB(A)

Informations sur l'appareil

Dimensions (H × L × P) 1220 × 557 × 545 mm
Raccordement 230 V~ 80 W 10 A

A+ Efficacité énergétique 176 kWh/a

Finition	N° d'article	Prix TVA incl.	hors TVA
Entièrement intégrable			
Charnière à gauche	5108300005	**2130.–**	1977.72
Charnière à droite	5108300015	**2130.–**	1977.72
TAR		**28.–**	26.-

Ideal 60i

Ce petit réfrigérateur offre une qualité éprouvée même dans des locaux de dimensions réduites.

Equipement

Caractéristiques

- Capacité utile totale 134 l
- Capacité utile du compartiment réfrigération 118 l
- Capacité utile du compartiment congélation 16 l
- Etagère divisible
- Eclairage LED
- Réfrigération rapide
- Affichage numérique
- Touches à pression
- Niveau sonore 36 dB(A)

Informations sur l'appareil

Dimensions (H × L × P) 872 × 559 × 544 mm
Raccordement 220–240 V~ 10 A

A+ Efficacité énergétique 151 kWh/a

Finition	N° d'article	Prix TVA incl.	hors TVA
Entièrement intégrable			
Charnière à gauche	5109000005	**2050.–**	1903.44
Charnière à droite	5109000015	**2050.–**	1903.44
TAR		**28.–**	26.-

Komfort 60i

Le réfrigérateur idéal pour les petits logements et une installation en élément bas.

Equipement

Caractéristiques

- Capacité utile totale 119 l
- Capacité utile du compartiment réfrigération 104 l
- Capacité utile du compartiment congélation 15 l
- Eclairage LED
- Réfrigération rapide
- Affichage numérique
- Touches à pression
- Niveau sonore 38 dB(A)

Informations sur l'appareil

Dimensions (H × L × P) 820 × 597 × 540 mm
Raccordement 220-240 V~ 10 A

Efficacité énergétique
138 kWh/a

Finition	N° d'article	Prix TVA incl.	hors TVA
Entièrement intégrable			
Charnière à gauche	5108900005	**1950.–**	1810.58
Charnière à droite	5108900015	**1950.–**	1810.58
TAR		**28.–**	26.-

Iglu 60i Congélateur

En combinaison avec le réfrigérateur Jumbo 60i, la parfaite solution «side-by-side».

Equipement

Caractéristiques

- Capacité utile du compartiment congélation 213 l
- Eclairage LED
- Congélation rapide
- Affichage numérique
- TouchControl
- Niveau sonore 38 dB(A)

Informations sur l'appareil

Dimensions (H × L × P) 1770 × 559 × 544 mm
Raccordement 220-240 V~ 10 A

Efficacité énergétique
244 kWh/a

Finition	N° d'article	Prix TVA incl.	hors TVA
Entièrement intégrable			
Charnière à gauche	5107700005	**3390.–**	3147.63
Charnière à droite	5107700015	**3390.–**	3147.63
TAR		**28.–**	26.-

Oldtimer SIBIR OT 274

En pose libre

Disponible dans sept couleurs tendance, par exemple:

Réfrigérateurs Lifestyle au charme vintage:
la nouvelle collection Oldtimer est arrivée! Les grands classiques high-tech au charme vintage portent tous l'étiquette d'efficacité énergétique A+++.

Les poignées de porte et les façades bombées au design rétro unique font revivre le style des années 1950 en le mariant à la technologie la plus moderne. Idéal pour se démarquer, faire preuve d'originalité et pour tout mode de vie.

Disponible exclusivement par l'intermédiaire de SIBIRGroup SA, une filiale de V-ZUG SA
Tél. 044 755 73 00
Fax 044 755 73 01
info@sibirgroup.ch,
sibirgroup.ch

Dessins cotés

Cooltronic 60i eco, Cooltronic 60i

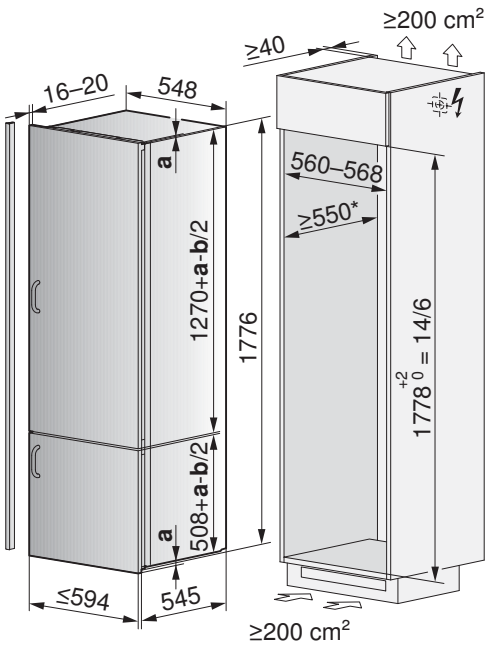

Valable pour les numéros d'article

Cooltronic 60i eco
5106900005
5106900015

Cooltronic 60i
5104700005
5104700015

Noblesse 60i eco, Noblesse 60i

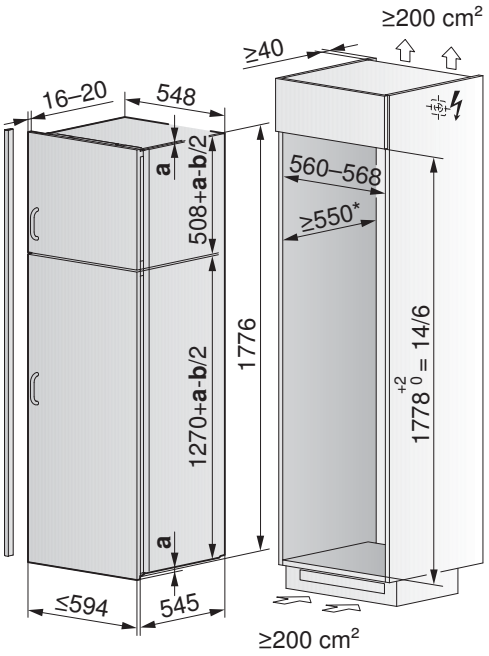

Valable pour les numéros d'article

Noblesse 60i eco
5106800005
5106800015

Noblesse 60i
5104600005
5104600015

CombiCooler V4000

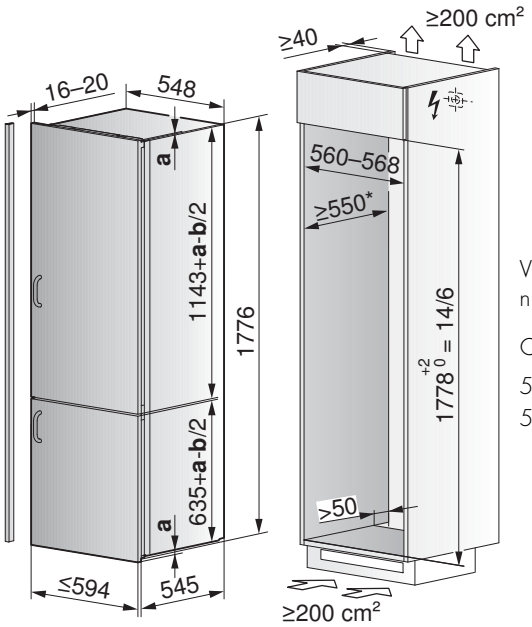

Valable pour les numéros d'article

CC V4000
5108600001
5108600002

CombiCooler V2000 (anciennement Prestige 60i eco), Prestige 60i

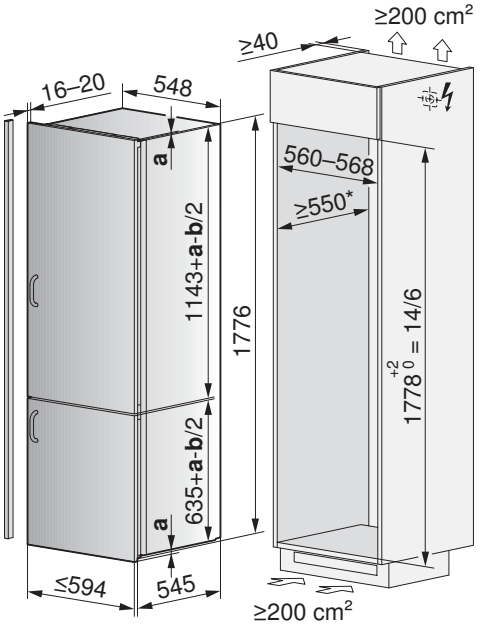

Valable pour les numéros d'article

CombiCooler V2000
5110000001
5110000000

Prestige 60i
5104400005
5104400015

* = Recommandation: 560 mm

a Chevauchement
b Fente (≥ 4 mm)

Vous trouverez des informations détaillées sur **vzug.com**

Magnum 60i

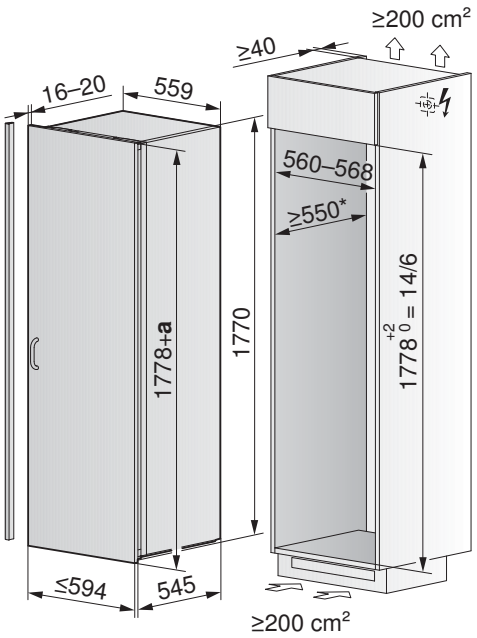

Valable pour les numéros d'article

Magnum 60i

5108800005
5108800015

Magnum 2 60i eco

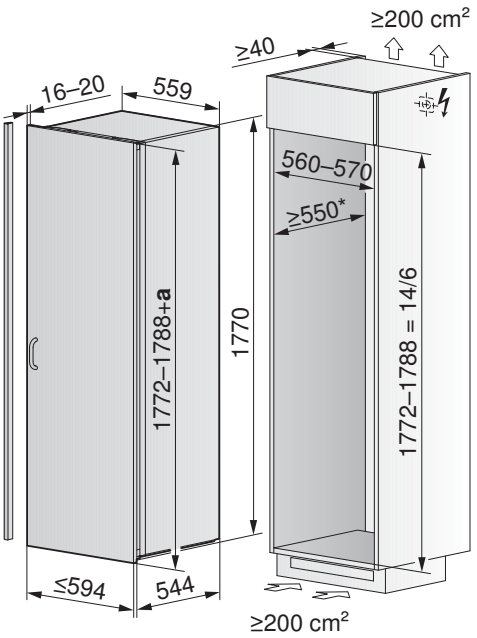

Valable pour les numéros d'article

Magnum 2 60i eco

5107600005
5107600015

CombiCooler V400 (anciennement Futura 60i eco), Futura 60i

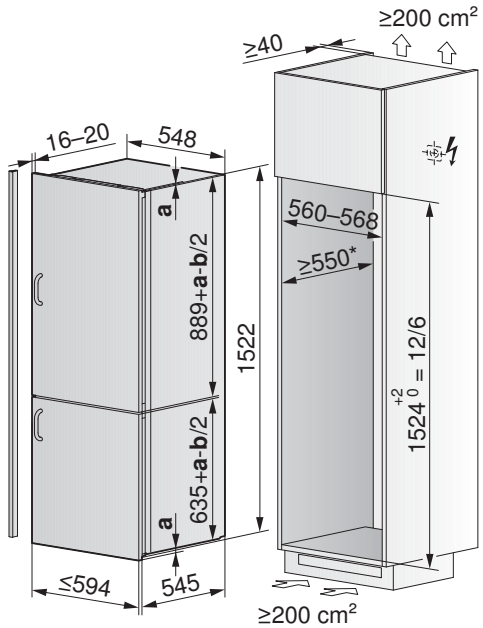

Valable pour les numéros d'article

CombiCooler V400

5110100001
5110100000

Futura 60i

5102000005
5102000015

* = Recommandation: 560 mm

a Chevauchement

b Fente (≥ 4 mm)

Optima 2 60i

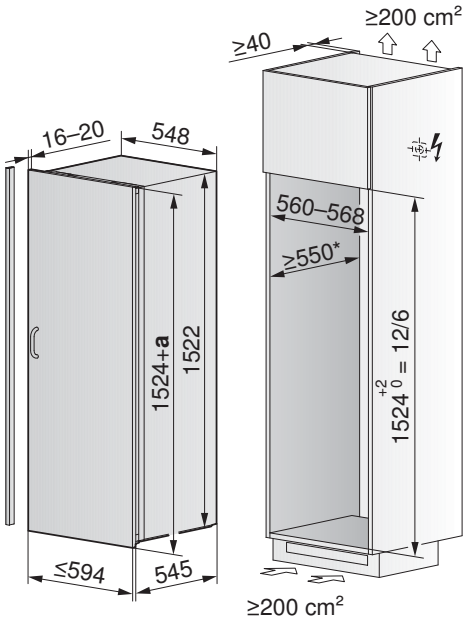

Valable pour les numéros d'article

Optima 2 60i

5108500005
5108500015

De Luxe 60i eco, De Luxe 60i

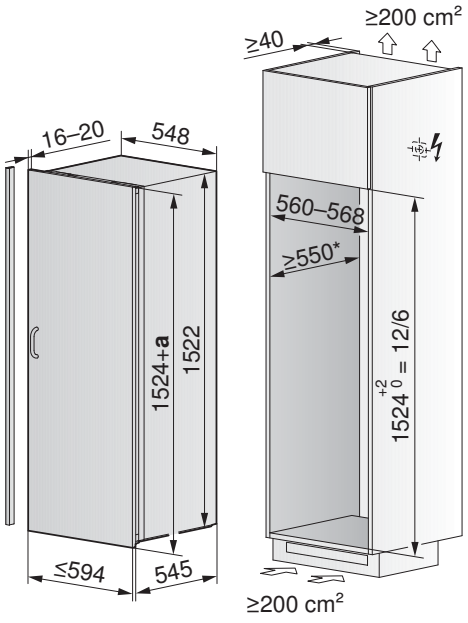

Valable pour les numéros d'article

De Luxe 60i eco

5106000005
5106000015

De Luxe 60i

5106400005
5106400015

Perfect 60i eco, Perfect 60i

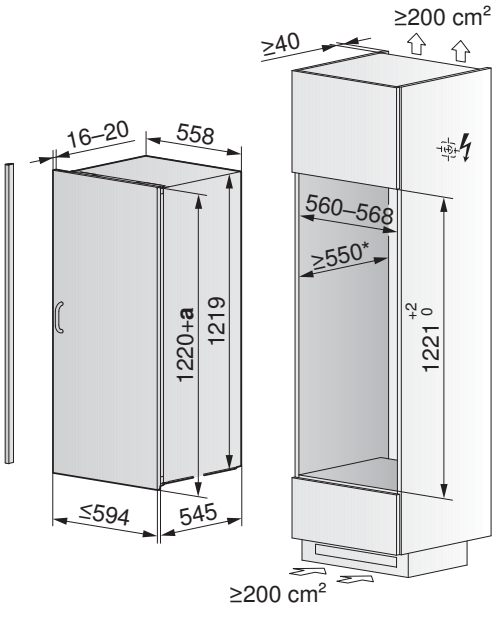

Valable pour les numéros d'article

Perfect 60i eco

5108400005
5108400015

Perfect 60i

5108300005
5108300015

Royal 60i

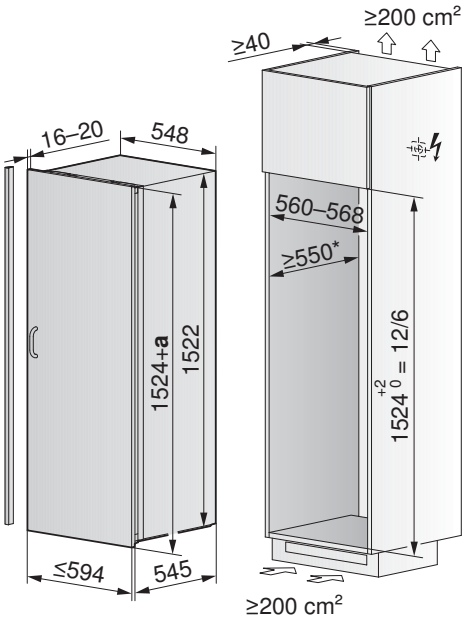

Valable pour les numéros d'article

Royal 60i

5101800005
5101800015

* = Recommandation

a Chevauchement

b Fente (≥ 4 mm)

Vous trouverez des informations détaillées sur **vzug.com**

Jumbo 60i

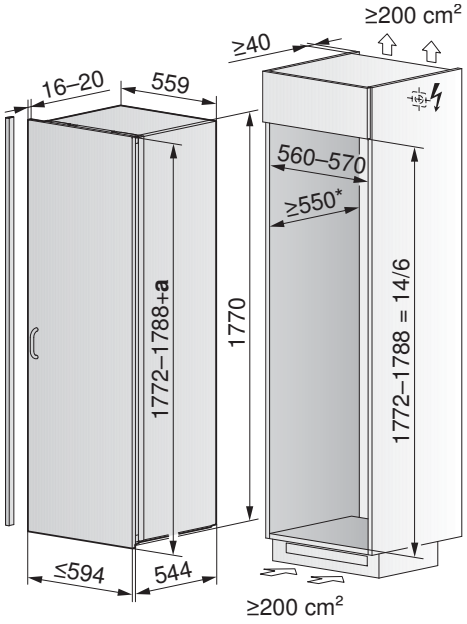

Valable pour les numéros d'article

Jumbo 60i

5107800005
5107800015

Ideal 60i

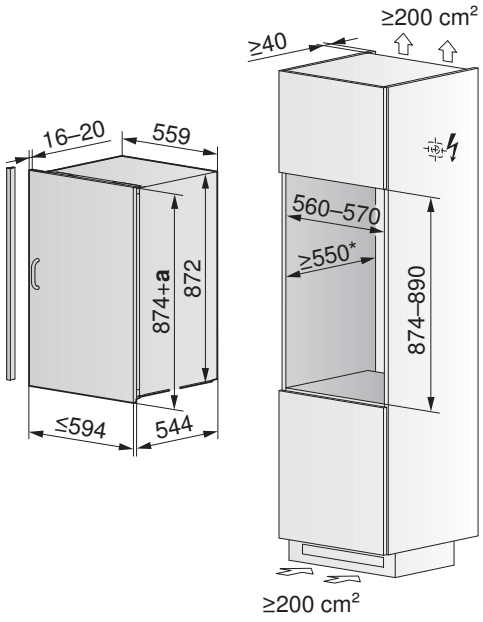

Valable pour les numéros d'article

Ideal 60i

5109000005
5109000015

Komfort 60i

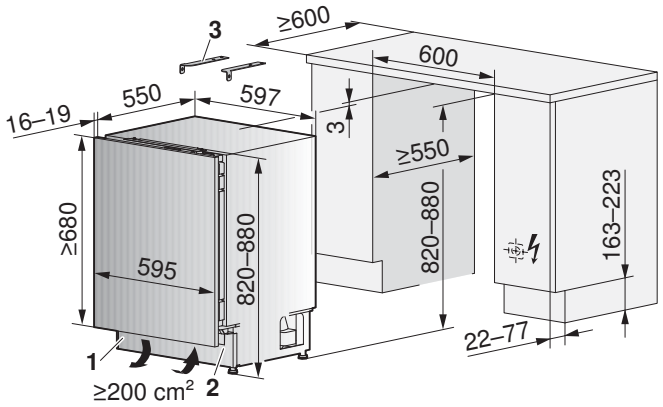

Valable pour les numéros d'article

Komfort 60i

5108900005
5108900015

1 Elément d'aération intégré au socle

2 Observer impérativement le retrait du socle pour l'aération

3 Kit de montage pour revêtement en pierre (compris dans la livraison)

* = Recommandation: 560 mm

a Chevauchement

b Fente (≥ 4 mm)

Classic 60i eco Modèle spécial*

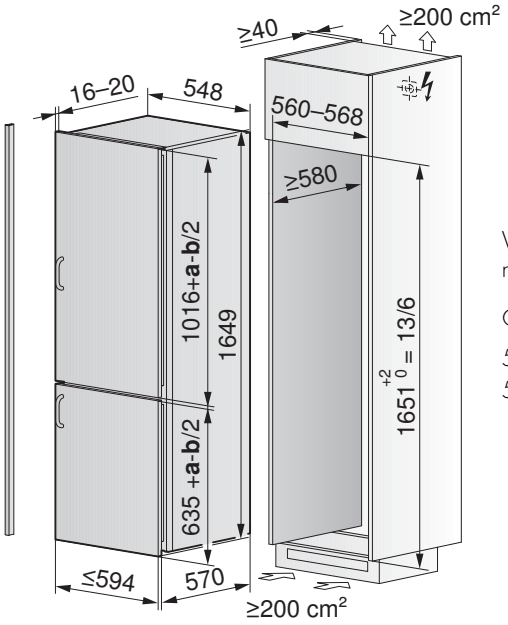

Valable pour les numéros d'article

Classic 60i eco

5106200005
5106200015

* = Une profondeur de niche d'au moins 605 mm mesurée depuis la façade double doit être observée!

a Chevauchement
b Fente (≥ 4 mm)

Iglu 60i Congélateur

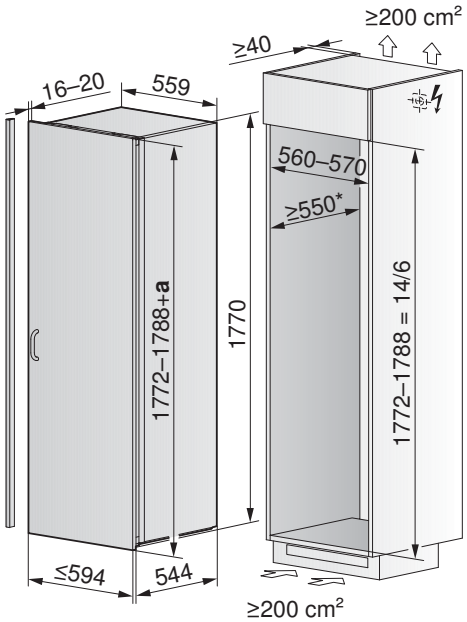

Valable pour les numéros d'article

Iglu 60i

5107700005
5107700015

* = Recommandation: 560 mm

a Chevauchement

Vous trouverez des informations détaillées sur **vzug.com**

Un climat idéal pour un plaisir maximal

La température à laquelle on sert un bon vin est déterminante pour un plaisir sans nuage. C'est pourquoi nos caves à vins encastrables assurent une température de service parfaite. Et leur design élégant met les bouteilles de vin en scène à la perfection.

Les deux zones thermiques modulables permettent de régler la température au degré près et séparément pour les vins blancs et les vins rouges. La température est réglable entre 5 et 18 °C. Des compresseurs spécialement développés assurent un stockage du vin stable et sans vibrations.

Une capacité de plus de 80 bouteilles

Le nouveau WineCooler V6000 est le complément idéal pour une solution «side-by-side» à la maison. D'une hauteur de 178 cm, la nouvelle cave à vins est dépourvue de poignée et s'ouvre d'un simple effleurement grâce à TouchOpen. Une légère pression du doigt suffit également pour la fermer en silence et en douceur grâce à SoftClose. Il est possible de conserver jusqu'à 83 bouteilles de vin à une température optimale dans la cuisine pour les avoir toujours à portée de main. Des clayettes en bois entièrement extractibles facilitent les manipulations et offrent une bonne vue d'ensemble.

Le nouvel appareil dispose d'un filtre à charbon actif remplaçable qui purifie l'air du réfrigérateur. Ainsi, aucune odeur désagréable ne s'échappe dans la cuisine. Le vin, qui absorbe de l'air à travers le bouchon, conserve lui aussi toutes ses qualités gustatives.

Fonctions éprouvées et design raffiné

Le WineCooler V6000 s'intègre parfaitement et sobrement dans la cuisine grâce à sa face miroir. La porte en verre protège le vin des rayons UV susceptibles de l'altérer. L'espace intérieur est uniformément éclairé par quatre projecteurs à LED modernes. La lumière peut rester allumée lorsque la porte est fermée afin de mettre les bouteilles en valeur. L'éclairage n'influence pas le climat intérieur.

WineCooler V6000

Le complément idéal pour une solution «side-by-side» avec le Jumbo 60i et l'Iglu 60i.

Equipement

Caractéristiques

- 2 zones de température
- Capacité utile totale 271 l
- Capacité 83 bouteilles
- Eclairage LED
- Commutateur pour éclairage intérieur permanent
- Eclairage avec variateur d'intensité
- Affichage numérique
- Niveau sonore 34 dB(A)

Informations sur l'appareil

Dimensions (H × L × P)		1816 × 595 × 552 mm
Raccordement	220–240 V~	10 A
A Efficacité énergétique	162 kWh/a	

Finition	N° d'article	Prix TVA incl.	hors TVA
Verre miroir, sans poignée			
Charnière à droite	5109500000	**6990.–**	6490.25
TAR		**28.–**	26.–

WineCooler 90 SL 60

Intégration optimale: la hauteur de ce WineCooler permet de le combiner très facilement avec d'autres appareils V-ZUG.

Equipement

Caractéristiques

- 2 zones de température
- Capacité utile totale 144 l
- Capacité 36 bouteilles
- Eclairage LED
- Commutateur pour éclairage intérieur permanent
- Réfrigération rapide
- Affichage numérique
- Niveau sonore 39 dB(A)

Informations sur l'appareil

Dimensions (H × L × P)			901 × 594 × 566 mm
Raccordement	230 V~	100 W	10 A
A Efficacité énergétique	159 kWh/a		

Finition	N° d'article	Prix TVA incl.	hors TVA
Verre miroir, poignée design Nero			
Charnière à gauche	5108200002	**4320.–**	4011.14
Charnière à droite	5108200012	**4320.–**	4011.14
Verre miroir, poignée design Pureness			
Charnière à gauche	5108203006	**4640.–**	4308.26
Charnière à droite	5108203016	**4640.–**	4308.26
TAR		**28.–**	26.–

WineCooler SL 60

Cet appareil esthétique de haute qualité maintient les vins les plus précieux à parfaite température.

Equipement

Caractéristiques

- 2 zones de température
- Capacité utile totale 144 l
- Capacité 36 bouteilles
- Eclairage LED
- Commutateur pour éclairage intérieur permanent
- Réfrigération rapide
- Affichage numérique
- Niveau sonore 39 dB(A)

Informations sur l'appareil

Dimensions (H × L × P) 886 × 594 × 566 mm
Raccordement 230 V~ 100 W 10 A

A Efficacité énergétique 159 kWh/a

Finition	N° d'article	Prix TVA incl.	hors TVA
Verre miroir, poignée design Nero			
Charnière à gauche	5107500002	**4320.–**	4011.14
Charnière à droite	5107500012	**4320.–**	4011.14
TAR		**28.–**	26.-

WineCooler UCSL 60

WineCooler élégant pour encastrement inférieur pratique avec fonction TouchOpen.

Equipement

Caractéristiques

- 2 zones de température
- Capacité utile totale 94 l
- Capacité 34 bouteilles
- Coulisseaux télescopiques stables
- Eclairage LED
- Commutateur pour éclairage intérieur permanent
- Eclairage avec variateur d'intensité
- Réfrigération rapide
- Affichage numérique
- Niveau sonore 36 dB(A)

Informations sur l'appareil

Dimensions (H × L × P) 816 × 597 × 571 mm
Raccordement 220-240 V~ 10 A

A Efficacité énergétique 144 kWh/a

Finition	N° d'article	Prix TVA incl.	hors TVA
Verre miroir, sans poignée			
Charnière à gauche	5107300002	**4770.–**	4428.97
Charnière à droite	5107300012	**4770.–**	4428.97
TAR		**28.–**	26.-

Dessins cotés

WineCooler V6000

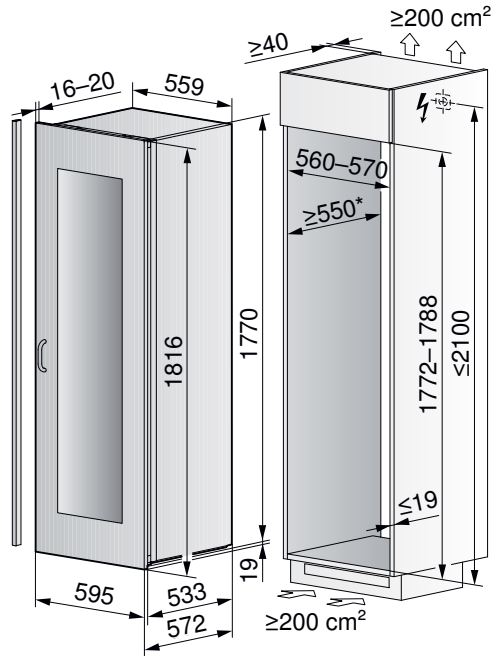

* = Recommandation: 560 mm

Valable pour les numéros d'article

Winecooler V6000
5109500000

Winecooler SL 60

Le kit pour le montage est compris dans la livraison.

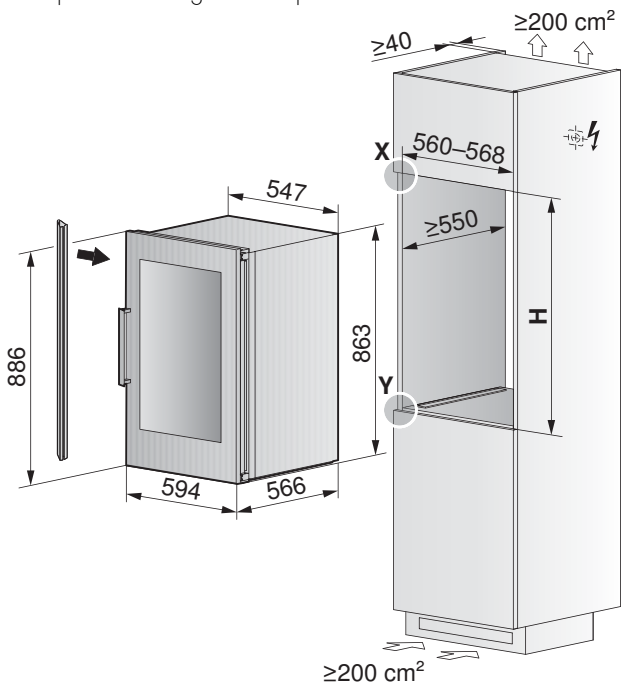

Detail X

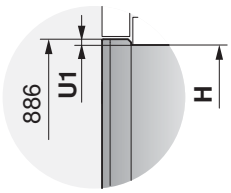

Detail Y

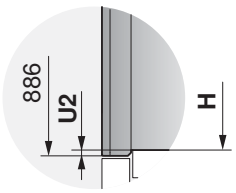

Valable pour les numéros d'article

Winecooler SL 60
5107500002
5107500012

Type de montage	Hauteur de niche H	N° d'art. du kit de montage	Hauteur du kit de montage	Chevauchement U1	Chevauchement U2
EURO 60	874 - 877	-	-	3 - 6 mm	6 mm
EURO 60	877 - 880	1032131	3 mm	3 - 6 mm	3 mm

Winecooler 90 SL 60

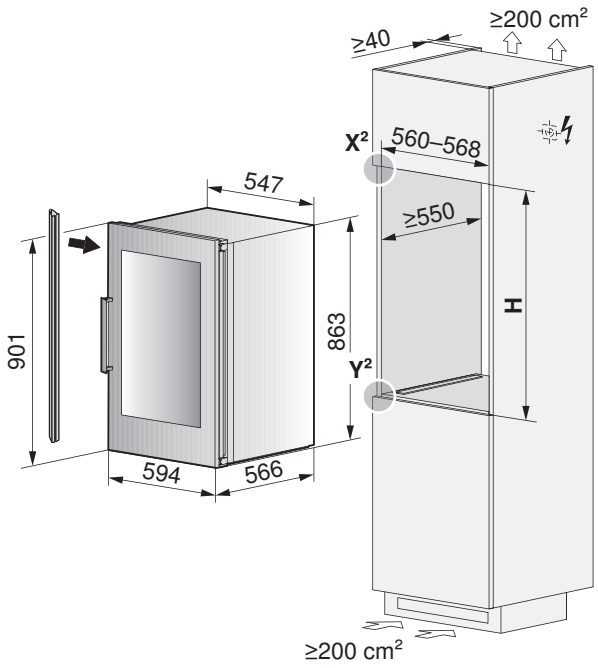

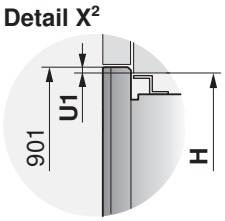

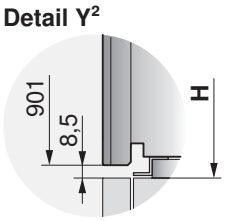

Valable pour les numéros d'article

Winecooler 90 SL 90

5108200002
5108200012
5108203006
5108203016

Type de montage	Hauteur de niche H	N° d'art. du kit de montage	Hauteur du kit de montage	Chevauchement U1	Chevauchement U2
EURO 90/60	906	1031817	16 mm	4 mm	-

Winecooler UCSL 60

La grille d'aération est comprise dans la livraison. Equerre de montage: n° d'art. 1062627. Cache en bois (V1) avec miroir Galvolux (v2)

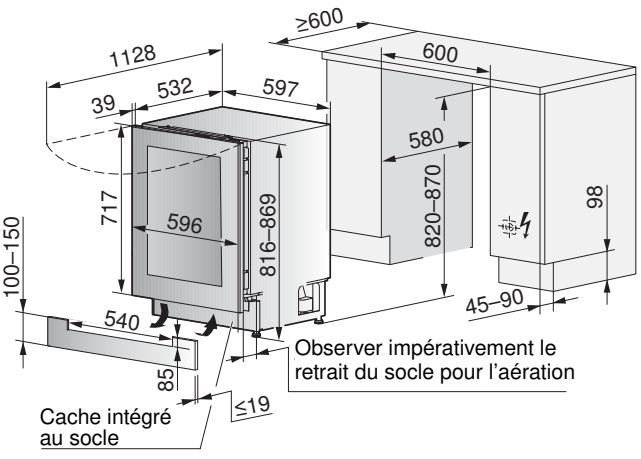

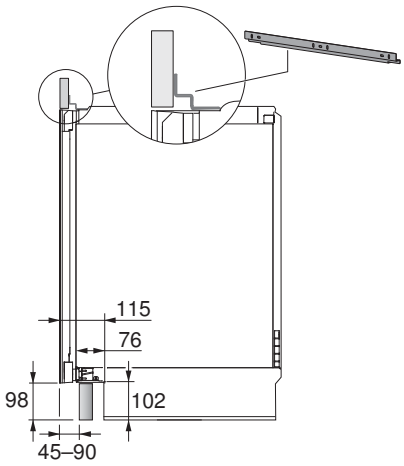

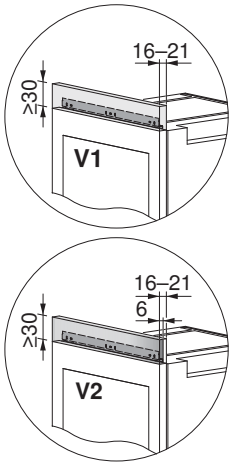

Type de montage	Hauteur de niche H
EURO 60	820-870 + 2

Valable pour les numéros d'article

Winecooler UCSL 60

5107300002
5107300012

Supreme Line – nouvelles dimensions

Les réfrigérateurs et congélateurs de la gamme Supreme Line offrent le luxe à l'état pur: d'immenses surfaces pour ranger les aliments, des matériaux nobles et une finition exceptionnelle.

Notre Supreme Line comble tous les désirs en matière de stockage d'aliments. Le Combi-Cooler V6000 Supreme, le Cooler V6000 Supreme et le WineCooler V6000 Supreme sont capables d'accueillir toutes les réserves. De larges étagères et plus d'espace entre les étages permettent de ranger toutes les courses.

Le luxe des nouveaux appareils s'exprime non seulement dans leurs dimensions, mais aussi au niveau visuel et tactile. Nous utilisons aussi peu de plastique que possible pour nos appareils Supreme. Des matériaux nobles et authentiques apportent une qualité qui se voit et qui se sent. De grandes surfaces en acier chromé d'un seul tenant et des éléments massifs assurent la stabilité de l'ensemble.

Les appareils à une porte sont conçus pour une solution «side-by-side» à la maison. Combinés, ils offrent beaucoup de place et simplifient la recherche de l'aliment souhaité grâce à leur structure claire.

L’innovant IceMaker

Le CombiCooler de la gamme Supreme Line est le premier appareil encastrable V-ZUG équipé d’un IceMaker intégré. Le bac à glaçons se remplit automatiquement. Un raccordement à l’eau est nécessaire pour que la machine à glaçons fonctionne.

Simplicité d’utilisation

L’écran tactile TFT permet une utilisation simple et agréable.

La meilleure technologie de réfrigération pour des aliments frais

Le CombiCooler V6000 Supreme offre une flexibilité maximale grâce à la fonction MonoFridge. Il est possible de transformer le compartiment de congélation en un espace réfrigéré normal en quelques heures seulement.

Réglage simple grâce à InfinityShelf

Un système d’étagères unique facilite la personnalisation des CombiCooler et Cooler de la gamme Supreme Line. Les étagères sont fixées à des rails et se règlent en hauteur en fonction des besoins. Il n’existe ni hauteurs prédéfinies, ni limites. Les étagères peuvent être déplacées même si elles sont chargées.

Des aliments frais grâce à ClimateControl

La fonction ClimateControl avec circulation d’air active veille à optimiser la fraîcheur des aliments en minimisant les écarts de température.

Vue d’ensemble grâce à SoftTelescope

Les tiroirs dotés de SoftTelescope peuvent être entièrement extraits et disposent d’une fermeture automatique en douceur avec amortisseur.

Raccord d'eau fixe

Disponible à partir de juin 2020

Disponible à partir de juin 2020

CombiCooler V6000 Supreme

Luxe et grandes dimensions: cet appareil séduit par sa grande capacité utile, son équipement haut de gamme et sa fonction MonoFridge.

Equipement

Caractéristiques

- Capacité utile totale 561 l
- Capacité utile du compartiment réfrigération 427 l
- Capacité utile du compartiment congélation 134 l
- Eclairage LED
- Congélation rapide
- Réfrigération rapide
- Mode Sabbat
- Fonction Vacances
- Ecran tactile graphique en couleur
- TouchControl
- Filtre à eau
- Niveau sonore 42 dB(A)

Informations sur l'appareil

Dimensions (H × L × P) 2050 × 887 × 615 mm
Raccordement 220-240 V~ 10 A

A+ Efficacité énergétique 337 kWh/a

Finition	N° d'article	Prix TVA incl.	hors TVA
Entièrement intégrable			
Charnière à gauche	5109600001	**12900.–**	11977.72
Charnière à droite	5109600000	**12900.–**	11977.72
TAR		**49.87**	46.30
Jeu de doubles portes en acier chromé			
Charnière à gauche	1090119	**1800.–**	1671.31
Charnière à droite	1087155	**1800.–**	1671.31

Cooler V6000 Supreme

La réfrigération XXL: ce réfrigérateur peut accueillir toutes les réserves et être aménagé individuellement grâce à son système d'étagères unique.

Equipement

Caractéristiques

- Capacité utile totale 626 l
- Capacité utile du compartiment réfrigération 626 l
- Eclairage LED
- Réfrigération rapide
- Mode Sabbat
- Ecran tactile graphique en couleur
- TouchControl
- Niveau sonore 41 dB(A)

Informations sur l'appareil

Dimensions (H × L × P) 2050 × 887 × 615 mm
Raccordement 220-240 V~ 10 A

A+ Efficacité énergétique 138 kWh/a

Finition	N° d'article	Prix TVA incl.	hors TVA
Entièrement intégrable			
Charnière à gauche	5109800001	**11900.–**	11049.21
Charnière à droite	5109800000	**11900.–**	11049.21
TAR		**49.87**	46.30
Jeu de doubles portes en acier chromé			
Charnière à gauche	1090120	**1600.–**	1485.61
Charnière à droite	1087157	**1600.–**	1485.61

WineCooler V6000 Supreme

Spacieux, avec un équipement haut de gamme: ce réfrigérateur conserve avec raffinement les vins les plus précieux à la température idéale.

Equipement

Caractéristiques

- 2 zones de température
- Capacité utile totale 341 l
- Capacité 72 bouteilles
- Eclairage LED
- Commutateur pour éclairage intérieur permanent
- Mode Sabbat
- Ecran tactile graphique en couleur
- TouchControl
- Contrôle de l'humidité
- Niveau sonore 41 dB(A)

Informations sur l'appareil

Dimensions (H × L × P) 2050 × 587 × 615 mm
Raccordement 220-240 V~ 10 A

A Efficacité énergétique 173 kWh/a

Finition	N° d'article	Prix TVA incl.	hors TVA
Entièrement intégrable			
Charnière à gauche	5109700002	**11900.–**	11049.21
Charnière à droite	5109700001	**11900.–**	11049.21
TAR		**49.87**	46.30
Jeu de doubles portes en acier chromé			
Charnière à gauche	1090121	**1100.–**	1021.36
Charnière à droite	1087156	**1100.–**	1021.36

Dessins cotés

CombiCooler V6000 Supreme

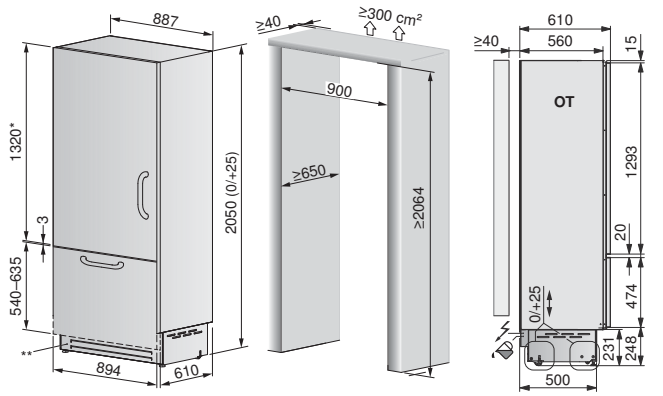

Valable pour les
numéros d'article

5109600001
5109600000

Cooler V6000 Supreme

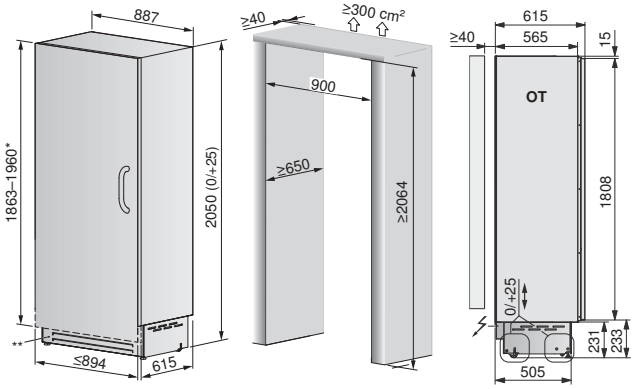

Valable pour les
numéros d'article

5109800001
5109800000

WineCooler V6000 Supreme

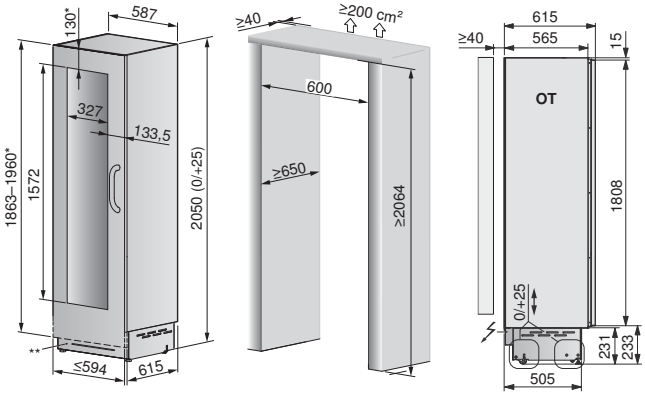

Valable pour les
numéros d'article

5109700002
5109700001

Equipements et accessoires Réfrigérateurs 60

1

2

3

4

5

6

7–12

Description		N° d'article	Prix TVA incl.	Prix hors TVA	CoolTronic 60i	CoolTronic 60i eco	Noblesse 60i eco	Noblesse 60i	CombiCooler V4000	CombiCooler V2000	Prestige 60i	Classic eco eco*	CombiCooler V400
1	Rayon à bouteilles	1062819	**89.–**	82.64					■	■			■
2	Rayon à bouteilles	1046601	**89.–**	82.64									
3	Ensemble d'accessoires de rangement	1038479	**29.–**	26.93	■	■	■	■	■	■	■	■	■
4	Grille pour compartiment de congélation	1061793	**39.–**	36.21									
5	Filtre à charbon actif	1034054	**39.–**	36.21									
6	Filtre à eau	1088601	**69.–**	64.22									
7	Jeu de doubles portes en acier chromé, charnière à droite*	1087155	**1800.–**	1671.31									
8	Jeu de doubles portes en acier chromé, charnière à gauche*	1090119	**1800.–**	1671.31									
9	Jeu de doubles portes en acier chromé, charnière à droite*	1087157	**1600.–**	1485.61									
10	Jeu de doubles portes en acier chromé, charnière à gauche*	1090120	**1600.–**	1485.61									
11	Jeu de doubles portes en acier chromé, charnière à droite*	1087156	**1100.–**	1021.36									
12	Jeu de doubles portes en acier chromé, charnière à gauche*	1090121	**1100.–**	1021.36									

■ compatible avec l'appareil * Dimensions voir aide à la planification

	Futura 60i	Jumbo 60i	Magnum 2 60i eco	Magnum 60i	Royal 60i	De Luxe 60i eco	De Luxe 60i	Optima 2 60i	Perfect 60i eco	Perfect 60i	WineCooler V6000	WineCooler UC SL	CombiCooler V6000 Supreme	Cooler V6000 Supreme	WineCooler V6000 Supreme
		■	■												
	■			■	■	■	■	■	■	■					
			■												
											■	■			■
													■		
													■		
													■		
														■	
														■	
															■
															■

Autres accessoires sur **vzug.com/accessoires**

Comparatif de produits Réfrigérateurs 55

	Cooltronic eco	Cooltronic	Noblesse eco	Noblesse	CombiCooler V4000	CombiCooler V2000	Prestige	Classic eco	Classic
Page de la brochure	352	352	353	353	354	354	355	355	356
Finitions									
Hauteur d'encastrement (en cm)	177,8	177,8	177,8	177,8	177,8	177,8	177,8	165,1	165,1
1 porte									
2 portes	■	■	■	■	■	■	■	■	■
Entièrement intégré	■	■	■	■	■	■	■	■	■
Capacité utile totale (l)	251	251	296	296	278	289	287	260	278
Compartiment de congélation (l)	46	46	63	63	71	71	66	73	73
Classe d'efficacité énergétique	A+++	A++	A+++	A++	A+++	A++	A++	A+++	A++
Exclusivités V-ZUG									
Zone FreshControl	■	■							
Compartiment cave avec porte-bouteilles			■	■					
MonoFridge					■				
ClimateControl					■				
SilentPlus					■	■			
ClickShelf					■	■			
HygienePlus	■	■	■	■	■	■	■	■	■
V-ZUG-Home					■	■			
Applications									
Lampes LED	■	■	■	■	■	■	■	■	■
Etagères divisibles ou courtes	■	■	■	■	■	■	■	■	■
NoFrost					■	■			
Réfrigération et/ou congélation rapide	■	■	■	■	■	■	■	■	■
Fonction Vacances	■	■	■	■	■	■	■		
Mode Sabbat	■	■	■	■	■	■	■	■	
Commande et affichage									
Réglage individuel de la température	■	■	■	■	■	■	■		
Affichage numérique	■	■	■	■	■	■	■	■	■
TouchControl	■	■	■	■	■	■	■	■	■
SoftClose/SoftClosePlus	■	■	■	■	■	■	■	■	■

Accessoires, voir à partir de la page 369

	CombiCooler V400	Futura	Magnum	Royal	De Luxe eco	De Luxe	Optima 2	Perfect eco	Perfect	Ideal	Komfort	Winecooler SL
	356	357	358	358	359	359	360	360	361	361	362	362
	152,4	152,4	177,8	152,4	152,4	152,4	152,4	127,0	127,0	88,9	76,2	88,9
			■	■	■	■	■	■	■	■	■	■
	■	■										
	■	■	■	■	■	■	■	■	■	■		
	226	234	314	240	268	268	268	227	227	147	119	144
	71	67	24	24	24	24	24	25	25	16	16	-
	A+++	A++	A++	A++	A+++	A++	A++	A+++	A++	A++	A++	A
				■								
			■	■	■	■						
	■											
	■											
	■											
	■											
	■	■	■	■	■	■	■	■	■	■	■	■
	■											
	■	■	■	■	■	■	■	■	■	■	■	■
	■	■	■		■	■	■					
	■											
	■	■	■	■	■	■	■	■	■	■	■	■
	■											
	■		■		■	■	■	■	■			
	■											■
	■	■	■	■	■	■	■	■	■	■	■	■
	■	■	■	■	■	■	■	■	■	■	■	
	■	■	■	■	■	■	■					■

Cooltronic eco

Un appareil haut de gamme particulièrement économe en énergie, doté d'une zone FreshControl.

Equipement

Caractéristiques

- Capacité utile totale 251 l
- Capacité utile du compartiment réfrigération 205 l
- Capacité utile du compartiment congélation 46 l
- Capacité utile du compartiment fraîcheur 37 l
- Etagère courte
- Eclairage LED
- Congélation rapide
- Réfrigération rapide
- Mode Sabbat
- Fonction Vacances
- Affichage numérique
- TouchControl
- Niveau sonore 38 dB(A)

Informations sur l'appareil

Dimensions (H × L × P) 1776 × 548 × 545 mm
Raccordement 230 V~ 140 W 10 A

Efficacité énergétique A+++
154 kWh/a

Finition	N° d'article	Prix TVA incl.	hors TVA
Entièrement intégrable			
Charnière à gauche	5106900005	**4150.–**	3853.30
Charnière à droite	5106900015	**4150.–**	3853.30
TAR		**28.–**	26.–

Cooltronic

Notre réfrigérateur haut de gamme avec zone FreshControl permet de conserver les aliments jusqu'à trois fois plus longtemps.

Equipement

Caractéristiques

- Capacité utile totale 251 l
- Capacité utile du compartiment réfrigération 205 l
- Capacité utile du compartiment congélation 46 l
- Capacité utile du compartiment fraîcheur 37 l
- Etagère courte
- Eclairage LED
- Congélation rapide
- Réfrigération rapide
- Mode Sabbat
- Fonction Vacances
- Affichage numérique
- TouchControl
- Niveau sonore 38 dB(A)

Informations sur l'appareil

Dimensions (H × L × P) 1776 × 548 × 545 mm
Raccordement 230 V~ 140 W 10 A

Efficacité énergétique A+++
222 kWh/a

Finition	N° d'article	Prix TVA incl.	hors TVA
Entièrement intégrable			
Charnière à gauche	5104700005	**3950.–**	3667.60
Charnière à droite	5104700015	**3950.–**	3667.60
TAR		**28.–**	26.–

Noblesse eco

Un volume utile très important pour une consommation d'énergie particulièrement réduite.

Equipement

Caractéristiques

- Capacité utile totale 296 l
- Capacité utile du compartiment réfrigération 233 l
- Capacité utile du compartiment congélation 63 l
- Etagère courte
- Eclairage LED
- Congélation rapide
- Réfrigération rapide
- Mode Sabbat
- Fonction Vacances
- Affichage numérique
- TouchControl
- Niveau sonore 38 dB(A)

Informations sur l'appareil

Dimensions (H × L × P) 1776 × 548 × 545 mm
Raccordement 230 V~ 140 W 10 A

Efficacité énergétique
157 kWh/a

Finition	N° d'article	Prix TVA incl.	hors TVA
Entièrement intégrable			
Charnière à gauche	5106800005	**4050.–**	3760.45
Charnière à droite	5106800015	**4050.–**	3760.45
TAR		**28.–**	26.–

Noblesse

Grand combiné réfrigérateur-congélateur avec 296 litres de volume utile – porte-bouteilles amovible inclus.

Equipement

Caractéristiques

- Capacité utile totale 296 l
- Capacité utile du compartiment réfrigération 233 l
- Capacité utile du compartiment congélation 63 l
- Etagère courte
- Eclairage LED
- Congélation rapide
- Réfrigération rapide
- Mode Sabbat
- Fonction Vacances
- Affichage numérique
- TouchControl
- Niveau sonore 38 dB(A)

Informations sur l'appareil

Dimensions (H × L × P) 1776 × 548 × 545 mm
Raccordement 230 V~ 140 W 10 A

Efficacité énergétique
224 kWh/a

Finition	N° d'article	Prix TVA incl.	hors TVA
Entièrement intégrable			
Charnière à gauche	5104600005	**3850.–**	3574.74
Charnière à droite	5104600015	**3850.–**	3574.74
TAR		**28.–**	26.–

Avec technologie PureCool

CombiCooler V4000

Ce modèle à deux portes offre beaucoup d'espace et consomme très peu d'énergie.

Equipement

Caractéristiques

- Capacité utile totale 278 l
- Capacité utile du compartiment réfrigération 207 l
- Capacité utile du compartiment congélation 71 l
- Etagère divisible
- Eclairage LED
- Congélation rapide
- Réfrigération rapide
- Mode Sabbat
- Fonction Vacances
- Affichage numérique
- TouchControl
- Niveau sonore 36 dB(A)

Informations sur l'appareil

Dimensions (H × L × P) 1776 × 548 × 545 mm
Raccordement 220-240 V~ 115 W 10 A

A+++ -10% A+++ Efficacité énergétique 146 kWh/a

Finition	N° d'article	Prix TVA incl.	hors TVA
Entièrement intégrable			
Charnière à gauche	5108600002	**3950.–**	3667.60
Charnière à droite	5108600001	**3950.–**	3667.60
TAR		**28.–**	26.-

CombiCooler V2000

Un miracle d'espace bénéficiant de la technologie moderne NoFrost.

Equipement

Caractéristiques

- Capacité utile totale 289 l
- Capacité utile du compartiment réfrigération 218 l
- Capacité utile du compartiment congélation 71 l
- Etagère courte
- Eclairage LED
- Congélation rapide
- Réfrigération rapide
- Mode Sabbat
- Fonction Vacances
- Affichage numérique
- TouchControl
- Niveau sonore 38 dB(A)

Informations sur l'appareil

Dimensions (H × L × P) 1776 × 548 × 545 mm
Raccordement 220-240 V~ 140 W 10 A

A+++ Efficacité énergétique 248 kWh/a

Finition	N° d'article	Prix TVA incl.	hors TVA
Entièrement intégrable			
Charnière à gauche	5110000001	**3690.–**	3426.18
Charnière à droite	5110000000	**3690.–**	3426.18
TAR		**28.–**	26.-

Prestige

Un miracle d'espace: les deux portes de ce réfrigérateur permettent une utilisation particulièrement agréable et ergonomique.

Equipement

Caractéristiques

- Capacité utile totale 287 l
- Capacité utile du compartiment réfrigération 221 l
- Capacité utile du compartiment congélation 66 l
- Etagère courte
- Eclairage LED
- Congélation rapide
- Réfrigération rapide
- Mode Sabbat
- Fonction Vacances
- Affichage numérique
- TouchControl
- Niveau sonore 36 dB(A)

Informations sur l'appareil

Dimensions (H × L × P) 1776 × 548 × 545 mm
Raccordement 230 V~ 115 W 10 A

Efficacité énergétique
222 kWh/a

Finition	N° d'article	Prix TVA incl.	hors TVA
Entièrement intégrable			
Charnière à gauche	5104400005	**3450.–**	3203.34
Charnière à droite	5104400015	**3450.–**	3203.34
Blanc			
Charnière à gauche	5104300001	**3490.–**	3240.48
Charnière à droite	5104300011	**3490.–**	3240.48
TAR		**28.–**	26.–

* Option: version Nero voir Liste de prix Cuisine et entretien des textiles 2020

Classic eco

Le réfrigérateur à hauteur spéciale de 165 cm se distingue par sa très haute efficacité énergétique.

Equipement

Caractéristiques

- Capacité utile totale 260 l
- Capacité utile du compartiment réfrigération 187 l
- Capacité utile du compartiment congélation 73 l
- Etagère courte
- Eclairage LED
- Congélation rapide
- Réfrigération rapide
- Mode Sabbat
- Affichage numérique
- TouchControl
- Niveau sonore 37 dB(A)

Informations sur l'appareil

Dimensions (H × L × P) 1649 × 548 × 570 mm
Raccordement 230 V~ 115 W 10 A

Efficacité énergétique
151 kWh/a

Finition	N° d'article	Prix TVA incl.	hors TVA
Entièrement intégrable			
Charnière à gauche	5106200005	**3610.–**	3351.90
Charnière à droite	5106200015	**3610.–**	3351.90
TAR		**28.–**	26.–

Classic

Ce réfrigérateur de 158 cm avec deux portes assure une utilisation très agréable.

Equipement

Caractéristiques

- Capacité utile totale 278 l
- Capacité utile du compartiment réfrigération 205 l
- Capacité utile du compartiment congélation 73 l
- Etagère courte
- Eclairage LED
- Réfrigération rapide
- Affichage numérique
- TouchControl
- Niveau sonore 38 dB(A)

Informations sur l'appareil

Dimensions (H × L × P) 1649 × 548 × 570 mm
Raccordement 230 V~ 115 W 10 A
Efficacité énergétique 222 kWh/a

Finition	N° d'article	Prix TVA incl.	hors TVA
Entièrement intégrable			
Charnière à gauche	5102300005	**3310.–**	3073.35
Charnière à droite	5102300015	**3310.–**	3073.35
Blanc			
Charnière à gauche	5102200001	**3350.–**	3110.49
Charnière à droite	5102200011	**3350.–**	3110.49
TAR		**28.–**	26.-

CombiCooler V400

La variante un peu plus petite du CombiCooler V4000 dotée de la technologie innovante PureCool.

Equipement

Caractéristiques

- Capacité utile totale 226 l
- Capacité utile du compartiment réfrigération 155 l
- Capacité utile du compartiment congélation 71 l
- Etagère divisible
- Eclairage LED
- Congélation rapide
- Réfrigération rapide
- Mode Sabbat
- Fonction Vacances
- Affichage numérique
- TouchControl
- Niveau sonore 36 dB(A)

Informations sur l'appareil

Dimensions (H × L × P) 1522 × 548 × 545 mm
Raccordement 220-240 V~ 140 W 10 A
Efficacité énergétique 149 kWh/a

Finition	N° d'article	Prix TVA incl.	hors TVA
Entièrement intégrable			
Charnière à gauche	5110100001	**3700.–**	3435.47
Charnière à droite	5110100000	**3700.–**	3435.47
TAR		**28.–**	26.-

Futura

Ses deux portes et son équipement flexible facilitent son utilisation et permettent la meilleure organisation possible.

Equipement

Caractéristiques

- Capacité utile totale 234 l
- Capacité utile du compartiment réfrigération 167 l
- Capacité utile du compartiment congélation 67 l
- Etagère courte
- Eclairage LED
- Réfrigération rapide
- Affichage numérique
- TouchControl
- Niveau sonore 37 dB(A)

Informations sur l'appareil

Dimensions (H × L × P) 1522 × 548 × 545 mm

Raccordement 230 V~ 100 W 10 A

A+ Efficacité énergétique 205 kWh/a

Finition	**N° d'article**	**Prix TVA incl.**	hors TVA
Entièrement intégrable			
Charnière à gauche	5102000005	**3240.–**	3008.36
Charnière à droite	5102000015	**3240.–**	3008.36
Blanc			
Charnière à gauche	5101900001	**3470.–**	3221.91
Charnière à droite	5101900011	**3470.–**	3221.91
TAR		**28.–**	26.–

* Option: version Nero voir Liste de prix Cuisine et entretien des textiles 2020

Magnum

Le plus grand réfrigérateur de la gamme, doté d'un compartiment cave.

Equipement

Caractéristiques

- Capacité utile totale 314 l
- Capacité utile du compartiment réfrigération 290 l
- Capacité utile du compartiment congélation 24 l
- Etagère courte
- Eclairage LED
- Réfrigération rapide
- Mode Sabbat
- Affichage numérique
- TouchControl
- Niveau sonore 35 dB(A)

Informations sur l'appareil

Dimensions (H × L × P)	1776 × 548 × 545 mm		
Raccordement	220–240 V~	115 W	10 A
Efficacité énergétique	224 kWh/a		

Finition	N° d'article	Prix TVA incl.	hors TVA
Entièrement intégrable			
Charnière à gauche	5108800005	**3750.–**	3481.89
Charnière à droite	5108800015	**3750.–**	3481.89
TAR		**28.–**	26.–

Royal

Un réfrigérateur de grande qualité doté d'un porte-bouteilles amovible et d'une zone FreshControl moderne.

Equipement

Caractéristiques

- Capacité utile totale 240 l
- Capacité utile du compartiment réfrigération 216 l
- Capacité utile du compartiment congélation 24 l
- Capacité utile du compartiment fraîcheur 17 l
- Eclairage LED
- Réfrigération rapide
- Affichage numérique
- TouchControl
- Niveau sonore 36 dB(A)

Informations sur l'appareil

Dimensions (H × L × P)	1522 × 548 × 545 mm		
Raccordement	230 V~	100 W	10 A
Efficacité énergétique	208 kWh/a		

Finition	N° d'article	Prix TVA incl.	hors TVA
Entièrement intégrable			
Charnière à gauche	5101800005	**3430.–**	3184.77
Charnière à droite	5101800015	**3430.–**	3184.77
TAR		**28.–**	26.–

De Luxe eco

Une touche luxueuse dans la cuisine, grâce notamment au porte-bouteilles amovible et à une grande efficacité énergétique.

Equipement

Caractéristiques

- Capacité utile totale 268 l
- Capacité utile du compartiment réfrigération 244 l
- Capacité utile du compartiment congélation 24 l
- Etagère courte
- Eclairage LED
- Réfrigération rapide
- Mode Sabbat
- Affichage numérique
- TouchControl
- Niveau sonore 33 dB(A)

Informations sur l'appareil

Dimensions (H × L × P) 1522 × 548 × 545 mm
Raccordement 230 V~ 100 W 10 A

Efficacité énergétique
139 kWh/a

Finition	N° d'article	Prix TVA incl.	hors TVA
Entièrement intégrable			
Charnière à gauche	5106000005	**3480.–**	3231.20
Charnière à droite	5106000015	**3480.–**	3231.20
TAR		**28.–**	26.–

De Luxe

Grande capacité utile et porte-bouteilles amovible, pour une utilisation tout confort de cet appareil.

Equipement

Caractéristiques

- Capacité utile totale 268 l
- Capacité utile du compartiment réfrigération 244 l
- Capacité utile du compartiment congélation 24 l
- Etagère courte
- Eclairage LED
- Réfrigération rapide
- Mode Sabbat
- Affichage numérique
- TouchControl
- Niveau sonore 36 dB(A)

Informations sur l'appareil

Dimensions (H × L × P) 1522 × 548 × 545 mm
Raccordement 230 V~ 100 W 10 A

Efficacité énergétique
199 kWh/a

Finition	N° d'article	Prix TVA incl.	hors TVA
Entièrement intégrable			
Charnière à gauche	5106400005	**3160.–**	2934.08
Charnière à droite	5106400015	**3160.–**	2934.08
Blanc			
Charnière à gauche	5106300001	**3200.–**	2971.22
Charnière à droite	5106300011	**3200.–**	2971.22
TAR		**28.–**	26.–

* Option: version Nero voir Liste de prix Cuisine et entretien des textiles 2020

Optima 2

Les six étagères partiellement réglables en hauteur confèrent à ce réfrigérateur une grande liberté d'organisation.

Equipement

Caractéristiques

- Capacité utile totale 268 l
- Capacité utile du compartiment réfrigération 244 l
- Capacité utile du compartiment congélation 24 l
- Etagère courte
- Eclairage LED
- Réfrigération rapide
- Mode Sabbat
- Affichage numérique
- TouchControl
- Niveau sonore 36 dB(A)

Informations sur l'appareil

Dimensions (H × L × P) 1522 × 548 × 545 mm
Raccordement 230 V~ 100 W 10 A

Efficacité énergétique
199 kWh/a

Finition	N° d'article	Prix TVA incl.	hors TVA
Entièrement intégrable			
Charnière à gauche	5108500005	**3140.–**	2915.51
Charnière à droite	5108500015	**3140.–**	2915.51
TAR		**28.–**	26.–

Perfect eco

Les dimensions de ce réfrigérateur extrêmement économique sont parfaitement adaptées aux logements de petite taille.

Equipement

Caractéristiques

- Capacité utile totale 227 l
- Capacité utile du compartiment réfrigération 202 l
- Capacité utile du compartiment congélation 25 l
- Eclairage LED
- Réfrigération rapide
- Mode Sabbat
- Affichage numérique
- TouchControl
- Niveau sonore 33 dB(A)

Informations sur l'appareil

Dimensions (H × L × P) 1268 × 548 × 575 mm
Raccordement 230 V~ 80 W 10 A

Efficacité énergétique
129 kWh/a

Finition	N° d'article	Prix TVA incl.	hors TVA
Entièrement intégrable			
Charnière à gauche	5105600005	**2660.–**	2469.82
Charnière à droite	5105600015	**2660.–**	2469.82
Blanc			
Charnière à gauche	5105500001	**2700.–**	2506.96
Charnière à droite	5105500011	**2700.–**	2506.96
TAR		**28.–**	26.–

* Option: version Nero voir Liste de prix Cuisine et entretien des textiles 2020

Perfect

Un appareil très apprécié des petits ménages.

Equipement

Caractéristiques

- Capacité utile totale 227 l
- Capacité utile du compartiment réfrigération 202 l
- Capacité utile du compartiment congélation 25 l
- Eclairage LED
- Réfrigération rapide
- Mode Sabbat
- Affichage numérique
- TouchControl
- Niveau sonore 34 dB(A)

Informations sur l'appareil

Dimensions (H × L × P) 1268 × 548 × 575 mm
Raccordement 230 V~ 80 W 10 A

Efficacité énergétique A+++ 186 kWh/a

Finition	N° d'article	Prix TVA incl.	hors TVA
Entièrement intégrable			
Charnière à gauche	5105400005	**2430.–**	2256.27
Charnière à droite	5105400015	**2430.–**	2256.27
Blanc			
Charnière à gauche	5105300001	**2470.–**	2293.41
Charnière à droite	5105300011	**2470.–**	2293.41
TAR		**28.–**	26.-

* Option: version Nero voir Liste de prix Cuisine et entretien des textiles 2020

Ideal

Petit, mais efficace: ce réfrigérateur offre une qualité éprouvée même dans des locaux de dimensions réduites.

Equipement

Caractéristiques

- Capacité utile totale 147 l
- Capacité utile du compartiment réfrigération 131 l
- Capacité utile du compartiment congélation 16 l
- Eclairage LED
- Réfrigération rapide
- Affichage numérique
- TouchControl
- Niveau sonore 35 dB(A)

Informations sur l'appareil

Dimensions (H × L × P) 887 × 548 × 575 mm
Raccordement 230 V~ 75 W 10 A

Efficacité énergétique A+++ 155 kWh/a

Finition	N° d'article	Prix TVA incl.	hors TVA
Entièrement intégrable			
Charnière à gauche	5100400005	**2050.–**	1903.44
Charnière à droite	5100400015	**2050.–**	1903.44
Blanc			
Charnière à gauche	5100300001	**2090.–**	1940.58
Charnière à droite	5100300011	**2090.–**	1940.58
TAR		**28.–**	26.-

Komfort

Le réfrigérateur idéal pour les petits logements et une installation en élément bas.

Equipement

Caractéristiques

- Capacité utile totale 119 l
- Capacité utile du compartiment réfrigération 103 l
- Capacité utile du compartiment congélation 16 l
- Eclairage LED
- Réfrigération rapide
- Affichage numérique
- TouchControl
- Niveau sonore 39 dB(A)

Informations sur l'appareil

Dimensions (H × L × P) 760 × 548 × 575 mm
Raccordement 230 V~ 100 W 10 A

A+ Efficacité énergétique

146 kWh/a

Finition	N° d'article	Prix TVA incl.	hors TVA
Blanc			
Charnière à gauche	5100100001	**1990.–**	1847.73
Charnière à droite	5100100011	**1990.–**	1847.73
TAR		**28.–**	26.-

WineCooler SL

Cet appareil esthétique de haute qualité maintient les vins les plus précieux à parfaite température.

Equipement

Caractéristiques

- 2 zones de température
- Capacité utile totale 144 l
- Capacité 36 bouteilles
- Eclairage LED
- Commutateur pour éclairage intérieur permanent
- Réfrigération rapide
- Affichage numérique
- Niveau sonore 39 dB(A)

Informations sur l'appareil

Dimensions (H × L × P) 883 × 544 × 566 mm
Raccordement 230 V~ 100 W 10 A

A Efficacité énergétique

159 kWh/a

Finition	N° d'article	Prix TVA incl.	hors TVA
Verre miroir, poignée design Nero			
Charnière à gauche	5107400002	**4320.–**	4011.14
Charnière à droite	5107400012	**4320.–**	4011.14
TAR		**28.–**	26.-

* Option: version Nero voir Liste de prix Cuisine et entretien des textiles 2020

Dessins cotés

Cooltronic eco, Cooltronic

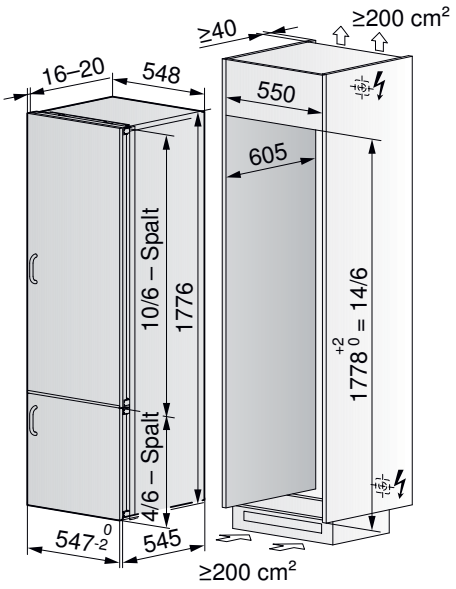

Valable pour les numéros d'article

Cooltronic eco
5106900005
5106900015

Cooltronic
5104700005
5104700015

Noblesse eco, Noblesse

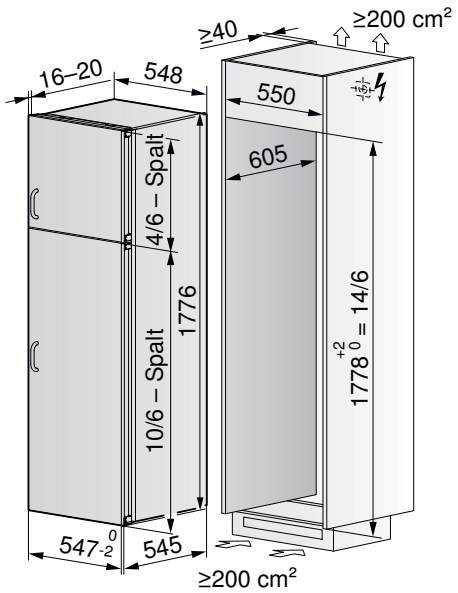

Valable pour les numéros d'article

Noblesse eco
5106800005
5106800015

Noblesse
5104600005
5104600015

CombiCooler V4000

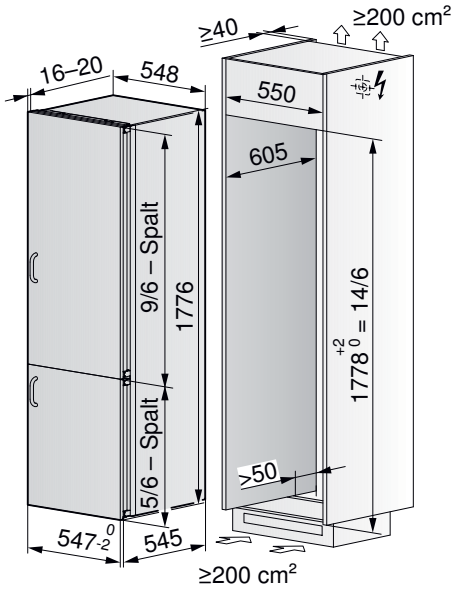

Valable pour les numéros d'article

CC V4000
5108600001
5108600002

CombiCooler V2000, Prestige

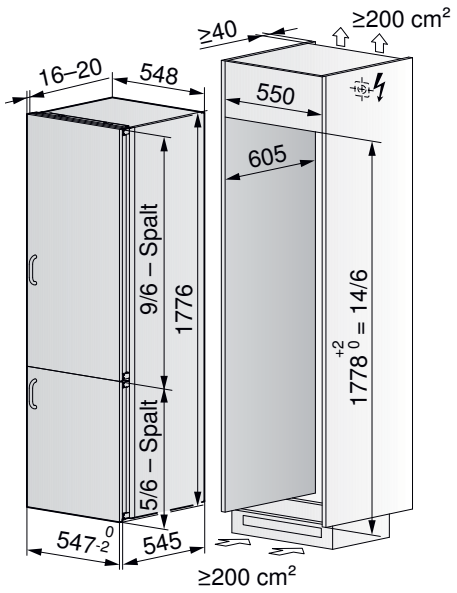

Valable pour les numéros d'article

CombiCooler V2000
5110000001
5110000000

Prestige
5104400005
5104400015

Vous trouverez des informations détaillées sur **vzug.com**

Prestige

KPR (décorable avec option kit cadre décor*)

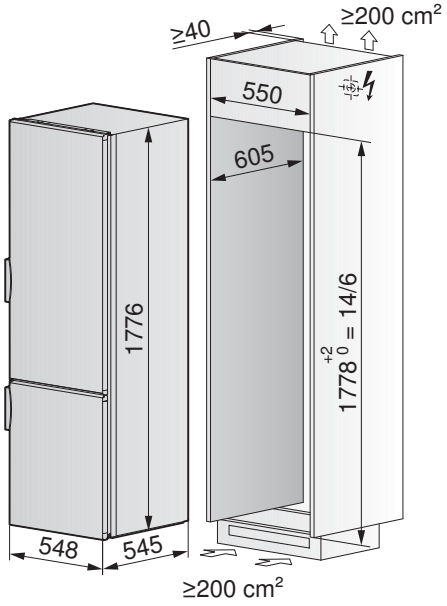

Valable pour les numéros d'article

Prestige

5104300001
5104300011

Classic eco, Classic

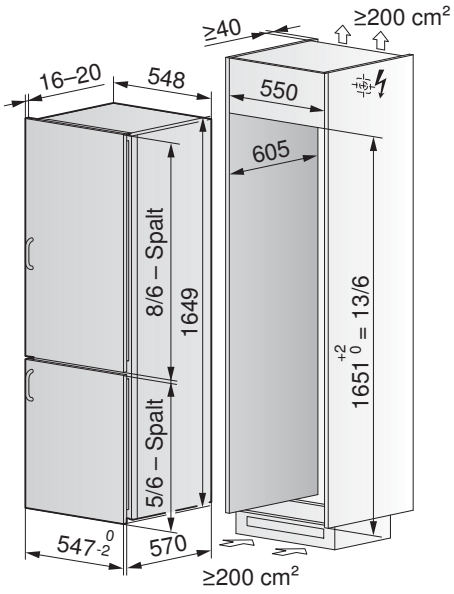

Valable pour les numéros d'article

Classic eco

5106200005
5106200015

Classic

5102300005
5102300015

Classic

KCL (décorable avec option kit cadre décor*)

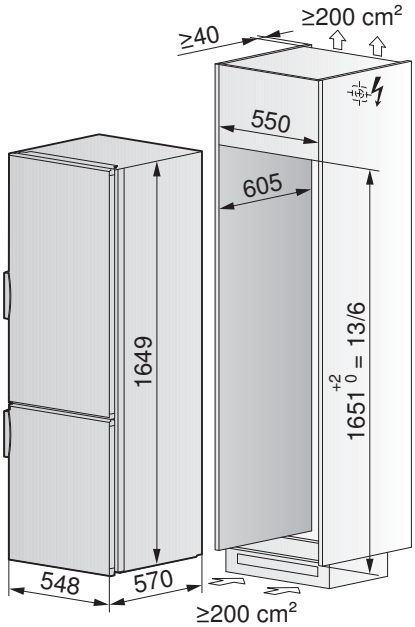

Valable pour les numéros d'article

Classic

5102200001
5102200011

CombiCooler V400, Futura

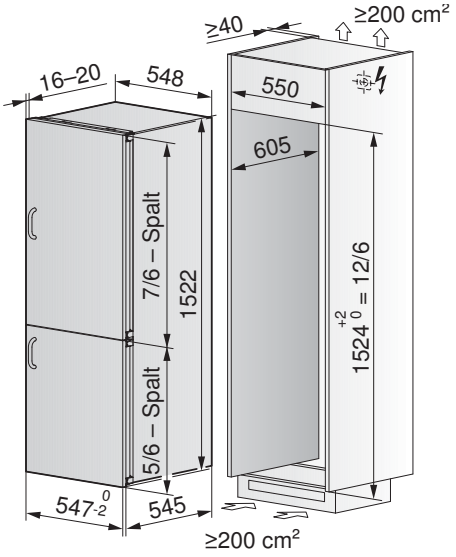

Valable pour les numéros d'article

CombiCooler V400

5110100001
5110100000

Futura

5102000005
5102000015

Vous trouverez des informations détaillées sur **vzug.com**

Futura

KF (décorable avec option kit cadre décor*)

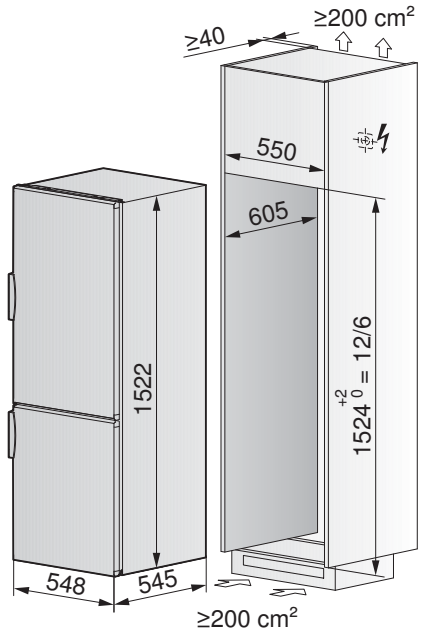

Valable pour les numéros d'article

Futura

5101900001
5101900011

Magnum

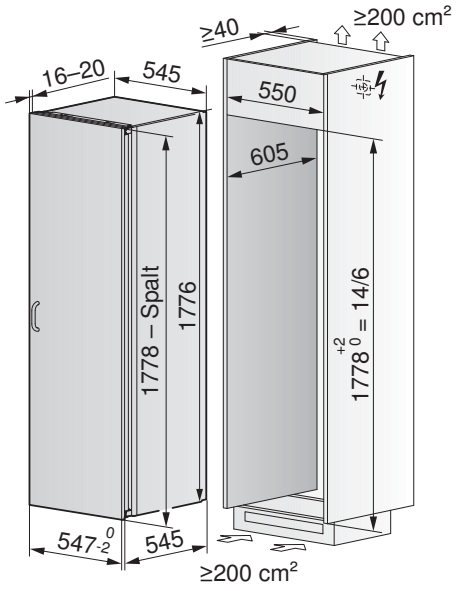

Valable pour les numéros d'article

Magnum

5108800005
5108800015

Royal

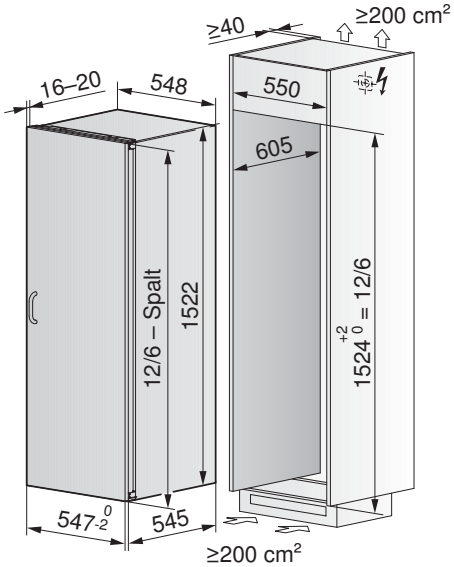

Valable pour les numéros d'article

Royal

5101800005
5101800015

Optima 2

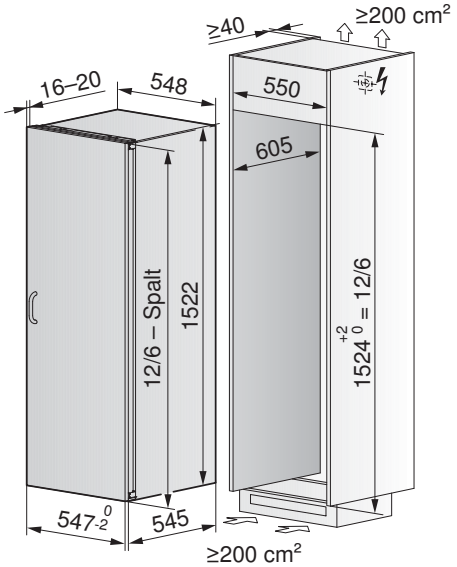

Valable pour les numéros d'article

Optima 2

5108500005
5108500015

De Luxe eco, De Luxe

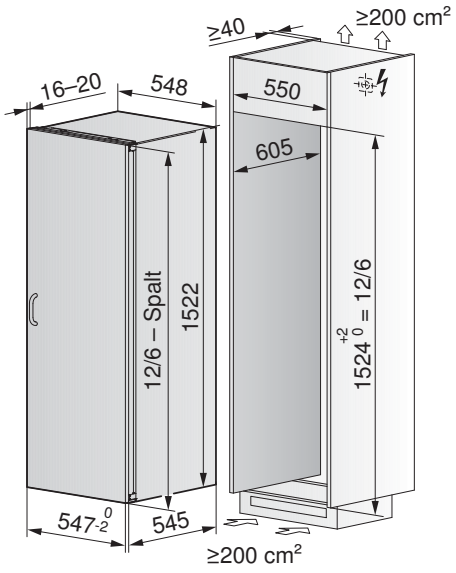

Valable pour les numéros d'article

De Luxe eco

5106000005
5106000015

De Luxe

5106400005
5106400015

De Luxe

KL (décorable avec option kit cadre décor*)

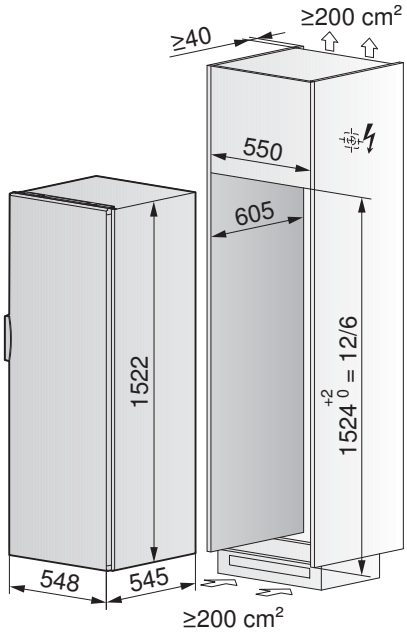

Valable pour les numéros d'article

De Luxe

5106300001
5106300011

Perfect eco, Perfect

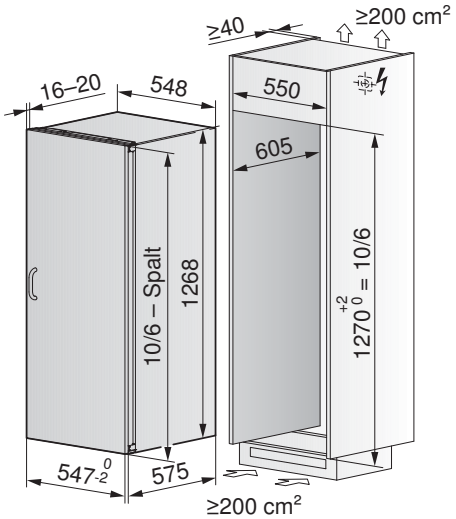

Valable pour les numéros d'article

Perfect eco

5105600005
5105600015

Perfect

5105400005
5105400015

Perfect eco, Perfect

KPeco, KP (décorables avec option kit cadre décor*)

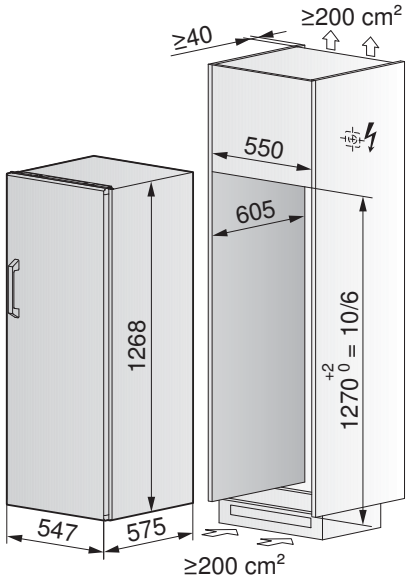

Valable pour les numéros d'article

Perfect eco

5105500001
5105500011

Perfect

5105300001
5105300011

Ideal

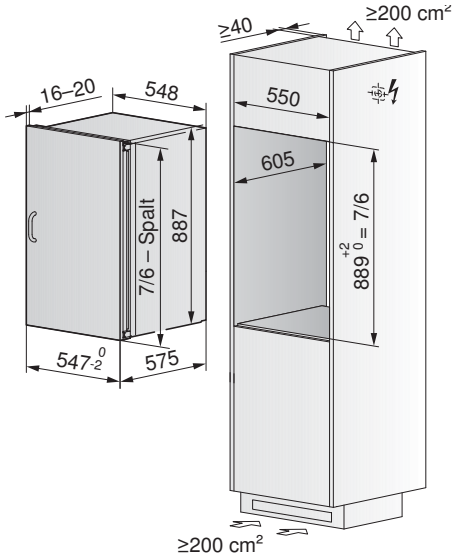

Valable pour les numéros d'article

Ideal

5100400005
5100400015

Ideal

KI (décorable avec option kit cadre décor*)

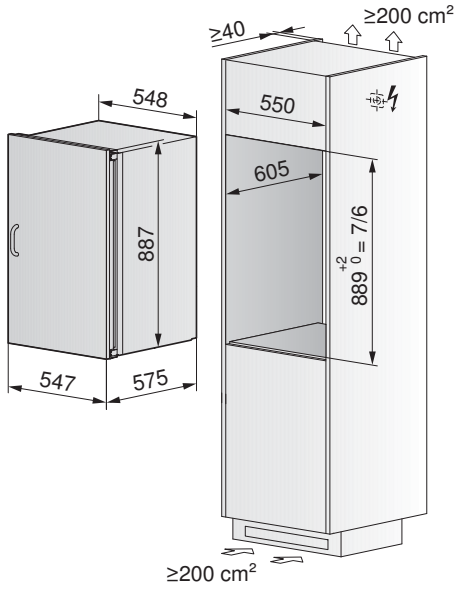

Valable pour les numéros d'article

Ideal

5100300001
5100300011

Komfort

KK (décorable avec option kit cadre décor*)

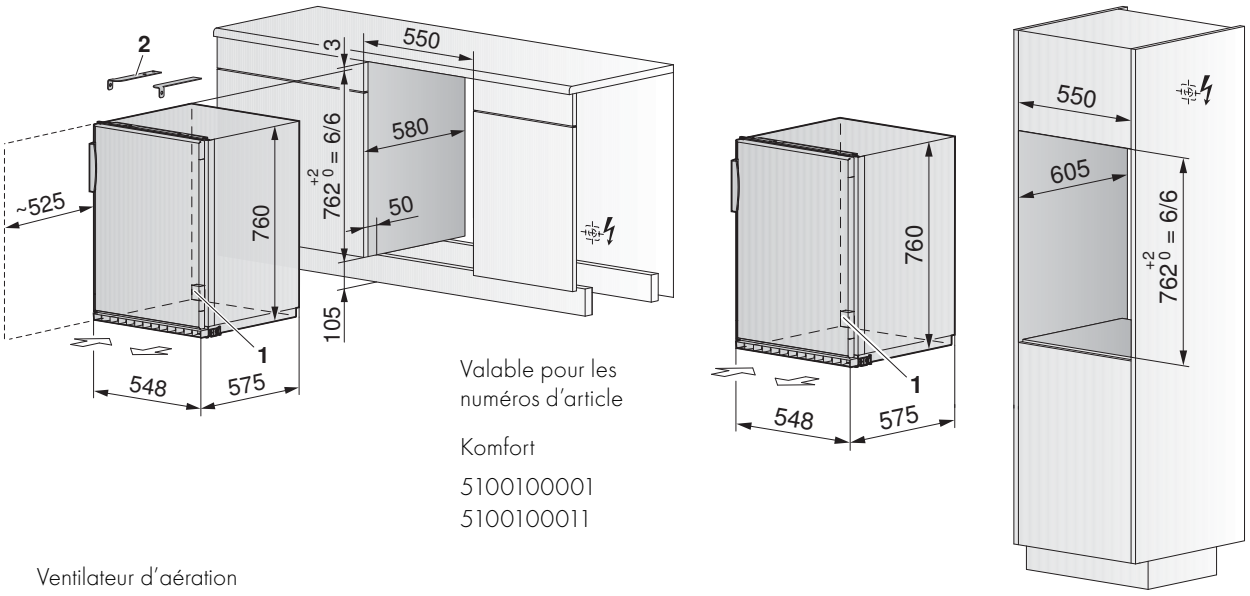

Valable pour les numéros d'article

Komfort

5100100001
5100100011

1 Ventilateur d'aération

2 Equerres de fixation pour revêtement en pierre (non comprises dans la livraison)

Pour revêtement en pierre	Gauche	Droite
Pour revêtement en pierre	H73377	H73378

Winecooler SL

Le kit pour le montage est compris dans la livraison.

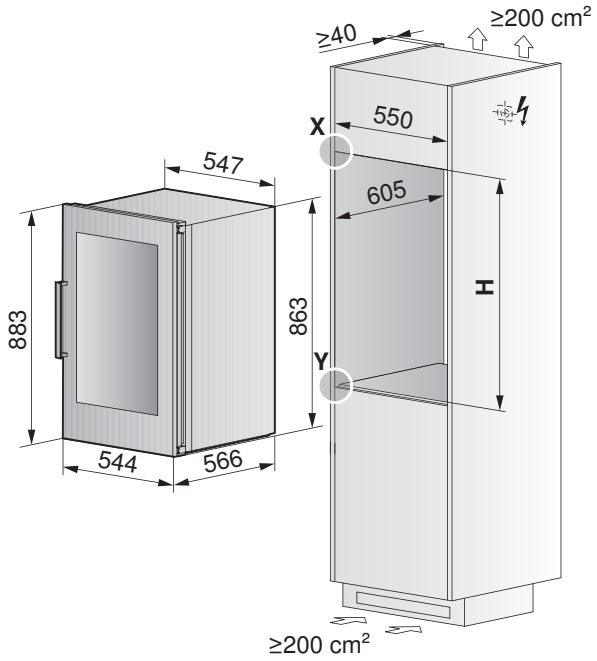

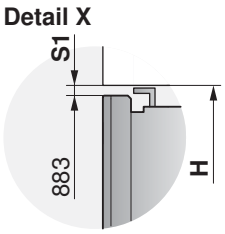

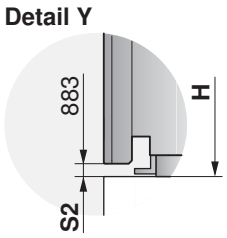

Valable pour les numéros d'article

Winecooler SL

5107400002
5107400012

Type de montage	Hauteur de niche H	N° d'art. du kit de montage	Hauteur du kit de montage	Dimension de la fente S1	Dimension de la fente S2
SMS 55	889 + 2	1032130	7,5 mm	3 mm	3 mm

Equipements et accessoires Réfrigérateurs 55

1

2

	Description	N° d'article	Prix TVA incl.	Prix hors TVA	Cooltronic eco	Cooltronic	Noblesse eco	Noblesse	CombiCooler V4000	CombiCooler V2000	Prestige	Classic eco	Classic	CombiCooler V400	Futura	Royal	Magnum	De Luxe eco	De Luxe	Optima 2	Perfect eco	Perfect	Ideal	Komfort
1	Rayon à bouteilles	1062819	**89.–**	82.64					■	■				■										
2	Ensemble d'accessoires de rangement	1038479	**29.–**	26.93	■	■	■	■	■	■	■	■	■	■	■	■	■	■	■	■	■	■	■	■

■ compatible avec l'appareil

	Description	N° d'article	Prix TVA incl.	Prix hors TVA	Prestige (uniquement cadre décor)	Classic (uniquement cadre décor)	Futura (uniquement cadre décor)	De Luxe (uniquement cadre décor)	Perfect (uniquement cadre décor)	Ideal (uniquement cadre décor)	Komfort (uniquement cadre décor)
1	Grille d'aération Nero	H71840	**116.–**	107.71	■	■	■	■	■	■	
2	Grille d'aération blanche	H71841	**116.–**	107.71	■	■	■	■	■	■	
3	Set cadre décor Nero	H74440	**116.–**	107.71	■						
4	Set cadre décor blanc	H74441	**116.–**	107.71	■						
5	Set cadre décor blanc	H74439	**116.–**	107.71		■					
6	Set cadre décor Nero	H74436	**116.–**	107.71			■				
7	Set cadre décor blanc	H74437	**116.–**	107.71			■				
8	Set cadre décor Nero	H74434	**91.–**	84.49				■			
9	Set cadre décor blanc	H74435	**91.–**	84.49				■			
10	Set cadre décor Nero	1011216	**91.–**	84.49					■		
11	Set cadre décor blanc	1011214	**91.–**	84.49					■		
12	Set cadre décor Nero	H74432	**91.–**	84.49						■	
13	Set cadre décor blanc	H74433	**91.–**	84.49						■	
14	Set cadre décor Nero	H74430	**91.–**	84.49							■
15	Set cadre décor blanc	H74431	**91.–**	84.49							■

Un réfrigérateur avec des fonctions supplémentaires

Le FoodCenter offre beaucoup d'espace et des fonctions très pratiques. Il se compose de compartiments de réfrigération et de congélation et d'un distributeur d'eau et de glaçons.

Le FoodCenter, un réfrigérateur aux dimensions généreuses de style américain doté de fonctions supplémentaires, est idéal pour les grandes familles et tous ceux qui font régulièrement le plein de courses.

Réfrigération parfaite partout

La commande TouchControl et l'écran LCD permettent de régler séparément la température du compartiment réfrigérant et du compartiment de congélation. Dans le bac à légumes, il est possible de régler l'humidité individuellement – les fruits et légumes restent ainsi beaux et frais plus longtemps. Dans le tiroir FreshBox supérieur règnent les températures les plus basses, idéales pour la conservation des viandes et des poissons.

La réfrigération dynamique assure une circulation et une répartition uniformes de l'air froid ainsi que des températures stables aux différents niveaux de l'espace de réfrigération. Ceci permet de ranger les aliments de manière flexible dans le réfrigérateur.

Malgré sa taille et des fonctions supplémentaires telles que NoFrost, le FoodCenter affiche une faible consommation d'énergie: il atteint la classe d'efficacité énergétique A+++.

Eau fraîche et glaçons

Le distributeur d'eau fournit de l'eau fraîche réfrigérée 24h/24. Les glaçons et la glace pilée sont produits sur simple pression d'une touche. Seule condition pour l'utilisation du distributeur d'eau fraîche: un raccordement direct au réseau d'eau potable.

Un équipement pratique

Les compartiments de réfrigération et de congélation sont équipés de tiroirs télescopiques pratiques qui permettent d'accéder directement à tous les aliments. L'équipement comprend également un rayon pour quatre bouteilles permettant de stocker, à l'horizontale, toutes sortes de boissons. Un éclairage intérieur à LED économe en électricité permet de tout voir malgré les dimensions généreuses de l'appareil.

L'air froid est dirigé au travers d'un filtre alvéolaire à charbon actif qui absorbe et neutralise les odeurs. Ce filtre affiche une longévité équivalente à celle de l'appareil et ne doit donc pas être remplacé.

Polaris S

Un immense confort: le FoodCenter est aussi esthétique que fonctionnel.

Equipement

Caractéristiques

- Capacité utile totale 541 l
- Capacité utile du compartiment réfrigération 368 l
- Capacité utile du compartiment congélation 173 l
- Tiroir avec régulation de l'humidité
- Distributeur de glaçons et d'eau
- Eclairage LED
- Rayon à bouteilles
- TouchClean
- Niveau sonore 42 dB(A)

Informations sur l'appareil

Dimensions (H × L × P) 1756×910×783 mm
Raccordement 220–240 V~ 190 W 10 A

A+ Efficacité énergétique
348 kWh/a

Finition	N° d'article	**Prix TVA incl.** hors TVA	
ChromeClass			
En pose libre	5200300021	**6090.–**	5654.60
TAR		**49.87**	46.30

Dessins cotés

Polaris S

- Tuyau métallique flexible 3 m pour arrivée d'eau au dos de l'appareil (filetage du raccord ¾").
- Pression d'arrivée d'eau: min. 2 bar (0,2 MPa), max. 8 bar (0,8 MPa).
- Aucune évacuation d'eau n'est à prévoir.
- Les bacs intérieurs ne s'enlèvent que si les portes sont ouvertes à au moins 122° (compartiment de congélation) et à 122° (compartiment de réfrigération).

Valable pour les numéros d'article

Polaris S

5200300021

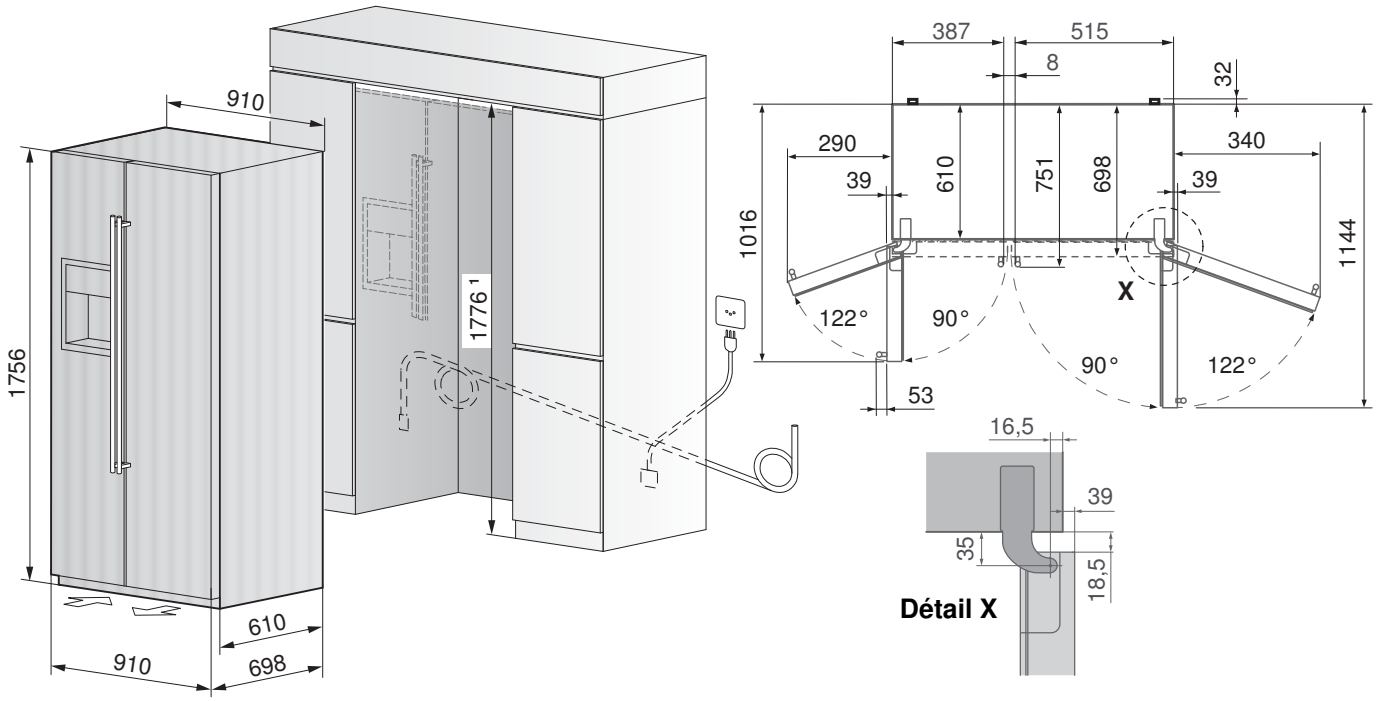

[1] La hauteur de niche doit être impérativement respectée du fait de l'aération de l'appareil.

L'appareil peut être monté avec un encastrement à fleur avec l'avant, à fleur avec le boîtier ou en saillie.

Variantes de montage

A fleur avec l'avant

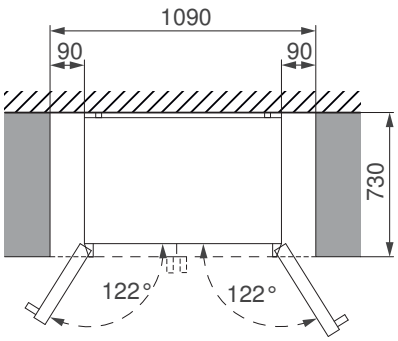

A fleur avec le boîtier

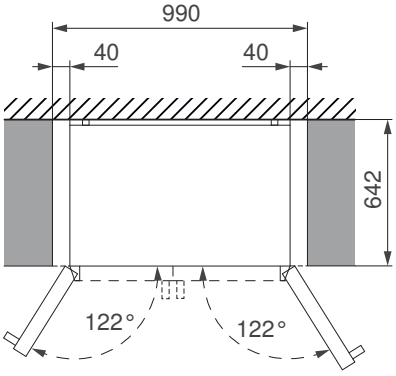

En saillie

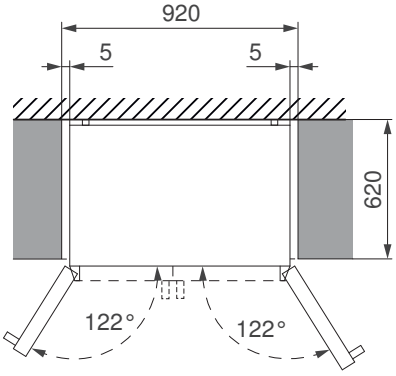

Les raccordements électriques et d'arrivée d'eau réalisés par le client ne doivent pas être placés derrière l'appareil. L'appareil doit pouvoir être sorti de la niche à tout moment sans avoir à démonter des éléments de meuble.

Vous trouverez des informations détaillées sur **vzug.com**

Fours à vapeur/fours électriques et cuisinières électriques 60

FEA

La présente déclaration de marchandise normalisée répond aux directives publiées par la FEA (Association Suisse des Fabricants et Fournisseurs d'Appareils électrodomestiques)

Marque		V-ZUG SA									
Modèle		**Combi-Steam MSLQ CST MSLQ 60**	**Combi-Steam HSL CST HSL 60**	**Steam HSE ST HSE 60**	**Combi-Steam XSL CST XSL 60**	**Combi-Steam XSL CST XSL 60 F**	**Combair-Steam SL CS SL 60**	**Combair-Steam SE CS SE 60**	**Combair SLP BC SLP 60**	**Combair SL BC SL 60**	**Combair SEP BC SEP DV 60**
Catégorie/type d'appareil		Fours à vapeur							Fours		
Illustration voir page		24	26	26	25	25	27	28	54	55	56
Efficacité et consommation [1]											
Classe d'efficacité énergétique de A+++ (plus économe) à D (moins économe)		A	A+	–	A+	A+	A	A	A	A	A
Consommation d'énergie, chaleur conventionnelle [5]	kWh/cycle	0,79	–	–	–	–	0,7	0,7	0,85	0,86	0,96
Consommation d'énergie, air chaud/chaleur tournante [6]	kWh/cycle	0,67	0,47	–	0,53	0,53	0,67	0,67	0,7	0,7	0,79
Consommation d'énergie en mode veille (activé/désactivé)	W	0,95/0,10	0,80/0,10	0,80/0,10	0,95/0,10	0,95/0,10	0,95/0,10	0,80/0,10	0,95/0,10	0,95/0,10	0,80/0,10
Consommation d'énergie autonettoyage pyrolytique	kWh/cycle	–	–	–	–	–	–	–	3,1	–	3,1
Nombre d'espaces de cuisson		1	1	1	1	1	1	1	1	1	1
Volume par espace de cuisson	l	55	34	36	51	51	55	55	68	68	68
Caractéristiques d'utilisation [1]											
Température max. réglable pour chaleur voûte et sole, chaleur tournante	°C	230/230	–/230	–/–	–/230	–/230	230/230	230/230	300/280	280/250	300/280
Température de vapeur	°C	30-100	30-100	30-100	30-100	30-100	30-100	30-100	–	–	–
Puissance de sortie du micro-ondes	W	700	–	–	–	–	–	–	–	–	–
Surface utile du gril	cm^2	1100	–	–	–	–	1100	1100	1300	1300	1300
Volume utile de l'espace de cuisson	l	55	34	36	51	51	55	55	68	68	68
Dimensions de l'appareil [2]											
Hauteur	cm	59,8	37,8	37,8	45,4	45,4	59,8*	59,8*	59,8*	59,8*	59,8*
Largeur	cm	59,6	59,7	59,7	59,7	59,7	59,6	59,6	59,6	59,6	59,6
Profondeur (depuis la façade du meuble)	cm	56,9	56,9	56,9	56,9	56,9	56,9	56,9	56,9	56,9	56,9
Profondeur porte ouverte (depuis la façade du meuble)	cm	44,0	29,5	29,5	34,1	34,1	44,0	44,0	44,0	44,0	44,0
Poids à vide 3)											
Poids de l'appareil SMS 55/ EURO 60	kg	52	28	24	36	36	44	44	54	49	54
Equipement											
Garantie		2 ans									
Four	petit/moyen/grand	moyen	petit	moyen	moyen	moyen	moyen	moyen	grand	grand	grand
Dimensions intérieures H x L x P	mm	31,9/43,75/39,2	25/35,1/38,5	25/35,1/39,75	27,2/46,6/40	27,2/46,6/40	31,9/43,75/39,2	31,9/43,75/39,2	35,1/46,4/41,6	35,1/46,4/41,6	35,1/46,4/41,6
Eclairage/vitre		●/●	●/●	–/●	●/●	●/●	●/●	●/●	●/●	●/●	●/●
Système de chauffe chaleur voûte et sole		●	–	–	–	–	●	●	●	●	●
Chaleur tournante		–	–	–	–	–	–	–	–	–	–
Air chaud		●	●	–	●	●	●	●	●	●	●
Vapeur		●	●	●	●	●	●	●	–	–	–
Micro-ondes		●	–	–	–	–	–	–	–	–	–
Nettoyage catalytique		–	–	–	–	–	–	–	–	–	–
Nettoyage pyrolytique		–	–	–	–	–	–	–	●	–	●
Corps de chauffe du gril existant/pouvant être ajouté		●/–	–/–	–/–	–/–	–/–	●/–	●/–	●/–	●/–	●/–
Moteur tourne-broche/gril chaleur tournante		–/●	–/–	–/–	–/–	–/–	–/●	–/●	●/●	●/●	–/●
Programmateur/minuterie		●/●	●/●	●/●	●/●	●/●	●/●	●/●	●/●	●/●	●/●
Tiroir intégré/tiroir intégré chauffant		–/–	–/–	–/–	–/–	–/–	–/○	–/○	–/○	–/○	–/–
Raccordement électrique											
Puissance nominale max.	kW	3,7/5,7	3,5	2,2	3,7/3,8	3,7	3,7/4,7	3,7/4,7	3,4	3,4	3,4
Puissance totale raccordée max.	kW	3,7/5,7	3,5	2,2	3,7/3,8	3,7	3,7/4,7	3,7/4,7	3,4	3,4	3,4
Tension	V	230~/400 2N~	230~/400 2N~	230~	230~/400 2N~	230~/400 2N~	230~/400 2N~	230~/400 2N~	230~/400 2N ~	230~/400 2N~	230~/400 2N~
Fusible	A	1×16/2×16	1×16/2×10	10	1×16/2×10	1×16/2×10	1×16/2×10	1×16/2×10	1×16/2×10	1×16/2×10	1×16/2×10
Sécurité et SAV											
Pays de provenance		CH									
SAV effectué par		V-ZUG SA									
Nom et adresse du fabricant		V-ZUG SA, Industriestrasse 66, 6302 Zoug									

Explications

–/○/● Non disponible/en option/disponible

1) Valeurs établies selon la norme EN 50304/60350 en vigueur

2) Pour les appareils encastrables, voir dimensions sur les fiches d'instructions et le prospectus

3) Pour les appareils destinés à être encastrés dans des armoires, vérifier si l'armoire peut supporter le poids de l'appareil.

4) Lors du chauffage d'une charge standard, par espace de cuisson.

5) Lors du chauffage d'une charge standard, par espace de cuisson.

6) Méthodes de mesure, voir règlement UE n° 66/2014, annexe II, chap. 1

7) Pour certains appareils avec encastrement inférieur: 43,9 cm

Remarque: état des données 01/2020. Sous réserve de modifications.

en collaboration avec des organisations de consommateurs. La déclaration de marchandise repose sur les normes de la CEI, Commission électrotechnique internationale (Commission technique CT 59).

	Combair SEP BC SEP 60	Combair SE BC SE 60	Combair V600	Combair V400	Combair V200	Combair XSLP BC XSLP 60	Combair XSL BC XSL 60	Combair XSEP BC XSEP 60	Combair XSE BC XSE 60	Combair HSE BC HSE 60	Combair V600	Combair V400	Combair V200
	Fours					Fours compacts				Minifours	Cuisinières		
	56	57	61/62	63	64	58	58	59	59	60	87/88	89	90
	A	A	A	A	A	A	A	A	A	A	A	A	A
	0,96	0,93	0,8	0,8	0,8	0,8	0,79	0,88	0,93	0,81	0,8	0,8	0,8
	0,79	0,79	0,79	0,79	–	0,66	0,65	0,72	0,72	0,63	0,79	0,79	–
	0,80/0,10	0,80/0,10	0,79/0,35	–/0,35	–/0,35	0,95/0,10	0,95/0,10	0,80/0,10	0,80/0,10	0,80/0,10	0,79/0,35	–/0,35	–/0,35
	3,1	–	–	–	–	3,1	–	3,1	–	–	–	–	–
	1	1	1	1	1	1	1	1	1	1	1	1	1
	68	68	69	69	69	50	50	50	50	39	69	69	69
	300/280	280/250	280/280	280/280	280/–	280/250	280/250	280/250	280/250	250/250	280/280	280/280	280/–
	–	–	–	–	–	–	–	–	–	–	–	–	–
	–	–	–	–	–	–	–	–	–	–	–	–	–
	1300	1300	1100	1100	–	1300	1300	1300	1300	1300	1100	1100	–
	68	68	69	69	69	50	50	50	50	39	69	69	69
	59,8*	59,8*	59,8	59,8	59,8	45,4	45,4	45,4	45,4	37,8	59,8	59,8	59,8
	59,6	59,6	59,4	59,4	59,4	59,6	59,6	59,6	59,6	59,6	59,6	59,6	59,6
	56,9	56,9	56,9	56,9	56,9	56,9	56,9	56,9	56,9	56,9	56,9	56,9	56,9
	44,0	44,0	48,3	48,3	48,3	34,1	34,1	34,1	34,1	29,5	48,3[7)]	48,3[7)]	48,3[7)]
	52	48	36	36	35	37	36	37	36	29	37	37	35
	grand	grand	grand	grand	grand	moyen	moyen	moyen	moyen	moyen	grand	grand	grand
	35,1/46,4/41,6	35,1/46,4/41,6	39,3/45,8/38,5	39,3/45,8/38,5	39,3/45,8/38,5	26,25/46,4/41,1	26,25/46,4/41,1	26,25/46,4/41,1	26,25/46,4/41,1	20,8/46/40,15	39,3/45,8/38,5	39,3/45,8/38,5	39,3/45,8/38,5
	●/●	●/●	●/●	●/●	●/●	●/●	●/●	●/●	●/●	●/●	●/●	●/●	●/●
	●	●	●	●	●	●	●	●	●	●	●	●	●
	–	–	–	–	–	–	–	–	–	–	–	–	–
	●	●	●	●	–	●	●	●	●	●	●	●	–
	–	–	–	–	–	–	–	–	–	–	–	–	–
	–	–	–	–	–	–	–	–	–	–	–	–	–
	–	–	–	–	–	–	–	–	–	–	–	–	–
	●	–	–	–	–	●	–	●	–	–	–	–	–
	●/–	●/–	●/–	●/–	–/–	●/–	●/–	●/–	●/–	●/–	●/–	●/–	–/–
	–/●	–/●	–/●	–/●	–/–	–/●	–/●	–/●	–/●	–/●	–/●	–/●	–/–
	●/●	●/●	●/●	–/–	–/–	●/●	●/●	●/●	●/●	●/●	●/●	–/–	–/–
	–/○	–/○	–/○	–/–	–/–	–/–	–/–	–/–	–/–	–/–	–/○	–/–	–/–
	3,4	3,4	3,3/3,7	3,3	2,3	3,3	3,3	3,3	3,3	3,1	3,3/3,7	3,3	2,3
	3,4	3,4	3,3/3,7	3,3	2,3	3,3	3,3	3,3	3,3	3,1	11,3/11,7	11,3	10,2
	230~/400 2N~	230~/400 2N~	400 2~	400 2~	400 2~	230~/400 2N~	230~/400 2N~	230~/400 2N~	230~/400 2N~	230~/400 2N~	400 3~/2~	400 3~/2~	400 3~/2~
	1×16/2×10	1×16/2×10	2×10	2×10	2×6	1×16/2×10	1×16/2×10	1×16/2×10	1×16/2×10	1×16/2×10	3×16/2×20	3×16/2×20	3×10/2×20

Fours à vapeur/fours électriques et cuisinières électriques 55

FEA

La présente déclaration de marchandise normalisée répond aux directives publiées par la FEA (Association Suisse des Fabricants et Fournisseurs d'Appareils électrodomestiques)

Marque		V-ZUG SA						
Modèle		**Combi-Steam MSLQ CST MSLQ**	**Combi-Steam HSL CST HSL**	**Steam HSE ST HSE**	**Combair-Steam SL CS SL**	**Combair-Steam SE CS SE**	**Combair SLP BC SLP**	**Combair SL BC SL**
Catégorie/type d'appareil		Fours à vapeur					Fours	
Illustration voir page		33	34	34	35	36	71	72
Efficacité et consommation [1]								
Classe d'efficacité énergétique	de A+++ (plus économe) à D (moins économe)	A	A+	–	A	A	A	A
Consommation d'énergie, chaleur conventionnelle [5]	kWh/cycle	0,79	–	–	0,7	0,7	0,85	0,86
Consommation d'énergie, air chaud/chaleur tournante [6]	kWh/cycle	0,67	0,47	–	0,67	0,67	0,7	0,7
Consommation d'énergie en mode veille (activé/désactivé)	W	0,95/0,10	0,80/0,10	0,80/0,10	0,95/0,10	0,80/0,10	0,95/0,10	0,95/0,10
Consommation d'énergie autonettoyage pyrolytique	kWh/cycle	–	–	–	–	–	3,1	–
Nombre d'espaces de cuisson		1	1	1	1	1	1	1
Volume par espace de cuisson	l	55	34	36	55	55	68	68
Caractéristiques d'utilisation [1]								
Température max. réglable pour chaleur voûte et sole, chaleur tournante	°C	230/230	–/230	–/–	230/230	230/230	300/280	280/250
Température de vapeur	°C	30-100	30-100	30-100	30-100	30-100	–	–
Puissance de sortie du micro-ondes	W	700	–	–	–	–	–	–
Surface utile du gril	cm^2	1100	–	–	1100	1100	1300	1300
Volume utile de l'espace de cuisson	l	55	34	36	55	55	68	68
Dimensions de l'appareil [2]								
Hauteur	cm	75,9	37,8	37,8	75,9*	75,9*	75,9*	75,9*
Largeur	cm	54,8	54,8	54,8	54,8	54,8	54,8	54,8
Profondeur (depuis la façade du meuble)	cm	56,9	56,9	56,9	56,9	56,9	56,9	56,9
Profondeur porte ouverte (depuis la façade du meuble)	cm	44,0	29,5	29,5	44,0	44,0	44,0	44,0
Poids à vide 3)								
Poids de l'appareil SMS 55/ EURO 60	kg	52	28	24	44	44	54	49
Equipement								
Garantie		2 ans						
Four	petit/moyen/grand	moyen	petit	moyen	moyen	moyen	grand	grand
Dimensions intérieures H x L x P	mm	31,9/43,75/39,2	25/35,1/38,5	25/35,1/39,75	31,9/43,75/39,2	31,9/43,75/39,2	35,1/46,4/41,6	35,1/46,4/41,6
Eclairage/vitre		●/●	●/●	–/●	●/●	●/●	●/●	●/●
Système de chauffe chaleur voûte et sole		●	–	–	●	●	●	●
Chaleur tournante		–	–	–	–	–	–	–
Air chaud		●	●	–	●	●	●	●
Vapeur		●	●	●	●	●	–	–
Micro-ondes		●	–	–	–	–	–	–
Nettoyage catalytique		–	–	–	–	–	–	–
Nettoyage pyrolytique		–	–	–	–	–	●	–
Corps de chauffe du gril existant/pouvant être adapté		●/–	–/–	–/–	●/–	●/–	●/–	●/–
Moteur tourne-broche/gril chaleur tournante		–/●	–/–	–/–	–/●	–/●	●/●	●/●
Programmateur/minuterie		●/●	●/●	●/●	●/●	●/●	●/●	●/●
Tiroir intégré/tiroir intégré chauffant		–/●	–/–	–/–	–/●	●/●	–/●	–/●
Raccordement électrique								
Puissance nominale max.	kW	3,7/5,7	3,5	2,2	3,7/4,7	3,7/4,7	3,4	3,4
Puissance totale raccordée max.	kW	3,7/5,7	3,5	2,2	3,7/4,7	3,7/4,7	3,4	3,4
Tension	V	230~/400 2N~	230~/400 2N~	230~	230~/400 2N~	230~/400 2N~	230~/400 2N ~	230~/400 2N~
Fusible	A	1×16/2×16	1×16/2×10	10	1×16/2×10	1×16/2×10	1×16/2×10	1×16/2×10
Sécurité et SAV								
Pays de provenance		CH						
SAV effectué par		V-ZUG SA						
Nom et adresse du fabricant		V-ZUG SA, Industriestrasse 66, 6302 Zoug						

Explications

–/○/● Non disponible/en option/disponible

1) Valeurs établies selon la norme EN 50304/60350 en vigueur

2) Pour les appareils encastrables, voir dimensions sur les fiches d'instructions et le prospectus

3) Pour les appareils destinés à être encastrés dans des armoires, vérifier si l'armoire peut supporter le poids de l'appareil.

4) Lors du chauffage d'une charge standard, par espace de cuisson.

5) Lors du chauffage d'une charge standard, par espace de cuisson.

6) Méthodes de mesure, voir règlement UE n° 66/2014, annexe II, chap. 1

7) Pour certains appareils avec encastrement inférieur: 43,9 cm

Remarque: état des données 01/2020. Sous réserve de modifications.

en collaboration avec des organisations de consommateurs. La déclaration de marchandise repose sur les normes de la CEI, Commission électrotechnique internationale (Commission technique CT 59).

	Combair SEP BC SEP DV	Combair SEP BC SEP	Combair SE BC SE DV	Combair SE BC SE	Combair V600	Combair V400	Combair V200	Combair V600	Combair V400	Combair V200
				Fours					Cuisinières	
	73	73	74	74	76/77	78/79	80	95/96	97	97
	A	A	A	A	A	A	A	A	A	A
	0,96	0,96	0,93	0,93	0,8	0,8	0,8	0,8	0,8	0,8
	0,79	0,79	0,79	0,79	0,79	0,79	–	0,79	0,79	–
	0,80/0,10	0,80/0,10	0,80/0,10	0,80/0,10	0,79/0,35	–/0,35	–/0,35	0,79/0,35	–/0,35	–/0,35
	3,1	3,1	–	–	–	–	–	–	–	–
	1	1	1	1	1	1	1	1	1	1
	68	68	68	68	69	69	69	69	69	69
	300/280	300/280	280/250	280/250	280/280	280/280	280/–	280/280	280/280	280/–
	–	–	–	–	–	–	–	–	–	–
	–	–	–	–	–	–	–	–	–	–
	1300	1300	1300	1300	1100	1100	–	1100	1100	–
	68	68	68	68	69	69	69	69	69	69
	75,9*	75,9*	75,9*	75,9*	75,9	75,9	75,9	75,9	75,9	75,9
	54,8	54,8	54,8	54,8	54,4	54,4	54,4	54,8	54,8	54,8
	56,9	56,9	56,9	56,9	56,9	56,9	56,9	56,9	56,9	56,9
	44,0	44,0	44,0	44,0	48,3	48,3	48,3	48,3[7)]	48,3[7)]	48,3[7)]
	54	52	48	48	47	45	45	48	46	44
	grand	grand	grand	grand	grand	grand	grand	grand	grand	grand
	35,1/46,4/41,6	35,1/46,4/41,6	35,1/46,4/41,6	35,1/46,4/41,6	39,3/45,8/38,5	39,3/45,8/38,5	39,3/45,8/38,5	39,3/45,8/38,5	39,3/45,8/38,5	39,3/45,8/38,5
	●/●	●/●	●/●	●/●	●/●	●/●	●/●	●/●	●/●	●/●
	●	●	●	●	●	●	●	●	●	●
	–	–	–	–	–	–	–	–	–	–
	●	●	●	●	●	●	–	●	●	–
	–	–	–	–	–	–	–	–	–	–
	–	–	–	–	–	–	–	–	–	–
	–	–	–	–	–	–	–	–	–	–
	●	●	–	–	–	–	–	–	–	–
	●/–	●/–	●/–	●/–	●/–	●/–	–/–	●/–	●/–	–/–
	–/●	–/●	–/●	–/●	–/●	–/●	–/–	–/●	–/●	–/–
	●/●	●/●	●/●	●/●	●/●	–/–	–/–	●/●	–/–	–/–
	●/○	●/○	●/○	●/○	●/○	●/–	●/–	●/○	●/–	●/–
	3,4	3,4	3,4	3,4	3,3/3,7	3,3	2,3	3,3/3,7	3,3	2,3
	3,4	3,4	3,4	3,4	3,3/3,7	3,3	2,3	11,3/11,7	11,3	10,2
	230~/400 2N~	230~/400 2N~	230~/400 2N~	230~/400 2N~	400 2~	400 2~	400 2~	400 3~/2~	400 3~/2~	400 3~/2~
	1×16/2×10	1×16/2×10	1×16/2×10	1×16/2×10	2×10	2×10	2×6	3×16/2×20	3×16/2×20	3×10/2×20

Micro-ondes 60

FEA

La présente déclaration de marchandise normalisée répond aux directives publiées par la FEA (Association Suisse des Fabricants et Fournisseurs d'Appareils électrodomestiques)

Désignation commerciale		Miwell-Combi XSL 60	Miwell-Combi HSL 60	Miwell HSL 60	Miwell V400
Désignation de type		**MWC XSL 60**	**MWC HSL 60**	**MW HSL 60**	**MW L 60**
Illustration	**page**	120	120	121	121
Caractéristiques d'utilisation					
Puissance de sortie du micro-ondes	W	50–900	50–1000	50–1000	160-750
Puissance du gril	W	1600	800	800	–
Dimensions					
Dimensions de l'appareil (H x L x P)	mm	454 × 596 × 567	378 × 596 × 516	378 × 596 × 470	378 × 596 × 320
Dimensions de l'espace de cuisson (H x L x P)	mm	210 × 450 × 420	200 × 405 × 380	200 × 405 × 380	187 × 370 × 290
Volume	l	40	31	31	22
Poids à vide	**kg**	35	29	28	21,5
Raccordement électrique					
Raccordement		230 V~ 50 Hz	230 V~ 50 Hz	230 V~ 50 Hz	230 V~ 50 Hz
Puissance raccordée		2800 W	2300 W	2300 W	1300 W
Fusible		16 A	10 A	10 A	10 A
Câble d'alimentation		1,4 m sans fiche	1,2 m avec fiche	1,2 m avec fiche	1,2 m avec fiche
Sécurité et SAV					
Conforme aux normes de sécurité suisses		Testé par Electrosuisse			
Pays de provenance		I			
Garantie		2 ans			
SAV effectué par		V-ZUG SA			
Nom et adresse du fabricant		V-ZUG SA, Industriestrasse 66, 6302 Zoug			

Micro-ondes 55

Désignation commerciale		Miwell-Combi HSL	Miwell HSL	Miwell V400
Désignation de type		**MWC HSL**	**MW HSL**	**MW L**
Illustration	**page**	125	125	126
Caractéristiques d'utilisation				
Puissance de sortie du micro-ondes	W	50-1000	50-1000	160-750
Puissance du gril	W	800	800	–
Dimensions				
Dimensions de l'appareil (H x L x P)	mm	378 × 548 × 516	378 × 548 × 470	378 × 548 × 320
Dimensions de l'espace de cuisson (H x L x P)	mm	200 × 405 × 380	200 × 405 × 380	187 × 370 × 290
Volume	l	31	31	22
Poids à vide	**kg**	29	28	21,5
Raccordement électrique				
Raccordement		230 V~ 50 Hz	230 V~ 50 Hz	230 V~ 50 Hz
Puissance raccordée		2300 W	2300 W	1300 W
Fusible		10 A	10 A	10 A
Câble d'alimentation		1,2 m avec fiche	1,2 m avec fiche	1,2 m avec fiche
Sécurité et SAV				
Conforme aux normes de sécurité suisses		Testé par Electrosuisse		
Pays de provenance		I		
Garantie		2 ans		
SAV effectué par		V-ZUG SA		
Nom et adresse du fabricant		V-ZUG SA, Industriestrasse 66, 6302 Zoug		

Tiroirs sous vide et tiroirs chauffants 60

en collaboration avec des organisations de consommateurs. La déclaration de marchandise repose sur les normes de la CEI, Commission électrotechnique internationale (Commission technique CT 59).

Désignation commerciale		Tiroir sous-vide		Tiroir chauffant					
Désignation de type		**VS 60 144**	**VS 60 144 Vi**	**WS 60 144**	**WS 60 144 Vi**	**WS 60 162**	**WS 60 220**	**WS 60 283**	**WS 60 312**
Illustration	**page**	107	107	111	111	110	110	109	109
Dimensions de l'appareil									
Dimensions extérieures (H x L x P)	mm	142 × 596 × 547	142 × 596 × 547	142 × 596 × 547	142 × 596 × 547	160 × 596 × 547	218 × 596 × 547	281 × 596 × 547	310 × 596 × 547
Dimensions intérieures (H x L x P)	mm	95 × 350 × 285	95 × 350 × 285	98 × 515 × 457	98 × 515 × 457	116 × 515 × 457	174 × 515 × 457	236 × 515 × 457	236 × 515 × 457
Volume dm	^{3}	7,8	7,8	23	23	27,3	41	55,5	55,5
Poids à vide	kg	25	25	17	17	17,5	18,5	21	22
Raccordement électrique									
Raccordement		220–240 V~ 50/60 Hz	220–240 V~ 50/60 Hz	230 V~ 50 Hz	230 V~ 50 Hz	230 V~ 50 Hz	230 V~ 50 Hz	230 V~ 50 Hz	230 V~ 50 Hz
Puissance raccordée		320 W	320 W	810 W	810 W	810 W	810 W	810 W	810 W
Fusible		10 A	10 A	10 A	10 A	10 A	10 A	10 A	10 A
Câble d'alimentation		1,7 m avec fiche	1,7 m avec fiche	1,7 m avec fiche	1,7 m avec fiche	1,7 m avec fiche	1,7 m avec fiche	1,7 m avec fiche	1,7 m avec fiche
Sécurité et SAV									
Conforme aux normes de sécurité suisses		Ⓢ Testé par Electrosuisse							
Pays de provenance		SK							
Garantie		2 ans							
SAV effectué par		V-ZUG SA							
Nom et adresse du fabricant		V-ZUG SA, Industriestrasse 66, 6302 Zoug							

Tiroirs chauffants 55

Désignation commerciale			
Désignation de type		**WS 55 162**	**WS 55 220**
Illustration	**page**	112	112
Dimensions de l'appareil			
Dimensions extérieures (H x L x P)	mm	160 × 548 × 547	218 × 548 × 547
Dimensions intérieures (H x L x P)	mm	116 × 515 × 457	174 × 515 × 457
Volume dm	^{3}	27,3	40,9
Poids à vide	kg	17,5	18,5
Raccordement électrique			
Raccordement		230 V~ 50 Hz	230 V~ 50 Hz
Puissance raccordée		810 W	810 W
Fusible		10 A	10 A
Câble d'alimentation		1,7 m avec fiche	1,7 m avec fiche
Sécurité et SAV			
Conforme aux normes de sécurité suisses		Ⓢ Testé par Electrosuisse	
Pays de provenance		SK	
Garantie		2 ans	
SAV effectué par		V-ZUG SA	
Nom et adresse du fabricant		V-ZUG SA, Industriestrasse 66, 6302 Zoug	

Coffee-Center 60

La présente déclaration de marchandise normalisée répond aux directives publiées par la FEA (Association Suisse des Fabricants et Fournisseurs d'Appareils électrodomestiques) en collaboration avec des organisations de consommateurs. La déclaration de marchandise repose sur les normes de la CEI, Commission électrotechnique internationale (Commission technique CT 59) et du CENELEC, Comité Européen de Normalisation Electrotechnique (Commission technique CT 59X).

Marque		**V-ZUG SA**	
Type d'appareil		**Appareil entièrement automatique**	
Modèle		**Supremo HSL**	**Supremo XSL**
Réf. modèle		**CCS HSL 60**	**CCS XSL 60**
Illustration	**page**	130	130
Données de consommation			
Classe d'efficacité énergétique [1] de A (plus économe) à D (moins économe)		A	A
Consommation d'énergie annuelle [1]	kWh	45	64
Fonction d'économie d'énergie		●	●
Arrêt automatique programmable	min	15-180	15-180
Caractéristiques d'utilisation			
Appareils entièrement automatiques		●	●
Machines à capsules/à portions individuelles		–	–
Machines à tamis		–	–
Buse eau chaude		●	●
Buse vapeur		–	●
Buse mousse de cappuccino		–	●
Fonction chocolat au lait		–	–
Type de construction			
Appareil à pose libre		–	–
Appareil encastrable		●	●
Dimensions [2]			
Hauteur	cm	378	454
Largeur	cm	596	596
Profondeur	cm	412	412
Poids à vide	**kg**	20,5	23
Caractéristiques techniques			
Alimentation électrique (raccordement électrique selon plaque signalétique)			
Tension	V	230 V~ 50 Hz	230 V~ 50 Hz
Puissance	W	1350	1350
Capacité			
Réservoir d'eau	l	1,8	2,3
Réservoir à café (grains)	g	200	350
Réservoir à lait	l	0,75	0,5
Buse de sortie (café/lait)			
Réglable en hauteur de/à	cm	8-11	8,5-14
Sécurité et SAV			
Conforme aux normes de sécurité suisses		Ⓢ Testé par Electrosuisse	
Pays de provenance		I	
Garantie		2 ans	
SAV effectué par		V-ZUG SA	
Nom et adresse du fabricant		V-ZUG SA, Industriestrasse 66, 6302 Zoug	

Explications

● Disponible ou Oui

– Non disponible ou Non

[1] Valeurs établies selon les méthodes de mesure FEA en vigueur.

[2] Pour les appareils encastrables, dimensions de la niche. Les autres dimensions figurent dans le prospectus.

Remarque: état des données 01/2020. Sous réserve de modifications.
Pour les appareils exposés, l'étiquette énergie renseigne sur les données effectives.

Coffee-Center 55

La présente déclaration de marchandise normalisée répond aux directives publiées par la FEA (Association Suisse des Fabricants et Fournisseurs d'Appareils électrodomestiques) en collaboration avec des organisations de consommateurs. La déclaration de marchandise repose sur les normes de la CEI, Commission électrotechnique internationale (Commission technique CT 59) et du CENELEC, Comité Européen de Normalisation Electrotechnique (Commission technique CT 59X).

Marque		**V-ZUG SA**
Type d'appareil		**Appareil entièrement automatique**
Modèle		**Supremo HSL**
Réf. modèle		**CCS HSL**
Illustration	**page**	131
Données de consommation		
Classe d'efficacité énergétique [1] de A (plus économe) à D (moins économe)		A
Consommation d'énergie annuelle [1]	kWh	45
Fonction d'économie d'énergie		●
Arrêt automatique programmable	min	15–180
Caractéristiques d'utilisation		
Appareils entièrement automatiques		●
Machines à capsules/à portions individuelles		–
Machines à tamis		–
Buse eau chaude		●
Buse vapeur		–
Buse mousse de cappuccino		–
Fonction chocolat au lait		–
Type de construction		
Appareil à pose libre		–
Appareil encastrable		●
Dimensions [2]		
Hauteur	cm	378
Largeur	cm	596
Profondeur	cm	412
Poids à vide	**kg**	20,5
Caractéristiques techniques		
Alimentation électrique (raccordement électrique selon plaque signalétique)		
Tension	V	230 V~ 50 Hz
Puissance	W	1350
Capacité		
Réservoir d'eau	l	1,8
Réservoir à café (grains)	g	200
Réservoir à lait	l	0,75
Buse de sortie (café/lait)		
Réglable en hauteur de/à	cm	8-11
Sécurité et SAV		
Conforme aux normes de sécurité suisses		Ⓢ Testé par Electrosuisse
Pays de provenance		I
Garantie		2 ans
SAV effectué par		V-ZUG SA
Nom et adresse du fabricant		V-ZUG SA, Industriestrasse 66, 6302 Zoug

Explications
- ● Disponible ou Oui
- – Non disponible ou Non

[1] Valeurs établies selon les méthodes de mesure FEA en vigueur.

[2] Pour les appareils encastrables, dimensions de la niche. Les autres dimensions figurent dans le prospectus.

Remarque: état des données 01/2020. Sous réserve de modifications.
Pour les appareils exposés, l'étiquette énergie renseigne sur les données effectives.

Plans de cuisson en vitrocéramique, à induction, Toptronic et CookTop (Quicklight)

	Modèle	Cadre standard	Cadre surdimensionné	DualDesign	Poids en kg	Dimensions extérieures L/P en mm	Découpe du plan de travail L/P en mm	Tension d'alimentation Puissance raccordée	Explication relative au raccordement
Induction/Pages 144–157	GK27TIMSZ			●	6,5	384 × 501	390 × 507 / dimensions du support: 373 × 490	230 V~ 3700 W 16 A	Tension de service: 230 V~, 1 conducteur polaire/neutre/de mise à la terre
	GK47IMDF				10,5	571 × 501	577 × 507 / dimensions du support: 560 × 490	400 V2N~ 7400 W 16 A	Tension de service: 230 V~, 2 conducteurs polaires/neutres/de mise à la terre
	GK47IMADF				12	761 × 501	767 × 507 / dimensions du support: 750 × 490	400 V2N~ 7400 W 16 A	
	GK46/47TIMSC/0 CookTopInduction V4000	●			10,5	584 × 514	560 × 490	400 V2N~ 7400 W 16 A	
	GK47TIMSZ/0			●	10,5	571 × 501	577 × 507 / dimensions du support: 560 × 490	400 V2N~ 7400 W 16 A	
	GK56TIMSC CookTopInduction V6000	●			18,5	910 × 514	886 × 490	400 V3N~ 11 100 W 16 A	Tension de service: 230 V~, 3 conducteurs polaires/neutres/de mise à la terre
	GK56/57TIMSZ/0 CookTopInduction V6000			●	18,5	897 × 501	903 × 507 / dimensions du support: 886 × 490	400 V3N~ 11 100 W 16 A	
	GK11TIFKZS / CookTopInduction V6000 FullFlex			●	26	897 × 501	903 × 507 / dimensions du support: 886 × 490	400 V3N~ 11 100 W 16 A	
	CookTopInduction V6000 FullFlex			●	18,4	691 × 501	697 × 507 / dimensions du support: 680 × 490	400 V2N~ 7400 W 16 A	Tension de service: 230 V~, 2 conducteurs polaires/neutres/de mise à la terre
	GK17TIYSZ Teppan Yaki			●	8	384 × 501	390 × 507 / dimensions du support: 373 × 490	230 V~ 2800 W 16 A	Tension de service: 230 V~, 1 conducteur polaire/neutre/de mise à la terre
	GK27TIYSZ Teppan Yaki			●	12,5	571 × 501	577 × 507 / dimensions du support: 560 × 490	400 V2N~ 5600 W 16 A	Tension de service: 230 V~, 2 conducteurs polaires/neutres/de mise à la terre
	GK46/47TIMASC/0 CookTopInduction V4000	●			12	774 × 514	750 × 490	400 V2N~ 7400 W 16 A	
	GK46TIGC/TIMGC	●			11,5	584 × 514	560 × 490	400 V2N~ 7400 W 16 A	
	GK46/47/TIMXSC/0 CookTopInduction V4000	●			11,5	704 × 514	680 × 490	400 V2N~ 7400 W 16 A	
	GK46/47TIMPSZ			●	12	880 × 380	886 × 386 / dimensions du support: 869 × 369	400 V2N~ 7400 W 16 A	
	GK47TIMASZ/0 CookTopInduction V4000			●	12	761 × 501	767 × 507 / dimensions du support: 750 × 490	400 V2N~ 7400 W 16 A	
	GKD46TIMASZ Fusion			●	23,5	761 × 501	767 × 507 / dimensions du support: 750 × 490	400 V2N~ 7400 W 16 A	
	GK46TIABSZ			●	12	761 × 501	767 × 507 / dimensions du support: 750 × 490	400 V2N~ 7400 W 16 A	
	GK46TIMSZ/0 CookTopInduction V4000			●	10,5	571 × 501	577 × 507 / dimensions du support: 560 × 490	400 V2N~ 7400 W 16 A	
	GK46/47TIMXSZ/0/IMXDF CookTopInduction V4000			●	11,5	691 × 501	697 × 507 / dimensions du support: 680 × 490	400 V2N~ 7400 W 16 A	
	GK46TIMSU/0 CookTopInduction V4000		●		11,5	600 × 545	560 × 490/585 × 530	400 V2N~ 7400 W 16 A	
	GK46TIGZ/TIMGZ			●	11,5	571 × 501	577 × 507 / dimensions du support: 560 × 490	400 V2N~ 7400 W 16 A	
	GK26TIMSZ			●	5,5	281 × 501	287 × 507 / dimensions du support: 270 × 490	230 V~ 3700 W 16 A	Tension de service: 230 V~, 1 conducteur polaire/neutre/de mise à la terre
	GK16TIWSZ Wok			●	9	384 × 501	390 × 507 / dimensions du support: 373 × 490	230 V~ 3000 W 16 A	
Toptronic/Pages 179–183	GK55TESC	●				18,5	910 × 514	886 × 490	400 V3N~ 10 300 W16A[3]	
	GK55TESZ				●	18,5	897 × 501	903 × 507 / dimensions du support: 886 × 490	400 V3N~ 10 300 W16A[3]	
	GK45TEASC/0	●				11	774 × 514	750 × 490	400 V2N~ 7600 W 16 A[1]	Tension de service: 230 V~[1], 2 conducteurs polaires/neutres/de mise à la terre
	GK45TEXSC/0	●				10,5	704 × 514	680 × 490	400 V2-3~ 7000 W 16-10 A[2]	
	GK45TESC/0/TEGC	●				9,5	584 × 514	560 × 490	400 V2-3~ 6500 W 16-10 A[2]	
	GK45TEASU		●			11	790 × 545	750 × 490/775 × 530	400 V2N~ 7600 W 16 A[1]	Tension de service: 400 V~[2], 2 ou 3 conducteurs polaires/de mise à la terre
	GK45TESU/0		●			9,5	600 × 545	560 × 490/585 × 530	400 V2-3~ 6500 W 16-10 A[2]	
	GK45TEPSZ				●	11	880 × 380	886 × 386 / dimensions du support: 869 × 369	400 V2N~ 7600 W 16 A[1]	Tension de service: 230 V~[3], 3 conducteurs polaires/neutres/de mise à la terre
	GK45TEBSZ/GK45TEBSC			●	●	11	571 × 501	577 × 507 / dimensions du support: 560 × 490	400 V2-3~ 7700 W 16-10 A[2]	
	GK45TEASZ/0				●	11	761 × 501	767 × 507 / dimensions du support: 750 × 490	400 V2N~ 7600 W 16 A[1]	
	GK45TEXSZ/0				●	10,5	691 × 501	697 × 507 / dimensions du support: 680 × 490	400 V2-3~ 7000 W 16-10 A[2]	
	GK45TESZ/0/GK45TEGZ				●	9,5	571 × 501	577 × 507 / dimensions du support: 560 × 490	400 V2-3~ 6500 W 16-10 A[2]	
	GK25TEZ				●	5	281 × 501	287 × 507 / dimensions du support: 270 × 490	230 V~ 3000 W 16 A	Tension de service: 230 V~, 1 conducteur polaire/neutre/de mise à la terre

Explications relatives aux modèles

C Cadre standard CrNi
E Commande électronique à capteur
F Encastrement à fleur
G Version économique (de base)
I Induction
M MaxiFlex
O OptiGlass
P Version panoramique
R Chauffe-plats/ surface de pose à droite
S Commande par slider
T Commande par le haut
U Cadre surdimensionné
W Wok (induction)
Z DualDesign

Pays de provenance: AT

	Modèle	Design	Cadre en acier chromé	Dual Design	Cadre surdimensionné	OptiGlass	Nombre de zones de cuisson	Tailles des zones de cuisson (en cm)	Nombre de zones de cuisson à deux circuits	Zone de rôtissage	Chauffe-plats	Poids en kg	Dimensions extérieures L/P en mm	Découpe du plan de travail L/P en mm	Tension d'alimentation Puissance raccordée	Combinable avec
CookTop Largeur standard 80 cm Pages 198–199	**V600**	BlackDesign	●		●		4	14/18/18/14-21	1	●	●	11,5	774 × 514 / Surdimensions 790 × 545	750 × 490 / 775 × 530 surdimensions	400 V~ 7900 W	
	V200	Design Classic			●		4	14/18/18/14-21	1			11	790 × 545	750 × 490/775 × 530	400 V~ 7000 W	
CookTop Largeur standard 60 cm Pages 200–203	**V400**	BlackDesign	●	●			4	14/18/18/14-21	1	●		7,5	584 × 514 cadre en acier chromé / 571 × 501 DualDesign	577 × 507 à fleur / 560 × 490 posé	400 V~ 7600 W	Cuisinière à encastrer avec quatre régulateurs d'énergie, réchaud à encastrer ER4, coffret de commande à encastrer ES4, 4 sélecteurs individuels EN1/ EN2 (2x)
	V400	BlackDesign	●	●	●	●	4	14/18/18/14-21	1			7,5	584 × 514 cadre en acier chromé / 571 × 501 DualDesign / 600 × 545 surdimensions	577 × 507 à fleur / 560 × 490 posé	400 V~ 7000 W	
	V400	BlackDesign	●	●			4	14/14/18/14-21	1			7,5	584 × 514 cadre en acier chromé / 571 × 501 DualDesign	577 × 507 à fleur / 560 × 490 posé	400 V~ 6400 W	
	V400	BlackDesign	●	●	●		4	14/18/18/21	0			7,5	584 × 514 cadre en acier chromé / 571 × 501 DualDesign / 600 × 545 surdimensions	577 × 507 à fleur / 560 × 490 posé	400 V~ 7100 W	
	V400	BlackDesign	●	●			4	14/14/18/21	0			7,5	584 × 514 cadre en acier chromé / 571 × 501 DualDesign	577 × 507 à fleur / 560 × 490 posé	400 V~ 6500 W	
	V200	Design Classic	●	●	●		4	14/18/18/14-21	1			7,5	584 × 514 cadre en acier chromé / 571 × 501 DualDesign / 600 × 545 surdimensions	577 × 507 à fleur / 560 × 490 posé	400 V~ 7000 W	
	V200	Design Classic	●				4	14/18/18/21	0			7,5	584 × 514 cadre en acier chromé	577 × 507 à fleur / 560 × 490 posé	400 V~ 7100 W	
	V200	Design Classic	●				3	14/18/21	0			7	584 × 514 cadre en acier chromé	560 × 490	400 V~ 5300 W	Cuisinière avec 3 plaques, réchaud à encastrer, 3 sélecteurs individuels EN1
CookTop Largeur standard 30 cm Page 204	**V200**	Design Classic	●				2	14/18	0			5	286 × 511 cadre en acier chromé	270 × 490	400 V~ 3000 W	Cuisinière avec 2 plaques, réchaud à encastrer ER2, 2 sélecteurs individuels EN1

Pays de provenance: AT

Plans de cuisson en vitrocéramique, à induction, Toptronic et CookTop (Quicklight)

	Modèle	Cadre standard	Cadre surdimensionné	Encastrement à fleur	Black-Design	Poids en kg	Dimensions extérieures L/P en mm	Découpe du plan de travail L/P en mm	Tension d'alimentation Puissance raccordée	Explication relative au raccordement
Induction/Page 148	GK46TIABSF			●	●	12	737 × 477	743 × 483 / dimensions du support: 726 × 466	400 V2N~ 7400 W 16 A	Tension de service: 230 V~, 2 conducteurs polaires/neutres/de mise à la terre
	GK46TIMSF			●	●	10,5	547 × 477	553 × 483 / dimensions du support: 536 × 466	400 V2N~ 7400 W 16 A	
Toptronic/Page 181	GK45TEBSF			●	●	11	547 × 477	553 × 483 / dimensions du support: 536 × 466	400 V2-3~ 7700 W 16-10 A	Tension de service: 400 V~, 2 ou 3 conducteurs polaires/de mise à la terre

Explications relatives aux modèles

B Zone de rôtissage
C Cadre standard CrNi
E Commande électronique à capteur
F Encastrement à fleur
G Version économique (de base)
H Emetteur lumineux/ Quicklight
I Induction
L Chauffe-plats à gauche
M MaxiFlex
P Version panoramique
R Chauffe-plats/ surface de pose à droite
S Commande par slider
T Commande par le haut
U Cadre surdimensionné
W Wok (induction)

Pays de provenance: AT

Coffrets de commande à encastrer, sélecteurs individuels et commandes externes pour induction 60

Marque			V-ZUG SA				
Type de construction			Coffrets de commande à encastrer		Sélecteurs individuels	Coffret de commande avec poignée de commande	Poignées de commande
Désignation commerciale			ES4	ES4U	ES1	ES1S4	ES1E4
Illustration		page	207	207	208		
Dimensions de l'appareil	Panneau: Hauteur[1]	cm	9,0	10,6	9,0	9	
	Largeur[2]	cm	36,7	45,0	8,6	36,7	
	Profondeur[3]	cm	0,4	1,0	0,4	0,4	
	Boîtier: Hauteur	cm	8,0	8,0	8,0	8,0	8,0
	Largeur	cm	34,7	34,7	7,4	34,7	34,7
	Profondeur	cm	21,0	21,0	19,5	10,5	10,5
Combinable avec vitrocéramique			–/●	–/●	–/●	●/–	●/–
Equipement de commutation:							
Nombre de poignées de commande						4	4
Zones de cuisson		nombre	2	2	–	–	–
Zones de cuisson à deux circuits		nombre	2	2	1	–	–
Raccordement électrique		V	400	400	400	1 × terre 1 × ligne de signal	
			3~/2~	3~/2~	3~/2~		
Puissance totale raccordée max.		kW	7,95	7,95	2,6		
Pays de provenance			CH	CH	CH	CH	CH

Explications

● Disponible ou Oui
– Non disponible ou Non
1) ChromeClass ES4: 9,2 cm; EN1/2: 9,2 cm.
2) ChromeClass ES4: 37 cm; EN1/2: 8,0 cm.
3) En saillie sur la façade du meuble

Plans de cuisson en vitrocéramique, à induction, Toptronic et CookTop (Quicklight)

	Modèle	Design	OptiGlass	Encastrement à fleur	Poids en kg	Dimensions extérieures L/P en mm	Découpe du plan de travail L/P en mm	Tension d'alimentation Puissance raccordée	Explications sur le raccordement / Combinable avec ...
Induction / Page 158	GK46TIABSF	BlackDesign		●	12	737 × 477	743 × 483 / dimensions du support: 726 × 466	400 V2N~ 7400 W 16 A	Tension de service: 230 V~, 1 conducteur polaire/neutre/de mise à la terre
	GK46TIMSF	BlackDesign		●	10,5	547 × 477	553 × 483 / dimensions du support: 536 × 466	400 V2N~ 7400 W 16 A	
Toptronic / Page 183	GK45TEBSF	BlackDesign		●	11	547 × 477	553 × 483 / dimensions du support: 536 × 466	400 V2-3~ 7700 W 16-10 A[2]	[1] Tension de service: 230 V~, 2 conducteurs polaires/neutres/de mise à la terre [2] Tension de service: 400 V~, 2 ou 3 conducteurs polaires/de mise à la terre
Quicklight / Page 205–206	GK43F/FO	BlackDesign	●	●	7,5	547 × 477	560 × 490	400 V~ 7000 W	Cuisinière à encastrer avec 4 régulateurs d'énergie, réchaud à encastrer ER4, coffret de commande à encastrer ES4, 4 sélecteurs individuels EN1 / EN2 (2x)
	GK43.3	BlackDesign		●	7,5	547 × 477	553 × 483 / dimensions du support: 536 × 466	400 V~ 6400 W	
	GK42H	Design Classic		●	7,5	547 × 477	560 × 490	400 V~ 7000 W	

Explications relatives aux modèles

B Zone de rôtissage
C Cadre standard CrNi
E Commande électronique à capteur
F Encastrement à fleur
G Version économique (de base)
H Emetteur lumineux/Quicklight
I Induction
L Chauffe-plats à gauche
M MaxiFlex
P Version panoramique
R Chauffe-plats/ surface de pose à droite
S Commande par slider
T Commande par le haut
U Cadre surdimensionné
W Wok (induction)

Pays de provenance: AT

Coffrets de commande à encastrer, sélecteurs individuels et commandes externes pour induction 55

Marque			V-ZUG SA							
Type de construction			Coffrets de commande à encastrer		Sélecteurs individuels	Réchauds à encastrer			Coffret de commande avec poignée de commande	Poignées de commande
Désignation commerciale			ES4	ES4U	ES1	ER202	ER2	ER4	ESIS4	ESIE4
Illustration		page	207	207	208	208	208	208		
Dimensions de l'appareil	Panneau:	Hauteur[1] cm	9,0	10,6	9,0	12,4	12,4	12,4	9	
		Largeur[2] cm	36,7	45,0	8,6	27,2	54,7	54,7	36,7	
		Profondeur[3] cm	0,4	1,0	0,4	2,0	2,0	2,0	0,4	
	Boîtier:	Hauteur cm	8,0	8,0	8,0	9,0	9,0	9,0	8,0	8,0
		Largeur cm	34,7	34,7	7,4	24,5	48,0	48,0	34,7	34,7
		Profondeur cm	21,0	21,0	19,5	20,5	20,5	20,5	10,5	10,5
Induction/combinable avec vitrocéramique			–/●	–/●	–/●	–/●	–/●	–/●	●/–	●/–
Equipement de commutation:										
nombre de poignées de commande			–	–	–	–	–	–	4	4
Zones de cuisson		Nombre	2	2	–	2	2	2	–	–
Zones de cuisson à deux circuits		Nombre	2	2	1	–	–	2	–	–
Raccordement électrique		V	400	400	400	400	400	400	1 × terre 1 × ligne de signal	
			3~/2~	3~/2~	3~/2~	3~/2~	3~/2~	3~/2~		
Puissance totale raccordée max.		kW	8	8	2,6	3,5	3,5	8		
Pays de provenance			CH	CH	CH	CH	CH	CH	CH	CH

Explications

● Disponible ou Oui
– Non disponible ou Non
[1] ChromeClass ES4: 9,2 cm; ES1: 9,2 cm.
[2] ChromeClass ES4: 37 cm; EN1/2: 8,0 cm.
[3] En saillie sur la façade du meuble

Hottes d'aspiration 60

FEA La présente déclaration de marchandise normalisée répond aux directives publiées par la FEA (Association Suisse des Fabricants et Fournisseurs d'Appareils électrodomestiques) en collaboration avec des organisations de consommateurs. La déclaration de marchandise repose sur les normes de la CEI, Commission électrotechnique internationale (Commission technique CT 59) et du CENELEC, Comité Européen de Normalisation Electrotechnique (Commission technique CT 59X).

Marque		V-ZUG SA								
Modèle		**DSDSR12**	**DSTS9**	**DSMS**	**GKD46TIMASZ**	**DIAS10**	**AiroClearIlot V6000**	**AiroClearIlot V6000**	**DI QS 10**	**DI E 9**
Catégorie/type d'appareil		**Hotte de plafond**	**Hotte de plan de travail**	**Aérateur de plan de cuisson**	**Fusion**	**Hottes îlots**				
Illustration voir page		228	229	229	230	228	230	230	231	231
Efficacité et consommation [1]										
Consommation d'énergie annuelle (AEC hotte)	kWh/an	56,4	62,1	40,4	50.2	67,2	38,9	38,9	43,3	43,3
Classe d'efficacité énergétique	de A++ à E	A++	B	A	B	D	A+	A+	A+	A+
Efficacité fluidodynamique (FDE hotte)		32	27,1	31,6	25.9	13,1	36,3	36,3	35	35
Classe d'efficacité fluidodynamique	de A à G	A	B	A	B	D	A	A	A	A
Performances [2]										
Efficacité lumineuse (LE hotte)	de A (plus économe) à G (moins économe)	13	29,9	–	–	22	28	28	68	68
Classe d'efficacité lumineuse	de A à G	D	B	–	–	B	A	A	A	A
Taux de filtration des graisses	%	60,0	70	75,1	84.3	85,1	89,5	89,5	85,1	75,1
Classe d'efficacité de filtration des graisses	de A à G	E	D	C	C	B	B	B	B	C
Données de performances en mode évacuation d'air [2] [3]										
Débit d'air vitesse min. en mode évacuation d'air	m^3/h	230	280	370	66	–	247	247	300	300
Débit d'air vitesse max. en mode évacuation d'air	m^3/h	600	420	500	371	–	452	452	580	580
Débit d'air vitesse intensive en mode évacuation d'air	m^3/h	780	670	590	582	–	675	675	700	700
Bruit aérien vitesse min. en mode évacuation d'air	dB(A)	43	49	62	28	–	38	39	52	52
Bruit aérien vitesse max. en mode évacuation d'air	dB(A)	67	57	67	63	–	52	52	66	66
Bruit aérien vitesse intensive en mode évacuation d'air	dB(A)	72	69	70	68	–	63	63	69	69
Consommation en mode arrêt [5]	W	0,49	0,49	0,49	0,49	0,49	0,49	0,49	0,49	0,49
Consommation en veille (sans affichage d'information) [5]										
Pression vitesse min. en mode évacuation d'air	Pa	410	450	320	10	–	146	146	410	410
Pression vitesse max. en mode évacuation d'air	Pa	460	530	520	454	–	346	346	500	500
Pression vitesse intensive en mode évacuation d'air	Pa	510	540	700	703	–	355	355	520	520
Données de performances en mode recyclage d'air										
Débit d'air vitesse min. en mode recyclage d'air	m^3/h	150	155	265	16	270	210	210	280	280
Débit d'air vitesse max. en mode recyclage d'air	m^3/h	310	330	355	350	491	389	389	420	420
Débit d'air vitesse intensive en mode recyclage d'air	m^3/h	380	670	420	521	532	570	570	440	440
Bruit aérien vitesse min. en mode recyclage d'air	dB(A)	65	43	265	31	54	41	41	69	69
Bruit aérien vitesse max. en mode recyclage d'air	dB(A)	75	60	355	66	69	56	56	75	75
Bruit aérien vitesse intensive en mode recyclage d'air	dB(A)	77	76	420	75	70	68	68	76	76
Indications sur l'éclairage										
Puissance totale (éclairage du plan de cuisson)	W	2 × 7	1 × 6	–	–	4 × 5	4 × 2	4 × 2	4 × 1	4 × 1
Intensité lumineuse [2]	lux	175	171	–	–	430	225	225	300	300
Type		LED	LED	–	–	LED	LED	LED	LED	LED
Dimensions de l'appareil [4]										
Largeur	cm	120	88	11	76.1	100	120	100	100	90
Hauteur	cm	31	105,1	90	206	13,2	5,5	5,5	6	6
Profondeur	cm	70	12	50,1	50,1	70	70	70	60	60
Distance min. au-dessus du plan de cuisson électrique/gaz	cm	65/65	–	–	–	65/65	65/50	65/50	65/65	65/65
Poids à vide (tous filtres inclus)	kg	33	35	14	23.5	30	35	31,5	32,7	36,5
Raccordement électrique										
Puissance totale raccordée (à 230 V/50 Hz)	W	184	270	140	400	120	138	138	274	274
Fonctionnement évacuation d'air/recyclage d'air		●/●	●/●	●/●	●/●	–/●	●/●	●/●	●/●	●/●
Commande	interne/externe	●/●	●/–	●/–	●/–	●/○	●/○	●/○	●/○	●/○
Réglage		Touches	Tactile	Tactile	Tactile	Tactile	Tactile	Tactile	Touches	Touches
Niveaux de puissance	nombre/en continu	3+i/–	3+i/–	3+i/–	9+i/–	3+i/–	3+i/–	3+i/–	3+i/–	3+i/–
Sécurité et SAV										
Pays de provenance		I	I	I	A	I	I	I	I	I
Nom et adresse du fabricant		V-ZUG SA, Industriestrasse 66, 6302 Zoug								
SAV effectué par		V-ZUG SA								
Equipement										
Garantie		2 ans								
Diamètre raccord d'évacuation d'air	mm	150	150	150	150	–	150	150	150	150
Position raccord d'évacuation d'air		latérale	latérale	latérale	latérale	–	en haut	en haut	en haut	en haut
Clapet de retenue intégré/fourni		–/●	–/●	–/●	–/●	–/–	–/●	–/●	–/●	–/●
Nombre de filtres	métalliques/combinés	4/–	2/–	1/–	2/–	3/–	3/–	3/–	3/–	3/–
Régulation de la puissance	électromécanique/électronique	–/●	–/●	–/●	–/●	–/●	–/●	–/●	–/●	–/●
Puissance du moteur	W	1 × 170	1 × 270	1 × 145	1 × 145	1 × 100	1 × 130	1 × 130	1 × 270	1 × 270

Explications
-/○/● Non disponible / en option/disponible

1) Valeurs établies selon le règlement sur l'étiquetage UE 65/2014 en vigueur
2) Valeurs établies selon la norme EN 61591
3) Niveau de puissance sonore en dB(A) re 1 pW selon la norme EN 60704-3
4) Tenir compte des dimensions détaillées du fabricant
5) Conformément au règlement sur les exigences d'écoconception des produits UE 66/2014 en vigueur
Remarque: état des données 01/2020.
Sous réserve de modifications.

Hottes d'aspiration 60

FEA

La présente déclaration de marchandise normalisée répond aux directives publiées par la FEA (Association Suisse des Fabricants et Fournisseurs d'Appareils électrodomestiques)

Marque		V-ZUG SA														
Modèle		AiroCleanMural V6000	AiroCleanMural V6000	DW VHR 9	DW VAR 9	DW QS 9	DW QS 7	DW QS 6	DW E 9	DW N9	DW N6	AiroCleanEncastrable V4000	AiroCleanEncastrable V4000	DEHE 7	DEHE 5	DEHM R8
Catégorie/type d'appareil		Hottes murales														
Illustration page		232	232	232	233	233	233	233	234	234	234	246	246	247	247	246
Efficacité et consommation [1]																
Consommation d'énergie annuelle (AEC hotte)	kWh/an	38,9	38,9	39.9	48,5	41,7	41,7	41,7	41,7	48,5	48,5	43,9	43,9	104,3	104,3	54,2
Classe d'efficacité énergétique	de A++ à E	A+	A+	A+	A	A+	A+	A+	A+	A	A	A	A	D	D	A
Efficacité fluidodynamique (FDE hotte)		36,3	36,3	34.8	34,2	35,0	35,0	35,0	35,0	32,5	32,5	33,1	33,1	16,5	16,5	29,3
Classe d'efficacité fluidodynamique	de A à G	A	A	A	A	A	A	A	A	A	A	A	A	D	D	A
Performances [2]																
Efficacité lumineuse (LE hotte)		28	33	91	29	109	109	109	109	58	58	42,2	42,2	13	13	91
Classe d'efficacité lumineuse	de A à G	A	A	A	A	A	A	A	A	A	A	A	A	D	D	A
Taux de filtration des graisses	%	89,5	89,5	66.0	66	85,1	85,1	85,1	75,1	70,7	70,7	78	78	89	89	75,1
Classe d'efficacité de filtration des graisses	de A à G	B	B	D	C	B	B	B	C	D	D	C	C	B	B	C
Données de performances en mode évacuation d'air [2] [3]																
Débit d'air vitesse min. en mode évacuation d'air	m^3/h	247	247	270	368	300	300	300	300	331	331	304	304	300	300	290
Débit d'air vitesse max. en mode évacuation d'air	m^3/h	452	452	420	647	580	580	580	580	622	622	591	591	600	600	560
Débit d'air vitesse intensive en mode évacuation d'air	m^3/h	675	675	750	823	700	700	700	700	750	750	704	704	–	–	690
Bruit aérien vitesse min. en mode évacuation d'air	dB(A)	38	38	51	53	52	52	52	52	50	50	49	49	56	56	51
Bruit aérien vitesse max. en mode évacuation d'air	dB(A)	52	52	60	66	66	66	66	66	64	64	64	64	72	72	64
Bruit aérien vitesse intensive en mode évacuation d'air	dB(A)	63	63	72	72	69	69	69	69	69	69	67	67	–	–	68
Consommation en mode arrêt [5]	W	0,49	0,49	0.49	0,49	0,49	0,49	0,49	0,49	0,49	0,49	0,43	0,43	–	–	0,49
Consommation en veille (sans affichage d'information) [5]														0	0	
Pression vitesse min. en mode évacuation d'air	Pa	146	146	420	474	410	410	410	410	410	410	452	452	240	240	460
Pression vitesse max. en mode évacuation d'air	Pa	346	346	500	517	500	500	500	500	497	497	527	527	340	340	540
Pression vitesse intensive en mode évacuation d'air	Pa	355	355	560	543	520	520	520	520	524	524	551	551	–	–	550
Données de performances en mode recyclage d'air																
Débit d'air vitesse min. en mode recyclage d'air	m^3/h	210	210	280	394	280	280	280	280	250	250	290	290	210	210	250
Débit d'air vitesse max. en mode recyclage d'air	m^3/h	389	389	360	447	420	420	420	420	450	450	538	538	360	360	300
Débit d'air vitesse intensive en mode recyclage d'air	m^3/h	570	570	400	464	440	440	440	440	480	480	587	587	–	–	310
Bruit aérien vitesse min. en mode recyclage d'air	dB(A)	41	41	71	70	69	69	69	69	64	64	55	55	60	60	66
Bruit aérien vitesse max. en mode recyclage d'air	dB(A)	56	56	76	74	75	75	75	75	76	76	66	66	70	70	68
Bruit aérien vitesse intensive en mode recyclage d'air	dB(A)	68	68	78	75	76	76	76	76	77	77	68	68	–	–	69
Indications sur l'éclairage																
Puissance totale (éclairage du plan de cuisson)	W	3 × 2	2 × 2	2 × 1.1	2 × 25	2 × 1	2 × 1	2 × 1	2 × 1	2 × 1	2 × 1	2 ×2	2 × 2	2 × 20	2 × 20	2 × 1,1
Intensité lumineuse 2)	lux	196	124	200	145	240	240	240	300	128	128			520	520	200
Type	valeurs possibles (LED, halogène, TF)	LED	LED	LED	LED	LED	LED	LED	LED	LED	LED	LED	LED	LED	LED	LED
Dimensions de l'appareil [4]																
Largeur	cm	120	90	90	90	90	70	60	90	90	60	86	56	70	52	86
Hauteur	cm	5,5	5,5	50	51,5	6	6	6	6	10	10			30,5	30,5	33
Profondeur	cm	55	55	33.8	32,5	47	47	47	47	50	50	32	32	28,4	28,4	30
Distance min. au-dessus du plan de cuisson gaz/électrique	cm	65/50	65/50	45/45	50/40	65/65	65/65	65/65	65/65	65/50	65/50	65/50	65/50	65/65	65/65	65/65
Poids à vide (tous filtres inclus)	kg	29	25,5	16	19	22	17,7	15,6	22	9	7	18	15	6	5	9
Raccordement électrique																
Puissance totale raccordée (à 230 V/50 Hz)	W	136	134	272	305	272	272	272	272	272	272	265	265	245	245	267,2
Fonctionnement évacuation/recyclage d'air 7)		●/● [7]	●/● [7]	●/● [7]	●/● [7]	●/● [6]	●/● [6]	●/● [6]	●/●	●/●	●/●	●/●	●/●	●/●	●/●	●/●
Commande	interne/externe	●/○	●/○	●/○	●/–	●/○	●/○	●/○	●/○	●/–	●/–	●/–	●/–	●/–	●/–	●/○
Réglage		Tactile	Tactile	Tactile	Tactile	Touches	Touches	Touches	Touches	Touches	Touches	Touches	Touches	Touches	Touches	Touches
Niveaux de puissance	nombre/en continu	3+i/–	3+i/–	3+i/–	3+i/–	3+i/–	3+i/–	3+i/–	3+i/–	3+i/–	3+i/–	3+i/–	3+i/–	3/–	3/–	3+i/–
Sécurité et SAV																
Pays de provenance		I	I	I	I	I	I	I	I	I	I	I	I	I	I	I
Nom et adresse du fabricant		V-ZUG SA, Industriestrasse 66, 6302 Zoug														
SAV effectué par		V-ZUG SA														
Equipement																
Garantie		2 ans														
Diamètre raccord d'évacuation d'air	mm	150	150	150	150	150	150	150	150	150	150	150	150	150	150	150
Position raccord d'évacuation d'air		en haut	en haut	en haut	en haut	en haut	en haut	en haut	en haut	en haut	en haut	en haut/ droit	en haut/ droit	en haut	en haut	en haut
Clapet de retenue intégré/fourni		–/●	–/●	–/●	–/●	–/●	–/●	–/●	–/●	–/●	–/●	–/●	–/●	–/●	–/●	–/●
Nombre de filtres	métalliques/combinés	4/–	3/–	1/–	2/–	3/–	2/–	2/–	3/–	3/–	2/–	2/–	1/–	2/–	2/–	2/–
Régulation de la puissance	électromécanique/électronique	–/●	–/●	–/●	–/●	–/●	–/●	–/●	–/●	●/–	●/–	–/●	–/●	●/–	●/–	–/●
Puissance du moteur	**W**	**1 × 130**	**1 × 130**	**1 × 270**	**1 × 300**	**1 × 270**	**1 × 270**	**1 × 270**	**1 × 270**	**1 × 270**	**1 × 270**			**1 × 205**	**1 × 205**	**1 × 265**

en collaboration avec des organisations de consommateurs. La déclaration de marchandise repose sur les normes de la CEI, Commission électrotechnique internationale (Commission technique CT 59).

DEHM R7	DEHM R5	AiroCleanEncastrable V6000	AiroCleanEncastrable V6000	AiroCleanEncastrable V6000	AiroCleanEncastrable V6000	AiroCleanEncastrable V6000	DF SG9	DF SG6	AiroCleanEncastrable V400	DF SE 6	DF N6	DF L6	DF U6	DK SGi	AiroCleanEncastrable V200	AiroCleanEncastrable V200
Visières en verre/tiroirs coulissants/hottes d'aspiration														Clapet	En saillie	
246	246	247	247	247	247	247/248	248	248	250	249	250	251	252	249	251	251
66,2	66,2	32,6	31,2	31,2	31,2	31,2	44,9	44,9	98	39	39,7	55,3	–	60,5	103	103
B	B	A+	A+	A+	A+	A+	A	A	D	A	A	C	–	D	D	D
24,9	24,9	34,7	34,7	34,7	34,7	34,7	34,4	34,4	9,0	31,9	33,5	15,2	–	9,3	8,5	8,5
B	B	A	A	A	A	A	A	A	E	A	A	D	–	E	E	E
91	91	32	30	30	28	28	21	17	76,1	29	9	13	–	11	13	13
A	A	A	A	A	A	A	B	C	A	A	E	D	–	E	D	D
75,1	75,1	85,7	85,7	85,7	78	78	66	66	65,1	76	66	76	–	85,8	86,0	86,0
C	C	B	B	B	C	C	D	D	D	C	D	C	–	B	B	B
270	270	250	250	250	247	247	240	240	205	256	256	272	–	249	135	135
540	540	455	455	455	452	452	537	537	310	537	647	400	–	394	336	336
640	640	657	657	657	653	653	625	625	410	647	–	–	–	–	–	–
55	55	38	38	38	38	38	46	46	48	46	46	60	–	53	52	52
69	69	53	53	53	53	53	53	53	55	53	67	70	–	65	73	73
71	71	69	69	69	69	69	66	66	61	67	–	–	–	–	–	–
0,49	0,49	0,49	0,49	0,49	0,49	0,49	0,49	0,49	0,49	0,49						
											0	0	0	0	0	0
450	450	150	150	150	149	149	432	432	151	418	418	276	–	198		
540	540	348	348	348	346	346	542	542	284	539	561	315	–	172		
550	550	353	353	353	355	355	599	599	295	561	–	–	–	–	–	–
230	230	215	215	215	215	215	165	165	140	205	205	135	164	90	78	78
270	270	392	392	392	392	392	368	368	260	448	490	145	282	105	100	100
280	280	566	566	566	566	566	384	384	300	490	–	–	383	–	–	–
66	66	42	42	42	42	42	51	51	48	52	51	69	52	68	62	62
68	68	57	57	57	57	57	68	68	61	69	64	71	71	71	74	74
69	69	68	68	68	69	69	71	71	65	71	73	–	–	–	–	–
2 × 1,1	2 × 1,1	3 × 2	2 × 2	2 × 2	2 × 2	2 × 2	1 × 7	1 × 7	2 × 2.5	2 × 2,5	2 × 3	2 × 3	2 × 28	2 × 4	2 × 3	2 × 3
200	200	191	119	119	113	113	147	119	145	145	54	78		90	97	78
LED	LED	LED	LED	LED	LED	LED	LED	LED	LED	LED	LED	LED	LED	LED	LED	LED
70	52	120	90	60	89,8	59,8	90	60	59,8	60	60	60	60	59,7	89,9	59,9
33	33	5,5	5,5	5,5	2,5	2,5	4,6	4,6	4	4	4	4	12,5	24,2	13,25	13,25
30	30	30-32,5	30-32,5	30-32,5	30-34,8	30-34,8	28-34,6	28-34,6	30,2-38,2	30,2-38,2	30,2-38,2	30-33,2	31,5-35	30,2	51	51
65/65	65/65	65/50	65/50	65/50	65/50	65/50	65/43	65/43	65/43	65/43	65/43	65/50	75/60	60/50	50/65	50/65
8	7	32,8	27,4	22	27,1	21,8	16	14	12	12	12	6	14	12	7	6
267,2	267,2	136	134	134	134	134	207	207		205	206	121	316	133	166	166
●/●	●/●	●/●[7]	●/●[7]	●/●[7]	●/●[7]	●/●[7]	●/●[7]	●/●[7]	●/●[7]	●/●[7]	●/●[7]	●/●[7]	–/●	●/●[7]	●/●[7]	●/●[7]
●/○	●/○	●/○	●/○	●/○	●/○	●/○	●/–	●/–	●/○	●/–	●/–	●/–	●/–	●/–	●/○	●/○
Touches	Touches	Tactile/tiroir	Tactile/tiroir	Tactile/tiroir	Tactile/tiroir	Tactile/tiroir	Touches	Touches	Touches	Touches	Touches	Touches	Touches	Curseur	Curseur	Curseur
3+i/–	3+i/–	3+i/–	3+i/–	3+i/–	3+i/–	3+i/–	3+i/–	3+i/–	3+i/–	3+i/–	3/–	3/–	2+i/–	3/–	3/–	3/–
I	I	I	I	I	I	I	I	I	I	I	I	I	I	I	I	I
150	150	150	150	150	150	150	150	150	150	150	150	120	–	150	125	125
en haut	en haut	en haut	en haut	en haut	en haut	en haut	en haut	en haut	en haut	en haut	en haut	en haut	–	en haut	en haut	en haut
–/●	–/●	–/●	–/●	–/●	–/●	–/●	●/–	●/–	–/●	●/–	●/–	–/●	–/–	●/–	–/●	–/●
2/–	1/–	4/–	3/–	2/–	3/–	1/–	1/–	1/–	2/–	2/–	2/–	2/–	2/–	1/–	3/–	2/–
–/●	–/●	–/●	–/●	–/●	–/●	–/●	–/●	–/●	–/●	–/●	●/–	●/–	●/–	●/–	●/–	●/–
1 × 265	**1 × 265**	**1 × 130**	**1 × 130**	**1 × 130**	**1 × 130**	**1 × 130**	**1 × 200**	**1 × 200**	**1 × 185**	**1 × 200**	**1 × 200**	**1 × 115**	**2 × 130**	**1 × 125**	**1 × 160**	**1 × 160**

Explications

-/○/● Non disponible / en option / disponible

1) Valeurs établies selon le règlement sur l'étiquetage UE 65/2014 en vigueur

2) Valeurs établies selon la norme EN 61591

3) Niveau de puissance sonore en dB(A) re 1 pW selon la norme EN 60704-3

4) Tenir compte des dimensions détaillées du fabricant

5) Conformément au règlement sur les exigences d'écoconception des produits UE 66/2014 en vigueur
Remarque: état des données 01/2020. Sous réserve de modifications.

Hottes d'aspiration 55

La présente déclaration de marchandise normalisée répond aux directives publiées par la FEA (Association Suisse des Fabricants et Fournisseurs d'Appareils électrodomestiques) en collaboration avec des organisations de consommateurs. La déclaration de marchandise repose sur les normes de la CEI, Commission électrotechnique internationale (Commission technique CT 59) et du CENELEC, Comité Européen de Normalisation Electrotechnique (Commission technique CT 59X).

Marque		V-ZUG SA								
Modèle		**DSDSR12**	**DSTS9**	**DSMS**	**GKD46TIMASZ**	**DIAS10**	**AiroClearHot V6000**	**AiroClearHot V6000**	**DI QS 10**	**DI E 9**
Catégorie/type d'appareil		Hotte de plafond	Hotte de plan de travail	Aérateur de plan de cuisson	Fusion	Hottes îlots				
Illustration voir page		228	229	229	230	228	230	230	231	231
Efficacité et consommation [1]										
Consommation d'énergie annuelle (AEC hotte)	kWh/an	56,4	62,1	40,4	50.2	67,2	38,9	38,9	43,3	43,3
Classe d'efficacité énergétique	de A++ à E	A++	B	A	B	D	A+	A+	A+	A+
Efficacité fluidodynamique (FDE hotte)		32	27,1	31,6	25.9	13,1	36,3	36,3	35	35
Classe d'efficacité fluidodynamique	de A à G	A	B	A	B	D	A	A	A	A
Performances [2]										
Efficacité lumineuse (LE hotte)	de A (plus économe) à G (moins économe)	13	29,9	–	–	22	28	28	68	68
Classe d'efficacité lumineuse	de A à G	D	B	–	–	B	A	A	A	A
Taux de filtration des graisses	%	60	70	75,1	84.3	85,1	89,5	89,5	85,1	75,1
Classe d'efficacité de filtration des graisses	de A à G	E	D	C	C	B	B	B	B	C
Données de performances en mode évacuation d'air [3] [3]										
Débit d'air vitesse min. en mode évacuation d'air	m^3/h	230	280	370	66	–	247	247	300	300
Débit d'air vitesse max. en mode évacuation d'air	m^3/h	600	420	500	371	–	452	452	580	580
Débit d'air vitesse intensive en mode évacuation d'air	m^3/h	780	670	590	582	–	675	675	700	700
Bruit aérien vitesse min. en mode évacuation d'air	dB(A)	43	49	62	28	–	38	39	52	52
Bruit aérien vitesse max. en mode évacuation d'air	dB(A)	67	57	67	63	–	52	52	66	66
Bruit aérien vitesse intensive en mode évacuation d'air	dB(A)	72	69	70	68	–	63	63	69	69
Consommation en mode arrêt [5]	W	0,49	0,49	0,49	0,49	0,49	0,49	0,49	0,49	0,49
Consommation en veille (sans affichage d'information) [5]										
Pression vitesse min. en mode évacuation d'air	Pa	420	450	320	10	–	146	146	410	410
Pression vitesse max. en mode évacuation d'air	Pa	530	530	520	454	–	346	346	500	500
Pression vitesse intensive en mode évacuation d'air	Pa	630	540	700	703	–	355	355	520	520
Données de performances en mode recyclage d'air										
Débit d'air vitesse min. en mode recyclage d'air	m^3/h	150	155	265	16	270	210	210	280	280
Débit d'air vitesse max. en mode recyclage d'air	m^3/h	310	330	355	350	491	389	389	420	420
Débit d'air vitesse intensive en mode recyclage d'air	m^3/h	380	670	420	521	532	570	570	440	440
Bruit aérien vitesse min. en mode recyclage d'air	dB(A)	65	43	265	31	54	41	41	69	69
Bruit aérien vitesse max. en mode recyclage d'air	dB(A)	72	60	355	66	69	56	56	75	75
Bruit aérien vitesse intensive en mode recyclage d'air	dB(A)	77	76	420	75	70	68	68	76	76
Indications sur l'éclairage										
Puissance totale (éclairage du plan de cuisson)	W	2 × 7	1 × 6	–	–	4 × 5	4 × 2	4 × 2	4 × 1	4 × 1
Intensité lumineuse [2]	lux	175	171	–	–	430	225	225	300	300
Type		LED	LED	–	–	LED	LED	LED	LED	LED
Dimensions de l'appareil [4]										
Largeur	cm	120	88	11	76.1	100	120	100	100	90
Hauteur	cm	31	105,1	90	206	13,2	5,5	5,5	6	6
Profondeur	cm	70	12	50,1	50,1	70	70	70	60	60
Distance min. au-dessus du plan de cuisson électrique/gaz	cm	65/65	–	–	–	65/65	65/50	65/50	65/65	65/65
Poids à vide (tous filtres inclus)	kg	33	35	14	23.5	30	35	31,5	32,7	36,5
Raccordement électrique										
Puissance totale raccordée (à 230 V/50 Hz)	W	284	270	140	400	120	138	138	274	274
Fonctionnement évacuation d'air/recyclage d'air		●/–	●/●	●/●	●/●	–/●	●/●	●/●	●/●	●/●
Commande	interne/externe	●/●	●/–	●/–	●/–	●/○	●/○	●/○	●/○	●/○
Réglage		Touches	Tactile	Tactile	Tactile	Tactile	Tactile	Tactile	Touches	Touches
Niveaux de puissance	nombre/en continu	3+i/–	3+i/–	3+i/–	9+i/–	3+i/–	3+i/–	3+i/–	3+i/–	3+i/–
Sécurité et SAV										
Pays de provenance		I	I	I	A	I	I	I	I	I
Nom et adresse du fabricant		V-ZUG SA, Industriestrasse 66, 6302 Zoug								
SAV effectué par		V-ZUG SA								
Equipement										
Garantie		2 ans								
Diamètre raccord d'évacuation d'air	mm	150	150	150	150	–	150	150	150	150
Position raccord d'évacuation d'air		latérale	latérale	latérale	latérale	–	en haut	en haut	en haut	en haut
Clapet de retenue intégré/fourni		–/●	–/●	–/●	–/●	–/–	–/●	–/●	–/●	–/●
Nombre de filtres	métalliques/combinés	4/–	2/–	1/–	2/–	3/–	3/–	3/–	3/–	3/–
Régulation de la puissance	électromécanique/électronique	–/●	–/●	–/●	–/●	–/●	–/●	–/●	–/●	–/●
Puissance du moteur	W	1 × 270	1 × 270	1 × 145	1 × 145	1 × 100	1 × 130	1 × 130	1 × 270	1 × 270

Explications

-/○/● Non disponible / en option / disponible

1) Valeurs établies selon le règlement sur l'étiquetage UE 65/2014 en vigueur
2) Valeurs établies selon la norme EN 61591
3) Niveau de puissance sonore en dB(A) re 1 pW selon la norme EN 60704-3
4) Tenir compte des dimensions détaillées du fabricant
5) Conformément au règlement sur les exigences d'écoconception des produits UE 66/2014 en vigueur
Remarque: état des données 01/2020.
Sous réserve de modifications.

Hottes d'aspiration 55

FEA

La présente déclaration de marchandise normalisée répond aux directives publiées par la FEA (Association Suisse des Fabricants et Fournisseurs d'Appareils électrodomestiques)

Marque		V-ZUG SA														
Modèle		AiroCleanMural V6000	AiroCleanMural V6000	DW VHR 9	DW VAR 9	DW QS 9	DW QS 7	DW QS 6	DW E 9	DW N9	DW N6	AiroCleanEncastrable V4000	AiroCleanEncastrable V4000	DEHE 7	DEHE 5	DEHM R8
Catégorie/type d'appareil		Hottes murales														
Illustration page		230	230	232	232	233	233	233	234	234	234	246	246	247	247	246
Efficacité et consommation [1]																
Consommation d'énergie annuelle (AEC hotte)	kWh/an	38,9	38,9	43,8	48,5	41,7	41,7	41,7	41,7	48,5	48,5	43,9	43,9	104,3	104,3	54,2
Classe d'efficacité énergétique	de A++ à E	A+	A+	A+	A	A+	A+	A+	A+	A	A	A	A	D	D	A
Efficacité fluidodynamique (FDE hotte)		36,3	36,3	34,9	34,2	35,0	35,0	35,0	35,0	32,5	32,5	33,1	33,1	16,5	16,5	29,3
Classe d'efficacité fluidodynamique	de A à G	A	A	A	A	A	A	A	A	A	A	A	A	D	D	A
Performances 2)																
Efficacité lumineuse (LE hotte)		28	33	91	29	109	109	109	109	58	58	42,2	42,2	13	13	91
Classe d'efficacité lumineuse	de A à G	A	A	A	A	A	A	A	A	A	A	A	A	D	D	A
Taux de filtration des graisses	%	89,5	89,5	66	66	85,1	85,1	85,1	75,1	70,7	70,7	78	78	89	89	75,1
Classe d'efficacité de filtration des graisses	de A à G	B	B	D	C	B	B	B	C	D	D	C	C	B	B	C
Données de performances en mode évacuation d'air [2)3)]																
Débit d'air vitesse min. en mode évacuation d'air	m^3/h	247	247	280	368	300	300	300	300	331	331	304	304	300	300	290
Débit d'air vitesse max. en mode évacuation d'air	m^3/h	452	452	420	647	580	580	580	580	622	622	591	591	600	600	560
Débit d'air vitesse intensive en mode évacuation d'air	m^3/h	675	675	750	823	700	700	700	700	750	750	704	704	–	–	690
Bruit aérien vitesse min. en mode évacuation d'air	dB(A)	38	38	51	53	52	52	52	52	50	50	49	49	56	56	51
Bruit aérien vitesse max. en mode évacuation d'air	dB(A)	52	52	60	66	66	66	66	66	64	64	64	64	72	72	64
Bruit aérien vitesse intensive en mode évacuation d'air	dB(A)	63	63	72	72	69	69	69	69	69	69	67	67	–	–	68
Consommation en mode arrêt [5)]	W	0,49	0,49	0,49	0,49	0,49	0,49	0,49	0,49	0,49	0,49	0,43	0,43	–	–	0,49
Consommation en veille (sans affichage d'information) [5)]														0	0	
Pression vitesse min. en mode évacuation d'air	Pa	146	146	440	474	410	410	410	410	410	410	452	452	240	240	460
Pression vitesse max. en mode évacuation d'air	Pa	346	346	540	517	500	500	500	500	497	497	527	527	340	340	540
Pression vitesse intensive en mode évacuation d'air	Pa	355	355	640	543	520	520	520	520	524	524	551	551	–	–	550
Données de performances en mode recyclage d'air																
Débit d'air vitesse min. en mode recyclage d'air	m^3/h	210	210	270	394	280	280	280	280	250	250	290	290	210	210	250
Débit d'air vitesse max. en mode recyclage d'air	m^3/h	389	389	360	447	420	420	420	420	450	450	538	538	360	360	300
Débit d'air vitesse intensive en mode recyclage d'air	m^3/h	570	570	400	464	440	440	440	440	480	480	587	587	–	–	310
Bruit aérien vitesse min. en mode recyclage d'air	dB(A)	41	41	71	70	69	69	69	69	64	64	55	55	60	60	66
Bruit aérien vitesse max. en mode recyclage d'air	dB(A)	56	56	76	74	75	75	75	75	76	76	66	66	70	70	68
Bruit aérien vitesse intensive en mode recyclage d'air	dB(A)	68	68	78	75	76	76	76	76	77	77	68	68	–	–	69
Indications sur l'éclairage																
Puissance totale (éclairage du plan de cuisson)	W	3 × 2	2 × 2	2 × 11	2 × 25	2 × 1	2 × 1	2 × 1	2 × 1	2 × 1	2 × 1	2 ×2	2 × 2	2 × 20	2 × 20	2 × 1,1
Intensité lumineuse 2)	lux	196	124	200	145	240	240	240	300	128	128			520	520	200
Type	valeurs possibles (LED, halogène, TF)	LED	LED	LED	LED	LED	LED	LED	LED	LED	LED	LED	LED	LED	LED	LED
Dimensions de l'appareil [4)]																
Largeur	cm	120	90	90	90	90	70	60	90	90	60	86	56	70	52	86
Hauteur	cm	5,5	5,5	50	51,5	6	6	6	6	10	10			30,5	30,5	33
Profondeur	cm	55	55	33,8	32,5	47	47	47	47	50	50	32	32	28,4	28,4	30
Distance min. au-dessus du plan de cuisson gaz/électrique	cm	65/50	65/50	45/45	50/40	65/65	65/65	65/65	65/65	65/50	65/50	65/50	65/50	65/65	65/65	65/65
Poids à vide (tous filtres inclus)	kg	29	25,5	16	19	22	17,7	15,6	22	9	7	18	15	6	5	9
Raccordement électrique																
Puissance totale raccordée (à 230 V/50 Hz)	W	136	134	272,2	305	272	272	272	272	272	272	265	265	245	245	267,2
Fonctionnement évacuation/recyclage d'air 7)		●/● [7)]	●/● [7)]	●/● [7)]	●/● [7)]	●/● [6)]	●/● [6)]	●/● [6)]	●/●	●/●	●/●	●/●	●/●	●/●	●/●	●/●
Commande	interne/externe	●/○	●/○	●/○	●/–	●/○	●/○	●/○	●/○	●/–	●/–	●/–	●/–	●/–	●/–	●/○
Réglage		Tactile	Tactile	Tactile	Tactile	Touches	Touches	Touches	Touches	Touches	Touches	Touches	Touches	Touches	Touches	Touches
Niveaux de puissance	nombre/en continu	3+i/–	3+i/–	3+i/–	3+i/–	3+i/–	3+i/–	3+i/–	3+i/–	3+i/–	3+i/–	3+i/–	3+i/–	3/–	3/–	3+i/–
Sécurité et SAV																
Pays de provenance		I	I	I	I	I	I	I	I	I	I	I	I	I	I	I
Nom et adresse du fabricant		V-ZUG SA, Industriestrasse 66, 6302 Zoug														
SAV effectué par		V-ZUG SA														
Equipement																
Garantie		2 ans														
Diamètre raccord d'évacuation d'air	mm	150	150	150	150	150	150	150	150	150	150	150	150	150	150	150
Position raccord d'évacuation d'air		en haut	en haut	en haut	en haut	en haut	en haut	en haut	en haut	en haut	en haut	en haut/droit	en haut/droit	en haut	en haut	en haut
Clapet de retenue intégré/fourni		–/●	–/●	–/●	–/●	–/●	–/●	–/●	–/●	–/●	–/●	–/●	–/●	–/●	–/●	–/●
Nombre de filtres	métalliques/combinés	4/–	3/–	1/–	2/–	3/–	2/–	2/–	3/–	3/–	2/–	2/–	1/–	2/–	2/–	2/–
Régulation de la puissance	électromécanique/électronique	–/●	–/●	–/●	–/●	–/●	–/●	–/●	–/●	●/–	●/–	–/●	–/●	●/–	●/–	–/●
Puissance du moteur	W	1 × 130	1 × 130	1 × 270	1 × 300	1 × 270	1 × 270	1 × 270	1 × 270	1 × 270	1 × 270			1 × 205	1 × 205	1 × 265

en collaboration avec des organisations de consommateurs. La déclaration de marchandise repose sur les normes de la CEI, Commission électrotechnique internationale (Commission technique CT 59).

DEHM R7	DEHM R5	AiroCleanEncastrable V600D	AiroCleanEncastrable V600D	AiroCleanEncastrable V600D	AiroCleanEncastrable V600D	AiroCleanEncastrable V600D	DF 5G8	DF 5G5	AiroCleanEncastrable V400	DF SE 5	DF N5	DF L5	DF U5	DK S5i	AiroCleanEncastrable V200	AiroCleanEncastrable V200
Visières en verre/tiroirs coulissants/hottes d'aspiration														Clapet	En saillie	
246	246	247	247	247	247	247/248	248	248	250	249	250	251	252	249	251	251
66,2	66,2	32,6	31,2	31,2	31,2	31,2	44,9	44,9	98	39	39,7	55,3	–	60,5	103	103
B	B	A+	A+	A+	A+	A+	A	A	D	A	A	C	–	D	D	D
24,9	24,9	34,7	34,7	34,7	34,7	34,7	34,4	34,4	9,0	31,9	33,5	15,2	–	9,3	8,5	8,5
B	B	A	A	A	A	A	A	A	E	A	A	D	–	E	E	E
91	91	32	30	30	28	28	21	17	76,1	29	9	13	–	11	13	103
A	A	A	A	A	A	A	B	C	A	A	E	D	–	E	D	D
75,1	75,1	85,7	85,7	85,7	78	78	66	66	65,1	76	66	76	–	85,8	86,0	8,5
C	C	B	B	B	C	C	D	D	D	C	D	C	–	B	B	E
270	270	250	250	250	247	247	240	240	205	256	256	272	–	249	135	135
540	540	455	455	455	452	452	537	537	310	537	647	400	–	394	336	336
640	640	657	657	657	653	653	625	625	410	647	–	–	–	–	–	–
55	55	38	38	38	38	38	46	46	48	46	46	60	–	53	52	52
69	69	53	53	53	53	53	53	53	55	53	67	70	–	65	73	73
71	71	69	69	69	69	69	66	66	61	67	–	–	–	–	–	–
0,49	0,49	0,49	0,49	0,49	0,49	0,49	0,49	0,49	0,49	0,49						
											0	0	0	0	0	0
450	450	150	150	150	149	149	432	432	151	418	418	276	–	198		
540	540	348	348	348	346	346	542	542	284	539	561	315	–	172		
550	550	353	353	353	355	355	599	599	295	561	–	–	–	–		
230	230	215	215	215	215	215	165	165	140	205	205	135	164	90	78	78
270	270	392	392	392	392	392	368	368	260	448	490	145	282	105	100	100
280	280	566	566	566	566	566	384	384	300	490	–	–	383	–	–	–
66	66	42	42	42	42	42	51	51	48	52	51	69	52	68	62	62
68	68	57	57	57	57	57	68	68	61	69	64	71	71	71	74	74
69	69	68	68	68	69	69	71	71	65	71	73	–	–	–	–	–
2 × 1,1	2 × 1,1	3 × 2	2 × 2	2 × 2	2 × 2	2 × 2	1 × 7	1 × 7	2 × 2,5	2 × 2,5	2 × 3	2 × 3	2 × 28	2 × 4	2 × 3	2 × 3
200	200	191	119	119	113	113	147	119	145	145	54	78		90	97	78
LED	LED	LED	LED	LED	LED	LED	LED	LED	LED	LED	LED	LED	LED	LED	LED	LED
70	52	120	90	54,8	89,8	54,8	82,1	54,8	54.8	54,8	54,8	54,8	54,8	54,7	89,9	54,9
33	33	5,5	5,5	5,5	2,5	2,5	4,6	4,6	4	4	4	4	12,5	24,2	13,25	13,25
30	30	30-32,5	30-32,5	30-32,5	30-34,8	30-34,8	28-35	28-35	30,2-38,2	30,2-38,2	30,2-38,2	30-33,2	31,5-35	30,2	51	51
65/65	65/65	65/50	65/50	65/50	65/50	65/50	65/43	65/43	65/43	65/43	65/43	65/50	75/60	60/50	50/65	50/65
8	7	32,8	27,4	21	27,1	20,5	16	14	12	12	12	6	14	12	7	6
267,2	267,2	136	134	134	134	134	207	207		205	206	121	316	133	166	166
●/●	●/●	●/●[7]	●/●[7]	●/●[7]	●/●[7]	●/●[7]	●/●[7]	●/●[7]	●/●[7]	●/●[7]	●/●[7]	●/●[7]	–/●	●/●[7]	●/●[7]	●/●[7]
●/○	●/○	●/○	●/○	●/○	●/○	●/○	●/–	●/–	●/○	●/–	●/–	●/–	●/–	●/–	●/○	●/○
Touches	Touches	Tactile/tiroir	Tactile/tiroir	Tactile/tiroir	Tactile/tiroir	Tactile/tiroir	Touches	Touches	Touches	Touches	Touches	Touches	Touches	Curseur	Curseur	Curseur
3+i/–	3+i/–	3+i/–	3+i/–	3+i/–	3+i/–	3+i/–	3+i/–	3+i/–	3+i/-	3+i/–	3/–	3/–	2+i/–	3/–	3/–	3/–
I	I	I	I	I	I	I	I	I	I	I	I	I	I	I	I	I
150	150	150	150	150	150	150	150	150	150	150	150	120	–	150	125	125
en haut	en haut	en haut	en haut	en haut	en haut	en haut	en haut	en haut	en haut	en haut	en haut	en haut	–	en haut	en haut	en haut
–/●	–/●	–/●	–/●	–/●	–/●	–/●	●/–	●/–	–/●	●/–	●/–	–/●	–/–	●/–	–/●	–/●
2/–	1/–	4/–	3/–	2/–	3/–	1/–	1/–	1/–	2/–	2/–	2/–	2/–	2/–	1/–	3/–	2/–
–/●	–/●	–/●	–/●	–/●	–/●	–/●	–/●	–/●	–/●	–/●	●/–	●/–	●/–	●/–	●/–	●/–
1 × 265	1 × 265	1 × 130	1 × 130	1 × 130	1 × 130	1 × 130	1 × 200	1 × 200	**1 × 185**	1 × 200	1 × 200	1 × 115	2 × 130	1 × 125	**1 × 160**	1 × 160

Explications

-/○/● Non disponible / en option / disponible

1) Valeurs établies selon le règlement sur l'étiquetage UE 65/2014 en vigueur

2) Valeurs établies selon la norme EN 61591

3) Niveau de puissance sonore en dB(A) re 1 pW selon la norme EN 60704-3

4) Tenir compte des dimensions détaillées du fabricant

5) Conformément au règlement sur les exigences d'écoconception des produits UE 66/2014 en vigueur Remarque: état des données 01/2020. Sous réserve de modifications.

Lave-vaisselle 60

FEA La présente déclaration de marchandise normalisée répond aux directives publiées par la FEA (Association Suisse des Fabricants et Fournisseurs d'Appareils électrodomestiques) en collaboration avec des organisations de consommateurs. La déclaration de marchandise repose sur les normes de la CEI, Commission électrotechnique internationale (Commission technique CT 59) et du CENELEC, Comité Européen de Normalisation Electrotechnique (Commission technique CT 59X).

Marque		V-ZUG SA								
Modèle		**GS V6000 pompe à chaleur**	**GS V6000 OptiLift**	**GS V4000 OptiLift**	**GS V6000 Vi/di tiroir à couverts**	**GS V6000 Vi/di**	**GS V4000 Vi tiroir à couverts**	**GS V4000 i/Vi**	**GS V2000 i/Vi**	**GS 60 Vi**
Capacité (couverts standard) [1]	nombre	13	12/13*	12/13*	14	13	14	13	13	12
Illustration voir page		281	278	279	280	280	282	283/284	283/284	286
Efficacité et consommation		Programme Eco	Programme Eco	Programme Eco	Programme Eco	Programme Eco	Programme Eco	Programme Eco	Programme Eco	50 ° Eco
Classe d'efficacité énergétique [1]	de A+++ à D	A+++	A+++	A+++	A+++	A+++	A+++	A+++	A+++	A++
Consommation d'énergie annuelle [1]	kWh/an	137	194/204*	204/206*	199	187	204	206	206	258
Consommation d'énergie par cycle [1]	kWh	0,48	0.69/0.72*	0.73/0.74*	0,71	0,66	0.73	0,73	0,73	0,92
Consommation d'énergie en mode veille (activé/désactivé)	W	0,1	0,1	0,1	0,1	0,1	0,1	0,1	0,1	0,1
Consommation d'eau annuelle [1]	l	2408	1820/1876*	2744/2604*	1876	1820	2604	2744	2744	2660
Classe d'efficacité de séchage [1]	de A à G	A	A	A	A	A	A	A	A	A
Caractéristiques d'utilisation										
Durée (programme Eco) [1]	min	355	345/390*	355/390*	390	345	390	355	355	210
Délai d'arrêt automatique	min	0	0	0	0	0	0	0	0	–
Niveau sonore (appareil encastré) [2]	dB (A) re 1 pw	43	40	43/40*	40	40	40	43	43	44
Type de construction										
Appareil encastrable		●	●	●	●	●	●	●	●	●
Appareil à pose libre avec plan de travail		–	–	–	–	–	–	–	–	–
Appareil à pose libre encastrable sous plan		–	–	–	–	–	–	–	–	–
Encastrement en armoire haute		●	●	●	●	●	●	●	●	–
Cadre décor en option		–	–	–	●	●	●	●	●	
Intégrable		–	–	–	●	●	●	●	●	–
Entièrement intégrable		●	●	●	●	●	●	●	●	●
Dimensions de l'appareil [3]										
Hauteur	cm	87-91	76,5-96,9	76,5-96,9	76,5-96,9	76,5-96,9	76,5-96,9	76,5-96,9	76,5-96,9	81-87
Largeur	cm	60	60	60	60	60	60	60	60	60
Profondeur (distance au mur comprise)	cm	58	58	58	58	58	58	58	58	55
Hauteur pour encastrement inférieur	cm	78,3-84,8	78,3-84,8	78,3-84,8	78,3-84,8	78,3-84,8	78,3-84,8	78,3-84,8	78,3-84,8	81,5
Profondeur avec porte ouverte	cm	116,5	116,5-123	116,5-123	116,5-123	116,5-123	116,5-123	116,5-123	116,5-123	115,5
Hauteur réglable	mm	40	116	116	116	116	116	116	116	60
Poids à vide	kg	62-67	46-55	46-55	46-55	46-55	46-55	46-55	46-55	30
Raccordement électrique										
Tension (50 Hz, V)	V	400 2N/230	400 2N/230	230/400 2N/230*	400 2N/230	400 2N/230	400 2N/230	230	230	230
Puissance raccordée [4]	kW	4,0/2,2	3.2/2.2	2.2/3.2*	3,2/2,2	3,2/2,2	3,2/2,2	2,2	2,2	2,3
Fusible [4]	A	10/10	10/10	10	10/10	10/10	10/10	10	10	10
Raccordement d'eau										
Tuyau à pression G¾"	m	1,5	1,5	1,5	1,5	1,5	1,5	1,5	1,5	1,4
Raccordement possible à l'eau froide/chaude	°C	60	60	60	60	60	60	60	60	60
Pression d'eau	bar	1-10	1-10	1-10	1-10	1-10	1-10	1-10	1-10	0,5-10
Ecoulement d'eau	m	1,5	1,5	1,5	1,5	1,5	1,5	1,5	1,5	1,9
Sécurité et SAV										
Pays de provenance		CH	CH	CH	CH	CH	CH	CH	CH	PL
Nom et adresse du fabricant		V-ZUG SA, Industriestrasse 66, 6302 Zoug								
SAV effectué par		V-ZUG SA								
Equipement										
Nombre de programmes de lavage		12	12	8/9*	12	12	9	8	6	6
Pompe à chaleur		●	–	–	–	–	–	–	–	–
Tiroir à couverts ergoPlus			●	–	●	–	●	●	–	–
Eclairage intérieur à LED		●	●	●	●	●	●	●	–	–
Mécanisme d'ouverture de porte		●	●	●	●	●	●	●	●	–
Paniers Vario/réglages en hauteur multiples		●/●	●/●	●/●	●/●	●/●	●/●	●/●	●/●	●/–
Affichage en texte clair		●	●	●	●	●	●	●	●	–
Réglage de la dureté de l'eau		●	●	–	●	●	–	–	–	–
Analyse de l'eau		●	●	●	●	●	●	●	●	–
SteamFinish		●	●	●*/–	●	●	●	–	–	–
Programme automatique		●	●	●	●	●	●	●	●	●
Programme Fondue/Raclette		●	●	●	●	●	●	●	–	–
Programme Sprint/Fête		●/●	●/●	●*/–	●/●	●/●	●/–	–	–	–
Programme Quotidien court		●	●	–	●	●	●	–	–	–
Programme Hygiène		●	●	●	●	●	●	●	–	–
Programme Verres		●	●	●	●	●	●	●	●	–
Réglage All in 1		●	●	●	●	●	●	●	●	–
Arrêt d'eau actif		●	●	●	●	●	●	●	●	●
Consommation de sel par cycle de lavage/par couvert standard	g	7,1/0,55	5,6/0,40	8/0,61	5,6/0,40	5,4/0,42	5,6/0,40	8/0,61	8/0,61	8,0/0,89
Garantie	années	2	2	2	2	2	2	2	2	2

Explications

- ● Disponible ou oui
- – Non disponible ou Non

1) Valeurs établies en programme «ECO» selon la norme EN 50242 en vigueur

2) Valeurs établies en programme «ECO» selon la norme CEI 60704-2-3 en vigueur

3) Pour les appareils encastrables, dimensions de la niche. Pour d'autres dimensions, consulter les prospectus.

4) Pour d'éventuelles possibilités de commutation, consulter les prospectus.

* Avec tiroir à couverts.

Remarque: état des données 01/2020. Sous réserve de modifications.

Lave-vaisselle 55

La présente déclaration de marchandise normalisée répond aux directives publiées par la FEA (Association Suisse des Fabricants et Fournisseurs d'Appareils électrodomestiques) en collaboration avec des organisations de consommateurs. La déclaration de marchandise repose sur les normes de la CEI, Commission électrotechnique internationale (Commission technique CT 59) et du CENELEC, Comité Européen de Normalisation Electrotechnique (Commission technique CT 59X).

Marque								
Désignation de modèle		**GS V6000 Vi/di tiroir à couverts**	**V6000 Vi/di**	**GS V4000 Vi tiroir à couverts**	**GS V4000 i/Vi**	**GS V2000 i/Vi**	**GS 45 Vi**	**GS 45 S-Vi**
Capacité (couverts standard) [1]	nombre	13	12	13	12	12	9	10
Illustration voir page		296	296	297/298	298/300	299/300	301	301
Efficacité et consommation		Programme Eco	Programme Eco	Programme Eco	Programme Eco	Programme Eco	50 ° Eco	50 ° Eco
Classe d'efficacité énergétique [1]	de A+++ à D	A+++	A+++	A+++	A+++	A+++	A+	A++
Consommation d'énergie annuelle [1]	kWh/an	198	183	198	201	201	220	211
Consommation d'énergie par cycle [1]	kWh	0,70	0,65	0,72	0,71	0,71	0,78	0,75
Consommation d'énergie en mode veille (activé/désactivé)	W	0,1	0,1	0,1	0,1	0,1	0,1	0,1
Consommation d'eau annuelle [1]	l	1876	1820	2604	2744	2744	2660	2660
Classe d'efficacité de séchage [1]	de A à G	A	A	A	A	A	A	A
Caractéristiques d'utilisation								
Durée (programme Eco) [1]	min	390	345	390	355	355	195	195
Délai d'arrêt automatique	min	0	0	0	0	0	–	–
Niveau sonore (appareil encastré) [2]	dB (A) re 1 pw	40	40	40	43	43	46	44
Type de construction								
Appareil encastrable		●	●	●	●	●	●	●
Appareil à pose libre avec plan de travail		–	–	–	–	–	–	–
Appareil à pose libre encastrable sous plan		–	–	–	–	–	–	–
Encastrement en armoire haute		●	●	●	●	●	–	–
Cadre décor en option		●	–	–	●	●		
Intégrable		●	–	–	●	●	–	–
Entièrement intégrable		●	●	●	●	●	●	●
Dimensions de l'appareil [3]								
Hauteur	cm	76,5-96,9	76,5-96,9	76,5-96,9	76,5-96,9	76,5-96,9	81-87	81-87
Largeur	cm	55	55	55	55	55	45	45
Profondeur (distance au mur comprise)	cm	58	58	58	58	58	55	58
Hauteur pour encastrement inférieur	cm	76,2	76,2	76,2	76,2	76,2	81,5	81,5
Profondeur avec porte ouverte	cm	116,5-123	116,5-123	116,5-123	116,5-123	116,5-123	115	115
Hauteur réglable	mm	116	116	116	116	116	60	60
Poids à vide	**kg**	46-55	46-55	46-55	46-55	46-55	30	35
Raccordement électrique								
Tension (50 Hz, V)	V	400 2N/230	400 2N/230	400 2N/230	230	230	230	230
Puissance raccordée [4]	kW	3,2/2,2	3,2/2,2	3,2/2,2	2,2	2,2	2,2	2,2
Fusible [4]	A	10/10	10/10	10/10	10	10	10	10
Raccordement d'eau								
Tuyau à pression G¾"	m	1,5	1,5	1,5	1,5	1,5	1,4	1,4
Raccordement possible à l'eau froide/chaude	C	60	60	60	60	60	60	60
Pression d'eau	bar	1-10	1-10	1-10	1-10	1-10	0,5-10	1-10
Ecoulement d'eau	m	1,5	1,5	1,5	1,5	1,5	1,5	1,5
Sécurité et SAV								
Pays de provenance		CH	CH	CH	CH	CH	D	D
Nom et adresse du fabricant		V-ZUG SA, Industriestrasse 66, 6302 Zoug						
SAV effectué par		V-ZUG SA						
Equipement								
Anzahl Spülprogramme		12	12	9	8	6	6	6
Pompe à chaleur		–	–	–	–	–	–	–
Tiroir à couverts ergoPlus		●	–	●	–	–	–	–
Eclairage intérieur à LED		●	●	●	●	–	–	–
Mécanisme d'ouverture de porte		●	●	●	●	–	–	●
Paniers Vario/réglages en hauteur multiples		●/●	●/●	●/●	●/●	●/●	●/–	●/–
Affichage en texte clair		●	●	●	–	–	–	–
Réglage de la dureté de l'eau		●	●	–	–	–	–	–
Analyse de l'eau		●	●	●	●	●	●	●
SteamFinish		●	●	●	–	–	–	–
Programme automatique		●	●	●	●	●	●	●
Programme Fondue/Raclette		●	●	●	●	–	–	–
Programme Sprint/Fête		●/●	●/●	●/–	–	–	–	–
Programme Quotidien court		●	●	–	–	–	–	–
Programme Hygiène		●	●	●	●	–	–	–
Programme Verres		●	●	●	●	●	–	–
Réglage All in 1		●	●	●	●	●	–	–
Arrêt d'eau actif		●	●	●	●	●	●	●
Consommation de sel par cycle de lavage/par couvert standard	g	5,6/0,40	5,4/0,42	5,6/0,40	8/0,61	8/0,61	8,0/0,92	8,0/0,92
Garantie	années	2	2	2	2	2	2	2

Explications

- ● Disponible ou oui
- – Non disponible ou Non

[1] Valeurs établies en programme «ECO» selon la norme EN 50242 en vigueur

[2] Valeurs établies en programme «ECO» selon la norme CEI 60704-2-3 en vigueur

[3] Pour les appareils encastrables, dimensions de la niche. Pour d'autres dimensions, consulter les prospectus.

[4] Pour d'éventuelles possibilités de commutation, consulter les prospectus.

Remarque: état des données 01/2020.
Sous réserve de modifications.

Réfrigérateurs et congélateurs 60

FEA

La présente déclaration de marchandise normalisée répond aux directives publiées par la FEA (Association Suisse des Fabricants et Fournisseurs d'Appareils électrodomestiques)

Marque	V-ZUG SA										
Modèle	**Cooltronic 60i eco**	**Cooltronic 60i**	**Noblesse 60i eco**	**Noblesse 60i**	**CombiCooler V4000**	**CombiCoolerV2000**	**Prestige 60i**	**Classic 60i eco**	**CombiCoolerV400**	**Futura 60i**	**CombiCoolerV6000 Supreme**
Catégorie/type d'appareil	Réfrigérateurs/congélateurs										
Type de pose	Encastrement	Encastrement	Encastrement	Encastrement	Encastrement	Encastrement	Encastrement	Encastrement	Encastrement	Encastrement	Encastrement
Illustration page	318	318	319	319	320	320	321	321	322	322	344
Efficacité et consommation											
Classe d'efficacité énergétique **de A+++ à D**	A+++	A++	A+++	A++	A+++	A++	A++	A+++	A+++	A++	A++
Consommation d'énergie annuelle 1) kWh/an	154	222	157	224	146	248	222	151	149	205	337
Capacité utile											
totale l	251	251	296	296	278	289	287	260	226	234	561
Compartiment de réfrigération l	205	205	233	233	207	218	221	187	155	167	427
Compartiment fraîcheur l	37	37	–	–	–	–	–	–	–	–	–
Compartiment cave l	–	–	–	–	–	–	–	–	–	–	–
Compartiment de stockage du vin nombre de bouteilles	–	–	–	–	–	–	–	–	–	–	–
Compartiment de congélation l	46	46	63	63	71	71	66	73		67	
Classement par étoiles du compartiment de congélation 2)	****	****	****	****	****	****	****	****	****	****	****
Compartiment de réfrigération/congélation sans givre (NoFrost)	●/–	●/–	●/–	●/–	●/●	●/●	●/–	●/–	●/●	●/–	●/●
Performance											
Autonomie en cas de dysfonctionnement 3) h	20	20	20	20	23	19	15	15	23	15	–
Pouvoir de congélation 4) kg/24 h	5	5	4	4	5	5,5	8	6	5	6	–
Classe climatique	SN-T	SN-ST	SN-T	SN-T	SN-T	SN-ST	SN-ST	SN-T	SN-T	SN-ST	SN-T
Température ambiante (min. > max.) C	10 > 43	10 > 38	10 > 43	10 > 43	10>43	10>38	10 > 38	10 > 43	10>43	10 > 38	10>43
Bruit aérien 5) dB	38	38	38	38	36	38	36	37	36	37	42
Type de construction											
Appareil à pose libre	–/–	–/–	–/–	–/–	–/–	–/–	–/–	–/–	–/–	–/–	–
Appareil encastrable (norme)	●/●	●/●	●/●	●/●	●/●	●/●	●/●	●/●	●/●	●/●	●
Appareil sous plan	–/–	–/–	–/–	–/–	–/–	–/–	–/–	–/–	–/–	–/–	–
Intégrable 6)	●	●	●	●	●	●	●	●	●	●	●
Nombre de portes extérieures/tiroirs	2/–	2/–	2/–	2/–	2/–	2/●	2/–	2/–	2/–	2/–	1/1
Charnières (g = à gauche, d = à droite, r = réversible)	g/d/r	g/d/r	g/d/r	g/d/r	g/d/r	g/d/r	g/d/r	g/d/r	g/d/r	g/d/r	g/d
Cadre décor existant/pouvant être ajouté	–/–	–/–	–/–	–/–	–/–	–/–	–/–	–/–	–/–	–/–	–/–
Dimensions de l'appareil											
Hauteur cm	177,6	177,6	177,6	177,6	177,6	177,6	177,6	164,9	152,2	152,2	205
Largeur cm	54,8	54,8	54,8	54,8	54,8	54,8	54,8	54,8	54,8	54,8	89,9
Profondeur cm	54,5	54,5	54,5	54,5	54,5	54,5	54,5	57	54,5	54,5	61
Dimensions de la niche 7)											
Hauteur cm	177,8	177,8	177,8	177,8	177,8	177,8	177,8	165,1	152,4	152,4	206
Largeur cm	56	56	56	56	56	56	56	56	56	56	90
Profondeur cm	55	55	55	55	55	55	55	60,5	55	55	65
Poids à vide 8) kg	76	72	75	69	70	65	64	68	66	58	191
Raccordement électrique											
Tension/fréquence V/Hz	230	230	230	230	220-240V/50Hz	220-240V/50Hz	230	230	220-240V/50Hz	230	220-240V/50Hz
Puissance raccordée W	140	140	140	140	140	140	115	115	140	100	100
Fusible A	10	10	10	10	10	10	10	10	10	10	10
Sécurité et SAV											
Pays de provenance	CH	CH	CH	CH	CH	CH	CH	CH	CH	CH	IT
Nom et adresse du fabricant	V-ZUG SA, Industriestrasse 66, 6302 Zoug										
SAV effectué par	V-ZUG SA										
Equipement											
Réglage de la température	Tactile	Tactile	Tactile	Tactile	Tactile	Tactile	Tactile	Tactile	Tactile	Tactile	Tactile
Affichage de la température du réfrigérateur	●/–	●/–	●/–	●/–	●/–	●/–	●/–	●/–	●/–	●/–	●
Affichage de la température du compartiment de congélation	●/–	●/–	●/–	●/–	●/–	●/–	●/–	–/–	●/–	–/–	●
Réglage de la température du compartiment de congélation											
indépendamment de la température du réfrigérateur	●	●	●	●	●	●	●	–	●	–	●
avec la température du réfrigérateur	–	–	–	–	–	–	–	●	–	●	–
Touche de congélation rapide avec remise automatique à l'état initial	●	●	●	●	●	●	●	–	●	–	●
Avertissement/dysfonctionnement du compartiment de congélation	opt./acoust.	opt./acoust.	opt./acoust.	opt./acoust.	opt./acoust.	opt./acoust.	opt./acoust.	–	opt./acoust.	–	opt./acoust.
Avertissement: porte ouverte	opt./acoust.	opt./acoust.	opt./acoust.	opt./acoust.	opt./acoust.	opt./acoust.	opt./acoust.	opt./acoust.	opt./acoust.	opt./acoust.	opt./acoust.
Equipement réfrigérateur											
Nombre d'étagères en verre	4	4	5	5	5	5	5	5	4	4	3
Nombre de niches de porte	4	4	4	4	4	5	5	5	3	4	3
Nombre de bacs à légumes	3	3	1	1	1	1	1	1	1	1	2
Equipement compartiment de congélation											
Nombre de compartiments	2	2	5	5	3	3	3	3	3	3	2
Nombre de paniers, bacs, tiroirs	2	2	1	1	3	3	3	3	3	3	2
Raccordement d'eau	–	–	–	–	–	–	–	–	–	–	●
AquaStop	–	–	–	–	–	–	–	–	–	–	–
Garantie	2 ans										

Explications

-/○/● Non disponible/en option/disponible

1) Consommation d'énergie annuelle calculée selon DIN EN 153, édition 1990. La consommation réelle peut présenter des écarts.

2) * -6 °C ou plus froid |
*** -18 °C ou plus froid
** -12 °C ou plus froid |
**** -18 °C ou plus froid et pouvoir de congélation min.

3) Temps de montée de la température à -9 °C lorsque le compartiment de congélation est chargé au maximum
En cas de chargement partiel, le temps est inférieur.

4) Plus de détails sur le pouvoir de congélation dans le mode d'emploi

5) Valeurs établies selon la norme EN 60704-2-14 en vigueur, exprimées en dB(A) re 1 pW

6) Intégrable derrière une porte de meuble

7) Pour la taille de la niche d'encastrement, se référer aux dessins cotés

8) Vérifier que la capacité portante du mur ou de l'armoire convient pour l'appareil ET son contenu

Remarque: état des données 01/2020.
Sous réserve de modifications.

en collaboration avec des organisations de consommateurs. La déclaration de marchandise repose sur les normes de la CEI, Commission électrotechnique internationale (Commission technique CT 59).

	Jumbo 60i	Magnum 2 60i eco	Magnum 60i	Royal 60i	De Luxe 60i eco/ De Luxe 60i	Optima 2 60i	Perfect 60i eco/ Perfect 60i	Ideal 60i	Komfort 60i	Iglu 60i	CoolerV6000 Supreme	Polaris S
				Réfrigérateurs/congélateurs								
	Encastrement	Encastrement	Encastrement	Encastrement	Encastrement	Encastrement	Encastrement	Encastrement	Encastrement	Encastrement	Encastrement	En pose libre
	323	323	324	324	325	326	326/327	327	328	328	344	372
	A++	A+++	A++	A++	A+++/A++	A++	A+++/A++	A++	A++	A++	A++	A++
	133	160	224	208	139/199	199	122/176	151	138	244	138	348
	301	284	314	240	268	268	199	141	122	213	626	541
	301	257	290	216	244	244	175	125	107	–	626	368
	90	90	–	17	–	–	–	–	–	–	–	–
	–	–	–	–	–	–	–	–	–	–	–	–
	–	–	–	–	–	–	–	–	–	–	–	–
	–	27	24	24	24	24	24	16	15	213	–	173
	****	****	****	–	****	****	****	****	****	****	–	****
	●/–	●/–	●/–	●/–	●/–	●/–	●/–	●/–	●/–	–/●	●/–	●/●
	–	17	13	15	15	15	13	13	12	14	–	12
	–	2	2	2	2	2	2	2	2	18	–	12
	SN-T	SN-T	SN-ST	SN-ST	SN-T/SN-ST	SN-T	SN-T/SN-ST	ST	SN-ST	SN-T	SN-T	SN-T
	10>43	10>43	10>38	10>38	10>43/10>38	10>43	10>43	16>38	10>38	10>43	10>43	10>43
	37	35	35	36	33/36	36	33/34	36	38	38	41	42
	–/–	–/–	–/–	–/–	–/–	–/–	–/–	–/–	–/–	–/–	–	●/–
	–/●	–/●	–/●	●/●	●/●	●/●	–/●	–/●	–/●	–/●	–/●	–/–
	–/–	–/–	–/–	–/–	–/–	–/–	–/–	–/–	–/●	–/–	–	–/–
	●	●	●	●	●	●	●	●	●	●	●	–
	1/–	1/–	1/–	1/–	1/–	1/–	1/–	1/–	1/–	1/–	1/–	2/–
	g/d/r	g/d/r	g/d/r	g/d/r	g/d/r	g/d/r	g/d/r	g/d/r	g/d/r	g/d/r	g/d	–
	–/–	–/–	–/–	–/–	–/–	–/–	–/–	–/–	–/–	–	–	–/–
	177,0	177,0	177,6	152,2	152,2	152,2	122	87,2	82-88	177,0	205	175,6
	55,9	55,9	54,8	54,8	54,8	54,8	54,8	55,9	59,7	55,9	89,9	91,0
	54,4	54,4	54,5	54,5	54,5	54,5	54,5	54,4	54,4	54,4	61	78,3
	177,8	177,8	177,8	152,4	152,4	152,4	122,1	87,4	82-88	177,8	206	176
	56	56	56	56	56	56	56	56	60	56	90	92
	55	55	55	55	55	55	55	55	55	55	65	62
	74,7	73,6	63	58	63/61	50	42	35,8	35,5	82,2	168	162
	220–240	220–240	220-240V/50Hz	230	230	230	230	220-240V~50Hz	220-240V~50Hz	220-240	220-240V~50Hz	230
	–	–	140	100	100	80	100	130	100	251	–	300
	10	10	10	10	10	10	10	10	10	10	10	10
	DE	DE	CH	CH	CH	CH	CH	DE	DE	DE	IT	CN
	Tactile	Tactile	Tactile	Tactile	Tactile	Tactile	Tactile	Tactile	Tactile	Tactile	Tactile	Tactile
	●/–	●/–	●/–	●/–	●/–	●/–	●/–	●/–	●/–	–/–	●/–	–/●
	–/–	–/–	–/–	–/–	–/–	–/–	–/–	–/–	–/–	●/–	–	–/●
											–	
	–	–	–	–	–	–	–	–	–	●	–	●
	–	●	●	●	●	●	●	●	●	–	–	–
	–	–	–	–	–	–	–	–	–	●	–	–
	–	–	–	–	–	–	–	–	–	opt./acoust.	–	opt./acoust.
	opt./acoust.	opt./acoust.	opt./acoust.	opt./acoust.	opt./acoust.	opt./acoust.	opt./acoust.	opt./acoust.	opt./acoust.	opt./acoust.	opt./acoust.	opt./acoust.
	7	5	6	1	5	6	4	3	3	–	4	4
	4	4	6	5	5	5	4	3	2	–	4	1
	3	3	2	1	1	3	1	2	1	–	3	1
	–	2	1	2	2	2	2	1	1	–	–	6
	–	–	–	2	2	2	2	–	–	8	–	2
	–	–	–	–	–	–	–	–	–	–	–	●
	–	–	–	–	–	–	–	–	–	–	–	○ (en option)

Réfrigérateurs et congélateurs 55

FEA

La présente déclaration de marchandise normalisée répond aux directives publiées par la FEA (Association Suisse des Fabricants et Fournisseurs d'Appareils électrodomestiques)

Marque		V-ZUG SA										
Modèle		**Cooltronic eco**	**Cooltronic**	**Noblesse eco**	**Noblesse**	**CombiCooler V4000**	**CombiCooler V2000**	**Prestige**	**Classic eco**	**Classic**	**CombiCooler V400**	**Futura**
Catégorie/type d'appareil		Réfrigérateurs/congélateurs										
Type de pose		Encastrement	Encastrement	Encastrement	Encastrement	Encastrement	Encastrement	Encastrement	Encastrement	Encastrement	Encastrement	Encastrement
Illustration page		352	352	353	353	354	354	355	355	356	356	357
Efficacité et consommation												
Classe d'efficacité énergétique	**de A+++ à D**	A+++	A++	A+++	A++	A+++	A++	A++	A+++	A+++	A+++	A++
Consommation d'énergie annuelle 1)	kWh/an	154	222	157	224	146	248	222	151	222	149	205
Capacité utile												
totale	l	251	251	296	296	278	289	287	260	278	226	234
Compartiment de réfrigération	l	205	205	233	233	207	218	221	187	205	155	167
Compartiment fraîcheur	l	37	37	–	–	–	–	–	–	–	–	–
Compartiment cave	l	–	–	–	–	–	–	–	–	–	–	–
Compartiment de stockage du vin	nombre de bouteilles	–	–	–	–	–	–	–	–	–	–	–
Compartiment de congélation	l	46	46	63	63	71	71	66	73	73	71	67
Classement par étoiles du compartiment de congélation 2)		****	****	****	****	****	****	****	****	****	****	****
Compartiment de réfrigération/congélation sans givre (NoFrost)		●/–	●/–	●/–	●/–	●/●	●/●	●/–	●/–	●/–	●/●	●/–
Performance												
Autonomie en cas de dysfonctionnement 3)	h	20	20	20	20	23	19	15	15	15	23	15
Pouvoir de congélation 4)	kg/24 h	5	5	4	4	5	5,5	8	6	6	5	6
Classe climatique		SN-T	SN-ST	SN-T	SN-T	SN-T	SN-ST	SN-ST	SN-T	SN-ST	SN-T	SN-ST
Température ambiante (min. > max.)	C	10 > 43	10 > 38	10 > 43	10 > 43	10>43	10 > 38	10 > 38	10 > 43	10 > 43	10 > 43	10 > 38
Bruit aérien 5)	dB	38	38	38	38	36	38	36	37	37	36	37
Type de construction												
Appareil à pose libre		–/–	–/–	–/–	–/–	–/–	–/–	–/–	–/–	–/–	–/–	–/–
Appareil encastrable (norme)		●/●	●/●	●/●	●/●	●/●	●/●	●/●	●/●	●/●	●/●	●/●
Appareil sous plan		–/–	–/–	–/–	–/–	–/–	–/–	–/–	–/–	–/–	–/–	–/–
Intégrable 6)		●	●	●	●	●	●	●	●	●	●	●
Nombre de portes extérieures/tiroirs		2/–	2/–	2/–	2/–	2/–	2/–	2/–	2/–	2/–	2/–	2/–
Charnières (g = à gauche, d = à droite, r = réversible)		g/d/r	g/d/r	g/d/r	g/d/r	g/d/r	g/d/r	g/d/r	g/d/r	g/d/r	g/d/r	g/d/r
Cadre décor existant/pouvant être ajouté		–/–	–/–	–/–	–/–	–/–	–/–	–/–	–/–	–/●	–/–	–/–
Dimensions de l'appareil												
Hauteur	cm	177,6	177,6	177,6	177,6	177,6	177,6	177,6	164,9	164,9	152,2	152,2
Largeur	cm	54,8	54,8	54,8	54,8	54,8	54,8	54,8	54,8	54,8	54,8	54,8
Profondeur	cm	54,5	54,5	54,5	54,5	54,5	54,5	54,5	57	57	54,5	54,5
Dimensions de la niche 7)												
Hauteur	cm	177,8	177,8	177,8	177,8	177,8	177,8	177,8	165,1	165,1	152,4	152,4
Largeur	cm	55	55	55	55	55	55	55	55	55	55	55
Profondeur	cm	60,5	60,5	60,5	60,5	60,5	60,5	60,5	60,5	60,5	60,5	60,5
Poids à vide 8)	**kg**	76	72	75	69	70	65	64	68	66	66	58
Raccordement électrique												
Tension/fréquence	V/Hz	230	230	230	230	220-240 V/50 Hz	220-240 V/50 Hz	230	230	230	220-240 V/50 Hz	230
Puissance raccordée	W	140	140	140	140	140	140	115	115	115	140	100
Fusible	A	10	10	10	10	10	10	10	10	10	10	10
Sécurité et SAV												
Pays de provenance		CH	CH	CH	CH	CH	CH	CH	CH	CH	CH	CH
Nom et adresse du fabricant		V-ZUG SA, Industriestrasse 66, 6302 Zoug										
SAV effectué par		V-ZUG SA										
Equipement												
Réglage de la température		Tactile	Tactile	Tactile	Tactile	Tactile	Tactile	Tactile	Tactile	Tactile	Tactile	Tactile
Affichage de la température du réfrigérateur		●/–	●/–	●/–	●/–	●/–	●/–	●/–	●/–	●/–	●/–	●/–
Affichage de la température du compartiment de congélation		●/–	●/–	●/–	●/–	●/–	●/–	●/–	–/–	–/–	●/–	–/–
Réglage de la température du compartiment de congélation												
indépendamment de la température du réfrigérateur		●	●	●	●	●	●	●	–	–	●	–
avec la température du réfrigérateur		–	–	–	–	–	–	–	●	●	–	●
Touche de congélation rapide avec remise automatique à l'état initial		●	●	●	●	●	●	●	–	–	●	–
Avertissement/dysfonctionnement du compartiment de congélation		opt./acoust.	opt./acoust.	opt./acoust.	opt./acoust.	opt./acoust.	opt./acoust.	opt./acoust.	–	–	opt./acoust.	–
Avertissement: porte ouverte		opt./acoust.	opt./acoust.	opt./acoust.	opt./acoust.	opt./acoust.	opt./acoust.	opt./acoust.	opt./acoust.	opt./acoust.	opt./acoust.	opt./acoust.
Equipement réfrigérateur												
Nombre d'étagères en verre		4	4	5	5	5	5	5	5	5	4	4
Nombre de niches de porte		4	4	4	4	5	5	5	5	5	3	4
Nombre de bacs à légumes		3	3	1	1	1	1	1	1	1	1	1
Equipement compartiment de congélation												
Nombre de compartiments		2	2	5	5	3	3	3	3	3	3	3
Nombre de paniers, bacs, tiroirs		2	2	1	1	3	3	3	3	3	3	3
Raccordement d'eau		–	–	–	–	–	–	–	–	–	–	–
AquaStop		–	–	–	–	–	–	–	–	–	–	–
Garantie		2 ans										

en collaboration avec des organisations de consommateurs. La déclaration de marchandise repose sur les normes de la CEI, Commission électrotechnique internationale (Commission technique CT 59).

	Magnum	Royal	De Luxe eco/ De Luxe	Optima 2	Perfect eco/ Perfect	Ideal	Komfort	Polaris S
		Réfrigérateurs/congélateurs						
	Encastrement	Encastrement	Encastrement	Encastrement	Encastrement	Encastrement	Encastrement	En pose libre
	358	358	359	360	360/361	361	362	372
	A++	A++	A+++/A++	A++	A+++/A++	A++	A++	A++
	224	208	139/199	199	129/186	155	146	348
	314	240	268	268	227	147	119	541
	290	216	244	244	202	131	103	368
	–	17	–	–	–	–	–	–
	–	–	–	–	–	–	–	–
	–	–	–	–	–	–	–	–
	24	24	24	24	25	16	16	173
	****	–	****	****	****	****	****	****
	●/–	●/–	●/–	●/–	●/–	●/–	●/–	●/●
	13	15	15	15	13	11	10	12
	2	2	2	2	2	2	2	12
	SN-ST	SN-ST	SN-T/SN-ST	SN-T	SN-T/SN-ST	SN-ST	SN-ST	SN-T
	10>38	10>38	10>43/ 10>38	10>43	10>43	10>38	10>38	10>43
	35	36	33/36	36	33/34	35	39	42
	–/–	–/–	–/–	–/–	–/–	–/–	–/–	●/–
	–/●	●/●	●/●	●/●	–/●	–/●	–/●	–/–
	–/–	–/–	–/–	–/–	–/–	–/–	–/●	–/–
	●	●	●	●	●	●	●	–
	1/–	1/–	1/–	1/–	1/–	1/–	1/–	2/–
	g/d/r	g/d/r	g/d/r	g/d/r	g/d/r	g/d/r	g/d/r	–
	–/–	–/–	–/–	–/–	–/●	–/●	–/●	–/–
	177,6	152,2	152,2	152,2	126,8	88,7	76	175,6
	54,8	54,8	54,8	54,8	54,8	54,8	54,8	91,0
	54,5	54,5	54,5	54,5	57,5	57,5	57,5	78,3
	177,8	152,4	152,4	152,4	127	88,9	76,2	176
	55	55	55	55	55	55	55	92
	60,5	60,5	60,5	60,5	60,5	60,5	60,5	62
	63	58	63/61	50	42	35	32	162
	220-240 V/50 Hz	230	230	230	230	230	230	230
	140	100	100	80	80	75	100	300
	10	10	10	10	10	10	10	10
	CH	CH	CH	CH	CH	CH	CH	CN
	Tactile	Tactile	Tactile	Tactile	Tactile	Tactile	Tactile	Tactile
	●/–	●/–	●/–	●/–	●/–	●/–	●/–	–/●
	–/–	–/–	–/–	–/–	–/–	–/–	–/–	–/●
	–	–	–	–	–	–	–	●
	●	●	●	●	●	●	●	–
	–	–	–	–	–	–	–	–
	–	–	–	–	–	–	–	opt./acoust.
	opt./acoust.	opt./acoust.	opt./acoust.	opt./acoust.	opt./acoust.	opt./acoust.	opt./acoust.	opt./acoust.
	6	1	5	6	4	3	2	4
	6	5	5	5	4	3	2	1
	2	1	1	3	1	1	1	1
	1	2	2	2	2	1	1	6
	–	2	2	2	2	1	1	2
	–	–	–	–	–	–	–	1
	–	–	–	–	–	–	–	○ (optional)

Explications

-/○/● Non disponible/en option/ disponible

1) Consommation d'énergie annuelle calculée selon DIN EN 153, édition 1990. La consommation réelle peut présenter des écarts.

2) * -6 °C ou plus froid | *** -18 °C ou plus froid ** -12 °C ou plus froid | **** -18 °C ou plus froid et pouvoir de congélation min.

3) Temps de montée de la température à -9 °C lorsque le compartiment de congélation est chargé au maximum En cas de chargement partiel, le temps est inférieur.

4) Plus de détails sur le pouvoir de congélation dans le mode d'emploi

5) Valeurs établies selon la norme EN 60704-2-14 en vigueur, exprimées en dB(A) re 1 pW

6) Intégrable derrière une porte de meuble

7) Pour la taille de la niche d'encastrement, se référer aux dessins cotés

8) Vérifier que la capacité portante du mur ou de l'armoire convient pour l'appareil ET son contenu

Remarque: état des données 01/2020.
Sous réserve de modifications.

Winecooler 60

FEA

La présente déclaration de marchandise normalisée répond aux directives publiées par la FEA (Association Suisse des Fabricants et Fournisseurs d'Appareils électrodomestiques)

Marque		V-ZUG SA				
Modèle		**WineCoolerV6000**	**Winecooler 90 SL 60**	**Winecooler SL 60**	**Winecooler UCSL 60**	**WineCooler V6000 Supreme**
Catégorie/type d'appareil		**Winecooler**	**Winecooler**	**Winecooler**	**Winecooler**	**Winecooler**
Type de pose		Encastrement	Encastrement	Encastrement	Encastrement	Encastrement
Illustration page		338	338	339	339	345
Efficacité et consommation						
Classe d'efficacité énergétique	**de A+++ à D**	A	A	A	A	A
Consommation d'énergie annuelle 1)	kWh/an	162	159	159	144	173
Capacité utile						
Capacité utile totale, compartiment de réfrigération	l	254	144	144	94	341
Nombre de bouteilles au total	0,75	80	36	36	34	36
Nombre de bouteilles dans la zone à vin rouge	0,75	40	36	36	34	18
Nombre de bouteilles dans la zone à vin blanc	0,75	40	36	36	34	18
Nombre de bouteilles dans la 3e zone	0,75	–	–	–	–	–
Performance						
Classe climatique		SN-ST	SN-ST	SN-ST	SN-ST	SN-ST
Température ambiante (min. > max.)	° C	10-38	10-38	10-38	10-38	10-43
Bruit aérien 5)	dB	34	39	39	36	41
Type de construction						
Appareil à pose libre		–	–	–	–	–
Appareil encastrable (norme)		–/●	–/●	–/●	–/●	–/●
Appareil sous plan		–/–	–/–	–/–	–/●	–/–
Intégrable 6)		–	–	–	–	●
Nombre de portes extérieures/tiroirs		1/–	1/–	1/–	1/–	1/–
Charnières (g = à gauche, d = à droite, r = réversible)		g/d	g/d	g/d	g/d/r	g/d
Cadre décor existant/pouvant être ajouté		–/–	–/–	–/–	–/–	–/–
Cet appareil est destiné exclusivement au stockage du vin		–	–	–	–	–
Dimensions de l'appareil						
Hauteur	cm	177,2	90,1	88,6	81,6	205
Largeur	cm	59	59,4	59,4	59,7	58,7
Profondeur	cm	55	56,6	56,6	57,1	61
Dimensions de la niche 7)						
Hauteur	cm	178	90,6	87,4	82–87	206
Largeur	cm	56	56	56	60	56
Profondeur	cm	55	55	55	58	65
Poids à vide 8)	**kg**	90	51	48	48	132,5
Raccordement électrique						
Tension/fréquence	V/Hz	220-240	230	230	220–240	220–240
Puissance raccordée	W	–	100	100	–	–
Fusible	A	10	10	10	10	10
Sécurité et SAV						
Pays de provenance		A	CH	CH	A	IT
Nom et adresse du fabricant		V-ZUG SA, Industriestrasse 66, 6302 Zoug				
SAV effectué par		V-ZUG SA				
Equipement						
Réglage de la température		Tactile	Touches	Touches	Tactile	Tactile
Affichage de température		Intérieur	Intérieur	Intérieur	Intérieur	Intérieur
Avertissement: porte ouverte		opt./acoust.	opt./acoust.	opt./acoust.	opt./acoust.	opt./acoust.
Avertissement température		opt./acoust.	opt./acoust.	opt./acoust.	opt./acoust.	opt./acoust.
Garantie		2 ans	2 ans	2 ans	2 ans	2 ans

Explications

-/○/● Non disponible/en option/ disponible

1) Consommation d'énergie annuelle calculée selon DIN EN 153, édition 1990. La consommation réelle peut présenter des écarts.

2) * -6 °C ou plus froid |
*** -18 °C ou plus froid
** -12 °C ou plus froid |
**** -18 °C ou plus froid et pouvoir de congélation min.

3) Temps de montée de la température à -9 °C lorsque le compartiment de congélation est chargé au maximum
En cas de chargement partiel, le temps est inférieur.

4) Plus de détails sur le pouvoir de congélation dans le mode d'emploi

5) Valeurs établies selon la norme EN 60704-2-14 en vigueur, exprimées en dB(A) re 1 pW

6) Intégrable derrière une porte de meuble

7) Pour la taille de la niche d'encastrement, se référer aux dessins cotés

8) Vérifier que la capacité portante du mur ou de l'armoire convient pour l'appareil ET son contenu

Remarque: état des données 01/2020.
Sous réserve de modifications.

Winecooler 55

en collaboration avec des organisations de consommateurs. La déclaration de marchandise repose sur les normes de la CEI, Commission électrotechnique internationale (Commission technique CT 59).

Marque

Désignation de modèle		**Winecooler SL**
Catégorie/type d'appareil		**Winecooler**
Type de pose		Encastrement
Illustration page		362
Efficacité et consommation		
Classe d'efficacité énergétique	**de A+++ à D**	A
Consommation d'énergie annuelle 1)	kWh/an	159
Capacité utile		
Capacité utile totale, compartiment de réfrigération	l	144
Nombre de bouteilles au total	0,75	36
Nombre de bouteilles dans la zone à vin rouge	0,75	36
Nombre de bouteilles dans la zone à vin blanc	0,75	36
Nombre de bouteilles dans la 3e zone	0,75	–
Performance		
Classe climatique		SN-ST
Température ambiante (min. > max.)	C	10-38
Bruit aérien 5)	dB	39
Type de construction		
Appareil à pose libre		–
Appareil encastrable (norme)		–/●
Appareil sous plan		–/–
Intégrable 6)		–
Nombre de portes extérieures/tiroirs		1/–
Charnières (g = à gauche, d = à droite, r = réversible)		g/d
Cadre décor existant/pouvant être ajouté		–/–
Cet appareil est destiné exclusivement au stockage du vin		–
Dimensions de l'appareil		
Hauteur	cm	88,3
Largeur	cm	54,4
Profondeur	cm	56,6
Dimensions de la niche 7)		
Hauteur	cm	88,9
Largeur	cm	55
Profondeur	cm	60,5
Poids à vide 8)	**kg**	48
Raccordement électrique		
Tension/fréquence	V/Hz	230
Puissance raccordée	W	100
Fusible	A	10
Sécurité et SAV		
Pays de provenance		CH
Nom et adresse du fabricant		V-ZUG SA, Industriestrasse 66, 6302 Zoug
SAV effectué par		V-ZUG SA
Equipement		
Réglage de la température		Touches
Affichage de température		Intérieur
Avertissement: porte ouverte		opt./acoust.
Avertissement température		opt./acoust.
Garantie		2 ans

Explications

-/○/● Non disponible/en option/ disponible

1) Consommation d'énergie annuelle calculée selon DIN EN 153, édition 1990. La consommation réelle peut présenter des écarts.

2) * -6 °C ou plus froid | *** -18 °C ou plus froid ** -12 °C ou plus froid | **** -18 °C ou plus froid et pouvoir de congélation min.

3) Temps de montée de la température à -9 °C lorsque le compartiment de congélation est chargé au maximum En cas de chargement partiel, le temps est inférieur.

4) Plus de détails sur le pouvoir de congélation dans le mode d'emploi

5) Valeurs établies selon la norme EN 60704-2-14 en vigueur, exprimées en dB(A) re 1 pW

6) Intégrable derrière une porte de meuble

7) Pour la taille de la niche d'encastrement, se référer aux dessins cotés

8) Vérifier que la capacité portante du mur ou de l'armoire convient pour l'appareil ET son contenu

Remarque: état des données 01/2020.
Sous réserve de modifications.

Vous pouvez retrouver la déclaration de marchandise sur notre site web.

Prix

Tous les prix s'entendent en francs suisses (CHF).
En gras: TVA incl. (TTC)
Normal: TVA excl. (HT)

Tous les prix s'entendent hors taxe anticipée de recyclage (TAR). Sous réserve de modification des modèles et des prix. Les tarifs officiels de la TAR 2020 sont répertoriés dans le tableau ci-dessous.

Catégorie de poids	Type d'appareils	TAR incluse	Hors TAR
Grands appareils électroménagers (hors réfrigérateurs, congélateurs et appareils avec pompe à chaleur)			
< 5 kg	Systèmes de paiement	**0.60**	0.56
≥ 5–15 kg	Woks, plans de cuisson, hottes d'aspiration légères, Teppan Yaki	**2.49**	2.31
> 15–25 kg	Steam HSE, micro-ondes, tiroirs chauffants, hottes d'aspiration moyennes, Coffee-Center	**5.99**	5.56
> 25–70 kg	AdorinaLavage V200, AdoraLavage V2000/V4000, cuisinières, fours, fours à vapeur, lave-vaisselle, hottes d'aspiration lourdes, Miwell-Combi XSL, Fusion	**10.77**	10.00
> 70–250 kg	AdorinaLavage V400/V600, lave-linge Unimatic, hottes d'aspiration très lourdes	**19.95**	18.52
Réfrigérateurs et congélateurs, appareils avec pompe à chaleur, système d'entretien des textiles			
> 25–100 kg	Réfrigérateurs, WineCooler, AdoraLavage V6000/sèche-linge à pompe à chaleur/ lave-vaisselle avec pompe à chaleur	**28.00**	26.00
> 100–250 kg	FoodCenter, RefreshButler, Supreme	**49.87**	46.30

Les réchauds, les coffrets de commande et les jeux de plaques de cuisson ne sont pas soumis à la TAR.

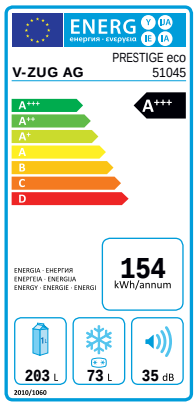

L'efficacité énergétique en bref
L'étiquette énergie sur l'appareil informe directement de sa consommation d'énergie. Nos appareils appartiennent aux meilleures classes d'efficacité énergétique.

compareco.ch
En tant que membre actif de l'Association suisse des fabricants et fournisseurs d'appareils électrodomestiques (FEA), nous nous engageons pour la fabrication d'appareils écologiques et soutenons activement la plateforme de comparaison compareco.ch.

Comparez maintenant des appareils électroménagers sur **compareco.ch**.

imprimé en suisse

FSC www.fsc.org MIXTE Papier issu de sources responsables FSC® C007631

Vue d’ensemble de nos applications

Combi-Steam MSLQ

Mode combiné Cuisson à la vapeur
Idéal pour préparer les légumes rapidement, avec PowerPlus, tout en préservant leurs qualités.

Mode combiné Air chaud humide
L’humidité de l’aliment à cuire est conservée de façon optimale.

Mode combiné Air chaud
Mode rapide pour cuire, mijoter, rôtir et déshydrater.

Mode combiné Air chaud avec vapeur
Cuisson douce plus rapide grâce à un apport de vapeur.

Mode combiné PizzaPlus
Pour des fonds de pizza et de tarte particulièrement croustillants.

Mode combiné Chaleur voûte et sole
Cuisson et rôtissage traditionnels, assistés par PowerPlus.

Mode combiné Chaleur voûte et sole humide
L’humidité de l’aliment à cuire est conservée dans l’espace de cuisson.

Mode combiné Chaleur de sole
Parfait pour une cuisson complémentaire des fonds de tartes avec PowerPlus.

Mode combiné Gril/chaleur tournante
Trois fonctions en une – pour un résultat rapide et savoureux.

Mode combiné Gril
Pour griller, toaster ou gratiner rapidement toute sorte d’aliments.

PowerVapeur
Préparation rapide et douce à la vapeur et aux micro-ondes.

Micro-ondes
Pour réchauffer et décongeler des plats.

Mode combiné Régénération
L’aliment est réchauffé en douceur sans se dessécher.

PowerRégénération
La combinaison optimale pour réchauffer des plats précuits.

EasyCook
Des préréglages permettent d’obtenir un résultat optimal pour une sélection d’aliments.

GourmetGuide
Des programmes intelligents pour automatiser des processus de cuisson complexes.

Vacuisine
Une cuisson douce des plats sous vide à basse température.

CuissonMatic avec CCS
Détecte la taille et la forme de l’aliment pour adapter la durée et la température de cuisson.

Cuisiner pro
Cuisson des pains et pâtisseries avec une phase vapeur automatique, pour un résultat optimal.

Rôtissage doux
Pour préparer en douceur des pièces de viande de qualité.

Régénération automatique
Pour réchauffer en douceur les plats faits maison ou achetés.

Décongélation
Pour décongeler les plats en douceur.

Favoris
Pour sauvegarder simplement les programmes préférés.

Recettes personnelles
Pour sauvegarder les recettes personnelles sur l’appareil.

Recettes
De nombreuses recettes pour trouver l’inspiration.

Maintien au chaud
Pour maintenir les plats au chaud directement après leur préparation.

Hygiène
Pour stériliser les biberons et les bocaux.

Bien-être
Pour préparer des serviettes rafraîchissantes, des compresses chaudes ou des pierres de massage.

Chauffe-plats
Une fonction pratique pour chauffer les assiettes.

Préchauffage rapide
L’espace de cuisson est réchauffé à l’air chaud et à la sole, pour réduire le temps de préchauffage.

Passage automatique heure d’été/d’hiver
L’horloge se règle automatiquement lors du passage à l’heure d’été ou d’hiver.

V-ZUG-Home
L’appareil est connectable en réseau.

Fours à vapeur combinés et fours à vapeur

Cuisson à la vapeur
Idéal pour préparer les légumes frais rapidement tout en préservant leurs qualités.

Air chaud humide
L’humidité de l’aliment à cuire est conservée.

Air chaud
Idéal pour les pâtisseries et les rôtis.

Air chaud avec vapeur
Cuisson uniforme et plus rapide du plat, qui reste juteux.

PizzaPlus
Pour des fonds de pizza et de tarte particulièrement croustillants.

Chaleur voûte et sole
Cuisson et rôtissage traditionnels.

Chaleur voûte et sole humide
L’humidité de l’aliment à cuire est conservée.

Gril avec chaleur tournante
Pour rôtir de grosses pièces de viande.

Gril
Griller et toaster des aliments plats.

Régénération
Réchauffer en douceur des plats cuisinés froids ou congelés.

EasyCook
Des préréglages permettent d’obtenir un résultat optimal pour une sélection d’aliments.

GourmetGuide
Des programmes intelligents pour automatiser des processus de cuisson complexes.

Vacuisine
Une cuisson lente des plats sous vide à basse température.

CuissonMatic avec CCS
Détecte la taille et la forme de l’aliment pour adapter la durée et la température de cuisson.

Cuisiner pro
Cuisson des pains et pâtisseries avec une phase vapeur automatique, pour un résultat optimal.

Rôtissage doux
Pour préparer en douceur des pièces de viande de qualité.

Régénération automatique
Pour réchauffer en douceur les plats faits maison ou achetés.

Favoris
Pour sauvegarder simplement les programmes préférés.

Recettes
De nombreuses recettes pour trouver l’inspiration.

Recettes personnelles
Pour sauvegarder les recettes personnelles sur l’appareil.

Maintien au chaud
Pour maintenir les plats au chaud directement après leur préparation.

Hygiène
Pour stériliser les biberons et les bocaux.

Bien-être
Pour préparer des serviettes rafraîchissantes, des compresses chaudes ou des pierres de massage.

Chauffe-plats
Une fonction pratique pour chauffer les assiettes.

Préchauffage rapide
L’espace de cuisson est réchauffé à l’air chaud et à la sole, pour réduire le temps de préchauffage.

Passage automatique heure d’été/d’hiver
L’horloge se règle automatiquement lors du passage à l’heure d’été ou d’hiver.

Décongélation
Pour décongeler les plats en douceur.

Cuisson à la vapeur 80 °C
La température de vapeur parfaite pour le poisson.

Cuisson à la vapeur 90 °C
La température de vapeur parfaite pour la viande.

Cuisson à la vapeur 100 °C
La température de vapeur parfaite pour les légumes.

V-ZUG-Home
L’appareil est connectable en réseau.

Fours et cuisinières

Air chaud humide
Idéal pour les pâtisseries et les rôtis: l'humidité de l'aliment est conservée.

Air chaud
Parfait pour cuire de petites pâtisseries sur plusieurs niveaux.

Air chaud eco
Une cuisson économe pour les gratins et les plats braisés.

PizzaPlus
Pour des fonds de pizza et de tarte particulièrement croustillants.

Chaleur voûte et sole
Cuisson et rôtissage traditionnels sur un niveau.

Chaleur voûte et sole humide
Particulièrement adapté à la cuisson sur un niveau.

Chaleur voûte et sole eco
Un mode économique, qui convient à la cuisson des gratins sur un niveau.

Chaleur de voûte
Pour gratiner et dorer des plats.

Chaleur de sole
Parfait pour une cuisson complémentaire des fonds de tartes et la préparation de conserves.

Gril avec chaleur tournante
Parfait pour rôtir de grosses pièces de viande

Gril
Griller, gratiner et toaster des aliments plats.

EasyCook
Des préréglages permettent d'obtenir un résultat optimal pour une sélection d'aliments.

Rôtissage doux
Pour préparer en douceur des pièces de viande de qualité.

GourmetGuide
Des programmes intelligents pour automatiser des processus de cuisson complexes.

CuissonMatic avec CCS
Détecte la taille et la forme de l'aliment pour adapter la durée et la température de cuisson.

Favoris
Pour sauvegarder simplement les programmes préférés.

Recettes
Des recettes directement sur l'appareil, pour trouver l'inspiration en cuisine.

Recettes personnelles
Pour sauvegarder les recettes personnelles sur l'appareil.

Maintien au chaud
Pour maintenir les plats au chaud directement après leur préparation.

Chauffe-plats
Une fonction pratique pour chauffer les assiettes.

Préchauffage rapide
Le préchauffage de l'espace de cuisson est accéléré.

Passage automatique heure d'été/d'hiver
L'horloge se règle automatiquement lors du passage à l'heure d'été ou d'hiver.

Pyrolyse
Pour un nettoyage sans effort: les résidus sont réduits en cendres.

V-ZUG-Home
L'appareil est connectable en réseau.

Tiroirs chauffants

Chauffe-plats
Une fonction pratique pour chauffer les assiettes.

Chauffe-tasses
Idéal pour les tasses et les verres.

Maintien au chaud
Pour maintenir les plats au chaud directement après leur préparation.

Yaourts
Le mode de préparation parfait pour les yaourts.

Favoris
Pour sauvegarder simplement les programmes préférés.

Micro-ondes

Micro-ondes
Pour réchauffer et décongeler des plats.

Air chaud
Idéal pour les pâtisseries et les rôtis.

Gril
Griller et toaster des aliments plats.

Gril avec chaleur tournante
Pour rôtir de grosses pièces de viande.

CombiCrunch
Pour une tarte bien dorée sur le dessus et une pâte croustillante en dessous.

Favoris
Pour sauvegarder simplement les programmes préférés.

AutomaticPlus
Pour un paramétrage simple et une préparation rapide des recettes quotidiennes.

Perfect Defrost
Décongélation douce des aliments.

Régénération automatique
Pour réchauffer en douceur les plats faits maison ou achetés.

Préchauffage rapide
L'espace de cuisson est réchauffé à l'air chaud et au gril, pour réduire le temps de préchauffage.

Coffee-Center

Café
La variante internationale de l'espresso italien.

Espresso
Café court au goût intense.

2 tasses
Double quantité – à préparer dans une ou deux tasses.

Cappuccino
Le plaisir intense du café associé à une mousse de lait.

Latte macchiato
Un espresso simple, avec du lait chaud et une abondante mousse de lait.

Café au lait
Un espresso simple avec du lait chaud, recouvert d'une fine couche de mousse.

Eau chaude
Optimal pour préparer un thé.

Intensité du café
Cinq niveaux d'intensité au choix.

Volume de tasse
Cinq volumes de tasse au choix.

Plans de cuisson

AutoPowerPlus
Automatique: performance maximale de la zone de cuisson jusqu'au point d'ébullition.

PowerPlus
Performance maximale de la zone de cuisson jusqu'au point d'ébullition.

Touche Pause
Régler temporairement les zones de cuisson au niveau 1 pendant 10 minutes au maximum.

Maintien au chaud
Maintenir les plats au chaud après leur cuisson, à environ 65 °C.

Départ rapide automatique
Performance maximale pour démarrer la cuisson, puis retour au niveau précédemment sélectionné.

Minuterie sonore
Peut être utilisée à tout moment, indépendamment de toutes les autres fonctions.

Durée de fonctionnement avec fonction d'arrêt
Eteindre automatiquement une zone de cuisson après une durée déterminée.

Protection pour le nettoyage
Désactive brièvement le panneau de commande pour permettre le nettoyage des éléments.

Fonction bridge
Associer et régler simultanément deux zones de cuisson individuelles situées l'une derrière l'autre.

Fonction Fondre
Faire fondre doucement du beurre, du chocolat ou du miel, à environ 40 °C.

Fonction Eau frémissante
Faire cuire des saucisses ou des quenelles dans une eau frémissante, en dessous du point d'ébullition.

Optimal pour la viande
Sélectionne automatiquement la température de cuisson optimale pour la viande.

Optimal pour les légumes
Sélectionne automatiquement la température de cuisson optimale pour les légumes.

Optimal pour le poisson
Sélectionne automatiquement la température de cuisson optimale pour le poisson.

Commande par slider
Un glissement de doigt suffit – simple et ergonomique.

Réglage du signal sonore des touches
Modifier le volume du signal sonore des touches ou le désactiver.

OptiClean
Recouvrir la surface de cuisson d'eau et laisser agir 10 minutes à 70 °C.

Mode Professionnel
Modifier la puissance de cuisson en déplaçant l'ustensile sur le plan de cuisson.

Fonction Mémoire
Pour reprendre automatiquement les réglages d'une zone de cuisson lorsque l'ustensile est déplacé vers une autre zone de cuisson.

Fonction Teppan Yaki
Détection automatique de la plaque Teppan Yaki.

OptiLink
La hotte d'aspiration se règle automatiquement en échangeant des données avec le plan de cuisson.

GuidedCooking
Aide pour la préparation des plats – pour une cuisine sans stress.

V-ZUG-Home
L'appareil est connectable en réseau.

Hottes d'aspiration

Evacuation d'air
La vapeur est éliminée vers l'extérieur par un conduit d'évacuation.

Recyclage d'air
La vapeur est aspirée à travers un filtre à charbon actif, et l'air purifié est rejeté dans la pièce.

FlexLED
Des LED à couleur réglable, pour un éclairage harmonieux.

Fonction de variateur
L'intensité des LED peut être modifiée.

SilentPlus
Un fonctionnement particulièrement silencieux grâce à une isolation spéciale de la hotte.

Niveau intensif
Pour une brève aspiration intensive des vapeurs et fumées, p. ex. lorsque l'on fait griller un aliment.

Automatisme de marche à vide
Pour continuer à éliminer les odeurs persistantes pendant 5 à 20 minutes.

Nettoyage des filtres à graisse
Témoin de nettoyage des filtres à graisse métalliques.

Saturation du filtre à charbon
Témoin de saturation du filtre à charbon actif.

Protection pour le nettoyage
Désactive brièvement le panneau de commande pour permettre le nettoyage des éléments.

OptiLink
La hotte d'aspiration se règle automatiquement en échangeant des données avec le plan de cuisson.

ComfortFix
Pour retirer facilement les filtres à graisse aimantés, en toute sécurité.

Aspiration périphérique
Les vapeurs sont évacuées à grande vitesse grâce à un périmètre d'aspiration.

Lave-vaisselle

Automatique
Des capteurs intelligents permettent d'économiser l'eau et l'énergie.

SteamFinish
Après le séchage, de la vapeur pure assure un fini impeccable.

Silence
Ce programme est tellement silencieux qu'on l'entend à peine.

Quotidien court
Programme rapide pour une vaisselle normalement sale, y compris les poêles.

Court
Programme rapide pour une vaisselle à apéritif peu sale.

Programme Fete
Une vaisselle propre en 11 minutes seulement.

Sprint
Programme rapide pour les verres et la vaisselle à apéritif.

Verre
Programme douceur – parfait pour les verres.

Intensif
Programme rapide pour une vaisselle très sale, y compris les poêles.

Fondue/Raclette
Pour nettoyer parfaitement les caquelons et les poêlons à raclette.

Hygiène
Pour les objets particulièrement sensibles, comme les planches à découper et les biberons.

Prélavage
Empêche les mauvaises odeurs de se développer dans le lave-vaisselle.

Entretien de l'appareil
Dégraisse et nettoie l'intérieur et les composants de l'appareil.

Chargement partiel
Pour économiser de l'eau et de l'énergie lorsque le lave-vaisselle n'est pas complètement plein.

Eco
Privilégie l'économie d'énergie plutôt que la rapidité du programme.

Economie d'énergie
Programme supplémentaire: réduit la température pour économiser de l'énergie.

Démarrage différé
Le programme démarre automatiquement à l'heure indiquée.

OptiStart
Le programme démarre automatiquement et économise de l'énergie.

EcoManagement
Informe sur la consommation d'eau et d'énergie des programmes.

V-ZUG-Home
L'appareil est connectable en réseau.

Réfrigérateurs et congélateurs

NoFrost
Avec la technologie avancée NoFrost, le dégivrage est désormais inutile.

Réglage individuel de la température
Réglage individuel et indépendant de la température dans le compartiment de réfrigération et de congélation.

MonoFridge
En quelques heures, le compartiment de congélation se transforme en un compartiment de réfrigération normal.

Zone FreshControl
Les aliments restent frais plus longtemps, à environ 0 °C et à un taux idéal d'humidité de l'air.

ClimateControl
Minimise les différences de température et évite la formation de cristaux de glace sur la paroi du fond.

Compartiment cave
Température de 8 à 12 °C, idéale pour les aliments fragiles.

IceMaker
Le bac à glaçons se remplit automatiquement.

PartyCooling
Puissance de réfrigération accrue en cas d'ouvertures fréquentes de la porte et de chargement d'aliments chauds.

ClickShelf
Réglage simple et pratique de la hauteur des étagères, d'une seule main.

SilentPlus
Minimise les bruits gênants en augmentant légèrement la consommation d'électricité.

SoftClose
Freine le mouvement, pour une fermeture de la porte en douceur et sans bruit.

HygienePlus
Réduit la prolifération des micro-organismes indésirables sur les surfaces.

V-ZUG-Home
L'appareil est connectable en réseau.

InfinityShelf
Les étagères sont fixées à des rails et se règlent en hauteur en fonction des besoins.

TouchOpen
La porte entièrement vitrée, sans poignée, s'ouvre d'une simple pression.

Ecran graphique
Un affichage de haute qualité, pour parfaire le design des appareils.

Commande tactile
Augmente le confort d'utilisation des appareils.

SoftTelescope
Les tiroirs peuvent être entièrement extraits et disposent d'une fermeture automatique avec amortisseur.

FlexBox
Se place à l'endroit désiré et accueille les aliments les plus petits.

SoftClosePlus
Pour une fermeture en douceur même lorsque l'intérieur de la porte est complètement chargé.

Centres d'exposition et de conseil ZUGORAMA

Notre objectif est de vous conseiller efficacement – merci de nous contacter au préalable afin de convenir d'un rendez-vous. Retrouvez les horaires d'ouverture sur vzug.com/zugorama

4052 Bâle
Münchensteinerstrasse 43
Tél. 058 767 38 00
Fax 058 767 38 09
basel@vzug.com

1023 Crissier
Chemin des Lentillières 24
Tél. 058 767 38 60
Fax 058 767 38 69
crissier@vzug.com

6302 Zoug
Baarerstrasse 124
Tél. 058 767 67 65
Fax 058 767 61 65
zugorama@vzug.com

6500 Bellinzone
Viale Portone 3
Tél. 058 767 38 20
Fax 058 767 38 29
bellinzona@vzug.com

1216 Genève Cointrin
Avenue Louis-Casaï 79
Tél. 058 767 38 80
Fax 058 767 38 89
genf@vzug.com

8005 Zurich
Pfingstweidstrasse 106
Tél. 058 767 39 20
Fax 058 767 39 29
zuerich@vzug.com

2504 Bienne
Rue de Granges 5
Tél. 058 767 38 30
Fax 058 767 38 39
biel@vzug.com

3075 Rüfenacht (BE)
Worbstrasse 87
Tél. 058 767 38 90
Fax 058 767 38 99
bern@vzug.com

7000 Coire
Kasernenstrasse 90
Tél. 058 767 38 50
Fax 058 767 38 59
chur@vzug.com

9015 Saint-Gall-Winkeln
Breitfeldstrasse 8
Tél. 058 767 39 10
Fax 058 767 39 19
st.gallen@vzug.com

Suivez-nous sur les réseaux sociaux!

facebook.com/vzugchde
instagram.com/vzug
instagram.com/lifestylebyvzug

Contacts à Zoug

Nous nous réjouissons de votre prise de contact.

V-ZUG SA
Industriestrasse 66
6302 Zoug
Tél. 058 767 67 67
Fax 058 767 61 67
info@vzug.com

Vente
Tél. 058 767 80 01
Fax 058 767 61 61
kundenbestellung@vzug.com

Service
Tél. 0800 850 850 (gratuit)
info@vzug.com

Pièces de rechange
Tél. 058 767 67 84 (allemand)
058 767 67 70 (français)
058 767 67 71 (italien)
Fax 058 767 96 62
ersatzteildienst@vzug.com